VTC5 series NEW

5㎜ピッチで2.5㎟の太線がプッシュイン可能

量産時には希望の数を「組端子台」にして、
試作時には「バラ」梱包で、販売する事ができます。

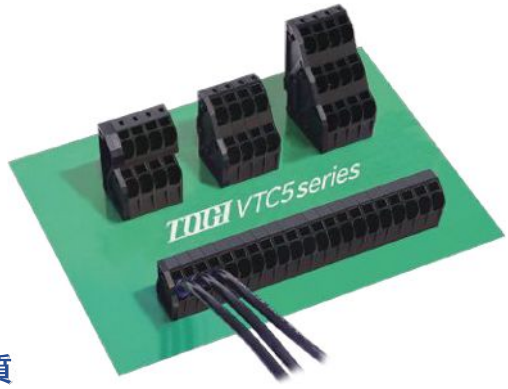

スプリング　5㎜ 端子台ピッチ　RoHS Compliant

■一般仕様

定格絶縁電圧	AC DC 320V
定格通電電流	12A
耐電圧	AC2200V ／ 1分間
絶縁抵抗	200MΩ以上 DC500V
インパルス耐電圧	4KV
周囲温度	−25℃～＋60℃(氷結または結露なきこと)
保存温度	−40℃～＋105℃(氷結または結露なきこと)

■適合電線

フェルール(棒圧着端子)	より線(裸線)	単　線(裸線)
0.14㎟～2.5㎟ AWG26～AWG14 0.14㎟～0.34㎟:L=12㎜ 0.5㎟～2.5㎟:L=10㎜	0.08㎟～2.5㎟ AWG28～AWG14	φ0.3㎜～φ1.6㎜
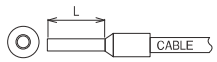	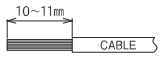	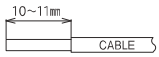

※注意:単線・より線の絶縁被覆外径φ4.7以上の電線は使用できません。
フェルール(棒圧着端子)の使用方法は各メーカーの指示に従うこと。〔DIN46228-4準拠〕

■材質

本　体	PA (黒) : UL94V-0
導電板	銅合金 (Snメッキ)
スプリング	SUS

■海外規格認定品としての定格

形　式	海外規格仕様	定格絶縁電圧	定格通電電流	適合電線	ファイルNo. 及び、認証番号
VTC5-1B VTC5-2B VTC5-2AB VTC5-3B	UL/cUL仕様	300V	12A	AWG28-12 (より線)	E113585
			10A	AWG28-12 (フェルール・単線)	
	TÜV仕様	320V	12A	AWG26-14 (フェルール)	J50657891
				AWG28-12 (より線・単線)	

■特長

片手でプッシュインできる角度

フェルール
角度があるため、前面からのプッシュインが可能です。
電線が集まる多極多段タイプを使用する際もすっきりとした、きれいな配線が実現します。

工具を押し込むと両手が使える

より線
工具(弊社VT5-1相当)最奥まで差し込むと、バネの反発で工具が保持されます。両手が使えるため、より線の“返り”等の直しも苦になりません。

組端子台【注文形式】

VTC5-1B-□P

□:P数指定(2～40)
販売単位:1本

〔寸法図〕

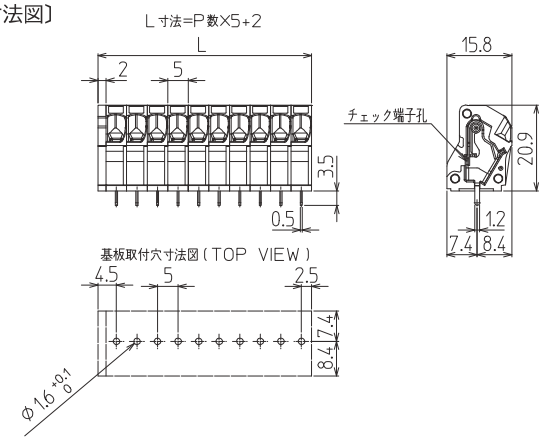

バラ注文	
中間板	側　板
形)VTC5-1B	形)VTC5-1EB
質　量 約1.4g 販売単位 20 標準価格(税抜) 70円	質　量 約0.4g 販売単位 10 標準価格(税抜) 24円 ※側板は片側のみ使用

【注意事項】
- 導電板が見える面には側板が必要です。
- 工具の過度な押込みや無理な動作は故障の原因になります。
- 詳細仕様は弊社HP、仕様図面にてご確認ください。

※組端子台の販売価格はP14をご確認ください。

組端子台【注文形式】

VTC5-2B-□U

□:ユニット数指定(2～40)
販売単位:1本

〔寸法図〕

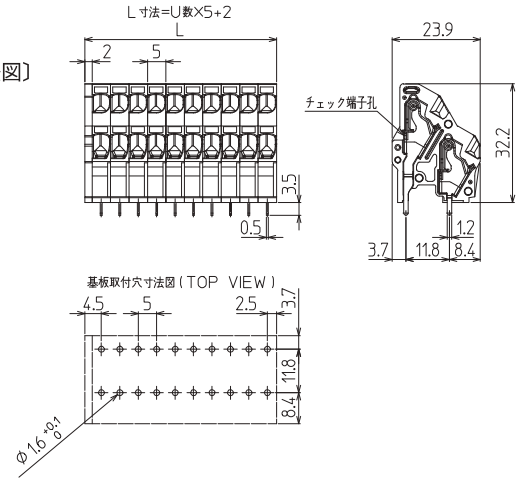

バラ注文	
中間板	側 板
形)VTC5-2B	形)VTC5-2EB
質 量 約2.8g 販売単位 20 標準価格(税抜) 114円	質 量 約0.9g 販売単位 10 標準価格(税抜) 26円 ※側板は片側のみ使用

【注意事項】
- 導電板が見える面には側板が必要です。
- 工具の過度な押込みや無理な動作は故障の原因になります。
- 詳細仕様は弊社HP、仕様図面にてご確認ください。

組端子台【注文形式】

VTC5-2AB-□U

□:ユニット数指定(2～40)
販売単位:1本

〔寸法図〕

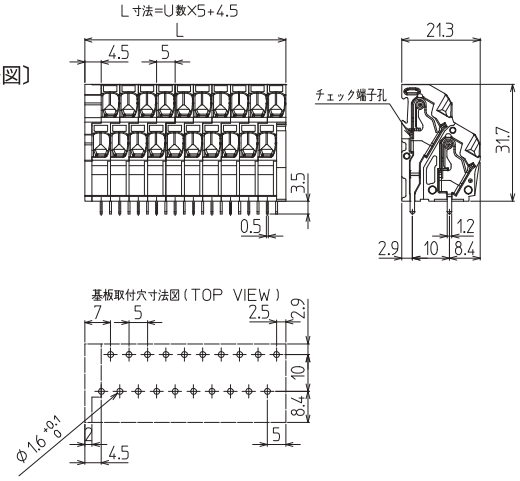

バラ注文	
中間板	側 板
形)VTC5-2AB	形)VTC5-2AEB
質 量 約2.8g 販売単位 20 標準価格(税抜) 118円	質 量 約1.1g 販売単位 10 標準価格(税抜) 26円 ※側板は片側のみ使用

【注意事項】
- 導電板が見える面には側板が必要です。
- 工具の過度な押込みや無理な動作は故障の原因になります。
- 詳細仕様は弊社HP、仕様図面にてご確認ください。

組端子台【注文形式】

VTC5-3B-□U

□:ユニット数指定(2～40)
販売単位:1本

〔寸法図〕

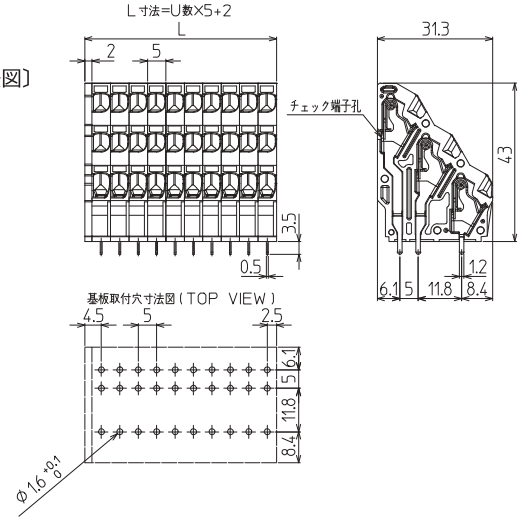

バラ注文	
中間板	側 板
形)VTC5-3B	形)VTC5-3EB
質 量 約4.9g 販売単位 20 標準価格(税抜) 160円	質 量 約1.2g 販売単位 10 標準価格(税抜) 28円 ※側板は片側のみ使用

【注意事項】
- 導電板が見える面には側板が必要です。
- 工具の過度な押込みや無理な動作は故障の原因になります。
- 詳細仕様は弊社HP、仕様図面にてご確認ください。

※組端子台の販売価格はP14をご確認ください。

価格表〔各組端子台, EC7, EC10, EA7, EB7, EW7, PCA7, EKW〕

標準価格（税抜　単位：円）

形 式	□=2	3	4	5	6	7	8	9	10	11	12	13	14	15	16	17	18	19	20	21
XTC-3.5-S1-□P	158	223	286	350	415	479	543	608	671	735	799	864	928	992	1,056	1,120	1,184	1,249	1,313	1,377
形 式	□=22	23	24	25	26	27	28	29	30	31	32	33	34	35	36	37	38	39	40	
XTC-3.5-S1-□P	1,440	1,505	1,569	1,633	1,698	1,762	1,825	1,890	1,954	2,018	2,082	2,147	2,210	2,274	2,389	2,403	2,497	2,532	2,595	

形 式	□=2	3	4	5	6	7	8	9	10	11	12	13	14	15	16	17	18	19	20	21
VTC5-1B-□P	183	253	321	390	458	528	595	665	732	802	870	939	1,007	1,077	1,144	1,214	1,281	1,351	1,419	1,488
VTC5-2B-□U	279	392	507	621	736	850	965	1,078	1,194	1,307	1,422	1,536	1,651	1,765	1,880	1,993	2,109	2,222	2,337	2,451
VTC5-2AB-□U	290	409	528	646	765	884	1,003	1,122	1,241	1,360	1,479	1,598	1,717	1,836	1,955	2,074	2,193	2,312	2,431	2,550
VTC5-3B-□U	399	571	742	914	1,086	1,258	1,428	1,600	1,772	1,944	2,114	2,286	2,458	2,630	2,800	2,972	3,144	3,316	3,487	3,659
形 式	□=22	23	24	25	26	27	28	29	30	31	32	33	34	35	36	37	38	39	40	
VTC5-1B-□P	1,556	1,626	1,693	1,763	1,830	1,900	1,968	2,037	2,105	2,175	2,242	2,312	2,379	2,449	2,517	2,586	2,654	2,724	2,791	
VTC5-2B-□U	2,566	2,680	2,795	2,908	3,024	3,137	3,252	3,366	3,481	3,595	3,710	3,823	3,939	4,052	4,167	4,281	4,396	4,510	4,625	
VTC5-2AB-□U	2,669	2,788	2,907	3,025	3,144	3,263	3,382	3,501	3,620	3,739	3,858	3,977	4,096	4,215	4,334	4,453	4,572	4,691	4,810	
VTC5-3B-□U	3,831	4,003	4,173	4,345	4,517	4,689	4,859	5,031	5,203	5,375	5,545	5,717	5,889	6,061	6,232	6,404	6,576	6,748	6,918	

形 式	□=2	3	4	5	6	7	8	9	10	11	12	13	14	15	16	17	18	19	20	21
VTC-520-□P	187	257	328	399	471	540	612	683	754	824	895	967	1,038	1,108	1,179	1,250	1,322	1,391	1,463	1,534
VTC-521S-□U	282	399	517	632	749	866	983	1,098	1216	1,333	1,450	1,565	1,682	1,799	1,917	2,032	2,149	2,266	2,383	2,498
VTC-521-□U	290	409	528	646	765	884	1,003	1,122	1,241	1,360	1,479	1,598	1,717	1,836	1,955	2,074	2,193	2,312	2,431	2,550
VTC-522-□U	394	564	732	903	1,071	1,241	1,410	1,580	1,748	1,918	2,087	2,257	2,425	2,595	2,764	2,934	3,102	3,273	3,441	3,611
形 式	□=22	23	24	25	26	27	28	29	30	31	32	33	34	35	36	37	38	39	40	
VTC-520-□P	1,605	1,675	1,746	1,818	1,889	1,959	2,030	2,101	2,173	2,242	2,314	2,385	2,456	2,526	2,597	2,669	2,740	2,810	2,881	
VTC-521S-□U	2,616	2,733	2,850	2,965	3,082	3,199	3,316	3,432	3,549	3,666	3,783	3,898	4,016	4,133	4,250	4,365	4,482	4,599	4,716	
VTC-521-□U	2,669	2,788	2,907	3,025	3,144	3,263	3,382	3,501	3,620	3,739	3,858	3,977	4,096	4,215	4,334	4,453	4,572	4,691	4,810	
VTC-522-□U	3,779	3,950	4,118	4,288	4,457	4,627	4,795	4,965	5,134	5,304	5,472	5,642	5,811	5,981	6,149	6,319	6,488	6,658	6,826	

形 式	□=2	3	4	5	6	7	8	9	10	11	12	13	14	15	16	17	18	19	20	21
EC7-1A-□P	137	203	270	337	405	470	537	604	671	736	805	872	939	1,005	1,071	1,141	1,206	1,273	1,338	1,408
EC10-1A-□P	154	230	307	383	460	537	613	689	765	842	918	995	1,071	1,148	–	–	–	–	–	–
EC10-1A-□PC	185	267	350	433	516	598	681	763	846	929	1,012	1,095	1,179	1,261	–	–	–	–	–	–
形 式	□=22	23	24																	
EC7-1A-□P	1,473	1,540	1,605																	

形 式	□=2	3	4	5	6	7	8	9	10	11	12	13	14	15	16	17	18	19	20	21
EA7-1A-□P	113	151	189	227	269	307	345	383	421	462	501	539	577	615	657	695	733	772	809	851
形 式	□=22	23	24	25	26	27	28	29	30	31	32	33	34	35	36					
EA7-1A-□P	889	928	965	1,004	1,045	1,083	1,121	1,160	1,197	1,239	1,278	1,315	1,353	1,392	1,434					

形 式	□=2	3	4	5	6	7	8	9	10	11	12	13	14	15	16	17	18	19	20	21
EB7-1A-□P	113	151	192	229	269	310	348	385	424	466	504	542	583	622	660	701	739	778	816	857
形 式	□=22	23	24	25	26	27	28	29	30	31	32	33	34	35	36					
EB7-1A-□P	895	934	975	1,014	1,051	1,093	1,131	1,169	1,207	1,249	1,287	1,325	1,367	1,404	1,444					

形 式	□=3	5	7	9	11	13	15	17	19	21	23	25	27	29	31	33	35	37	39	41
EW7-1A-□P	192	288	383	479	575	669	765	860	955	1,051	1,147	1,242	1,338	1,434	1,529	1,625	1,721	1,814	1,910	2,006
EW7-1A-□PC	212	315	415	519	621	721	823	925	1,026	1,128	1,230	1,333	1,434	1,537	1,637	1,741	1,842	1,942	2,044	2,147
形 式	□=43	45	47	49	51	53	55	57	59	61	63	65								
EW7-1A-□P	2,101	2,197	2,293	2,389	2,484	2,580	2,675	2,770	2,866	2,961	3,056	3,152								
EW7-1A-□PC	2,249	2,373	2,485	2,597	2,708	2,819	2,930	3,042	3,154	3,264	3,375	3,487								

形 式	□=10	13	17	20	25
PCA7-□U	1,980	2,440	3,080	3,540	4,340

形 式	□=16	20	26	34	40	50
EKW -□P	870	1,007	1,214	1,510	1,739	2,151

オプション/アクセサリー

◆番号シール

【注文品名】

XTC用連番シール(1～40)

標準価格 1,043円
(税抜 販売単位：1 (10枚面付け))

1～40までの連番シールが1枚のシールに10枚面付けされています。
お客様で任意にカットしてご使用いただけます。

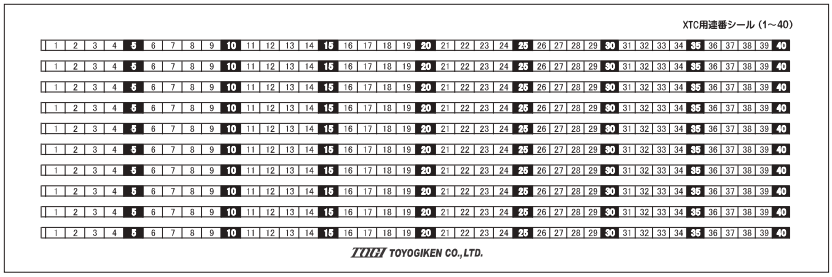

※シールの文字につきましては特注対応可能です。最寄りの営業所までご相談ください。