配線ダクト TDシリーズ

RoHS Compliant

用途、状況に幅広く対応する豊富なバリエーション

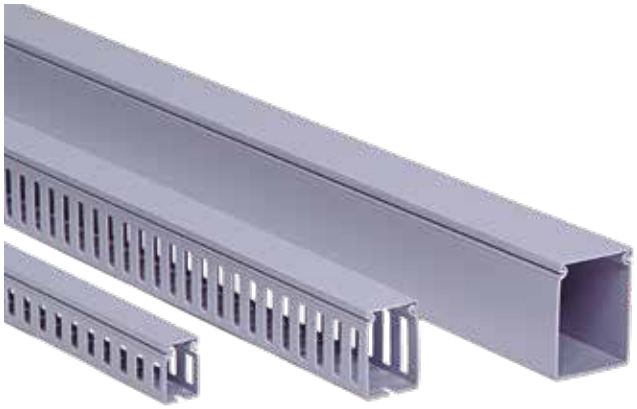

H型

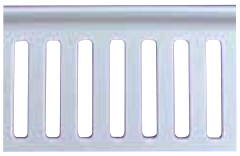

T型

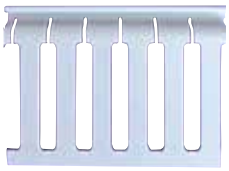

LL型

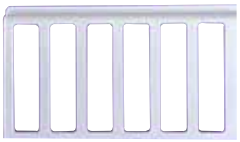

TD-①(サイズ)-②(長さ)-③(側孔形状)

TD-23～1510-20-H.T.LL.

①寸法図を参考にサイズを選定してください。

②長さは2000mmです。

③寸法図の孔形状の中から、用途に合った形状を、お選びください。

蓋のみの発注 **TD-①-②-F**

蓋のみの注文は、上記の様に、使用されるタイプの型名の③の(側孔形状)部分をFと置き換えて、ご指定ください。蓋のみの形式になります。

【物性表】(硬質塩ビ:色グレー)

項目		単位	標準値
比重	JIS K 7112	−	1.47
引張り強さ	JIS K 7113	Mpa	35以上
伸び	JIS K 7113	%	100以上
シャルピー衝撃値	JIS K 7111	KJ/㎡	8.8以上
柔軟温度	JIS K 6745	℃	73±3
ロックウェル硬度	JIS K 7203	−	112
体積固有抵抗	ASTM D 257	Ω-m	$>10^{13}$
耐電圧	JIS C 8430	mV/m	>40
誘電率		PF/m	29
比熱		J/(kg･K)	1,200
熱膨張係数			7×10^{-5}

【注文形式】

RoHS Compliant

TD-23-20-H

基本形式

サイズ
23～1015の間で選定寸法図、寸法表を参考にサイズを選定してください。

長さ指定
20：2000㎜

側面孔形状指定

【寸法図】

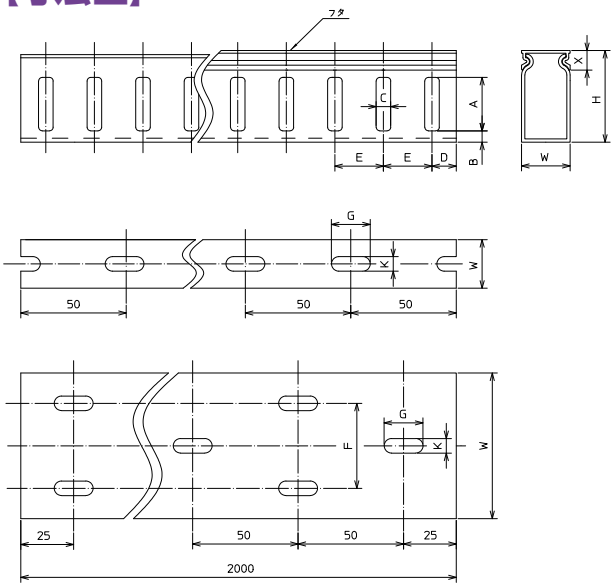

【寸法表】

形式＼寸法	W (㎜)	H (㎜)	X (㎜)	A (㎜)	B (㎜)	C (㎜)	D (㎜)	E (㎜)	F (㎜)	G (㎜)	K (㎜)	電線収納本数(目安) IV線2㎟	個/箱当り	標準価格 (税抜)
TD-23-20-H	18	25	5.5	10	6	6	10	20		12	4	20	50	840円
TD-N23-20-H	20	30	5.5	12	6	9	10	20		12	4	25	50	1,290円
TD-33-20-H	30	30	12.1	12	9	9	10	20		16	6	35	40	1,210円
TD-24-20-H	25	40	12.1	19	6	9	10	20		16	6	40	40	1,190円
TD-34-20-H	30	40	9.1	19	6	9	10	20		16	6	50	40	1,260円
TD-44-20-H	40	40	11.8	19	6	9	10	20		16	6	65	40	1,400円
TD-64-20-H	60	40	14.3	19	6	9	10	20	35	16	6	100	20	1,950円
TD-74-20-H	70	60	14	19	6	9	10	20	35	16	6	110	20	2,050円
TD-26-20-H	25	60	12.1	38	6	9	10	20		16	6	60	40	1,370円
TD-36-20-H	30	60	12.1	38	6	9	10	20		16	6	70	30	1,580円
TD-46-20-H	40	60	11.8	38	6	9	10	20		16	6	100	30	1,610円
TD-56-20-H	52	60	13.5	38	6	9	10	20		16	6	125	20	1,820円
TD-66-20-H	60	60	14.3	38	6	9	10	20	35	16	6	160	20	2,080円
TD-76-20-H	70	60	14	38	6	9	10	20	35	16	6	170	20	2,290円
TD-86-20-H	80	60	16.5	38	6	9	10	20	35	16	6	190	20	3,160円
TD-106-20-H	100	60	15	38	6	9	10	20	35	16	6	240	10	3,340円
TD-28-20-H	25	80	10.1	58	7	9	10	20		16	6	80	24	2,790円
TD-38-20-H	30	80	12.1	58	7	9	10	20		16	6	100	24	2,920円
TD-48-20-H	40	80	11.8	58	7	9	10	20		16	6	110	18	3,240円
TD-58-20-H	52	80	10.8	58	7	9	10	20		16	6	170	12	3,450円
TD-68-20-H	60	80	14.3	58	7	9	10	20	35	16	6	200	12	3,630円
TD-88-20-H	80	80	16.5	58	7	9	10	20	35	16	6	260	14	4,050円
TD-108-20-H	100	80	15	58	7	9	10	20	35	16	6	320	8	4,470円
TD-210-20-H	25	100	12.1	77	7	9	10	20		16	6	90	20	2,870円
TD-310-20-H	30	100	10.1	77	7	9	10	20		16	6	110	20	3,640円
TD-410-20-H	40	100	11.8	77	7	9	10	20		16	6	160	18	3,760円
TD-610-20-H	60	100	14.3	77	7	9	10	20	35	16	6	240	12	4,050円
TD-810-20-H	80	100	16.5	77	7	9	10	20	35	16	6	320	12	4,470円
TD-1010-20-H	100	100	15	77	7	9	10	20	40	16	6	400	6	4,870円
TD-1015-20-H	100	150	15	123	10	9	10	20	40	16	6	600	4	9,630円

【注文形式】

TD-23-20-T

- 基本形式
- サイズ：23～1015の間で選定寸法図、寸法表を参考にサイズを選定してください。
- 長さ指定：20：2000㎜
- 側面孔形状指定

【寸法図】

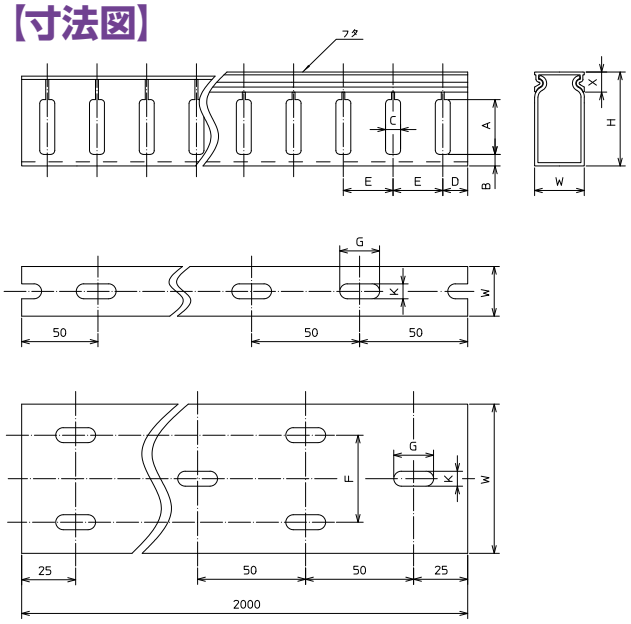

【寸法表】

寸法 / 形式	W (㎜)	H (㎜)	X (㎜)	A (㎜)	B (㎜)	C (㎜)	D (㎜)	E (㎜)	F (㎜)	G (㎜)	K (㎜)	電線収納本数(目安) IV線2㎟	個/箱当り	標準価格 (税抜)
TD-23-20-T	18	25	5.5	10	6	6	10	15		12	4	20	50	840円
TD-53-20-T	52	25	6.3	11	6	6	10	15		16	6	50	40	1,840円
TD-N23-20-T	20	30	5.5	12	6	9	10	20		16	4	25	50	1,290円
TD-33-20-T	30	30	12.1	12	9	9	10	20		16	6	35	40	1,210円
TD-24-20-T	25	40	12.1	19	6	9	10	20		16	6	40	40	1,190円
TD-34-20-T	30	40	9.1	19	6	9	10	20		16	6	50	40	1,260円
TD-44-20-T	40	40	11.8	19	6	9	10	20		16	6	65	40	1,400円
TD-64-20-T	60	40	14.3	19	6	9	10	20	35	16	6	100	20	1,950円
TD-74-20-T	70	40	14	19	6	9	10	20	35	16	6	110	20	2,050円
TD-26-20-T	25	60	12.1	38	6	9	10	20		16	6	60	40	1,370円
TD-36-20-T	30	60	12.1	38	6	9	10	20		16	6	70	30	1,580円
TD-46-20-T	40	60	11.8	38	6	9	10	20		16	6	100	30	1,610円
TD-56-20-T	52	60	13.5	38	6	9	10	20		16	6	125	20	1,820円
TD-66-20-T	60	60	14.3	38	6	9	10	20	35	16	6	160	20	2,080円
TD-76-20-T	70	60	14	38	6	9	10	20	35	16	6	170	20	2,290円
TD-86-20-T	80	60	16.5	38	6	9	10	20	35	16	6	190	20	3,160円
TD-106-20-T	100	60	15	38	6	9	10	20	35	16	6	240	10	3,340円
TD-38-20-T	30	80	12.1	58	7	9	10	20		16	6	100	24	2,920円
TD-48-20-T	40	80	11.8	58	7	9	10	20		16	6	130	18	3,240円
TD-58-20-T	52	80	10.8	58	7	9	10	20		16	6	170	12	3,450円
TD-68-20-T	60	80	14.3	58	7	9	10	20	35	16	6	200	12	3,630円
TD-88-20-T	80	80	16.5	58	7	9	10	20	35	16	6	260	14	4,050円
TD-108-20-T	100	80	15	58	7	9	10	20	35	16	6	320	8	4,470円
TD-410-20-T	40	100	11.8	77	7	15	20	30		16	6	160	18	3,760円
TD-610-20-T	60	100	14.3	77	7	15	20	30	35	16	6	240	12	4,050円
TD-810-20-T	80	100	16.5	77	7	15	20	30	35	16	6	320	12	4,470円
TD-1010-20-T	100	100	15	77	7	15	20	30	40	16	6	400	6	4,870円
TD-1015-20-T	100	100	15	77	7	15	20	30	40	16	6	600	4	9,630円

納期確認

【注文形式】

TD-26-20-LL

- 基本形式
- サイズ：26～1015の間で選定寸法図、寸法表を参考にサイズを選定してください。
- 長さ指定：20：2000㎜
- 側面孔形状指定

【寸法図】

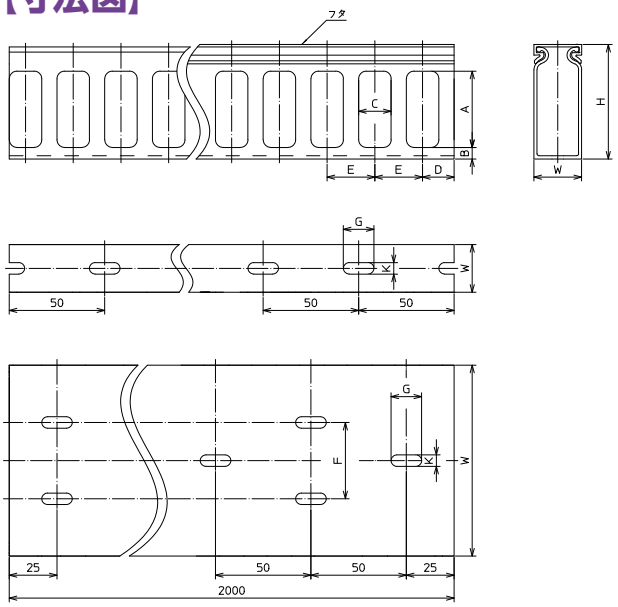

【寸法表】

形式＼寸法	W (㎜)	H (㎜)	A (㎜)	B (㎜)	C (㎜)	D (㎜)	E (㎜)	F (㎜)	G (㎜)	K (㎜)	電線収納本数(目安) IV線2㎟	個/箱当り	標準価格 (税抜)
TD-26-20-LL	25	60	40	6	17	16.5	25		16	6	60	40	1,370円
TD-36-20-LL	30	60	40	6	17	16.5	25		16	6	70	30	1,580円
TD-46-20-LL	40	60	40	6	17	16.5	25		16	6	100	30	1,610円
TD-56-20-LL	52	60	40	6	17	16.5	25		16	6	125	20	1,820円
TD-66-20-LL	60	60	40	6	17	16.5	25	35	16	6	150	20	2,080円
TD-76-20-LL	70	60	40	6	17	16.5	25	35	16	6	170	20	2,290円
TD-86-20-LL	80	60	40	6	17	16.5	25	35	16	6	190	20	3,160円
TD-106-20-LL	100	60	40	6	17	16.5	25	35	16	6	240	10	3,340円
TD-38-20-LL	30	80	58	7	17	16.5	25		16	6	100	24	2,920円
TD-48-20-LL	40	80	58	7	17	16.5	25		16	6	130	18	3,240円
TD-58-20-LL	52	80	58	7	17	16.5	25		16	6	170	12	3,450円
TD-68-20-LL	60	80	58	7	17	16.5	25	35	16	6	200	12	3,630円
TD-88-20-LL	80	80	58	7	17	16.5	25	35	16	6	260	14	4,050円
TD-108-20-LL	100	80	58	7	17	16.5	25	35	16	6	320	8	4,470円
TD-210-20-LL	25	100	77	7	17	16.5	25		16	6	100	20	2,870円
TD-310-20-LL	30	100	77	7	17	16.5	25		16	6	110	20	3,640円
TD-410-20-LL	40	100	77	7	17	16.5	25		16	6	160	18	3,760円
TD-610-20-LL	60	100	77	7	17	16.5	25	35	16	6	240	12	4,050円
TD-810-20-LL	80	100	77	7	17	16.5	25	35	16	6	320	12	4,470円
TD-1010-20-LL	100	100	77	7	17	16.5	25	40	16	6	400	6	4,870円
TD-1015-20-LL	100	150	77	57	17	16.5	25	40	16	6	600	4	9,630円