BOXTM-2002 M3.5ネジ端子台 20極

RoHS Compliant

IP67 AC/DC 600V 15A 2mm2 端子台上下同極

形式	端子台	質量	標準価格(税抜)
BOXTM-2002	20極(M3.5)	約697g	6,300円

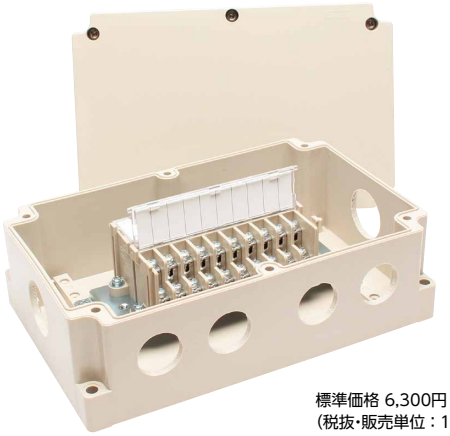

標準価格 6,300円 / 個
(税抜・販売単位：1)

【寸法図】

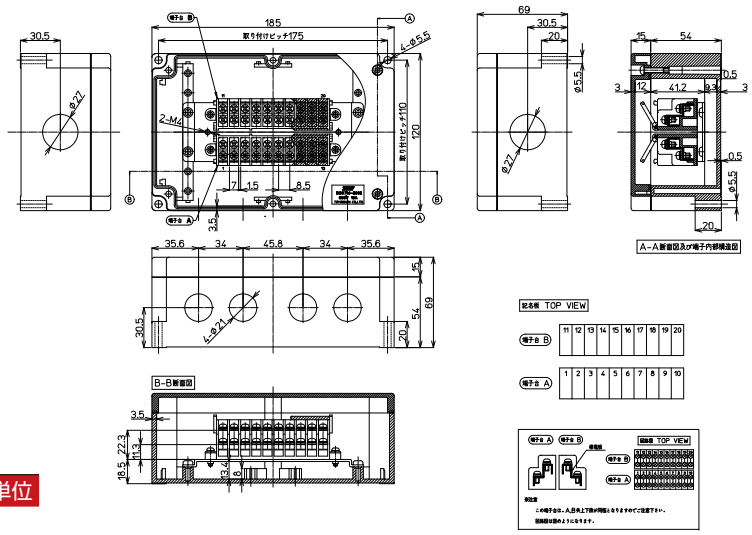

適合ショートバー

形式	極数	質量	標準価格(税抜)	販売単位
BB8.5-2		約1.1g	85円	1
BB8.5-4		約2.2g	124円	1
BB8.5-8		約4.6g	174円	1
BB8.5-10		約5.9g	205円	1

適合圧着端子

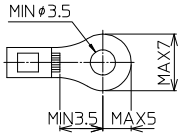

BOXTM-2003

RoHS Compliant

IP67

形式	端子台	質量	標準価格(税抜)
BOXTM-2003	–	約476g	3,900円

標準価格 3,900円 / 個
(税抜・販売単位：1)
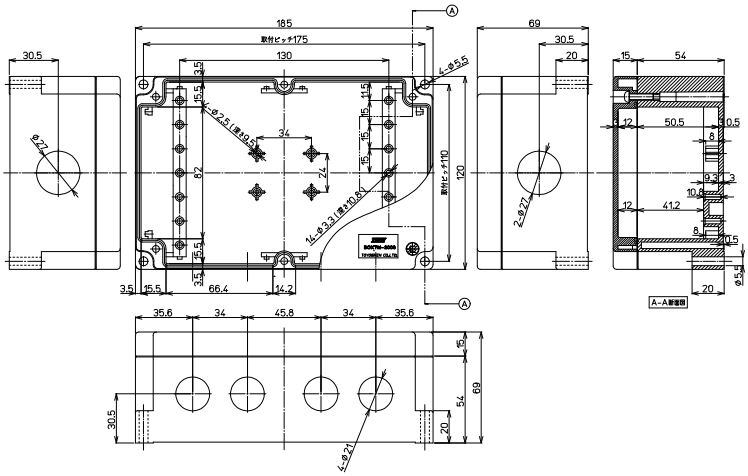
【寸法図】