BOXTH-3□□-□

RoHS Compliant

IP67

2点留め用金具(別売、2枚使用)

NTB-KC　標準価格 53円/個
(税抜・販売単位:1)

【形式構成】

BOXTH-3□□-□

フタ高さ
L…低
H…高

フタ種別
B…不透明
C…クリアスモーク

端子台
A…端子台あり
無…端子台なし

形式	端子台	フタ高さ	フタ種別	質量	標準価格(税抜)
BOXTH-3LB-A	36極(M3.5)	低	不透明	約1,115g	8,940円
BOXTH-3LB	−			約710g	4,010円
BOXTH-3LC	−		クリアスモーク	約664g	5,040円
BOXTH-3HB	−	高	不透明	約777g	4,580円
BOXTH-3HC	−		クリアスモーク	約726g	6,080円

※呼び径4×10Lタッピンネジ2本付属(端子台内蔵タイプにはタッピンネジは付属しません)

【寸法図】

● 内部

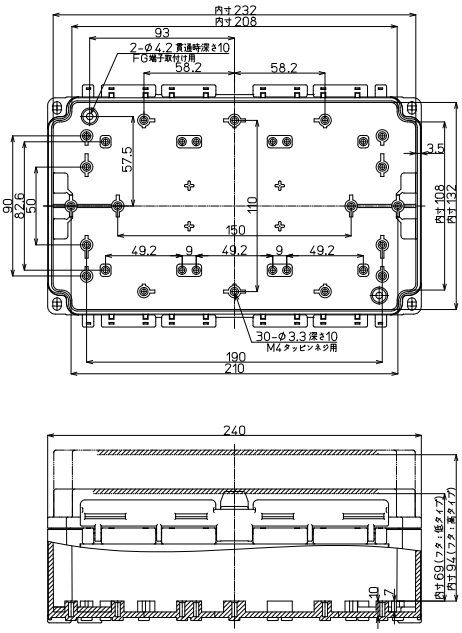

● 外部

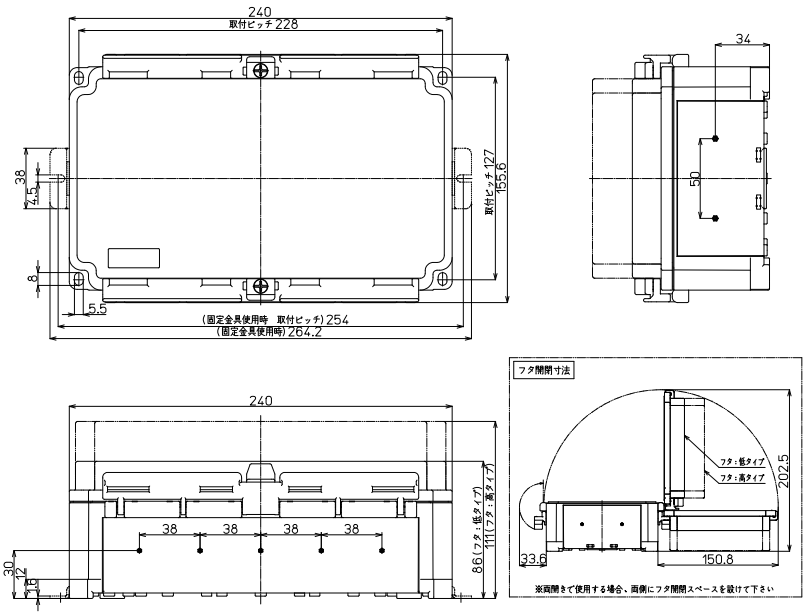

端子台(36極)内蔵タイプ
BOXTH-3LB-A

IP67　AC/DC 600V　15A 2mm2　端子台 上下同極

【寸法図】

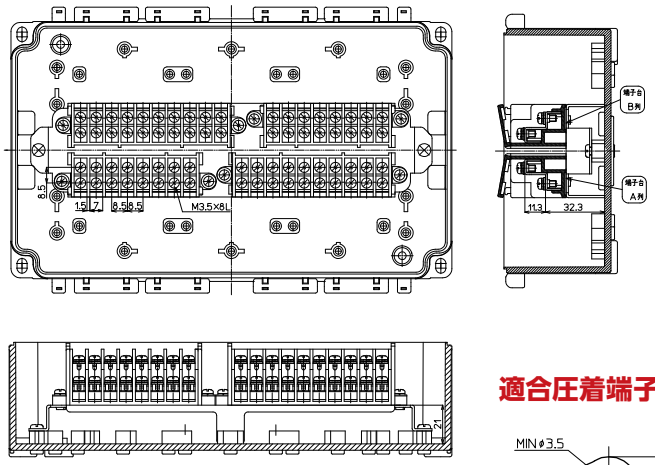

適合ショートバー

形式	極数	質量	標準価格(税抜)	販売単位
BB8.5-2		約1.1g	85円	1
BB8.5-4		約2.2g	124円	1
BB8.5-8		約4.6g	174円	1
BB8.5-10		約5.9g	205円	1
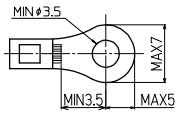
適合圧着端子