C16X-DT1N(ヒューズ付き)

RoHS Compliant

NPN PNP COM IEC35レール

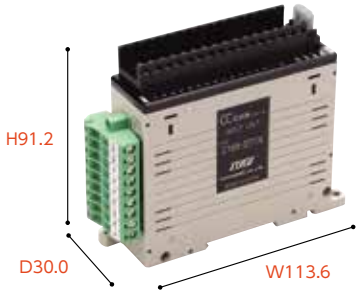

標準価格 29,610円 / 個
(税抜・販売単位:1)

【仕様】

● 入力

入力点数		16点
絶縁方式		フォトカプラ絶縁
定格入力電圧		DC24V
定格入力電流		約5mA
使用電圧範囲		DC19.2～26.4V(リップル率5%以内)
ON電圧/ON電流		15V以上 / 3mA以上
OFF電圧/OFF電流		3V以下 / 0.5mA以下
入力抵抗		約4.7kΩ
入力形式		シンク、ソース共用タイプ
応答時間	ON→OFF	0.2ms以下(DC24V時)
	OFF→ON	0.2ms以下(DC24V時)

コモン方式 /占有局数		16点1コモン / 1局32点割付(16点使用)
I/Oユニット電源	(電圧)	DC20.4～26.4V(リップル率5%以内)
	(電流)	40mA以下(DC24V、全点ON時)
ノイズ耐量		DCタイプのノイズ電圧±900Vp-p、ノイズ幅1μs、ノイズ周波数45Hz、ノイズシュミレータによる
耐電圧		DC外部端子一括 - アース間 AC500V 1分間
絶縁抵抗		DC外部端子一括 - アース間 DC500V 絶縁抵抗計にて10MΩ以上
質量		約145g
外部接続方式		9極2ピースコネクタ(伝送路、ユニット電源端子、I/O電源端子、COM1、COM2)

【回路図】

● 入力

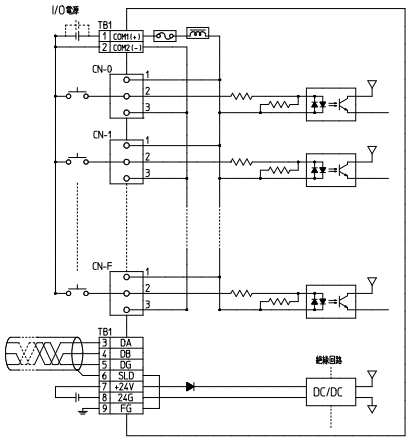

C32X-DT1N(ヒューズ付き)

RoHS Compliant

NPN PNP COM IEC35レール

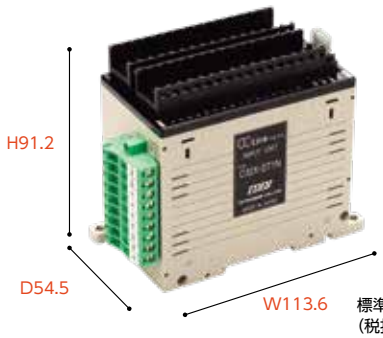

標準価格 43,810円 / 個
(税抜・販売単位:1)

【仕様】

● 入力

入力点数		32点
絶縁方式		フォトカプラ絶縁
定格入力電圧		DC24V
定格入力電流		約5mA
使用電圧範囲		DC19.2～26.4V(リップル率5%以内)
ON電圧/ON電流		15V以上 / 3mA以上
OFF電圧/OFF電流		3V以下 / 0.5mA以下
入力抵抗		約4.7kΩ
入力形式		シンク、ソース共用タイプ
応答時間	ON→OFF	0.2ms以下(DC24V時)
	OFF→ON	0.2ms以下(DC24V時)

コモン方式 /占有局数		32点1コモン / 1局32点割付
I/Oユニット電源	(電圧)	DC20.4～26.4V(リップル率5%以内)
	(電流)	60mA以下(DC24V、全点ON時)
ノイズ耐量		DCタイプのノイズ電圧±900Vp-p、ノイズ幅1μs、ノイズ周波数45Hz、ノイズシュミレータによる
耐電圧		DC外部端子一括 - アース間 AC500V 1分間
絶縁抵抗		DC外部端子一括 - アース間 DC500V 絶縁抵抗計にて10MΩ以上
質量		約210g
外部接続方式		9極2ピースコネクタ(伝送路、ユニット電源端子、I/O電源端子、COM1、COM2)

【回路図】
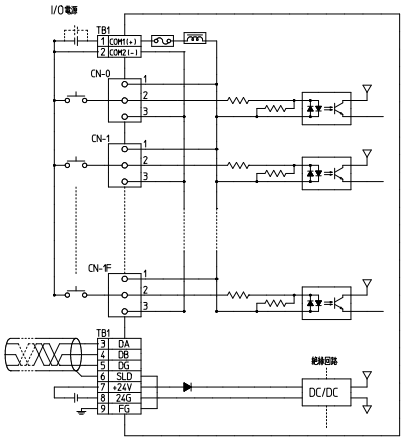
● 入力