PCX・PCXVシリーズ

スプリング　3.5mm 端子台ピッチ　IEC35レール　止め金具不要

(横型)
PCXシリーズ

(縦型)
PCXVシリーズ

【特長】

- 3.5mmピッチのスプリングロック式端子台を採用する事で業界最小サイズを実現
- スプリングロック式により増し締めの必要がなくメンテナンスフリー
- コネクタから端子台へは1対1で結線されており、実装コネクタも多数ご用意
- レールに対し横向きに取付けるPCXシリーズと縦向きに取付ける事で更に省スペース化を実現出来るPCXVシリーズの2種類をラインアップ
- 独自のロック機能により止め金具不要でIEC35mmレールに取付け可能
- 結線バネの開閉はボタン式で、+/−どちらのドライバーでも操作可能

【材質】

端子台	ナイロン(グレー)　UL94V-0
導電板	銅合金(Snメッキ)
ボタン	ナイロン(オレンジ)　UL94V-0
スプリング	SUS
ケース	強化PBT(アイボリー)　UL94V-0
ロックボタン	POM(イエロー)
基板	ガラエポ t=1.6

特長

端子台の結線方法

チェック端子孔

注意！

チェック孔にはφ2以下のピンを接触させて導通チェックなどにご使用ください。無理に押し込み保持させようとすると故障の原因となりますのでご注意ください。

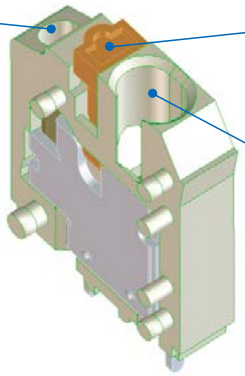

電線挿入孔

注意！

被覆外径φ3.2以上の電線は使用できません。

結線バネ開閉用ボタン

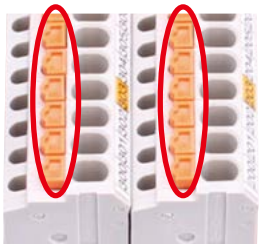

このボタンを押す事で結線用バネが開閉できます。開閉作業は － ＋ どちらのドライバーを使用してもボタン操作が可能です。

● フェルールを使用した場合

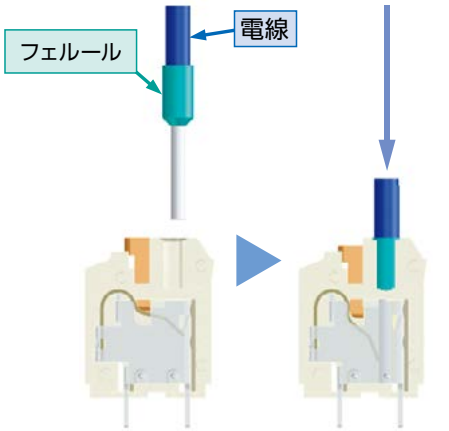

初期状態　　端子に挿し込み結線完了

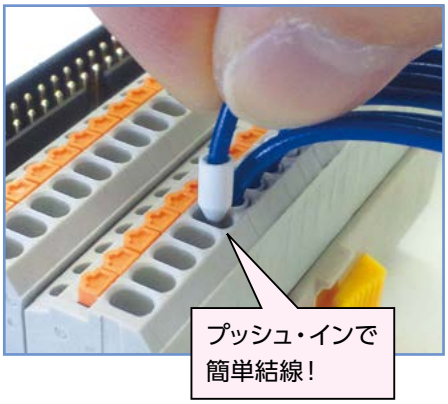

圧着工具（P442、443参照）

形式: TA-540
適応電線サイズ0.14㎟～16㎟
AWG26～AWG5

形式: TA-210
適応電線サイズ0.08㎟～0.34㎟
AWG28～AWG22

● ストリップ電線を使用した場合

ストリップ電線接続方法

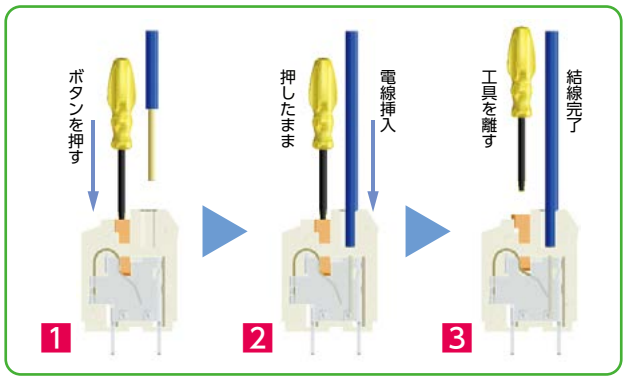

ストリップ電線の取外し方法

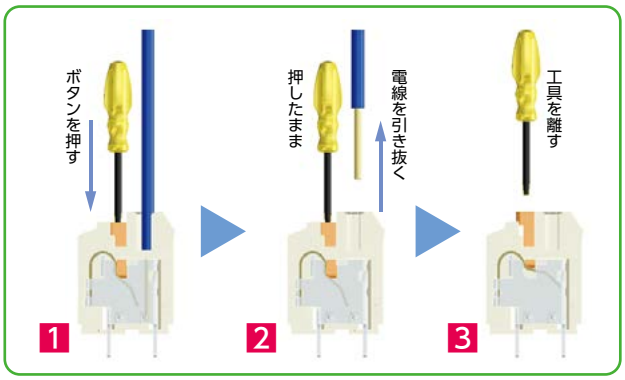

特長

IEC (DIN) レールへの着脱方法

● 取付け方法

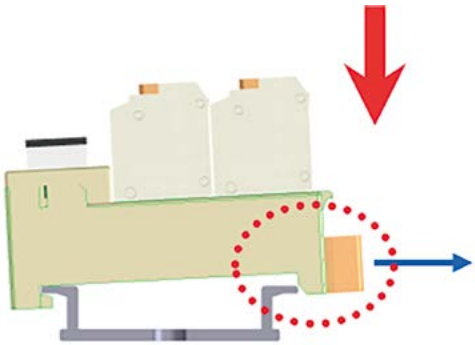

ロックボタンが付いていない方をIEC35mmレールの
端面に引っ掛ける。

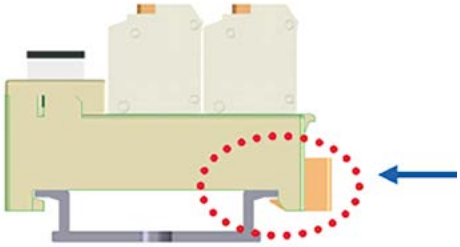

取付け完了

● 取外し方法

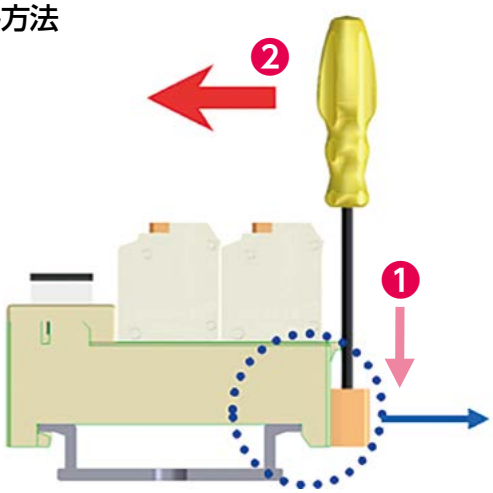

工具をツメに差し込む

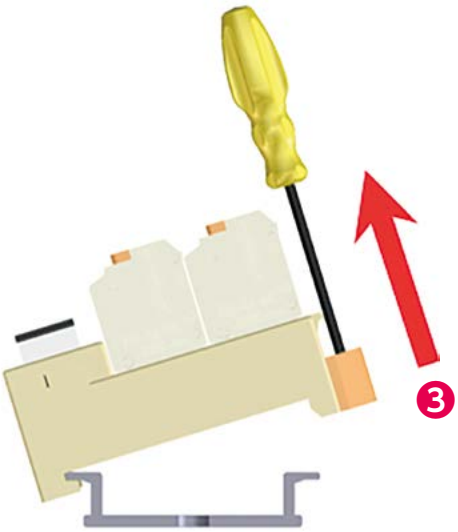

取外し完了

IEC (DIN) レール取付け後の移動方法

ボタンを押す

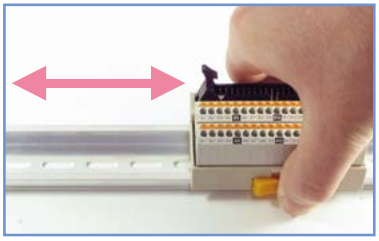

レールロックが解除され
ユニットが移動可能

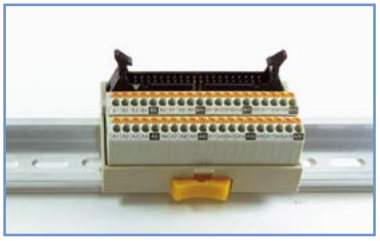

ボタンを離して固定完了！

注意！

ボタンを押さずに無理に製品をスライドさせますと
レールに傷が付く事がありますのでご注意ください。

PCX-1□20-□ / PCXV-1□20-□

スプリング | 3.5mm 端子台ピッチ | IEC35レール | 止め金具不要

【形式構成】

PCX□-1□20-□

- 取付け方向
  - 無…横型
  - V…縦型
- 搭載コネクタ
  - H…MIL/ヒロセ電機
  - T…MIL/オムロン
  - J…MIL/日本航空電子工業(PCXのみ)
- 記名タイプ
  - 無…(A・B連番)
  - M…(1～数字連番)

【寸法図】

PCX-1□20-□

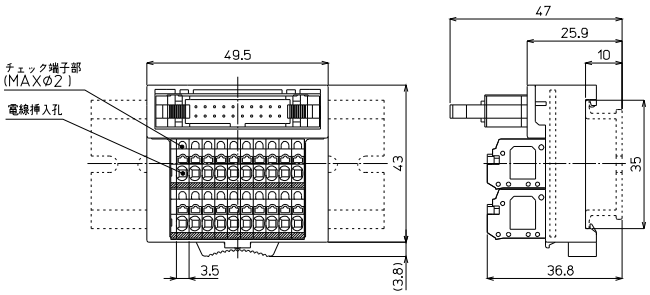

PCXV-1□20-□

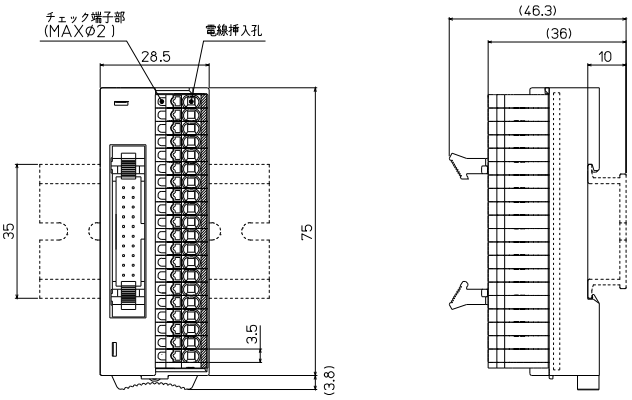

形　　式	搭載コネクタメーカー/形式	海外規格	質量	標準価格(税抜)
PCX-1H20 PCX-1H20-M	ヒロセ電機：HIF3BA-20PA-2.54DSA (63)	UL/cUL,TÜV UL/cUL,TÜV	約50g	3,150円
PCXV-1H20 PCXV-1H20-M		UL/cUL,TÜV UL/cUL,TÜV		3,150円
PCX-1T20 PCX-1T20-M	オムロン：XG4A-2031	UL/cUL,TÜV UL/cUL,TÜV		3,150円
PCXV-1T20 PCXV-1T20-M		UL/cUL,TÜV UL/cUL,TÜV		3,150円
PCX-1J20 PCX-1J20-M	日本航空電子工業：PS-20PE-D4T1-LP1	TÜV TÜV		3,150円

【一般仕様】

定格絶縁電圧	AC DC125V
定格通電電流	1A
絶縁抵抗	100MΩ以上 DC500Vメガ
耐電圧	AC500V / 1分間
周囲温度	−15℃～+60℃ (氷結又は結露しないこと)
相対湿度	45～85%

適合電線

フェルール
0.14㎟～0.75㎟
AWG26～AWG18
DIN46228-4準拠

単線
φ0.3～φ1.3

より線
0.08㎟～1.5㎟
AWG28～AWG16

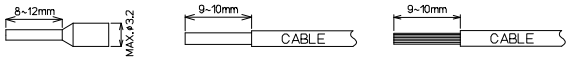

※注意：単線・より線の絶縁被覆外径φ3.2以上の電線は使用できません。
フェルール(棒圧着端子)の使用方法は各メーカーの指示に従うこと。

※接続ケーブルはP706参照

【記名板・結線図】

PCX-1□20

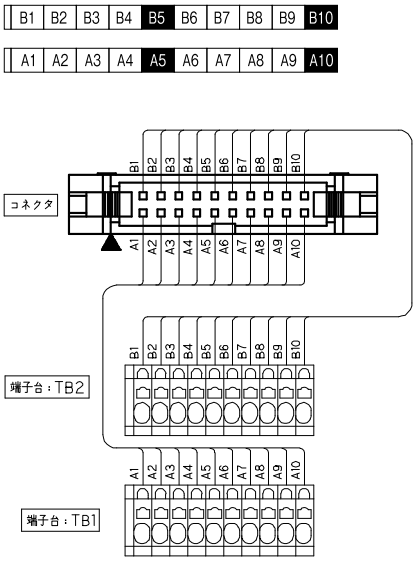

PCX-1□20-M

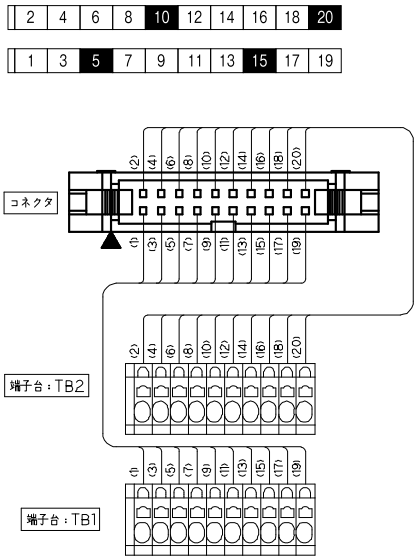

PCXV-1□20

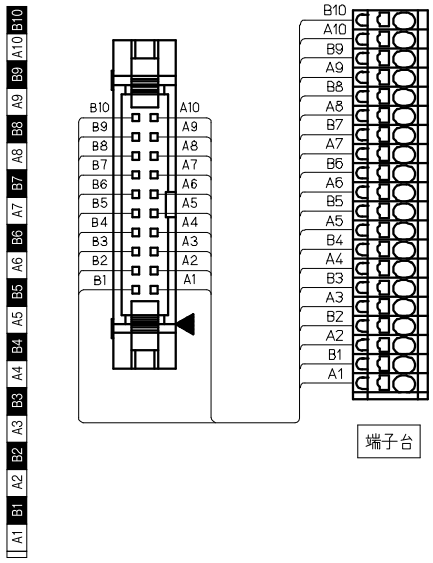

PCXV-1□20-M

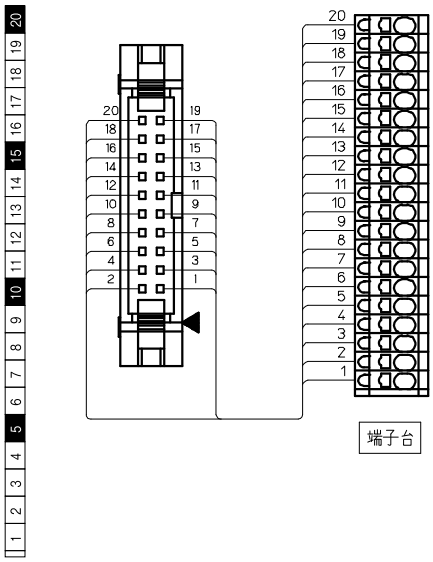

PCX-1□26-□

スプリング | 3.5mm 端子台ピッチ | IEC35レール | 止め金具不要

【形式構成】

PCX-1□26-□

搭載コネクタ
H…MIL/ヒロセ電機
T…MIL/オムロン
J…MIL/日本航空電子工業

記名タイプ
無…(A・B連番)
M…(1～数字連番)

【寸法図】

PCX-1□26-□

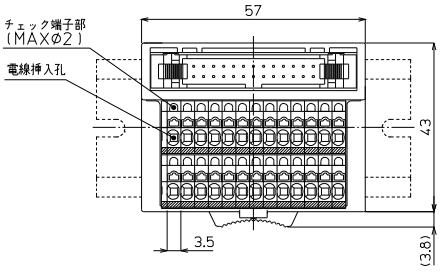

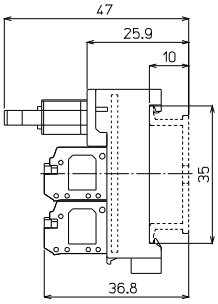

形　　式	搭載コネクタメーカー/形式	海外規格	質量	標準価格(税抜)
PCX-1H26 PCX-1H26-M	ヒロセ電機：HIF3BA-26PA-2.54DSA (71)	UL/cUL,TÜV UL/cUL,TÜV	約60g	3,560円
PCX-1T26 PCX-1T26-M	オムロン：XG4A-2631	UL/cUL,TÜV UL/cUL,TÜV		
PCX-1J26 PCX-1J26-M	日本航空電子工業：PS-26PE-D4T1-LP1	TÜV TÜV		

【一般仕様】

定格絶縁電圧	AC DC125V
定格通電電流	1A
絶縁抵抗	100MΩ以上 DC500Vメガ
耐電圧	AC500V / 1分間
周囲温度	−15℃～+60℃ (氷結又は結露しないこと)
相対湿度	45～85%

適合電線

フェルール
0.14㎟～0.75㎟
AWG26～AWG18
DIN46228-4準拠

単線
φ0.3～φ1.3

より線
0.08㎟～1.5㎟
AWG28～AWG16

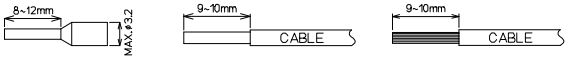

※注意：単線・より線の絶縁被覆外径φ3.2以上の電線は使用できません。
フェルール(棒圧着端子)の使用方法は各メーカーの指示に従うこと。

【記名板・結線図】

PCX-1□26

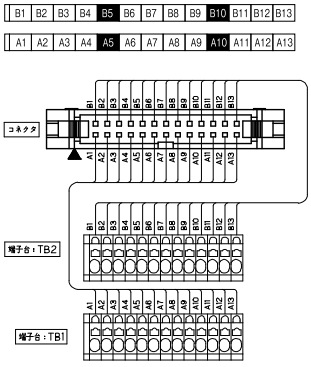

PCX-1□26-M

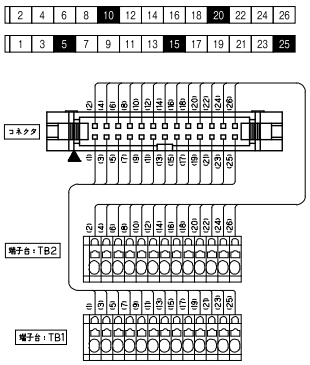

※接続ケーブルはP706参照

PCX-1□34-□

スプリング | 3.5mm 端子台ピッチ | IEC35レール | 止め金具不要

【形式構成】

PCX-1□34-□

搭載コネクタ
H…MIL/ヒロセ電機
T…MIL/オムロン
J…MIL/日本航空電子工業

記名タイプ
無…(A・B連番)
M…(1～数字連番)

【寸法図】

PCX-1□34-□

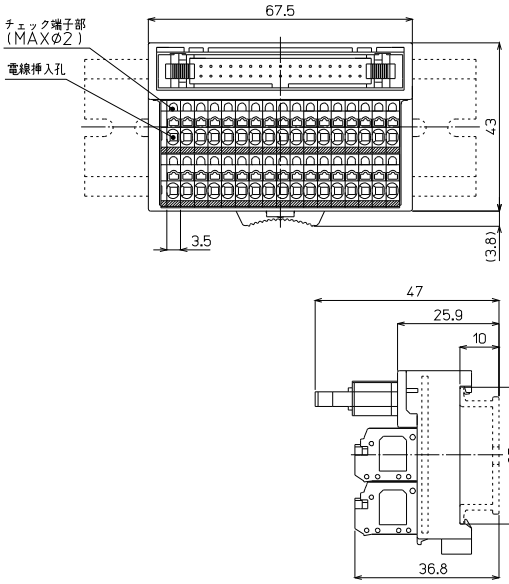

形　　式	搭載コネクタメーカー/形式	海外規格	質量	標準価格(税抜)
PCX-1H34	ヒロセ電機：HIF3BA-34PA-2.54DSA (71)	UL/cUL,TÜV	約73g	4,010円
PCX-1H34-M		UL/cUL,TÜV		
PCX-1T34	オムロン：XG4A-3431	UL/cUL,TÜV		
PCX-1T34-M		UL/cUL,TÜV		
PCX-1J34	日本航空電子工業：PS-34PE-D4T1-LP1	TÜV		
PCX-1J34-M		TÜV		

【一般仕様】

定格絶縁電圧	AC DC125V
定格通電電流	1A
絶縁抵抗	100MΩ以上 DC500Vメガ
耐電圧	AC500V / 1分間
周囲温度	−15℃～+60℃ (氷結又は結露しないこと)
相対湿度	45～85%

適合電線

フェルール
0.14㎟～0.75㎟
AWG26～AWG18
DIN46228-4準拠

単線
φ0.3～φ1.3

より線
0.08㎟～1.5㎟
AWG28～AWG16

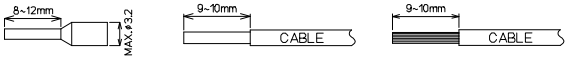

※注意：単線・より線の絶縁被覆外径φ3.2以上の電線は使用できません。
フェルール(棒圧着端子)の使用方法は各メーカーの指示に従うこと。

【記名板・結線図】

PCX-1□34

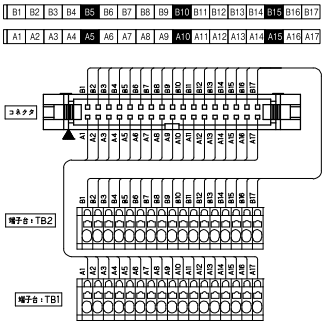

PCX-1□34-M

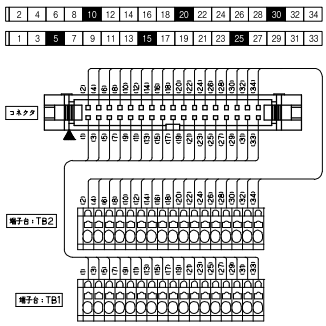

※接続ケーブルはP706参照

PCX-1□40-□ / PCXV-1□40-□

スプリング　3.5㎜ 端子台ピッチ　IEC35レール　止め金具不要

【形式構成】

PCX□-1□40-□

取付け方向
無…横型
V…縦型

搭載コネクタ
H…MIL/ヒロセ電機
T…MIL/オムロン
J…MIL/日本航空電子工業(PCXのみ)

記名タイプ
無…(A・B連番)
M…(1～数字連番)

【寸法図】

PCX-1□40-□

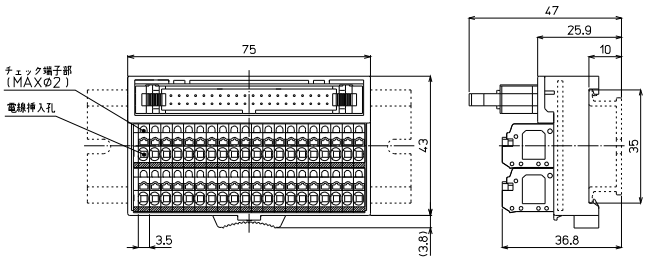

PCXV-1□40-□

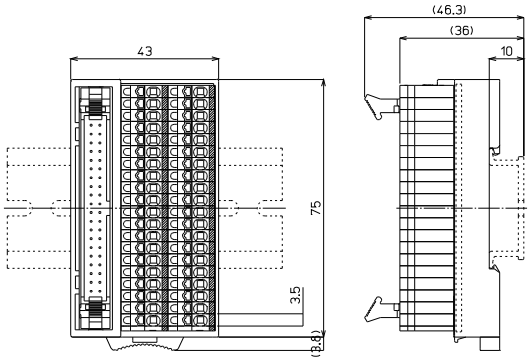

形　　式	搭載コネクタメーカー/形式	海外規格	質量	標準価格(税抜)
PCX-1H40 PCX-1H40-M	ヒロセ電機：HIF3BA-40PA-2.54DSA (71)	UL/cUL,TÜV UL/cUL,TÜV	約83g	4,390円
PCXV-1H40 PCXV-1H40-M		UL/cUL,TÜV UL/cUL,TÜV		4,480円
PCX-1T40 PCX-1T40-M	オムロン：XG4A-4031	UL/cUL,TÜV UL/cUL,TÜV		4,390円
PCXV-1T40 PCXV-1T40-M		UL/cUL,TÜV UL/cUL,TÜV		4,480円
PCX-1J40 PCX-1J40-M	日本航空電子工業：PS-40PE-D4T1-LP1	TÜV TÜV		4,390円

【一般仕様】

定格絶縁電圧	AC DC125V
定格通電電流	1A
絶縁抵抗	100MΩ以上 DC500Vメガ
耐電圧	AC500V / 1分間
周囲温度	−15℃～+60℃ (氷結又は結露しないこと)
相対湿度	45～85%

適合電線

フェルール
0.14㎟～0.75㎟
AWG26～AWG18
DIN46228-4準拠

単線
φ0.3～φ1.3

より線
0.08㎟～1.5㎟
AWG28～AWG16

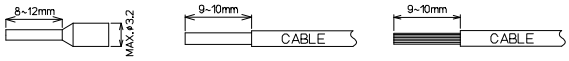

※注意：単線・より線の絶縁被覆外径φ3.2以上の電線は使用できません。
フェルール(棒圧着端子)の使用方法は各メーカーの指示に従うこと。

※接続ケーブルはP706参照

【記名板・結線図】

PCX-1□40

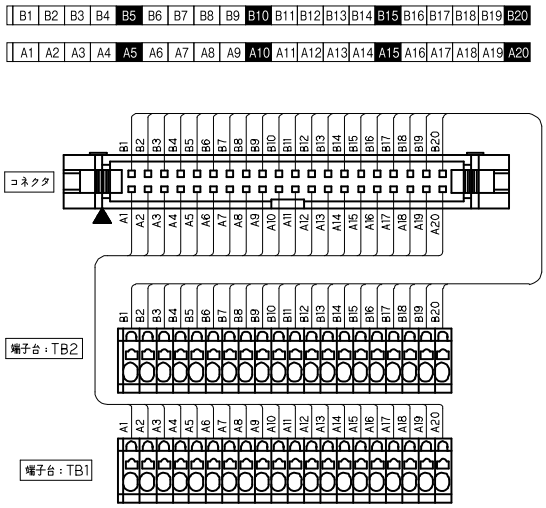

PCX-1□40-M

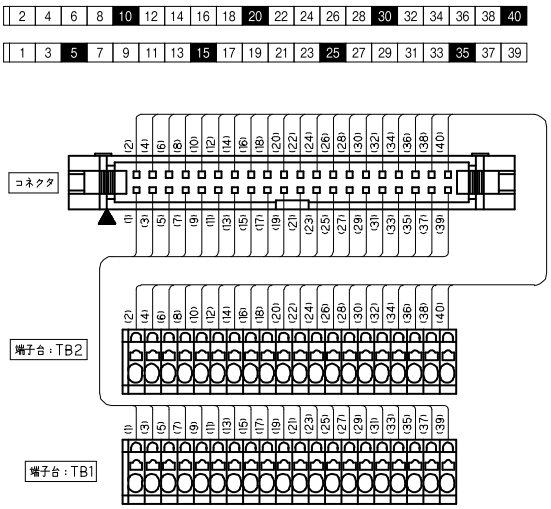

PCXV-1□40

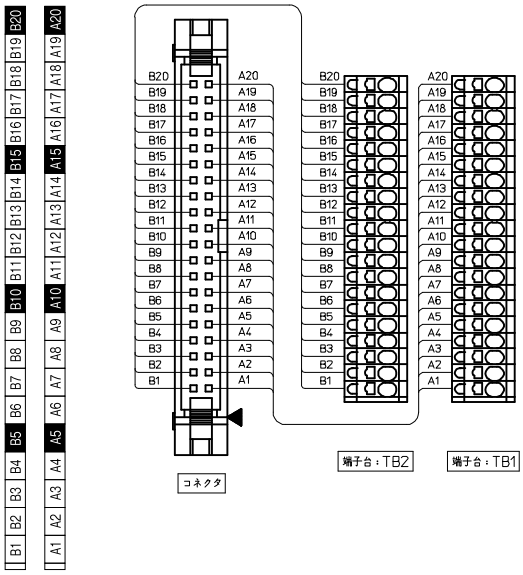

PCXV-1□40-M

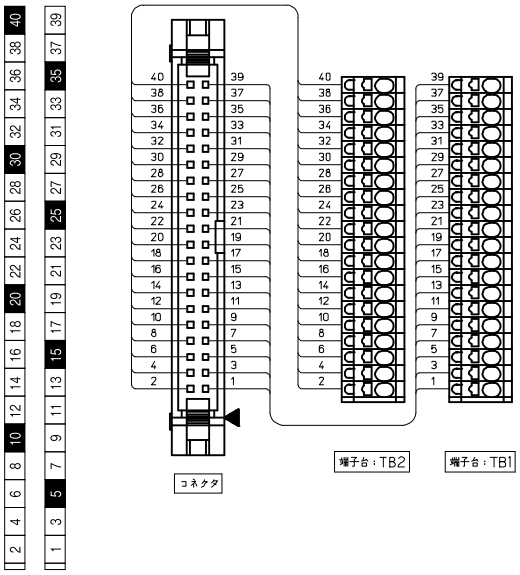

PCX-1□50-□

スプリング | 3.5mm 端子台ピッチ | IEC35レール | 止め金具不要

【形式構成】

PCX-1□50-□

搭載コネクタ
H…MIL/ヒロセ電機
T…MIL/オムロン
J…MIL/日本航空電子工業

記名タイプ
無…(A・B連番)
M…(1～数字連番)

【寸法図】

PCX-1□50-□

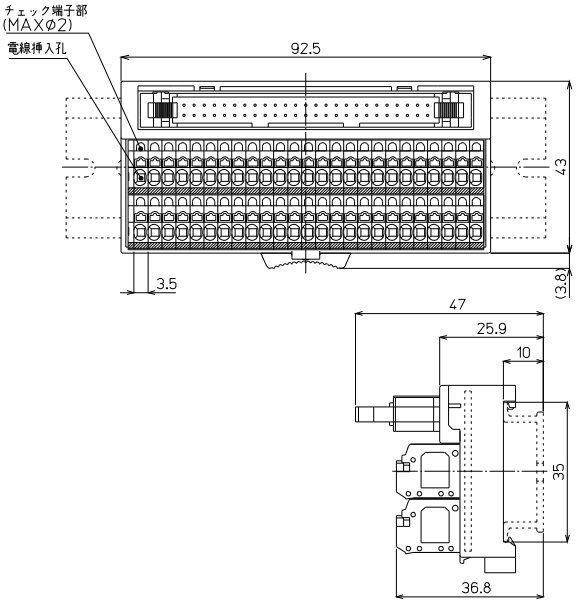

形　　式	搭載コネクタメーカー/形式	海外規格	質量	標準価格(税抜)
PCX-1H50 PCX-1H50-M	ヒロセ電機：HIF3BA-50PA-2.54DSA (71) キー溝2箇所	UL/cUL,TÜV UL/cUL,TÜV	約100g	5,460円
PCX-1T50 PCX-1T50-M	オムロン：XG4A-5031 キー溝1箇所	UL/cUL,TÜV UL/cUL,TÜV		
PCX-1J50 PCX-1J50-M	日本航空電子工業：PS-50PE-D4T1-LP1 キー溝2箇所	TÜV TÜV		
PCX-1H50(1) PCX-1H50(1)-M (※受注生産品)	ヒロセ電機：HIF3BB-50PA-2.54DSA (71) キー溝1箇所	UL/cUL,TÜV UL/cUL,TÜV	約100g	6,010円

【一般仕様】

定格絶縁電圧	AC DC125V
定格通電電流	1A
絶縁抵抗	100MΩ以上 DC500Vメガ
耐電圧	AC500V / 1分間
周囲温度	−15℃～+60℃ (氷結又は結露しないこと)
相対湿度	45～85%

【記名板・結線図】

PCX-1□50

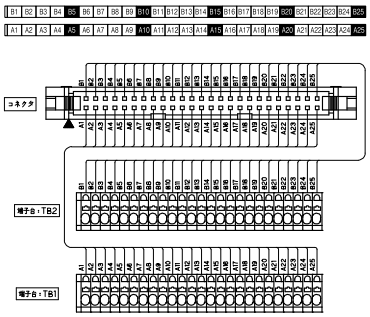

PCX-1□50-M

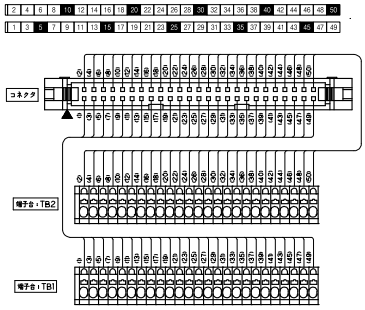

適合電線

フェルール
0.14㎟～0.75㎟
AWG26～AWG18
DIN46228-4準拠

単線
φ0.3～φ1.3

より線
0.08㎟～1.5㎟
AWG28～AWG16

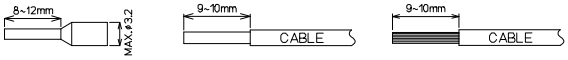

※注意：単線・より線の絶縁被覆外径φ3.2以上の電線は使用できません。
フェルール(棒圧着端子)の使用方法は各メーカーの指示に従うこと。

※接続ケーブルはP706参照

PCX-4F40 / PCXV-4F40

TÜVRheinland RoHS Compliant

スプリング | 3.5mm 端子台ピッチ | IEC35レール | 止め金具不要

【形式構成】

PCX□-4F40

取付け方向
無…横型
V…縦型

【寸法図】

PCX-4F40

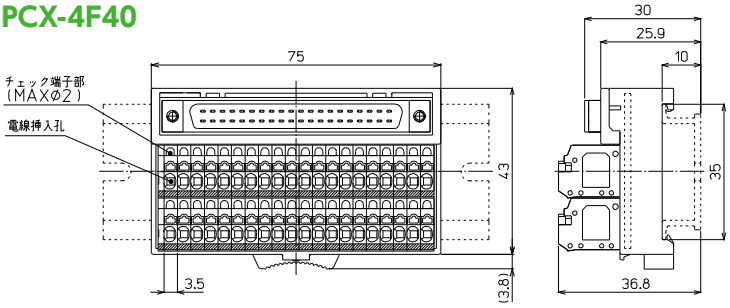

PCXV-4F40

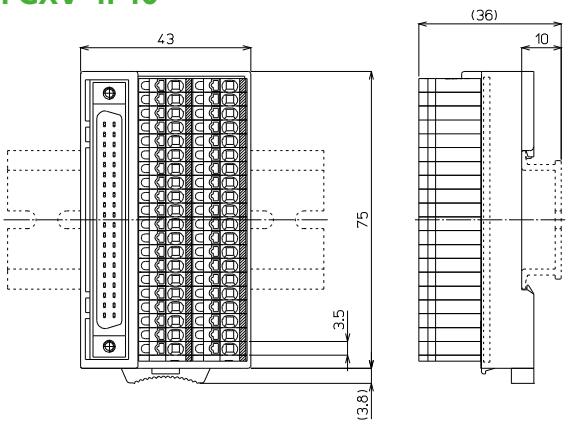

形　　式	搭載コネクタメーカー/形式	海外規格	質量	標準価格(税抜)
PCX-4F40	タイコエレクトロニクス:1747053-1	TÜV	約85g	4,910円
PCXV-4F40		TÜV		4,990円

【一般仕様】

定格絶縁電圧	AC DC125V
定格通電電流	1A
絶縁抵抗	100MΩ以上 DC500Vメガ
耐電圧	AC500V / 1分間
周囲温度	−15℃〜+60℃ (氷結又は結露しないこと)
相対湿度	45〜85%

【記名板・結線図】

PCX-4F40

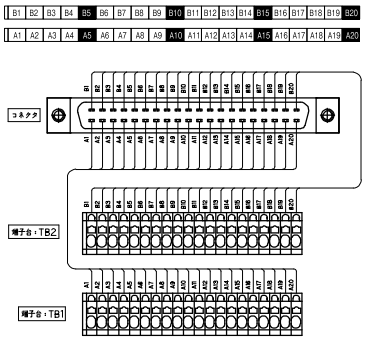

PCXV-4F40

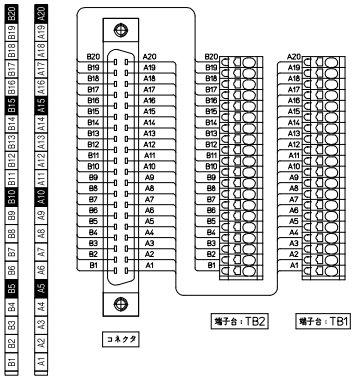

※接続ケーブルはP706参照

適合電線

フェルール
0.14㎟〜0.75㎟
AWG26〜AWG18
DIN46228-4準拠

単線
φ0.3〜φ1.3

より線
0.08㎟〜1.5㎟
AWG28〜AWG16

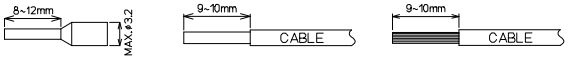

※注意:単線・より線の絶縁被覆外径φ3.2以上の電線は使用できません。
フェルール(棒圧着端子)の使用方法は各メーカーの指示に従うこと。

PCX-2M□□

スプリング | 3.5㎜ 端子台ピッチ | IEC35レール | 止め金具不要

【形式構成】

PCX-2M□□

極数	コネクタ端子形状
20…20極	A…オス
34…34極	B…メス
50…50極	

【寸法図】

PCX-2M□□

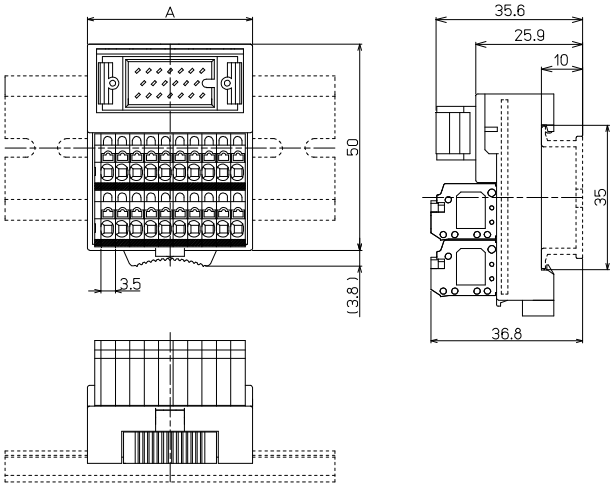

形　式	A寸法
PCX-2M20A	40
PCX-2M20B	40
PCX-2M34A	64
PCX-2M34B	64
PCX-2M50A	92.5
PCX-2M50B	92.5

形　式	搭載コネクタメーカー/形式	海外規格	質量	標準価格(税抜)
PCX-2M20A	本多通信工業:MR-20RMD2 (+)（オス）	TÜV	約51g	3,790円
PCX-2M20B	本多通信工業:MR-20RFD2 (+)（メス）	TÜV	約53g	3,990円
PCX-2M34A	本多通信工業:MR-34RMD2 (+)（オス）	TÜV	約78g	4,990円
PCX-2M34B	本多通信工業:MR-34RFD2 (+)（メス）	TÜV	約80g	5,220円
PCX-2M50A	本多通信工業:MR-50RMD2 (+)（オス）	TÜV	約110g	7,270円
PCX-2M50B	本多通信工業:MR-50RFD2 (+)（メス）	TÜV	約115g	7,670円

【一般仕様】

定格絶縁電圧	AC DC125V
定格通電電流	1A
絶縁抵抗	100MΩ以上 DC500Vメガ
耐電圧	AC500V / 1分間
周囲温度	−15℃〜+60℃ (氷結又は結露しないこと)
相対湿度	45〜85%

適合電線

フェルール
0.14㎟〜0.75㎟
AWG26〜AWG18
DIN46228-4準拠

単線
φ0.3〜φ1.3

より線
0.08㎟〜1.5㎟
AWG28〜AWG16

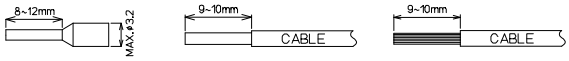

※注意：単線・より線の絶縁被覆外径φ3.2以上の電線は使用できません。
フェルール(棒圧着端子)の使用方法は各メーカーの指示に従うこと。

※接続ケーブルはP706参照

【記名板・結線図】

PCX-2M20A

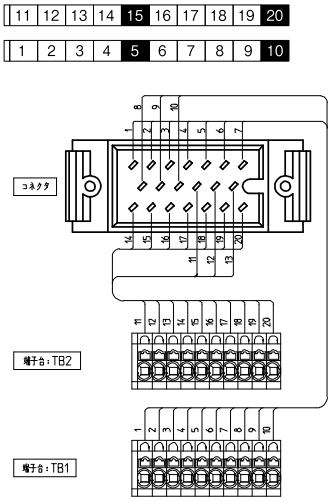

PCX-2M20B

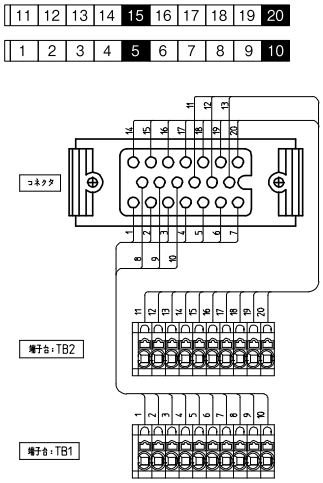

PCX-2M34A

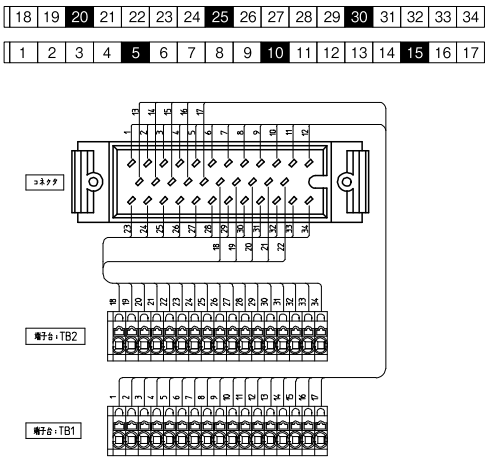

PCX-2M34B

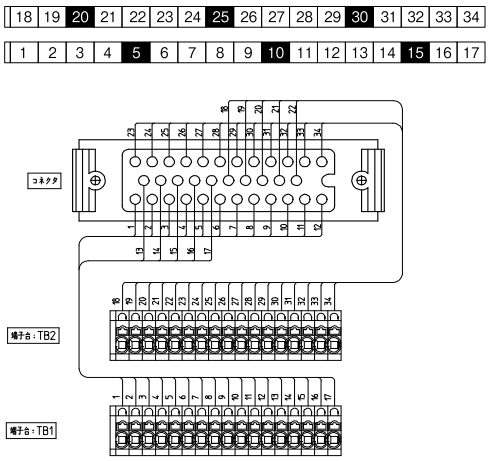

PCX-2M50A

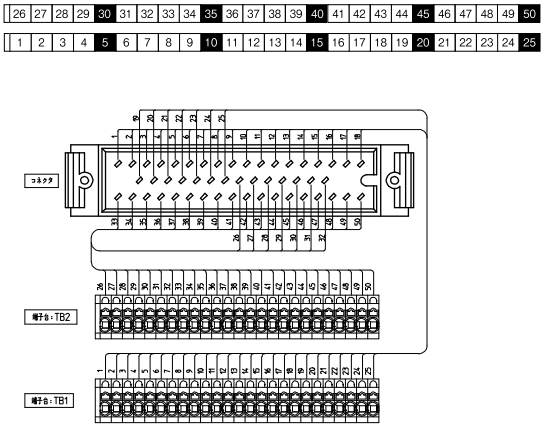

PCX-2M50B

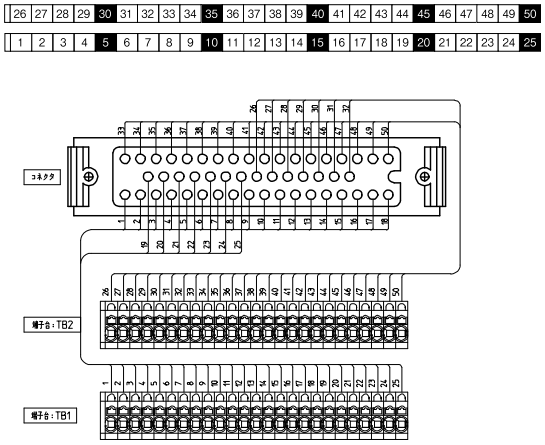

PCX-3H□□

スプリング | 3.5mm 端子台ピッチ | IEC35レール | 止め金具不要

【形式構成】

PCX-3H□□

極数
25…25極
37…37極

コネクタ端子形状
A…オス
B…メス

【寸法図】

PCX-3H□□

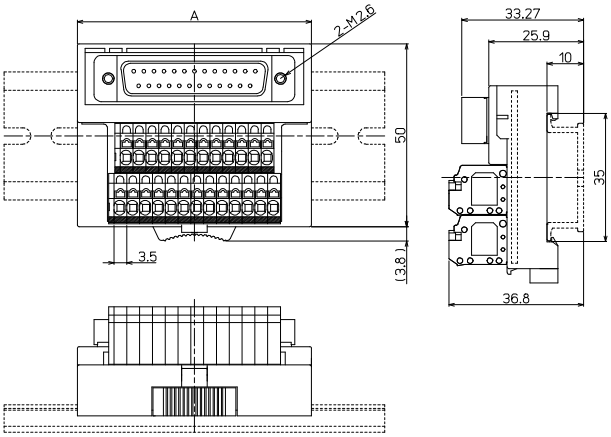

形　式	A寸法
PCX-3H25A	64
PCX-3H25B	64
PCX-3H37A	76
PCX-3H37B	76

形　式	搭載コネクタメーカー/形式	海外規格	質量	標準価格(税抜)
PCX-3H25A	ヒロセ電機：SDBB-25P (55)（オス）	TÜV	約74g	4,700円
PCX-3H25B	ヒロセ電機：SDBB-25S (55)（メス）	TÜV	約75g	4,850円
PCX-3H37A	ヒロセ電機：SDCB-37P (55)（オス）	TÜV	約96g	7,110円
PCX-3H37B	ヒロセ電機：SDCB-37S (55)（メス）	TÜV	約98g	7,310円

【一般仕様】

定格絶縁電圧	AC DC125V
定格通電電流	1A
絶縁抵抗	100MΩ以上 DC500Vメガ
耐電圧	AC500V / 1分間
周囲温度	−15℃～+60℃ (氷結又は結露しないこと)
相対湿度	45～85%

適合電線

フェルール
0.14㎟～0.75㎟
AWG26～AWG18
DIN46228-4準拠

単線
φ0.3～φ1.3

より線
0.08㎟～1.5㎟
AWG28～AWG16

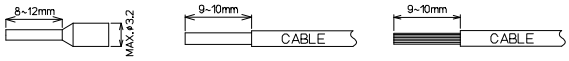

※注意：単線・より線の絶縁被覆外径φ3.2以上の電線は使用できません。
フェルール(棒圧着端子)の使用方法は各メーカーの指示に従うこと。

※接続ケーブルはP706参照

【記名板・結線図】

PCX-3H25A

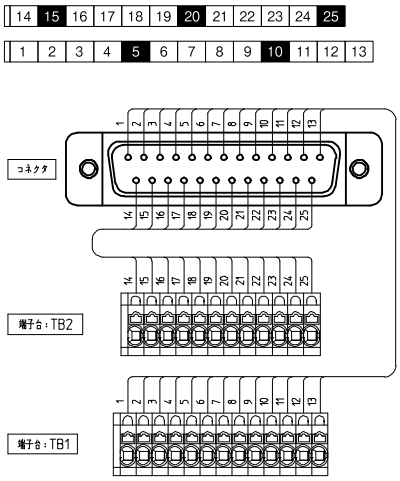

PCX-3H25B

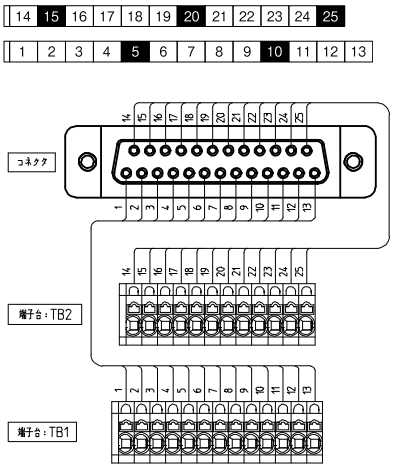

PCX-3H37A

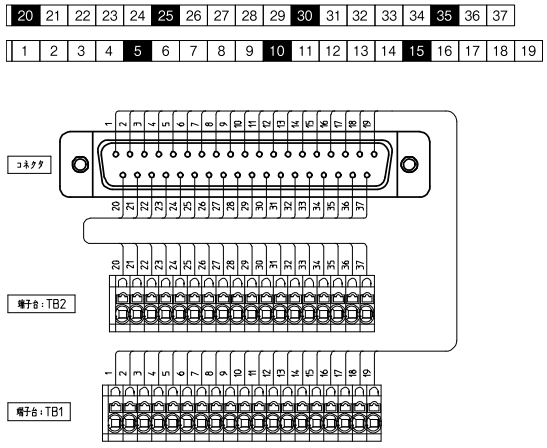

PCX-3H37B

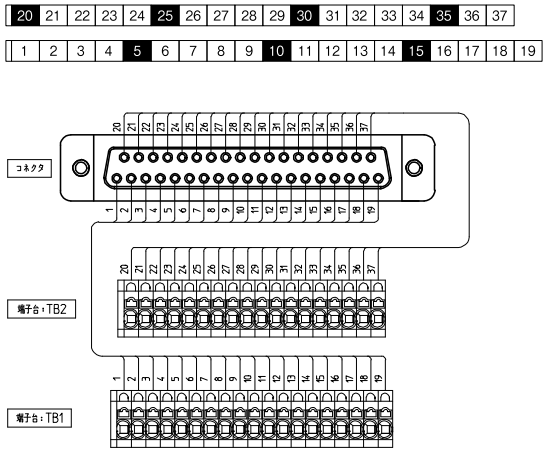

PCX-9D□

スプリング | 3.5mm 端子台ピッチ | IEC35レール | 止め金具不要

【形式構成】

PCX-9D□

極数
24…24極
36…36極
50…50極

【寸法図】

PCX-9D□

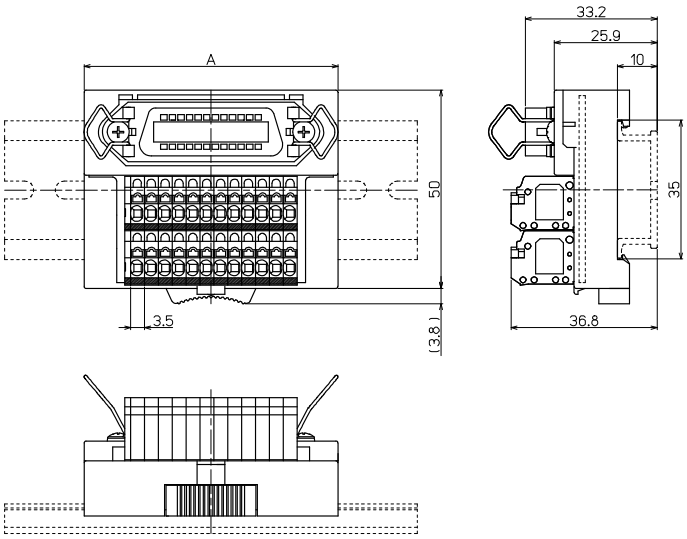

形　式	A寸法
PCX-9D24	64
PCX-9D36	76
PCX-9D50	92.5

形　式	搭載コネクタメーカー/形式	海外規格	質量	標準価格(税抜)
PCX-9D24	第一電子工業:57GE-40240-751-FA	TÜV	約71g	4,520円
PCX-9D36	第一電子工業:57GE-40360-751-FA	TÜV	約92g	5,700円
PCX-9D50	第一電子工業:57GE-40500-751-FA	TÜV	約120g	6,790円

【一般仕様】

定格絶縁電圧	AC DC125V
定格通電電流	1A
絶縁抵抗	100MΩ以上 DC500Vメガ
耐電圧	AC500V / 1分間
周囲温度	−15℃〜+60℃ (氷結又は結露しないこと)
相対湿度	45〜85%

適合電線

フェルール
0.14㎟〜0.75㎟
AWG26〜AWG18
DIN46228-4準拠

単線
φ0.3〜φ1.3

より線
0.08㎟〜1.5㎟
AWG28〜AWG16

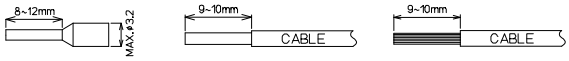

※注意:単線・より線の絶縁被覆外径φ3.2以上の電線は使用できません。
フェルール(棒圧着端子)の使用方法は各メーカーの指示に従うこと。

※接続ケーブルはP706参照

【記名板・結線図】

PCX-9D24

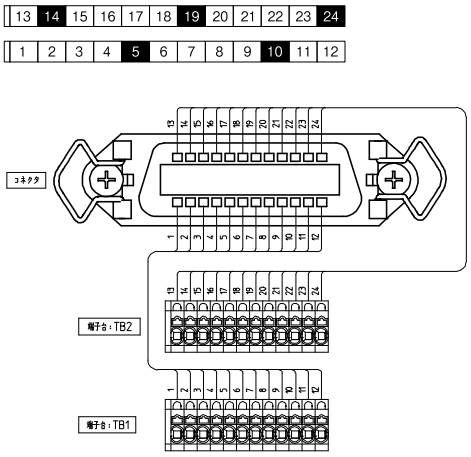

PCX-9D36

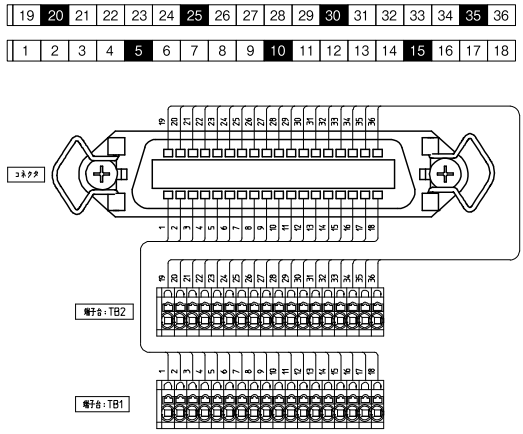

PCX-9D50

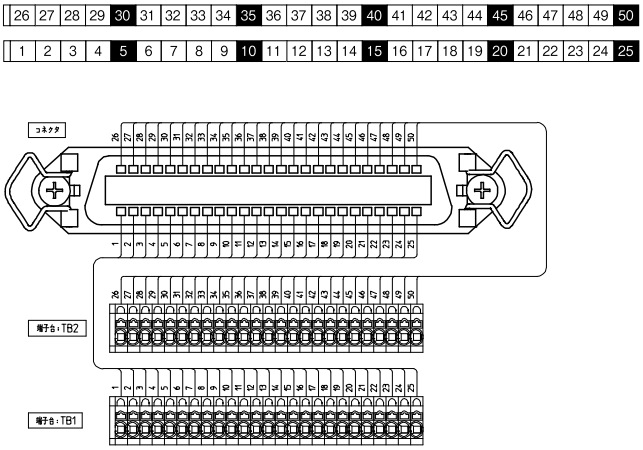

PCX-10S□

スプリング | 3.5mm 端子台ピッチ | IEC35レール | 止め金具不要

【形式構成】

PCX-10S□

極数
20…20極
26…26極
36…36極
40…40極
50…50極

【寸法図】

PCX-10S□

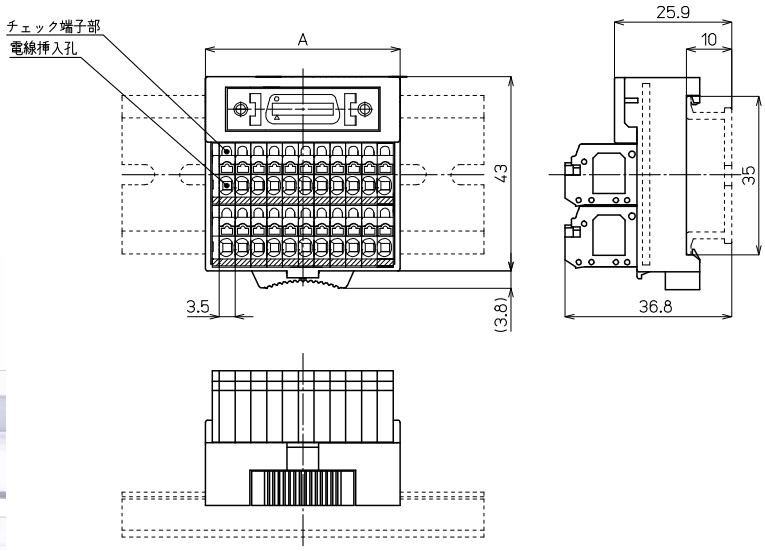

形　式	A寸法
PCX-10S20	43
PCX-10S26	57
PCX-10S36	67.5
PCX-10S40	75
PCX-10S50	92.5

形　式	搭載コネクタメーカー/形式	海外規格	質量	標準価格(税抜)
PCX-10S20	住友3M:10220-6202-PL	UL/cUL,TÜV	約51g	4,010円
PCX-10S26	住友3M:10226-6202-PL	UL/cUL,TÜV	約64g	4,610円
PCX-10S36	住友3M:10236-6202-PL	UL/cUL,TÜV	約79g	5,240円
PCX-10S40	住友3M:10240-6202-PL	UL/cUL,TÜV	約86g	5,460円
PCX-10S50	住友3M:10250-6202-PL	UL/cUL,TÜV	約104g	6,020円

【一般仕様】

定格絶縁電圧	AC DC50V
定格通電電流	0.5A
絶縁抵抗	100MΩ以上 DC500Vメガ
耐電圧	AC500V / 1分間
周囲温度	−15℃〜+60℃ (氷結又は結露しないこと)
相対湿度	45〜85%

適合電線

フェルール
0.14㎟〜0.75㎟
AWG26〜AWG18
DIN46228-4準拠

単線
φ0.3〜φ1.3

より線
0.08㎟〜1.5㎟
AWG28〜AWG16

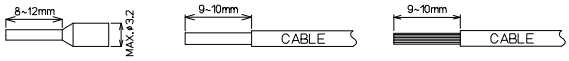

※注意:単線・より線の絶縁被覆外径φ3.2以上の電線は使用できません。
フェルール(棒圧着端子)の使用方法は各メーカーの指示に従うこと。

※接続ケーブルはP706参照

【記名板・結線図】

PCX-10S20

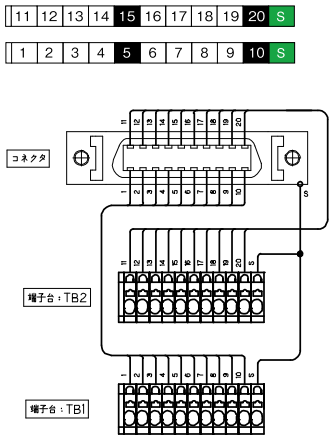

PCX-10S26

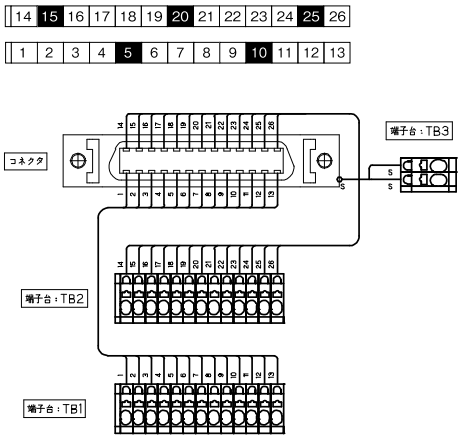

PCX-10S36

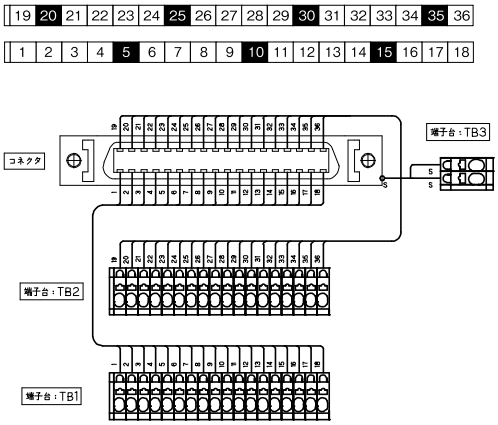

PCX-10S40

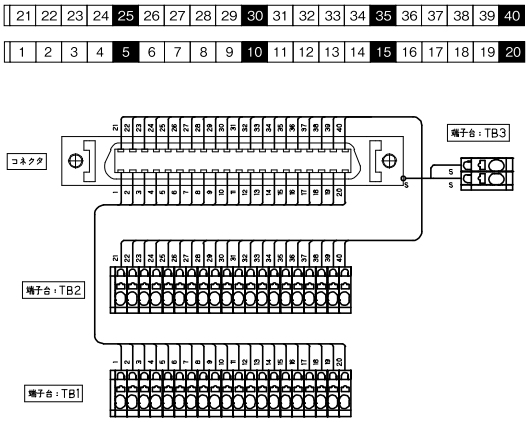
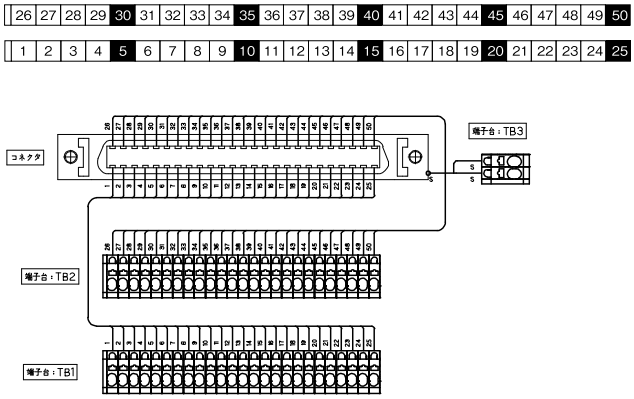
PCX-10S50