TOGI

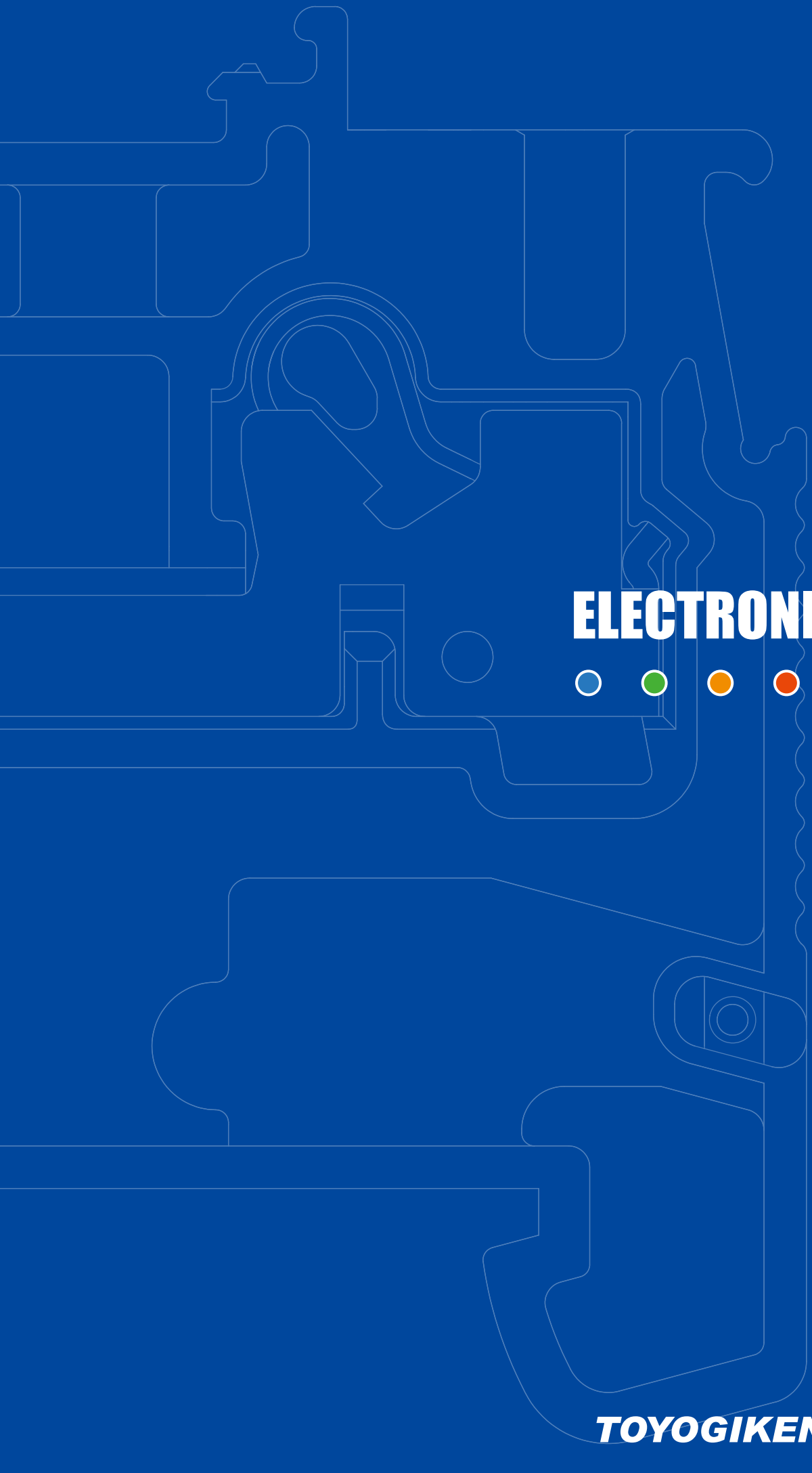

ELECTRONIC PARTS

TOYOGIKEN CO.,LTD.

TOGI

ELECTRONIC PARTS



「東洋一」の端子台メーカーを目指して

「東洋技研」の由来は、全国にあるあらゆるメーカーの中で日本一、

更に“東洋一の端子台メーカーを目指す”という志です。

一人の技術屋から始まったTOGIは今や設計から生産、販売まで

全て自社で完結できる機能を備えた企業にまで成長しました。

お客様に頼られ喜ばれる製品を提供し続けるために、研究と努力を重ね、

東洋一を目指し続けるメーカーとしてこれからも歩んでまいります。


TOGI 東洋技研株式会社

INDEX

I 端子台

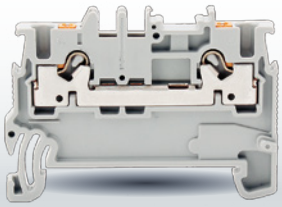

017 ページ

- スプリングロック式
- ネジ式
- 用途別
- 耐環境別
- 基板用

II （コネクタ端子台）インターフェイス

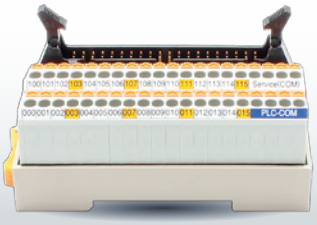

463 ページ

- スプリングロック式
- ネジ式
- コモン端子台
- PLC対応
- リレーターミナル
- アイソレーション

III ケーブル



699 ページ

- シールド無し
- シールド付き

Ⅳ CC-Link



727 ページ

スプリングロック式

圧接コネクタ式

e-CONタイプ

モジュール単品

Ⅴ 中継BOX



833 ページ

BOXTS

BOXTC

BOXTH

BOXTM

BOXTMセレクト

BOXTB

Ⅵ トランス



879 ページ

単相・複巻

三相・複巻

単相・単巻

屋内用トランスケース

Ⅶ アクセサリー



905 ページ

レールエンドキャップ

ショートバー

長物記名板、レール支持金具

取付穴ブッシュ、結束バンド、チューブ類

配線ダクト

適合工具

工具と絶縁処理

工　具

端子ネジには十字、六角、マイナス等、適正トルクで締め付けるために都合の良い形がついており、必ずピッタリ合う工具があります。
正しい締め付け作業を行うためには、まず端子ネジに合う適正な工具をお選びください。
不適正な工具で締め付けるとネジのビット形状を崩したり、締め付けが不十分になり緩みの原因になります。

絶縁処理

電線端末処理として圧着端子を使用する場合、絶縁被覆付か、絶縁被覆またはマーキングチューブを使用し絶縁処理を施してください。
裸圧着端子を使用した場合、接続の状態により十分な絶縁距離が確保できなくなる可能性があるため、必ず絶縁被覆を装着していただき、充電部が露出しないようにしてください。
絶縁処理によって感電及び短絡事故などを防止します。

円形銅導体の標準断面積

絶縁処理　×

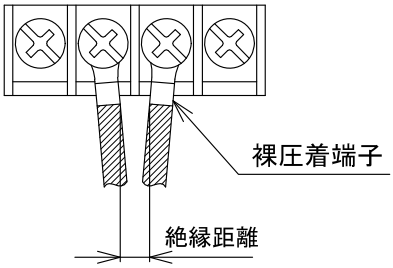

絶縁処理　○

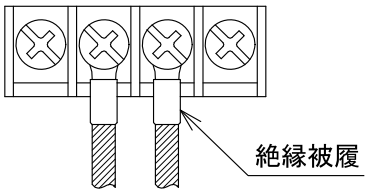

※1　JIS C 3307 及び　JIS C 3316 にない標準断面積及び導体径である。

定格断面積と接続電線

本カタログ内、一般仕様欄における適合電線サイズは一般適用される定格断面積(公称断面積)の表示です。但しTÜV認定品、UL規格取得品につきましては、㎟表示のほかにAWGによるケーブルサイズを明記しており、それらの仕様にてご使用になられる場合は、AWG表示が適合電線サイズとなります。
尚、定格断面積と接続電線サイズAWG表示との対照は、下表の通りです。

●㎟－AWG 表示対照表

定格断面積(㎟) (公称断面積)	AWG Gauge No.
0.08	28
0.1	28
0.15	26
0.18	—
0.2	—
0.2	24
0.3	22
0.4	22
0.5	20
0.75	18
1	17
1.25	16
1.5	15
2.0	14
2.5	13
3.5	12
4	11
5.5	10
6	9
8	8
10	7
14	6
16	5
22	4
30	3
38	2
—	1
50	1/0
60	2/0
80	3/0
100	4/0
120	5/0
150	6/0
185	350(MCM) 400(MCM)
240	450(MCM) 500(MCM)

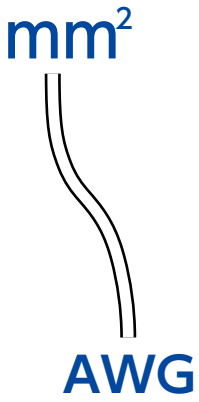

●AWG＝American Wire Gauge はアメリカ、カナダ、イギリスでのケーブルサイズ表示です。
断面積は番号で表示します。
●1MCM＝0.5067 ㎟

端子台

形式	UL		CSA		TÜV	
	ファイルNo.E113585		ファイルNo.LR109308		※1	
	定格	適合電線	定格	適合電線	定格	適合電線
PTU-10	600V/15A	AWG20-16	600V/15A	AWG20-16	600V/15A	AWG20-16
PTU-20	600V/19A	AWG16-14	600V/19A	AWG16-14	600V/22A	AWG20-14
PTU-30	600V/27A	AWG14-10	600V/27A	AWG14-10	600V/30A	AWG18-12
PTU-40	600V/35A	AWG12-10	600V/35A	AWG12-10	600V/40A	AWG18-10
PTU-80	600V/68A	AWG6-8	600V/68A	AWG6-8	600V/75A	AWG12-6
PTU-100	600V/95A	AWG10-4	—	—	600V/95A	AWG10-4
PUW-10	300V/16A	AWG20-16	—	—	600V/16A	AWG20-16
PUW-20	600V/19A	AWG18-14	600V/19A	AWG18-14	600V/22A	AWG20-14
PUW-30	600V/30A	AWG18-12	—	—	600V/30A	AWG18-12
PUW-40	600V/35A	AWG18-10	—	—	600V/40A	AWG18-10
PT-10	300V/15A	AWG20-16	—	—	600V/16A	AWG20-16
PT-20	600V/20A	AWG20-14	600V/20A	AWG20-14	600V/22A	AWG20-14
PT-20H	300V/22A	AWG20-14	—	—	600V/22A	AWG20-14
PT-30	600V/30A	AWG18-12	600V/30A	AWG18-12	600V/30A	AWG18-12
PT-40	600V/40A	AWG18-10	600V/40A	AWG18-10	600V/40A	AWG18-10
PT-50	600V/50A	AWG16-18	—	—	600V/50A	AWG16-18
PT-80	600V/75A	AWG10-6	600V/75A	AWG10-6	600V/75A	AWG12-6
PT-90	600V/95A	AWG8-4	600V/95A	AWG8-4	600V/95A	AWG10-4
PT-100	600V/125A	AWG6-1/0	—	—	600V/132A	AWG8-1/0
PT-150	600V/150A	AWG4-2/0	600V/150A	AWG4-2/0	600V/160A	AWG6-2/0
PT-200	600V/200A	AWG2-4/0	600V/200A	AWG2-4/0	660V/200A	2-250MCM
PT-300	600V/300A	2/0-300MCM	600V/300A	2/0-300MCM	660V/300A	1/0-300MCM
PT-400	600V/400A	4/0-350MCM	600V/400A	4/0-350MCM	660V/400A	3/0-500MCM
PT-600	600V/550A	300-600MCM	600V/550A	300-600MCM	660V/600A	250-600MCM
CT、CTK-10S	300V/10A	AWG20-16	300V/10A	AWG20-16	—	—
CT、CTK、CTKC-15S	300V/15A	AWG20-14	300V/15A	AWG20-14	—	—
CT、CTK、CTKC-25S	300V/25A	AWG18-10	300V/25A	AWG18-10	—	—
CT、CTKC-35S	300V/35A	AWG12-8	300V/35A	AWG12-8	—	—
CT、CTKC-65S	300V/65A	AWG8-4	300V/65A	AWG8-4	—	—
CT、CTKC-100	600V/100A	AWG4-2/0	600V/100A	AWG4-2/0	—	—
CT、CTKC-150	600V/150A	AWG4-2/0	600V/150A	AWG4-2/0	—	—
CT、CTKC-200	600V/200A	AWG2-4/0	600V/200A	AWG2-4/0	—	—
CT、CTKC-300	600V/300A	2/0-300MCM	600V/300A	2/0-300MCM	—	—
CT、CTKC-400	600V/400A	4/0-350MCM	600V/400A	4/0-350MCM	—	—
CT、CTKC-600	600V/550A	300-600MCM	600V/550A	300-600MCM	—	—
PT-SS10	—	—	—	—	600V/15A	AWG20-16
PT-SS20	—	—	—	—	600V/20A	AWG20-14
PTW-SS10	—	—	—	—	600V/15A	AWG20-16
PTW-SS20	—	—	—	—	600V/20A	AWG20-14

※1 端子台のTÜV認証No. は機種により異なるため、必要の際に最寄りの営業所までお問合せください。

端子台

形式	UL		CSA		TÜV	
	ファイルNo.E113585					
	定格	適合電線	定格	適合電線	定格	適合電線
FPS-10	600/15A※2	AWG20-16※2	—	—	—	—
FPS-20	600/19A※2	AWG16-14※2	—	—	—	—
FPS-20H	600/22A※2	AWG20-14※2	—	—	—	—
FPS-30	600/30A※2	AWG14-10※2	—	—	—	—
FPS-40	600/35A※2	AWG12-10※2	—	—	—	—
FPS-50	600/50A※2	AWG16-8※2	—	—	—	—
FPS-80	600/68A※2	AWG8-6※2	—	—	—	—
FPS-100	600/95A※2	AWG10-4※2	—	—	—	—
FPWS-10	600/16A※2	AWG20-16※2	—	—	—	—
FPWS-20	600/20A※2	AWG18-14※2	—	—	—	—
FPE-20	—	—	600V/15A	AWG20-14	600V/20A	AWG20-14

形式	UL		CSA		TÜV	
	ファイルNo.E113585		ファイルNo.LR109308		※1	
	定格	適合電線	定格	適合電線	定格	適合電線
VTX-1.5/2	300V/10A※2	AWG28-16※2	—	—	500V/17.5A	0.08㎟～1.5㎟
VTX-1.5/3	300V/10A※2	AWG28-16※2	—	—	500V/17.5A	0.08㎟～1.5㎟
VTX-1.5/4	300V/10A※2	AWG28-16※2	—	—	500V/17.5A	0.08㎟～1.5㎟
VTX-2.5/2	600V/20A※2	AWG26-12※2	—	—	800V/24A	0.14㎟～2.5㎟
VTX-2.5/3	600V/20A※2	AWG26-12※2	—	—	800V/24A	0.14㎟～2.5㎟
VTX-2.5/4	600V/20A※2	AWG26-12※2	—	—	800V/24A	0.14㎟～2.5㎟
VTX-4/2	600V/30A※2	AWG24-10※2	—	—	800V/32A	0.2㎟～4㎟
VTX-4/3	600V/30A※2	AWG24-10※2	—	—	800V/32A	0.2㎟～4㎟
VTX-4/4	600V/30A※2	AWG24-10※2	—	—	800V/32A	0.2㎟～4㎟
VTX-6/2	600V/40A※2	AWG20-8※2	—	—	1000V/41A	0.5㎟～6㎟
VTX-6/3	600V/40A※2	AWG20-8※2	—	—	1000V/41A	0.5㎟～6㎟
VTX-6/4	600V/40A※2	AWG20-8※2	—	—	1000V/41A	0.5㎟～6㎟
VTX-10/2	600V/60A※2	AWG20-6※2	—	—	1000V/57A	0.5㎟～10㎟
VTX-10/3	600V/60A※2	AWG20-6※2	—	—	1000V/57A	0.5㎟～10㎟
VTX-16/2	600V/76A※2	AWG20-4※2	—	—	1000V/76A	0.5㎟～16㎟
VTX-16/3	600V/76A※2	AWG20-4※2	—	—	1000V/76A	0.5㎟～16㎟
VTX-1.5/2-PE	300V※2	AWG28-16※2	—	—	500V	0.08㎟～1.5㎟
VTX-1.5/3-PE	300V※2	AWG28-16※2	—	—	500V	0.08㎟～1.5㎟
VTX-1.5/4-PE	300V※2	AWG28-16※2	—	—	500V	0.08㎟～1.5㎟
VTX-2.5/2-PE	600V※2	AWG26-12※2	—	—	800V	0.14㎟～2.5㎟
VTX-2.5/3-PE	600V※2	AWG26-12※2	—	—	800V	0.14㎟～2.5㎟
VTX-2.5/4-PE	600V※2	AWG26-12※2	—	—	800V	0.14㎟～2.5㎟
VTX-4/2-PE	600V※2	AWG24-10※2	—	—	800V	0.2㎟～4㎟
VTX-4/3-PE	600V※2	AWG24-10※2	—	—	800V	0.2㎟～4㎟
VTX-4/4-PE	600V※2	AWG24-10※2	—	—	800V	0.2㎟～4㎟
VTX-6/2-PE	600V※2	AWG20-8※2	—	—	1000V	0.5㎟～6㎟
VTX-6/3-PE	600V※2	AWG20-8※2	—	—	1000V	0.5㎟～6㎟
VTX-6/4-PE	600V※2	AWG20-8※2	—	—	1000V	0.5㎟～6㎟
VTX-10/2-PE	600V※2	AWG20-6※2	—	—	1000V	0.5㎟～10㎟
VTX-10/3-PE	600V※2	AWG20-6※2	—	—	1000V	0.5㎟～10㎟
VTXW-1.5/2	300V/10A※2	AWG28-16※2	—	—	500V/17.5A	0.08㎟～1.5㎟
VTXW-2.5/2	300V/20A※2	AWG26-12※2	—	—	600V/24A	0.14㎟～2.5㎟
VTXW-4/2	300V/30A※2	AWG24-10※2	—	—	600V/32A	0.2㎟～4㎟
VTXW-1.5/2-PE	300V※2	AWG28-16※2	—	—	500V	0.08㎟～1.5㎟
VTXW-2.5/2-PE	300V※2	AWG26-12※2	—	—	600V	0.14㎟～2.5㎟
VTXW-4/2-PE	300V※2	AWG24-10※2	—	—	600V	0.2㎟～4㎟

端子台

形式	UL		CSA		TÜV	
	ファイルNo.E113585		ファイルNo.LR109308		※1	
	定格	適合電線	定格	適合電線	定格	適合電線
VTZ-2.5/2	600V/20A※2	AWG28-14※2	—	—	600V/20A	AWG28-14
VTZ-2.5/3	600V/20A※2	AWG28-14※2	—	—	600V/20A	AWG28-14
VTZ-2.5/4	600V/20A※2	AWG28-14※2	—	—	600V/20A	AWG28-14
VTZ-4/2	600V/30A※2	AWG26-12※2	—	—	600V/30A	AWG26-12
VTZ-4/3	600V/30A※2	AWG26-12※2	—	—	600V/30A	AWG26-12
VTZ-4/4	600V/30A※2	AWG26-12※2	—	—	600V/30A	AWG26-12
VTZ-6/2	600V/40A※2	AWG20-10※2	—	—	600V/40A	AWG20-10
VTZ-10/2	600V/45A※2	AWG16-8※2	—	—	600V/50A	AWG16-8
VTZ-2.5/2-PE	600V※2	AWG28-14※2	—	—	600V	AWG28-14
VTZ-2.5/3-PE	600V※2	AWG28-14※2	—	—	600V	AWG28-14
VTZ-2.5/4-PE	600V※2	AWG28-14※2	—	—	600V	AWG28-14
VTZ-4/2-PE	600V※2	AWG26-12※2	—	—	600V	AWG26-12
VTZ-4/3-PE	600V※2	AWG26-12※2	—	—	600V	AWG26-12
VTZ-4/4-PE	600V※2	AWG26-12※2	—	—	600V	AWG26-12
VTZ-6/2-PE	600V※2	AWG20-10※2	—	—	600V	AWG20-10
VTZ-10/2-PE	600V※2	AWG16-8※2	—	—	600V	AWG16-8
AT、ATK-10	—	—	—	—	600V/20A	AWG20-14
CTW-15S2、CTWK-15S2	—	—	—	—	600V/15A	AWG20-14

記) 欧州における端子台の対応規格：EN60947-1／EN60947-7-1
※1 端子台のTÜV認証No. は機種により異なるため、必要の際に最寄りの営業所までお問合せください。
※2 cUL認証品

規格取得機種一覧

インターフェイス

形式	UL		cUL		TÜV	
	ファイルNo.E113585				R2050884	
	定格	適合電線	定格	適合電線	定格	適合電線
PCN-1H20	125V/1A	AWG22-16	—	—	125V/1A	AWG22-16
PCN-1H26	125V/1A	AWG22-16	—	—	125V/1A	AWG22-16
PCN-1H34	125V/1A	AWG22-16	—	—	125V/1A	AWG22-16
PCN-1H40	125V/1A	AWG22-16	—	—	125V/1A	AWG22-16
PCN-1H50	125V/1A	AWG22-16	—	—	125V/1A	AWG22-16
PCN-1J20	—	—	—	—	125V/1A	AWG22-16
PCN-1J26	—	—	—	—	125V/1A	AWG22-16
PCN-1J34	—	—	—	—	125V/1A	AWG22-16
PCN-1J40	—	—	—	—	125V/1A	AWG22-16
PCN-1J50	—	—	—	—	125V/1A	AWG22-16
PCN-1T20	125V/1A	AWG22-16	125V/1A	AWG22-16	125V/1A	AWG22-16
PCN-1T26	125V/1A	AWG22-16	125V/1A	AWG22-16	125V/1A	AWG22-16
PCN-1T34	125V/1A	AWG22-16	125V/1A	AWG22-16	125V/1A	AWG22-16
PCN-1T40	125V/1A	AWG22-16	125V/1A	AWG22-16	125V/1A	AWG22-16
PCN-1T50	125V/1A	AWG22-16	125V/1A	AWG22-16	125V/1A	AWG22-16
PCN-2M20A	—	—	—	—	125V/1A	AWG22-16
PCN-2M20B	—	—	—	—	125V/1A	AWG22-16
PCN-2M34A	—	—	—	—	125V/1A	AWG22-16
PCN-2M34B	—	—	—	—	125V/1A	AWG22-16
PCN-2M50A	—	—	—	—	125V/1A	AWG22-16
PCN-2M50B	—	—	—	—	125V/1A	AWG22-16
PCN-4F24	125V/1A	AWG22-16	125V/1A	AWG22-16	125V/1A	AWG22-16
PCN-4F40	125V/1A	AWG22-16	125V/1A	AWG22-16	125V/1A	AWG22-16
PCN-9D24	125V/1A	AWG22-16	125V/1A	AWG22-16	125V/1A	AWG22-16
PCN-9D50	125V/1A	AWG22-16	125V/1A	AWG22-16	125V/1A	AWG22-16
PCN-3H25A	—	—	—	—	125V/1A	AWG22-16
PCN-3H25B	—	—	—	—	125V/1A	AWG22-16
PCN-10S20	50V/0.5A	AWG22-16	—	—	50V/0.5A	AWG22-16
PCN-10S26	50V/0.5A	AWG22-16	—	—	50V/0.5A	AWG22-16
PCN-10S36	50V/0.5A	AWG22-16	—	—	50V/0.5A	AWG22-16
PCN-10S40	50V/0.5A	AWG22-16	—	—	50V/0.5A	AWG22-16
PCN-10S50	50V/0.5A	AWG22-16	—	—	50V/0.5A	AWG22-16
PCN-COM201	125V/10A	AWG22-16	—	—	125V/10A	AWG22-16
PCN-COM201P	125V/10A	AWG22-16	—	—	125V/10A	AWG22-16
PCN-COM201N	125V/10A	AWG22-16	—	—	125V/10A	AWG22-16
PCI-1D20B	125V/1A	AWG22-16	125V/1A	AWG22-16	125V/1A	AWG22-16
PCI-1T20	125V/1A	AWG22-16	125V/1A	AWG22-16	125V/1A	AWG22-16
PCI-4F24	125V/1A	AWG22-16	125V/1A	AWG22-16	125V/1A	AWG22-16

記) 欧州におけるコネクタ端子台の対応規格：EN60947-7-1：1991+A1/DIN VDE0627/06.86

インターフェイス

形式	UL		cUL		TÜV	
	ファイルNo.E113585				R2050884	
	定格	適合電線	定格	適合電線	定格	適合電線
PCN7-1H20	125V/1A	AWG22-16	—	—	125V/1A	AWG22-16
PCN7-1H26	125V/1A	AWG22-16	—	—	125V/1A	AWG22-16
PCN7-1H34	125V/1A	AWG22-16	—	—	125V/1A	AWG22-16
PCN7-1H40	125V/1A	AWG22-16	—	—	125V/1A	AWG22-16
PCN7-1H50	125V/1A	AWG22-16	—	—	125V/1A	AWG22-16
PCN7-1H40M	125V/1A	AWG22-16	—	—	125V/1A	AWG22-16
PCN7-1H40-TB34-M1	50V/0.5A COM2A	AWG22-16	—	—	50V/0.5A COM2A	AWG22-16
PCN7-1H40-TB34-M2	50V/0.5A COM2A	AWG22-16	—	—	50V/0.5A COM2A	AWG22-16
PCN7-1H40-TB34-O1	50V/0.5A COM2A	AWG22-16	—	—	50V/0.5A COM2A	AWG22-16
PCN7-1H40-TB34-O2	50V/0.5A COM2A	AWG22-16	—	—	50V/0.5A COM2A	AWG22-16
PCN7-1H40-TB34-O3	50V/0.5A COM2A	AWG22-16	—	—	50V/0.5A COM2A	AWG22-16
PCN7-1H40-TB34-O4	50V/0.5A COM2A	AWG22-16	—	—	50V/0.5A COM2A	AWG22-16
PCN7-1H34-TB34-K1	125V/1A	AWG22-16	—	—	125V/1A	AWG22-16
PCN7-1H40-TB40-K-CPU	125V/1A	AWG22-16	—	—	125V/1A	AWG22-16
PCN7-1J20	—	—	—	—	125V/1A	AWG22-16
PCN7-1J26	—	—	—	—	125V/1A	AWG22-16
PCN7-1J34	—	—	—	—	125V/1A	AWG22-16
PCN7-1J40	—	—	—	—	125V/1A	AWG22-16
PCN7-1J50	—	—	—	—	125V/1A	AWG22-16
PCN7-1T20	125V/1A	AWG22-16	125V/1A	AWG22-16	125V/1A	AWG22-16
PCN7-1T26	125V/1A	AWG22-16	125V/1A	AWG22-16	125V/1A	AWG22-16
PCN7-1T34	125V/1A	AWG22-16	125V/1A	AWG22-16	125V/1A	AWG22-16
PCN7-1T40	125V/1A	AWG22-16	125V/1A	AWG22-16	125V/1A	AWG22-16
PCN7-1T50	125V/1A	AWG22-16	125V/1A	AWG22-16	125V/1A	AWG22-16
PCN7-2M20A	—	—	—	—	125V/1A	AWG22-16
PCN7-2M20B	—	—	—	—	125V/1A	AWG22-16
PCN7-2M34A	—	—	—	—	125V/1A	AWG22-16
PCN7-2M34B	—	—	—	—	125V/1A	AWG22-16
PCN7-2M50A	—	—	—	—	125V/1A	AWG22-16
PCN7-2M50B	—	—	—	—	125V/1A	AWG22-16
PCN7-4F24	125V/1A	AWG22-16	125V/1A	AWG22-16	125V/1A	AWG22-16
PCN7-4F40	125V/1A	AWG22-16	125V/1A	AWG22-16	125V/1A	AWG22-16
PCN7-4F40-TB34-M1	—	—	—	—	50V/0.5A COM2A	AWG22-16
PCN7-4F40-TB34-M2	—	—	—	—	50V/0.5A COM2A	AWG22-16
PCN7-4F40-TB34-O1	—	—	—	—	50V/0.5A COM2A	AWG22-16
PCN7-4F40-TB34-O2	—	—	—	—	50V/0.5A COM2A	AWG22-16
PCN7-4F40-TB34-O3	—	—	—	—	50V/0.5A COM2A	AWG22-16
PCN7-4F40-TB34-O4	—	—	—	—	50V/0.5A COM2A	AWG22-16
PCN7-4F40-TB40-K-CPU	—	—	—	—	125V/1A	AWG22-16
PCN7-9D24	125V/1A	AWG22-16	125V/1A	AWG22-16	125V/1A	AWG22-16
PCN7-9D36	—	—	—	—	125V/1A	AWG22-16
PCN7-9D50	125V/1A	AWG22-16	125V/1A	AWG22-16	125V/1A	AWG22-16
PCN7-3H25A	—	—	—	—	125V/1A	AWG22-16
PCN7-3H25B	—	—	—	—	125V/1A	AWG22-16
PCN7-3H37A	—	—	—	—	125V/1A	AWG22-16
PCN7-3H37B	—	—	—	—	125V/1A	AWG22-16
PCN7-COM201	125V/10A	AWG22-16	—	—	125V/10A	AWG22-16
PCN7-COM201P	125V/10A	AWG22-16	—	—	125V/10A	AWG22-16
PCN7-COM201N	125V/10A	AWG22-16	—	—	125V/10A	AWG22-16
PCA7-COM20	125V/10A	AWG22-16	—	—	125V/10A	AWG22-16
PCA7-COM20P	125V/10A	AWG22-16	—	—	125V/10A	AWG22-16
PCA7-COM20N	125V/10A	AWG22-16	—	—	125V/10A	AWG22-16
PCA7-COM34	125V/10A	AWG22-16	—	—	125V/10A	AWG22-16
PCA7-COM34P	125V/10A	AWG22-16	—	—	125V/10A	AWG22-16
PCA7-COM34N	125V/10A	AWG22-16	—	—	125V/10A	AWG22-16

記) 欧州におけるコネクタ端子台の対応規格：EN60947-7-1：1991+A1/DIN VDE0627/06.86

インターフェイス

形式	UL		cUL		TÜV	
	ファイルNo.E327766				R2050884	
	定格	適合電線	定格	適合電線	定格	適合電線
PCA7-1H20	125V/1A	AWG22-16	—	—	125V/1A	AWG22-16
PCA7-1H20-M	125V/1A	AWG22-16	—	—	125V/1A	AWG22-16
PCA7-1H20-TB20-M-XY	50V/0.5A COM2A	AWG22-16	—	—	50V/0.5A COM2A	AWG22-16
PCA7-1H20-TB20-K2	50V/0.5A COM2A	AWG22-16	—	—	50V/0.5A COM2A	AWG22-16
PCA7-1H26	125V/1A	AWG22-16	—	—	125V/1A	AWG22-16
PCA7-1H26-M	125V/1A	AWG22-16	—	—	125V/1A	AWG22-16
PCA7-1H34	125V/1A	AWG22-16	—	—	125V/1A	AWG22-16
PCA7-1H34-M	125V/1A	AWG22-16	—	—	125V/1A	AWG22-16
PCA7-1H34-TB34-K2	125V/1A	AWG22-16	—	—	125V/1A	AWG22-16
PCA7-1H34-TB34-K-Nano	125V/1A	AWG22-16	—	—	125V/1A	AWG22-16
PCA7-1H40	125V/1A	AWG22-16	—	—	125V/1A	AWG22-16
PCA7-1H40-M	125V/1A	AWG22-16	—	—	125V/1A	AWG22-16
PCA7-1H50	125V/1A	AWG22-16	—	—	125V/1A	AWG22-16
PCA7-1H50-M	125V/1A	AWG22-16	—	—	125V/1A	AWG22-16
PCA7-1H50(1)	125V/1A	AWG22-16	—	—	125V/1A	AWG22-16
PCA7-1H50(1)-M	125V/1A	AWG22-16	—	—	125V/1A	AWG22-16
PCA7-1H40-TB34-M1-X	50V/0.5A COM2A	AWG22-16	—	—	50V/0.5A COM2A	AWG22-16
PCA7-1H40-TB34-M1-Y	50V/0.5A COM2A	AWG22-16	—	—	50V/0.5A COM2A	AWG22-16
PCA7-1H40-TB34-M2-X	50V/0.5A COM2A	AWG22-16	—	—	50V/0.5A COM2A	AWG22-16
PCA7-1H40-TB34-M2-Y	50V/0.5A COM2A	AWG22-16	—	—	50V/0.5A COM2A	AWG22-16
PCA7-1H40-TB34-M3	50V/0.5A COM2A	AWG22-16	—	—	50V/0.5A COM2A	AWG22-16
PCA7-1H40-TB34-M4	50V/0.5A COM2A	AWG22-16	—	—	50V/0.5A COM2A	AWG22-16
PCA7-1H40-TB34-O1	50V/0.5A COM2A	AWG22-16	—	—	50V/0.5A COM2A	AWG22-16
PCA7-1H40-TB34-O2	50V/0.5A COM2A	AWG22-16	—	—	50V/0.5A COM2A	AWG22-16
PCA7-1H40-TB34-O3	50V/0.5A COM2A	AWG22-16	—	—	50V/0.5A COM2A	AWG22-16
PCA7-1H40-TB34-O4	50V/0.5A COM2A	AWG22-16	—	—	50V/0.5A COM2A	AWG22-16
PCA7-1H40-TB34-K3	50V/0.5A COM2A	AWG22-16	—	—	50V/0.5A COM2A	AWG22-16
PCA7-1H40-TB34-K4	50V/0.5A COM2A	AWG22-16	—	—	50V/0.5A COM2A	AWG22-16
PCA7-1H34-TB34-K1	125V/1A	AWG22-16	—	—	125V/1A	AWG22-16
PCA7-1H40-TB40-K-CPU	125V/1A	AWG22-16	—	—	125V/1A	AWG22-16
PCA7-1T20	125V/1A	AWG22-16	—	—	125V/1A	AWG22-16
PCA7-1T20-M	125V/1A	AWG22-16	—	—	125V/1A	AWG22-16
PCA7-1T26	125V/1A	AWG22-16	—	—	125V/1A	AWG22-16
PCA7-1T26-M	125V/1A	AWG22-16	—	—	125V/1A	AWG22-16
PCA7-1T34	125V/1A	AWG22-16	—	—	125V/1A	AWG22-16
PCA7-1T34-M	125V/1A	AWG22-16	—	—	125V/1A	AWG22-16
PCA7-1T40	125V/1A	AWG22-16	—	—	125V/1A	AWG22-16
PCA7-1T40-M	125V/1A	AWG22-16	—	—	125V/1A	AWG22-16
PCA7-1T50	125V/1A	AWG22-16	—	—	125V/1A	AWG22-16
PCA7-1T50-M	125V/1A	AWG22-16	—	—	125V/1A	AWG22-16
PCA7-2M20A	—	—	—	—	125V/1A	AWG22-16
PCA7-2M20B	—	—	—	—	125V/1A	AWG22-16
PCA7-2M34A	—	—	—	—	125V/1A	AWG22-16
PCA7-2M34B	—	—	—	—	125V/1A	AWG22-16
PCA7-2M50A	—	—	—	—	125V/1A	AWG22-16
PCA7-2M50B	—	—	—	—	125V/1A	AWG22-16
PCA7-4F24	—	—	—	—	125V/1A	AWG22-16
PCA7-4F40	—	—	—	—	125V/1A	AWG22-16
PCA7-4F40-TB34-M1-X	—	—	—	—	50V/0.5A COM2A	AWG22-16
PCA7-4F40-TB34-M1-Y	—	—	—	—	50V/0.5A COM2A	AWG22-16
PCA7-4F40-TB34-M2-X	—	—	—	—	50V/0.5A COM2A	AWG22-16
PCA7-4F40-TB34-M2-Y	—	—	—	—	50V/0.5A COM2A	AWG22-16
PCA7-4F40-TB34-M3	—	—	—	—	50V/0.5A COM2A	AWG22-16
PCA7-4F40-TB34-M4	—	—	—	—	50V/0.5A COM2A	AWG22-16
PCA7-4F40-TB34-O1	—	—	—	—	50V/0.5A COM2A	AWG22-16
PCA7-4F40-TB34-O3	—	—	—	—	50V/0.5A COM2A	AWG22-16
PCA7-9D24	—	—	—	—	125V/1A	AWG22-16
PCA7-9D36	—	—	—	—	125V/1A	AWG22-16
PCA7-9D50	—	—	—	—	125V/1A	AWG22-16
PCA7-3H25A	—	—	—	—	125V/1A	AWG22-16
PCA7-3H25B	—	—	—	—	125V/1A	AWG22-16
PCA7-3H37A	—	—	—	—	125V/1A	AWG22-16
PCA7-3H37B	—	—	—	—	125V/1A	AWG22-16
PCA7-10S20	50V/0.5A	AWG22-16	—	—	125V/0.5A	AWG22-16
PCA7-10S26	50V/0.5A	AWG22-16	—	—	125V/0.5A	AWG22-16
PCA7-10S36	50V/0.5A	AWG22-16	—	—	125V/0.5A	AWG22-16
PCA7-10S40	50V/0.5A	AWG22-16	—	—	125V/0.5A	AWG22-16
PCA7-10S50	50V/0.5A	AWG22-16	—	—	125V/0.5A	AWG22-16

インターフェイス

形式	UL		cUL		TÜV	
	ファイルNo.E113585				R2050884	
	定格	適合電線	定格	適合電線	定格	適合電線
PCX-10S20	50V/0.5A	AWG28-16	50V/0.5A	AWG28-16	50V/0.5A	AWG28-16
PCX-10S26	50V/0.5A	AWG28-16	50V/0.5A	AWG28-16	50V/0.5A	AWG28-16
PCX-10S36	50V/0.5A	AWG28-16	50V/0.5A	AWG28-16	50V/0.5A	AWG28-16
PCX-10S40	50V/0.5A	AWG28-16	50V/0.5A	AWG28-16	50V/0.5A	AWG28-16
PCX-10S50	50V/0.5A	AWG28-16	50V/0.5A	AWG28-16	50V/0.5A	AWG28-16
PCX-1H20	125V/1A	AWG28-16	125V/1A	AWG28-16	125V/1A	AWG28-16
PCX-1H20-M	125V/1A	AWG28-16	125V/1A	AWG28-16	125V/1A	AWG28-16
PCX-1H26	125V/1A	AWG28-16	125V/1A	AWG28-16	125V/1A	AWG28-16
PCX-1H26-M	125V/1A	AWG28-16	125V/1A	AWG28-16	125V/1A	AWG28-16
PCX-1H34	125V/1A	AWG28-16	125V/1A	AWG28-16	125V/1A	AWG28-16
PCX-1H34-M	125V/1A	AWG28-16	125V/1A	AWG28-16	125V/1A	AWG28-16
PCX-1H40	125V/1A	AWG28-16	125V/1A	AWG28-16	125V/1A	AWG28-16
PCX-1H40-M	125V/1A	AWG28-16	125V/1A	AWG28-16	125V/1A	AWG28-16
PCX-1H50	125V/1A	AWG28-16	125V/1A	AWG28-16	125V/1A	AWG28-16
PCX-1H50-M	125V/1A	AWG28-16	125V/1A	AWG28-16	125V/1A	AWG28-16
PCX-1H50(1)	125V/1A	AWG28-16	125V/1A	AWG28-16	125V/1A	AWG28-16
PCX-1H50(1)-M	125V/1A	AWG28-16	125V/1A	AWG28-16	125V/1A	AWG28-16
PCX-1H40-TB34-M2-X	50V/0.5A COM2A	AWG28-16	50V/0.5A COM2A	AWG28-16	50V/0.5A COM2A	AWG28-16
PCX-1H40-TB34-M2-Y	50V/0.5A COM2A	AWG28-16	50V/0.5A COM2A	AWG28-16	50V/0.5A COM2A	AWG28-16
PCX-1H40-TB34-O1	50V/0.5A COM2A	AWG28-16	50V/0.5A COM2A	AWG28-16	50V/0.5A COM2A	AWG28-16
PCX-1H40-TB34-O2	50V/0.5A COM2A	AWG28-16	50V/0.5A COM2A	AWG28-16	50V/0.5A COM2A	AWG28-16
PCX-1H40-TB34-O3	50V/0.5A COM2A	AWG28-16	50V/0.5A COM2A	AWG28-16	50V/0.5A COM2A	AWG28-16
PCX-1H40-TB34-O4	50V/0.5A COM2A	AWG28-16	50V/0.5A COM2A	AWG28-16	50V/0.5A COM2A	AWG28-16
PCX-1H34-TB34-K1	125V/1A	AWG28-16	125V/1A	AWG28-16	125V/1A	AWG28-16
PCX-1H40-TB40-K-CPU	125V/1A	AWG28-16	125V/1A	AWG28-16	125V/1A	AWG28-16
PCX-1T20	125V/1A	AWG28-16	125V/1A	AWG28-16	125V/1A	AWG28-16
PCX-1T20-M	125V/1A	AWG28-16	125V/1A	AWG28-16	125V/1A	AWG28-16
PCX-1T26	125V/1A	AWG28-16	125V/1A	AWG28-16	125V/1A	AWG28-16
PCX-1T26-M	125V/1A	AWG28-16	125V/1A	AWG28-16	125V/1A	AWG28-16
PCX-1T34	125V/1A	AWG28-16	125V/1A	AWG28-16	125V/1A	AWG28-16
PCX-1T34-M	125V/1A	AWG28-16	125V/1A	AWG28-16	125V/1A	AWG28-16
PCX-1T40	125V/1A	AWG28-16	125V/1A	AWG28-16	125V/1A	AWG28-16
PCX-1T40-M	125V/1A	AWG28-16	125V/1A	AWG28-16	125V/1A	AWG28-16
PCX-1T50	125V/1A	AWG28-16	125V/1A	AWG28-16	125V/1A	AWG28-16
PCX-1T50-M	125V/1A	AWG28-16	125V/1A	AWG28-16	125V/1A	AWG28-16
PCX-COM22	125V/10A	AWG28-16	125V/10A	AWG28-16	125V/10A	AWG28-16
PCX-COM22P	125V/10A	AWG28-16	125V/10A	AWG28-16	125V/10A	AWG28-16
PCX-COM22N	125V/10A	AWG28-16	125V/10A	AWG28-16	125V/10A	AWG28-16
PCX-COM36	125V/10A	AWG28-16	125V/10A	AWG28-16	125V/10A	AWG28-16
PCX-COM36P	125V/10A	AWG28-16	125V/10A	AWG28-16	125V/10A	AWG28-16
PCX-COM36N	125V/10A	AWG28-16	125V/10A	AWG28-16	125V/10A	AWG28-16
PCXV-COM20	125V/10A	AWG28-16	125V/10A	AWG28-16	125V/10A	AWG28-16
PCXV-COM20P	125V/10A	AWG28-16	125V/10A	AWG28-16	125V/10A	AWG28-16
PCXV-COM20N	125V/10A	AWG28-16	125V/10A	AWG28-16	125V/10A	AWG28-16
PCXV-COM40	125V/10A	AWG28-16	125V/10A	AWG28-16	125V/10A	AWG28-16
PCXV-COM40P	125V/10A	AWG28-16	125V/10A	AWG28-16	125V/10A	AWG28-16
PCXV-COM40N	125V/10A	AWG28-16	125V/10A	AWG28-16	125V/10A	AWG28-16

形式	UL		cUL		TÜV	
	ファイルNo.E327766				R2050884	
	定格	適合電線	定格	適合電線	定格	適合電線
PCX-2M20A	—	—	—	—	125V/1A	AWG28-16
PCX-2M20B	—	—	—	—	125V/1A	AWG28-16
PCX-2M34A	—	—	—	—	125V/1A	AWG28-16
PCX-2M34B	—	—	—	—	125V/1A	AWG28-16
PCX-2M50A	—	—	—	—	125V/1A	AWG28-16
PCX-2M50B	—	—	—	—	125V/1A	AWG28-16
PCX-3H25A	—	—	—	—	125V/1A	AWG28-16
PCX-3H25B	—	—	—	—	125V/1A	AWG28-16
PCX-3H37A	—	—	—	—	125V/1A	AWG28-16
PCX-3H37B	—	—	—	—	125V/1A	AWG28-16

インターフェイス

形式	UL		cUL		TÜV	
	ファイルNo.E327766				R2050884	
	定格	適合電線	定格	適合電線	定格	適合電線
PCX-1H20-TB20-M-XY	50V/0.5A COM2A	AWG28-16	50V/0.5A COM2A	AWG28-16	50V/0.5A COM2A	AWG28-16
PCX-1H20-TB20-K2	50V/0.5A COM2A	AWG28-16	50V/0.5A COM2A	AWG28-16	50V/0.5A COM2A	AWG28-16
PCX-1H34-TB40-K1	125V/1A	AWG28-16	125V/1A	AWG28-16	125V/1A	AWG28-16
PCX-1H34-TB40-K2	125V/1A	AWG28-16	125V/1A	AWG28-16	125V/1A	AWG28-16
PCX-1H34-TB40-K-Nano	125V/1A	AWG28-16	125V/1A	AWG28-16	125V/1A	AWG28-16
PCX-1H40-TB40-M2-X	50V/0.5A COM2A	AWG28-16	50V/0.5A COM2A	AWG28-16	50V/0.5A COM2A	AWG28-16
PCX-1H40-TB40-M2-Y	50V/0.5A COM2A	AWG28-16	50V/0.5A COM2A	AWG28-16	50V/0.5A COM2A	AWG28-16
PCX-1H40-TB40-O1	50V/0.5A COM2A	AWG28-16	50V/0.5A COM2A	AWG28-16	50V/0.5A COM2A	AWG28-16
PCX-1H40-TB40-O2	50V/0.5A COM2A	AWG28-16	50V/0.5A COM2A	AWG28-16	50V/0.5A COM2A	AWG28-16
PCX-1H40-TB40-O3	50V/0.5A COM2A	AWG28-16	50V/0.5A COM2A	AWG28-16	50V/0.5A COM2A	AWG28-16
PCX-1H40-TB40-O4	50V/0.5A COM2A	AWG28-16	50V/0.5A COM2A	AWG28-16	50V/0.5A COM2A	AWG28-16
PCX-1H40-TB40-K3	50V/0.5A COM2A	AWG28-16	50V/0.5A COM2A	AWG28-16	50V/0.5A COM2A	AWG28-16
PCX-1H40-TB40-K4	50V/0.5A COM2A	AWG28-16	50V/0.5A COM2A	AWG28-16	50V/0.5A COM2A	AWG28-16
PCX-4F40	—	—	—	—	125V/1A	AWG28-16
PCX-4F40-TB34-M1-X	—	—	—	—	50V/0.5A COM2A	AWG28-16
PCX-4F40-TB34-M1-Y	—	—	—	—	50V/0.5A COM2A	AWG28-16
PCX-4F40-TB34-M2-X	—	—	—	—	50V/0.5A COM2A	AWG28-16
PCX-4F40-TB34-M2-Y	—	—	—	—	50V/0.5A COM2A	AWG28-16
PCX-4F40-TB34-O1	—	—	—	—	50V/0.5A COM2A	AWG28-16
PCX-4F40-TB34-O2	—	—	—	—	50V/0.5A COM2A	AWG28-16
PCX-4F40-TB34-O3	—	—	—	—	50V/0.5A COM2A	AWG28-16
PCX-4F40-TB34-O4	—	—	—	—	50V/0.5A COM2A	AWG28-16
PCX-4F40-TB40-K-CPU	—	—	—	—	125V/1A	AWG28-16
PCX-4F40-TB40-M2-X	—	—	—	—	50V/0.5A COM2A	AWG28-16
PCX-4F40-TB40-M2-Y	—	—	—	—	50V/0.5A COM2A	AWG28-16
PCX-4F40-TB40-O1	—	—	—	—	50V/0.5A COM2A	AWG28-16
PCX-4F40-TB40-O3	—	—	—	—	50V/0.5A COM2A	AWG28-16
PCX-1J20	—	—	—	—	125V/1A	AWG28-16
PCX-1J20-M	—	—	—	—	125V/1A	AWG28-16
PCX-1J26	—	—	—	—	125V/1A	AWG28-16
PCX-1J26-M	—	—	—	—	125V/1A	AWG28-16
PCX-1J34	—	—	—	—	125V/1A	AWG28-16
PCX-1J34-M	—	—	—	—	125V/1A	AWG28-16
PCX-1J40	—	—	—	—	125V/1A	AWG28-16
PCX-1J40-M	—	—	—	—	125V/1A	AWG28-16
PCX-1J50	—	—	—	—	125V/1A	AWG28-16
PCX-1J50-M	—	—	—	—	125V/1A	AWG28-16
PCX-9D24	—	—	—	—	125V/1A	AWG28-16
PCX-9D36	—	—	—	—	125V/1A	AWG28-16
PCX-9D50	—	—	—	—	125V/1A	AWG28-16
PCXV-1H20	125V/1A	AWG28-16	125V/1A	AWG28-16	125V/1A	AWG28-16
PCXV-1T20	125V/1A	AWG28-16	125V/1A	AWG28-16	125V/1A	AWG28-16
PCXV-1H20-M	125V/1A	AWG28-16	125V/1A	AWG28-16	125V/1A	AWG28-16
PCXV-1T20-M	125V/1A	AWG28-16	125V/1A	AWG28-16	125V/1A	AWG28-16
PCXV-1H20-TB20-M-XY	50V/0.5A COM2A	AWG28-16	50V/0.5A COM2A	AWG28-16	50V/0.5A COM2A	AWG28-16
PCXV-1H20-TB20-K2	50V/0.5A COM2A	AWG28-16	50V/0.5A COM2A	AWG28-16	50V/0.5A COM2A	AWG28-16
PCXV-1H40	125V/1A	AWG28-16	125V/1A	AWG28-16	125V/1A	AWG28-16
PCXV-1H40-M	125V/1A	AWG28-16	125V/1A	AWG28-16	125V/1A	AWG28-16
PCXV-1H40-TB40-M2-X	50V/0.5A COM2A	AWG28-16	50V/0.5A COM2A	AWG28-16	50V/0.5A COM2A	AWG28-16
PCXV-1H40-TB40-M2-Y	50V/0.5A COM2A	AWG28-16	50V/0.5A COM2A	AWG28-16	50V/0.5A COM2A	AWG28-16
PCXV-1H40-TB40-O1	50V/0.5A COM2A	AWG28-16	50V/0.5A COM2A	AWG28-16	50V/0.5A COM2A	AWG28-16
PCXV-1H40-TB40-O2	50V/0.5A COM2A	AWG28-16	50V/0.5A COM2A	AWG28-16	50V/0.5A COM2A	AWG28-16
PCXV-1H40-TB40-O3	50V/0.5A COM2A	AWG28-16	50V/0.5A COM2A	AWG28-16	50V/0.5A COM2A	AWG28-16
PCXV-1H40-TB40-O4	50V/0.5A COM2A	AWG28-16	50V/0.5A COM2A	AWG28-16	50V/0.5A COM2A	AWG28-16
PCXV-1H40-TB40-K3	50V/0.5A COM2A	AWG28-16	50V/0.5A COM2A	AWG28-16	50V/0.5A COM2A	AWG28-16
PCXV-1H40-TB40-K4	50V/0.5A COM2A	AWG28-16	50V/0.5A COM2A	AWG28-16	50V/0.5A COM2A	AWG28-16
PCXV-1H34-TB40-K1	125V/1A	AWG28-16	125V/1A	AWG28-16	125V/1A	AWG28-16
PCXV-1H34-TB40-K2	125V/1A	AWG28-16	125V/1A	AWG28-16	125V/1A	AWG28-16
PCXV-1H34-TB40-K-Nano	125V/1A	AWG28-16	125V/1A	AWG28-16	125V/1A	AWG28-16
PCXV-1H40-TB40-K-CPU	125V/1A	AWG28-16	125V/1A	AWG28-16	125V/1A	AWG28-16
PCXV-1T40	125V/1A	AWG28-16	125V/1A	AWG28-16	125V/1A	AWG28-16
PCXV-1T40-M	125V/1A	AWG28-16	125V/1A	AWG28-16	125V/1A	AWG28-16
PCXV-4F40	—	—	—	—	50V/0.5A COM2A	AWG28-16

インターフェイス

形式	UL		cUL		TÜV	
	ファイルNo.E113585				R2050884	
	定格	適合電線	定格	適合電線	定格	適合電線
PCXV-4F40-TB40-M2-X	—	—	—	—	50V/0.5A COM2A	AWG28-16
PCXV-4F40-TB40-M2-Y	—	—	—	—	50V/0.5A COM2A	AWG28-16
PCXV-4F40-TB40-O1	—	—	—	—	50V/0.5A COM2A	AWG28-16
PCXV-4F40-TB40-O3	—	—	—	—	50V/0.5A COM2A	AWG28-16
PCV5-1H202	125V/1A	AWG28-16	—	—	125V/1A	AWG28-16
PCV5-1H342	125V/1A	AWG28-16	—	—	125V/1A	AWG28-16
PCV5-1H402	125V/1A	AWG28-16	—	—	125V/1A	AWG28-16
PCV5-1H502	125V/1A	AWG28-16	—	—	125V/1A	AWG28-16
PCV5-1J202	—	—	—	—	125V/1A	AWG28-16
PCV5-1J342	—	—	—	—	125V/1A	AWG28-16
PCV5-1J402	—	—	—	—	125V/1A	AWG28-16
PCV5-1J502	—	—	—	—	125V/1A	AWG28-16
PCV5-1T202	125V/1A	AWG28-16	—	—	125V/1A	AWG28-16
PCV5-1T342	125V/1A	AWG28-16	—	—	125V/1A	AWG28-16
PCV5-1T402	125V/1A	AWG28-16	—	—	125V/1A	AWG28-16
PCV5-1T502	125V/1A	AWG28-16	—	—	125V/1A	AWG28-16
PCV5-2M202A	—	—	—	—	125V/1A	AWG28-16
PCV5-2M202B	—	—	—	—	125V/1A	AWG28-16
PCV5-2M342A	—	—	—	—	125V/1A	AWG28-16
PCV5-2M342B	—	—	—	—	125V/1A	AWG28-16
PCV5-2M502A	—	—	—	—	125V/1A	AWG28-16
PCV5-2M502B	—	—	—	—	125V/1A	AWG28-16
PCV5-4F402	—	—	—	—	125V/1A	AWG28-16
PCV5-1H402-TB34-M2-X	50V/0.5A COM2A	AWG28-16	—	—	50V/0.5A COM2A	AWG28-16
PCV5-1H402-TB34-M2-Y	50V/0.5A COM2A	AWG28-16	—	—	50V/0.5A COM2A	AWG28-16
PCV5-1H402-TB34-O1	50V/0.5A COM2A	AWG28-16	—	—	50V/0.5A COM2A	AWG28-16
PCV5-1H402-TB34-O2	50V/0.5A COM2A	AWG28-16	—	—	50V/0.5A COM2A	AWG28-16
PCV5-1H402-TB34-O3	50V/0.5A COM2A	AWG28-16	—	—	50V/0.5A COM2A	AWG28-16
PCV5-1H402-TB34-O4	50V/0.5A COM2A	AWG28-16	—	—	50V/0.5A COM2A	AWG28-16
PCV5-1H342-TB34-K1	125V/1A	AWG28-16	—	—	125V/1A	AWG28-16
PCV5-1H402-TB40-K-CPU	125V/1A	AWG28-16	—	—	125V/1A	AWG28-16
PCV5-4F402-TB34-M1-X	—	—	—	—	50V/0.5A COM2A	AWG28-16
PCV5-4F402-TB34-M1-Y	—	—	—	—	50V/0.5A COM2A	AWG28-16
PCV5-4F402-TB34-M2-X	—	—	—	—	50V/0.5A COM2A	AWG28-16
PCV5-4F402-TB34-M2-Y	—	—	—	—	50V/0.5A COM2A	AWG28-16
PCV5-4F402-TB34-O1	—	—	—	—	50V/0.5A COM2A	AWG28-16
PCV5-4F402-TB34-O2	—	—	—	—	50V/0.5A COM2A	AWG28-16
PCV5-4F402-TB34-O3	—	—	—	—	50V/0.5A COM2A	AWG28-16
PCV5-4F402-TB34-O4	—	—	—	—	50V/0.5A COM2A	AWG28-16
PCV5-4F402-TB40-K-CPU	—	—	—	—	125V/1A	AWG28-16
PCV5-9D502	—	—	—	—	125V/1A	AWG28-16
PCV5-20COM2	125V/10A	AWG28-16	—	—	125V/10A	AWG28-16
PCV5-10S202	50V/0.5A	AWG28-16	—	—	50V/0.5A	AWG28-16
PCV5-10S362	50V/0.5A	AWG28-16	—	—	50V/0.5A	AWG28-16
PCV5-10S402	50V/0.5A	AWG28-16	—	—	50V/0.5A	AWG28-16
PCV5-10S502	50V/0.5A	AWG28-16	—	—	50V/0.5A	AWG28-16
PCIV-1H20-L2	—	—	—	—	125V/1A	AWG22-16
PCIV-1H20-K2	—	—	—	—	125V/1A	AWG22-16

アイコン説明



スプリングロック式端子台
バネの応力を利用して接続するタイプの端子台



セルフアップ端子台
ネジを完全に取外せるタイプの端子台



ネジアップ端子台
ネジが脱落しない機構になっている端子台
ネジを保持する機構になっており、ネジを緩めてもネジが落ちない



IEC35mmレール対応
IEC60715/DIN46277-3に準拠した35mm幅レール



C型レール対応
16mmまたは20mm幅のオリジナルレール



IEC35mm・C型兼用レール対応
IEC35mm・C型兼用レール



直取付式端子台
レール取付けではなく、直接取付ける事ができる



納期確認
受注生産ではないが、納期がかかる可能性がある



受注生産品
受注後、生産に入るため納期がかかる



耐油仕様
耐油性に優れた樹脂を使用したタイプ



耐熱仕様
耐熱性に優れた樹脂を使用したタイプ



耐薬品仕様
耐薬品性に優れた樹脂を使用したタイプ



3.5mmピッチ端子台
端子台の極間（ピッチ）を指す



5mmピッチ端子台
端子台の極間（ピッチ）を指す



7mmピッチ端子台
端子台の極間（ピッチ）を指す



7.62mmピッチ端子台
端子台の極間（ピッチ）を指す



パック商品対応
インターフェイスとケーブルのパッケージ対応品



止め金具不要
製品に止め金具機能が備わっているため止め金具が不要



NPN(シンク)タイプ
電源の＋（プラス）とセンサー出力間に負荷を接続する場合、接続する入力機器はプラスコモンタイプ



PNP(ソース)タイプ
センサー出力と電源－（マイナス）間に負荷を接続する場合、接続する入力機器はマイナスコモンタイプ



COM付
コモン配線された端子台を搭載



保護等級IP67
固形異物、水に対する防水・防塵保護等級表示

I

端　子　台

スプリングロック式

●

ネジ式

●

用途別

●

耐環境別

●

基板用

安全上の注意

施工、取扱い、保守、点検の前に必ず次の注意事項をお読みいただき正しくご使用ください。

【警告】・・・取扱いを誤った場合に、使用者が死亡又は重症を負う危険な状況が想定される場合。
【注意】・・・取扱いを誤った場合に、使用者が傷害または軽傷を負う危険な状況が想定される場合、および物的損害のみの発生が想定される場合。

〈端子台〉

警 告

・電源電圧印加中は端子部に触れないでください。感電の恐れがあります。
・作業を行うときは必ず外部供給電源が全相遮断された状態で行ってください。感電の恐れがあります。
・端子カバーの設定がある製品については配線後必ず装着してください。感電の恐れがあります。

注 意

・定格絶縁電圧および定格通電電流を超えて使用しないでください。感電、焼損、破損の原因になります。
・一般仕様の範囲外、結露、腐食性ガス、じんあい、振動衝撃など異常環境下での設置、保管はしないでください。焼損、破損、製品の劣化の原因になります。
・保証期間はご購入後 1 年間といたします。1 年を経過して使用する場合はお客様にてご判断ください。
・端子ネジ（取付ネジ）の締付けは指定トルクを守り定期的に増し締めを行ってください。ネジがゆるんだ状態での使用は、焼損、短絡の原因になります。ネジを締過ぎた状態では破損の原因になります。
・断路・中性極開閉端子台において、電源電圧印加中にレバー操作は行わないでください。焼損、感電、動作不良の原因になります。
・基板用端子台のはんだ付け作業は、弊社が定める条件により確実に行ってください。異なる条件でのはんだ付けは、接触不良、焼損、短絡、感電の原因になります。
・破損、変形した製品は使用しないでください。接触不良、焼損、短絡、感電の原因になります。
・印加電圧、通電電流に適した導体及び電線サイズを選定してください。適合しない導体の使用は、焼損の原因になります。
・鉄粉や電線のくずなど、異物が端子台内部に入らないよう注意してください。接触不良、焼損、短絡、破損の原因になります。
・製品の取付け、取り外し方法は製品ごとの注意事項に従い作業をしてください。製品の破損に繋がる可能性があります。
・製品使用時は適切な絶縁距離を隣極または周囲に対して確保してください。適切な絶縁距離が確保されていない状態での使用は感電、焼損、短絡の原因になります。
・製品の導電部分を直接触らないでください。感電の原因になります。
・製品を落下させるなど、過度な力を加えないでください。破損の原因になります。
・製品の改造、分解は行わないでください。故障の原因になります。
・製品の修理は弊社へ依頼してください。
・取付け、配線および保守・点検は専門知識を持つ有資格者が行ってください。
・油、薬品、溶剤等の付着にご注意ください。製品の劣化、破損の原因になる場合があります。

注 意 に記載した内容であっても、状況によっては重大な結果に結びつく可能性もあるため記載内容は必ず守ってください。

製品に対するお問合せ：技術相談窓口

【東洋技研株式会社 開発技術部】TEL：0266-27-2292　FAX：0266-28-9150
東洋技研製品の技術的なご相談にお応えします。 受付時間　月～金9：00～17：30 (祝祭日を除く)

スプリングロック式端子台

VTXシリーズ 021
VTXWシリーズ 041
VTZシリーズ 表示機能付き 047
VT-5Mシリーズ 061

ネジ式(ネジアップ)端子台

FPSシリーズ フィンガープロテクト 081
PTUシリーズ 103
JTシリーズ 111
ATシリーズ 121

ネジ式(セルフアップ)端子台

PT-SSシリーズ サポートスクリュー 153
PTシリーズ 157
CTシリーズ 187
RTシリーズ 249

ネジ式2段端子台

PUWシリーズ ネジアップ 257
PTW-SSシリーズ サポートスクリュー 263
CTWシリーズ 267
FPWSシリーズ フィンガープロテクト 273
RTW-10Sシリーズ 277

用途別端子台

ATXシリーズ 2ピース端子台 287
DTシリーズ 断路端子台 297
ITシリーズ 分岐端子台 307
PTXシリーズ 分岐端子台 315
PTX-Sシリーズ 分岐端子台 321
TKBシリーズ 分岐端子台 329
STシリーズ スタッド端子台 335
NWシリーズ 仮設用ノブ端子台 339
TGシリーズ 大電流端子台 343
CT-Rシリーズ ラッピング端子台 347
NTBシリーズ 中性極開閉端子台 351

耐環境別端子台

PTU-NSシリーズ 防錆(熱帯処理) 359
AT-NSシリーズ 防錆(熱帯処理) 367
PTU-AGシリーズ 耐油・耐薬品 385
PUW-AGシリーズ 耐油・耐薬品 393
AT-Gシリーズ 耐油・耐薬品・耐熱 399
BT-Gシリーズ 耐油・耐薬品・耐熱 417

基板用端子台

XTCシリーズ スプリングロック 428
VTCシリーズ スプリングロック 430
ECシリーズ ネジアップ 432
EAシリーズ 434
EBシリーズ フィンガープロテクト 435
EWシリーズ 436

参考資料

レール寸法表 440

スプリングロック式端子台

スプリングロック式
VTX
VTXW
VTZ
VT-5M
ネジ式
FPS
PTU
JT
AT
PT-SS
PT
CT
RT
PUW
PTW-SS
CTW
FPWS
RTW-10S
用途別
ATX
DT
IT
PTX
PTX-S
TKB
ST
NW
TG
CT-15R
NTB-50
耐環境別
PTU-NS
AT-NS
PTU-AG
PUW-AG
AT-G
BT-G
基板用
XTC
VTC
EC
EA
EB
EW
レール寸法表

VTXシリーズ

スプリング　IEC35レール

定格絶縁電圧AC DC500～1000V
定格通電電流17.5A～76A

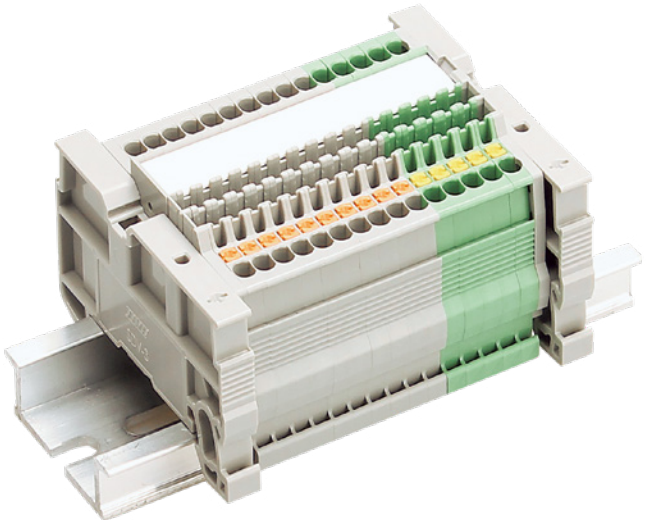

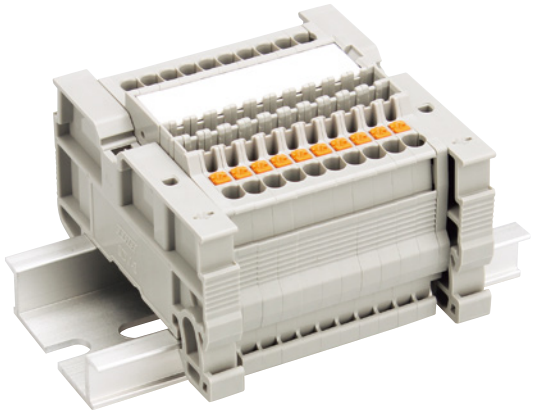

VTXシリーズの二段端子台はP041へ

【特長】

- 3.5㎜ピッチ～の豊富なラインアップ
- 嵌合構造により導電部分の間違った向い合せの組立てを防止
- 開放ボタン付きでリリースが容易
- スプリングロック式のため、電線のフェルール処理で差し込むだけのプッシュイン簡単結線
- 振動に強く、増し締め不要
- IEC35㎜レール（DIN35㎜レール）に装着可能
- 本体、側板はUL認定樹脂の採用により高難燃性（UL94V-0）
- レール取付後も中間板の追加取付け、取外しが可能

【一般仕様】

標準使用状態	周囲温度　−25℃～+60℃ (氷結又は結露しないこと) 相対温度　45～85%
保存温度	−40℃～+105℃
温度上昇	導電金具の温度上昇値45℃以下
絶縁抵抗	各充電部相互間及び各充電部と取付金属板間で200MΩ以上 (DC500Vメガにて)
商用周波耐電圧	1890V/1分間(VTX-1.5) 2000V/1分間(VTX-2.5～VTX-4) 2200V/1分間(VTX-6～VTX-16)
準拠規格	JIS C 8201-7-1 NECA C 2811（旧JIS C 2811）

【材質】

本体	66ナイロン樹脂	UL94V-0
導電板	銅（Snメッキ）	
スプリング	SUS	
記名板	PVC（白）	
ボタン	66ナイロン樹脂	UL94V-0
金具	鉄（Znメッキ　三価クロメート） VTX-16のみ	

スプリングロック式
VTX
VTXW
VTZ
VT-5M
ネジ式
FPS
PTU
JT
AT
PT-SS
PT
CT
RT
PUW
PTW-SS
CTW
FPWS
RTW-10S
用途別
ATX
DT
IT
PTX
PTX-S
TKB
ST
NW
TG
CT-15R
NTB-50
耐環境別
PTU-NS
AT-NS
PTU-AG
PUW-AG
AT-G
BT-G
基板用
XTC
VTC
EC
EA
EB
EW
レール寸法表

特長

【定格】

項目＼形式	VTX-1.5/2,3,4	VTX-1.5/2,3,4-PE	VTX-2.5/2,3,4	VTX-2.5/2,3,4-PE	VTX-4/2,3,4	VTX-4/2,3,4-PE	VTX-6/2,3,4	VTX-6/2,3,4-PE	VTX-10/2,3	VTX-10/2,3-PE	VTX-16/2,3
定格絶縁電圧	AC DC500V	AC DC500V	AC DC800V	AC DC800V	AC DC800V	AC DC800V	AC DC1000V	AC DC1000V	AC DC1000V	AC DC1000V	AC DC1000V
定格通電電流	17.5A	–	24A	–	32A	–	41A	–	57A	–	76A
適合電線	0.08㎟～1.5㎟	0.08㎟～1.5㎟	0.14㎟～2.5㎟	0.14㎟～2.5㎟	0.2㎟～4㎟	0.2㎟～4㎟	0.5㎟～6㎟	0.5㎟～6㎟	0.5㎟～10㎟	0.5㎟～10㎟	0.5㎟～16㎟
電線むき長さ	10mm～11mm	10mm～11mm	10mm～12mm	10mm～12mm	10mm～12mm	10mm～12mm	12mm～13mm	12mm～13mm	18mm～19mm	18mm～19mm	19mm～21mm

【海外規格認定品としての定格】

周囲温度：−25℃～+60℃

形式	海外規格仕様	定格絶縁電圧(V)	定格通電電流(A)	適合電線	ファイルNo.及び認証番号
VTX-1.5/2,3,4	UL/cUL仕様定格	300V	10A(より線) 13A(単線)	AWG28-16(より線) AWG28-14(単線)	E113585
	TÜV仕様定格	500V	17.5A	0.08㎟～1.5㎟(より線) φ0.5mm～φ1.6mm(単線)	R50413013
VTX-1.5/2,3,4-PE	UL/cUL仕様定格	300V	–	AWG28-16(より線) AWG28-14(単線)	E113585
	TÜV仕様定格	500V	–	0.08㎟～1.5㎟(より線) φ0.5mm～φ1.6mm(単線)	R50414396
VTX-2.5/2,3,4	UL/cUL仕様定格	600V	20A	AWG26-12(より線) AWG26-12(単線)	E113585
	TÜV仕様定格	800V	24A	0.14㎟～2.5㎟(より線) φ0.5mm～φ2.0mm(単線)	R50413013
VTX-2.5/2,3,4-PE	UL/cUL仕様定格	600V	–	AWG26-12(より線) AWG26-12(単線)	E113585
	TÜV仕様定格	800V	–	0.14㎟～2.5㎟(より線) φ0.5mm～φ2.0mm(単線)	R50414396
VTX-4/2,3,4	UL/cUL仕様定格	600V	30A	AWG24-10(より線) AWG24-10(単線)	E113585
	TÜV仕様定格	800V	32A	0.2㎟～4㎟(より線) φ0.5mm～φ2.6mm(単線)	R50413013
VTX-4/2,3,4-PE	UL/cUL仕様定格	600V	–	AWG24-10(より線) AWG24-10(単線)	E113585
	TÜV仕様定格	800V	–	0.2㎟～4㎟(より線) φ0.5mm～φ2.6mm(単線)	R50414396
VTX-6/2,3,4	UL/cUL仕様定格	600V	40A	AWG20-8(より線) AWG20-10(単線)	E113585
	TÜV仕様定格	1000V	41A	0.5㎟～6㎟(より線) φ0.5mm～φ2.6mm(単線)	R50413013
VTX-6/2,3,4-PE	UL/cUL仕様定格	600V	–	AWG20-8(より線) AWG20-10(単線)	E113585
	TÜV仕様定格	1000V	–	0.5㎟～6㎟(より線) φ0.5mm～φ2.6mm(単線)	R50414396
VTX-10/2,3	UL/cUL仕様定格	600V	60A	AWG20-6(より線) AWG20-10(単線)	E113585
	TÜV仕様定格	1000V	57A	0.5㎟～10㎟(より線) φ0.5mm～φ3.2mm(単線)	R50413013
VTX-10/2,3-PE	UL/cUL仕様定格	600V	–	AWG20-6(より線) AWG20-10(単線)	E113585
	TÜV仕様定格	1000V	–	0.5㎟～10㎟(より線) φ0.5mm～φ3.2mm(単線)	R50414396
VTX-16/2,3	UL/cUL仕様定格	600V	76A	AWG20-4(より線) AWG20-10(単線)	E113585
	TÜV仕様定格	1000V	76A	0.5㎟～16㎟(より線) φ0.5mm～φ3.2mm(単線)	R50413013

【基本構成】

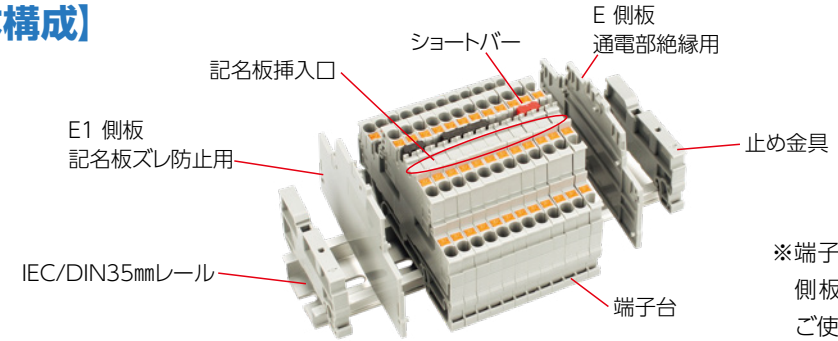

※端子台本体の両側には、機種に適合した側板（E・E1それぞれ別売）を取付けてご使用ください。

【レールへの取付け取外し方】

● 中間板取付け方法

一括でセットできる極数は1P～10Pまでです。

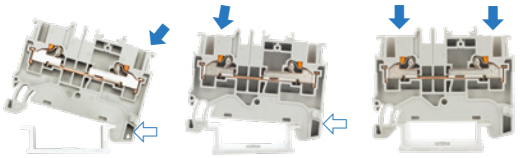

⇦箇所に片方の足を傾けてレールに引っ掛ける。 ⇦方向に押し付けながら⬇方向に押さえ込む。 ⬇方向に完全に押さえ込みセット完了。

● 中間板取外し方法



①端子台に適合したマイナスドライバーの先端を溝の奥まで差込み、矢印の方向へ押し上げる。

②端子台の手前側がレールから外れたらそのまま持ち上げ、端子台のもう片側をレールから外す。

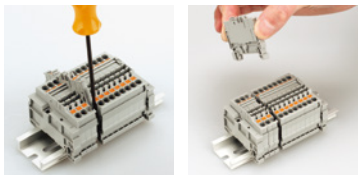

レール取付け後も左記の方法で交換対象の端子台を取外し、隙間から新しい端子台を挿入し交換することができます。

【端子台連結構造で効率UP】

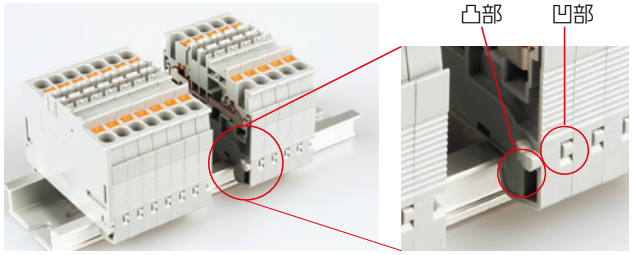

●端子台は嵌合構造になっており、作業性UPにつながります。

嵌合があるメリット

◆端子台の保管状態でバラけにくい
◆レール取付けの作業性がよい
◆間違った組立を防ぐ
※VTX-16/2,3は嵌合構造ではありません。

●端子台組立て向きの間違い防止

導電部分が向い合せになる間違った組立をした場合は、端子台本体の嵌合凸部分が干渉するため隙間ができ、間違った組立を防ぐことができます。

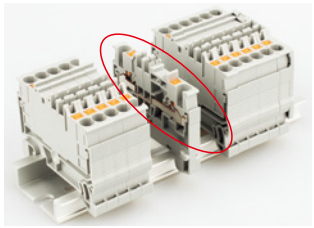

逆向き取付け例

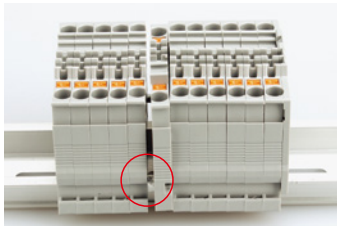

隙間ができ、嵌合しない

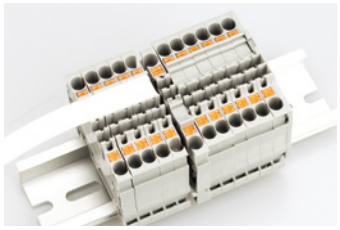

さらに間違った取付け状態では、記名板が取付けできません。

【記名板取付方法】

●端子台に使用する記名板は
上面：幅10㎜、側面：幅6.5㎜を使用します。

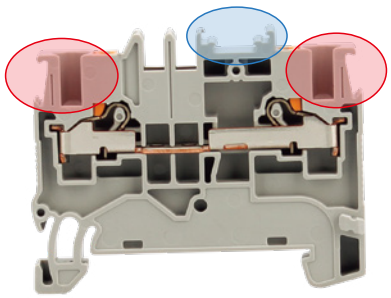

青丸箇所には10㎜幅の記名板が入ります

赤丸箇所には6.5㎜幅の記名板が入ります

●端子台への記名板取付け方法は2パターン

①横からスライドさせて挿入

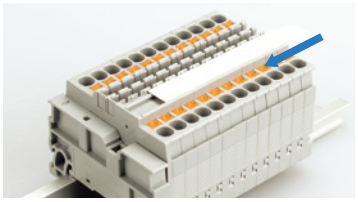

②上面から押し入れる

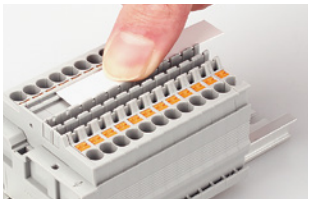

●記名板取外し方法



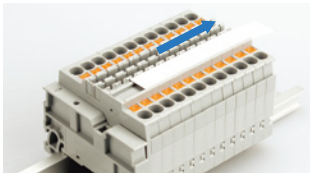

溝に沿ってマイナスドライバーを差込み後ドライバーを傾け、記名板を横にスライドして引抜く。

注意!
逆側に引抜くと記名板を固定している樹脂形状の破損の恐れがあります。必ず横にスライドさせて引抜いてください。

特長

【結線作業】

フェルール（棒圧着端子）・単線の場合　　※電線の末端処理方法はP078参照

●結線方法

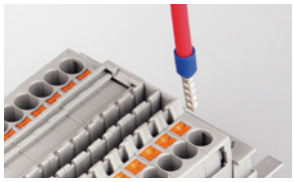
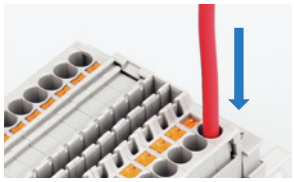

PUSH IN!　結線は電線を挿入するだけ!結線完了

●電線取外し方法

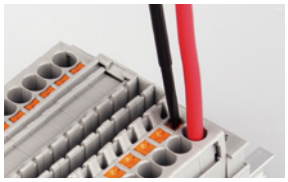
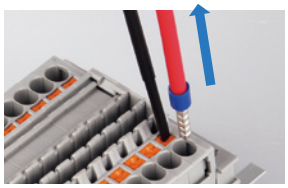

開放ボタンを押し電線を抜く

より線の結線場合

●結線方法

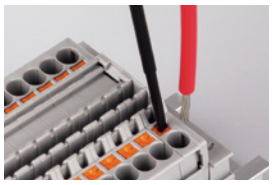
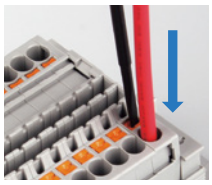
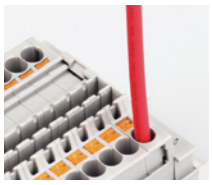

ドライバーでボタンを押し電線を突き当たるまで挿入する。　ドライバーを戻して結線完了

●電線取外し方法

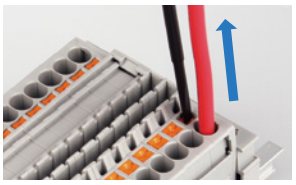


開放ボタンを押し電線を抜く

【ショートバーについて】

●挿入方法

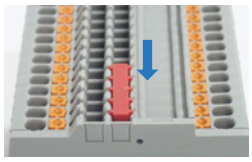

端子台と同じ高さになるまでまっすぐ下に挿入

●抜き取り方法


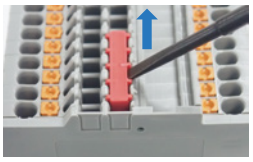

①マイナスドライバーをショートバーと端子の間に差込む　②ショートバーを水平に持ち上げる

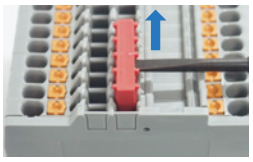

※2～5極までのものは中央部で持ち上げる
※5極以上のショートバーは左右の端を交互に持ち上げる

●極飛ばし加工



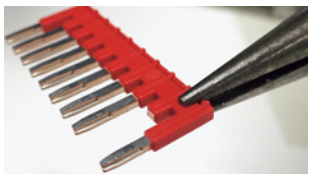

※VTX-2.5～6は極飛ばし時の定格電圧600V
※両端部分の切断はお控えください。
※加工する際は、樹脂凸部分を潰さないようご注意ください。

ペンチ等でカットしたい部分を根元から持ち、上下の折り曲げを数回繰り返すことで簡単に切断可能。

【推奨ドライバー】

※開閉ボタン操作の際推奨以外の精密ドライバーをお使いの場合は、プラスドライバーのご使用をお勧めします。

VT5-0

標準価格　880円/本（税抜）



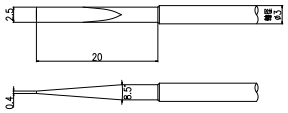

VT5-1

標準価格　880円/本（税抜）



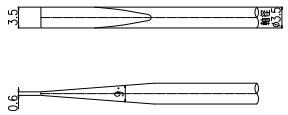

VT5-2

標準価格　1,830円/本（税抜）



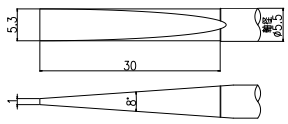

VTX-1.5/2(-PE) 1.5㎟, 17.5A

スプリング IEC35レール

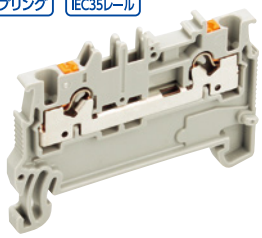

VTX-1.5/2

質量 約3g

標準価格 51円 / 個
(税抜・販売単位:100)

VTX-1.5/2-PE

質量 約6g

標準価格 229円 / 個
(税抜・販売単位:50)

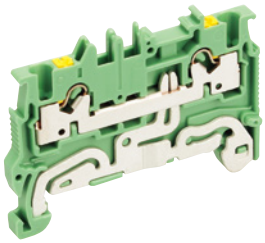

【一般仕様】

電線サイズ/定格通電電流	0.08㎟～1.5㎟-17.5A
定格絶縁電圧	AC DC500V
電線むき長さ	10～11㎜

【海外規格仕様】

	UL/cUL認定仕様	TÜV認定仕様
電線サイズ	AWG28～16(より線) AWG28～14(単線) AWG26～18 (絶縁被覆付きフェルール)	0.08㎟～1.5㎟(より線) φ0.5㎜～φ1.6㎜(単線) 0.14㎟～0.34㎟…L=10 0.5㎟～0.75㎟…L=8 (絶縁被覆付きフェルール)
定格絶縁電圧	AC DC300V	AC DC500V
定格通電電流	10A(より線) 13A(単線)	17.5A

【寸法図】

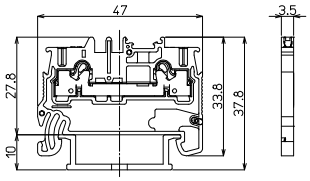

VTX-1.5/2

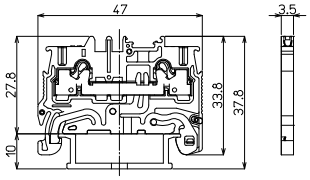

VTX-1.5/2-PE

適合ショートバー

BBX1.5-□ RBX1.5-□



GBX1.5-□ BLBX1.5-□



※詳細はP070参照

推奨フェルール

※電線挿入孔に対して、スリーブ外径が大きいため
GB型フェルールは使用できません。

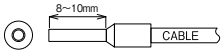

適合アクセサリー



質量 約1.6g

【側板】(通電部絶縁用)
VTX-1.5/2E
標準価格:33円(税抜)
販売単位:10個



質量 約1.6g

【側板】(記名板ズレ防止)
VTX-1.5/2E1
標準価格:33円(税抜)
販売単位:10個



質量 約9g

【記名板】(上面)
AM-10
標準価格:59円(税抜)
販売単位:50本



質量 約5g

【記名板】(側面)
AP-6.5
標準価格:40円(税抜)
販売単位:50本

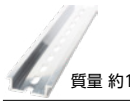

質量 約191g

【レール】
DAV4
標準価格:736円(税抜)
販売単位:100本



質量 約6g

【止め金具】
SDV-3
標準価格:65円(税抜)
販売単位:50個

※詳細はP069参照

中間板カラー

VTX-1.5/2BL VTX-1.5/2R VTX-1.5/2O



標準価格 55円 / 個

レール式 組端子台 〈組立完成品〉

【注文形式】

VTXL-1.5/2□-□P

色指定
無し…灰
BL…青
R…赤
O…橙
-PE…緑(アース端子)

極数

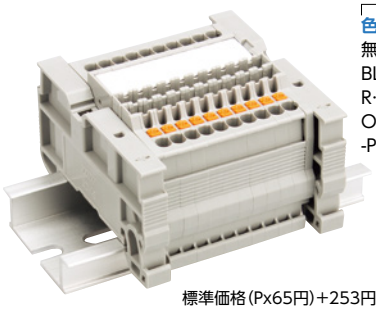

標準価格(Px65円)+253円
青,赤,橙(Px70円)+253円
アース端子(Px242円)+253円
(税抜・販売単位:1)

【寸法図】

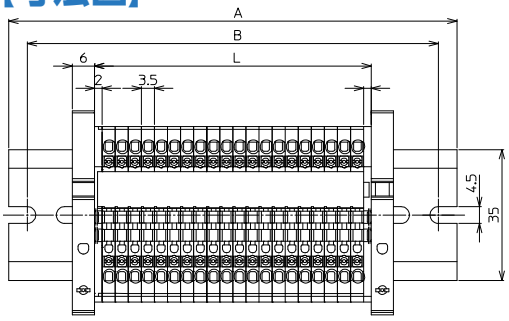

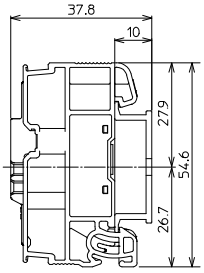

【寸法表】 ※レール寸法はP440参照

極数P	1	2	3	4	5	6	7	8	9	10	11	12	13	14	15
端子台全長L	7.5	11	14.5	18	21.5	25	28.5	32	35.5	39	42.5	46	49.5	53	56.5
レール全長A	40	40	60	60	60	60	60	60	80	80	80	80	80	80	100
取付ピッチB	30	30	50	50	50	50	50	50	70	70	70	70	70	70	90

極数P	16	17	18	19	20	21	22	23	24	25	26	27	28	29	30
端子台全長L	60	63.5	67	70.5	74	77.5	81	84.5	88	91.5	95	98.5	102	105.5	109
レール全長A	100	100	100	100	120	120	120	120	120	120	140	140	140	140	140
取付ピッチB	90	90	90	90	110	110	110	110	110	110	130	130	130	130	130

端子台全長 L = 端子幅(3.5㎜)×極数(P)+側板2枚(4㎜)
記名板の長さ = 端子幅(3.5㎜)×極数(P)+1㎜

【構成部品】

中間板	VTX-1.5/2
側板	VTX-1.5/2E VTX-1.5/2E1
記名板	AM-10
レール	DAV4
止め金具	SDV-3

VTXシリーズ

VTX-1.5/3(-PE) 1.5㎟, 17.5A

スプリング　IEC35レール

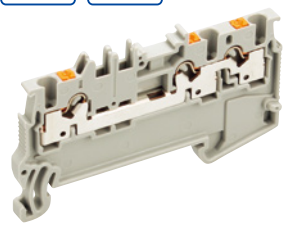

VTX-1.5/3

質量 約5g
標準価格 71円 / 個
(税抜・販売単位:100)

VTX-1.5/3-PE

質量 約7g
標準価格 275円 / 個
(税抜・販売単位:50)

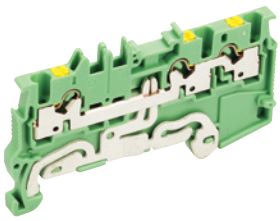

【一般仕様】

電線サイズ/定格通電電流	0.08㎟～1.5㎟-17.5A
定格絶縁電圧	AC DC500V
電線むき長さ	10～11㎜

【海外規格仕様】

	UL/cUL認定仕様	TÜV認定仕様
電線サイズ	AWG28～16(より線) AWG28～14(単線) AWG26～AWG18 (絶縁被覆付きフェルール)	0.08㎟～1.5㎟(より線) φ0.5㎜～φ1.6㎜(単線) 0.14㎟～0.34㎟…L=10 0.5㎟～0.75㎟…L=8 (絶縁被覆付きフェルール)
定格絶縁電圧	AC DC300V	AC DC500V
定格通電電流	10A(より線) 13A(単線)	17.5A

【寸法図】

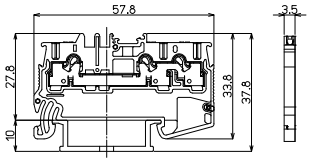

VTX-1.5/3

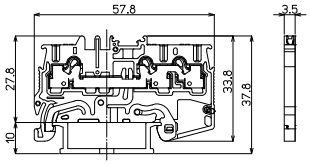

VTX-1.5/3-PE

適合ショートバー

BBX1.5-□　RBX1.5-□



GBX1.5-□　BLBX1.5-□



※詳細はP070参照

推奨フェルール

※電線挿入孔に対して、スリーブ外径が大きいためGB型フェルールは使用できません。

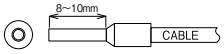

適合アクセサリー



質量 約2g

【側板】(通電部絶縁用)
VTX-1.5/3E
標準価格:35円(税抜)
販売単位:10個



質量 約2g

【側板】(記名板ズレ防止)
VTX-1.5/3E1
標準価格:35円(税抜)
販売単位:10個



質量 約9g

【記名板】(上面)
AM-10
標準価格:59円(税抜)
販売単位:50本



質量 約5g

【記名板】(側面)
AP-6.5
標準価格:40円(税抜)
販売単位:50本

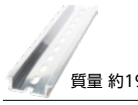

質量 約191g

【レール】
DAV4
標準価格:736円(税抜)
販売単位:100本



質量 約6g

【止め金具】
SDV-3
標準価格:65円(税抜)
販売単位:50個

※詳細はP069参照

中間板カラー

VTX-1.5/3BL　VTX-1.5/3R　VTX-1.5/3O

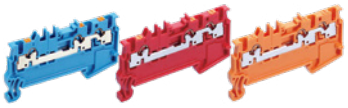

標準価格 75円 / 個

レール式 組端子台 〈組立完成品〉

【注文形式】

VTXL-1.5/3□-□P

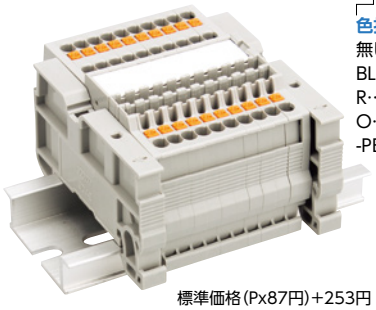

色指定
無し…灰
BL…青
R…赤
O…橙
-PE…緑(アース端子)

極数

標準価格(Px87円)+253円
青,赤,橙(Px90円)+253円
アース端子(Px288円)+253円
(税抜・販売単位:1)

【構成部品】

中間板	VTX-1.5/3
側板	VTX-1.5/3E VTX-1.5/3E1
記名板	AM-10
レール	DAV4
止め金具	SDV-3

【寸法図】

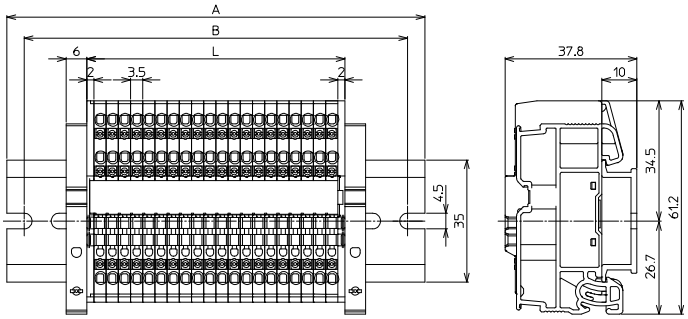

【寸法表】 ※レール寸法はP440参照

極数P	1	2	3	4	5	6	7	8	9	10	11	12	13	14	15
端子台全長L	7.5	11	14.5	18	21.5	25	28.5	32	35.5	39	42.5	46	49.5	53	56.5
レール全長A	40	40	60	60	60	60	60	60	80	80	80	80	80	80	100
取付ピッチB	30	30	50	50	50	50	50	50	70	70	70	70	70	70	90

極数P	16	17	18	19	20	21	22	23	24	25	26	27	28	29	30
端子台全長L	60	63.5	67	70.5	74	77.5	81	84.5	88	91.5	95	98.5	102	105.5	109
レール全長A	100	100	100	100	120	120	120	120	120	120	140	140	140	140	140
取付ピッチB	90	90	90	90	110	110	110	110	110	110	130	130	130	130	130

端子台全長 L = 端子幅(3.5㎜)×極数(P)+側段2段(4㎜)
記名板の長さ = 端子幅(3.5㎜)×極数(P)+1㎜

VTX-1.5/4(-PE) 1.5㎟, 17.5A

スプリング　IEC35レール

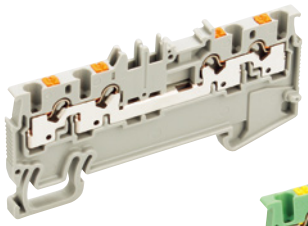

VTX-1.5/4-PE
質量 約8g
標準価格 313円 / 個
(税抜･販売単位:50)

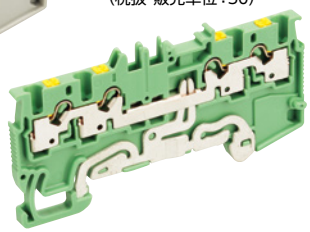

VTX-1.5/4
質量 約6g
標準価格 90円 / 個
(税抜･販売単位:100)

【寸法図】

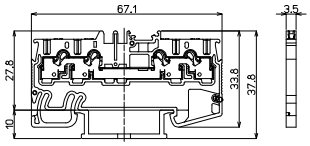

VTX-1.5/4

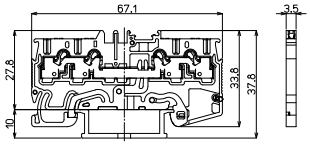

VTX-1.5/4-PE

適合ショートバー

BBX1.5-□　RBX1.5-□

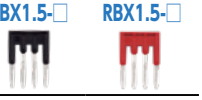

GBX1.5-□　BLBX1.5-□



※詳細はP070参照

推奨フェルール

※電線挿入孔に対して、スリーブ外径が大きいため GB型フェルールは使用できません。

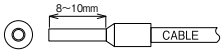

適合アクセサリー

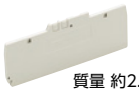

質量 約2.3g
【側板】(通電部絶縁用)
VTX-1.5/4E
標準価格:38円(税抜)
販売単位:10個



質量 約2.3g
【側板】(記名板ズレ防止)
VTX-1.5/4E1
標準価格:38円(税抜)
販売単位:10個



質量 約9g
【記名板】(上面)
AM-10
標準価格:59円(税抜)
販売単位:50本



質量 約5g
【記名板】(側面)
AP-6.5
標準価格:40円(税抜)
販売単位:50本

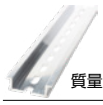

質量 約191g
【レール】
DAV4
標準価格:736円(税抜)
販売単位:100本



質量 約6g
【止め金具】
SDV-3
標準価格:65円(税抜)
販売単位:50個

※詳細はP069参照

中間板カラー

VTX-1.5/4BL　VTX-1.5/4R　VTX-1.5/4O



標準価格 97円 / 個

【一般仕様】

電線サイズ/定格通電電流	0.08㎟～1.5㎟-17.5A
定格絶縁電圧	AC DC500V
電線むき長さ	10～11㎜

【海外規格仕様】

	UL/cUL認定仕様	TÜV認定仕様
電線サイズ	AWG28～16(より線) AWG28～14(単線) AWG26～AWG18 (絶縁被覆付きフェルール)	0.08㎟～1.5㎟(より線) φ0.5㎜～φ1.6㎜(単線) 0.14㎟～0.34㎟…L=10 0.5㎟～0.75㎟…L=8 (絶縁被覆付きフェルール)
定格絶縁電圧	AC DC300V	AC DC500V
定格通電電流	10A(より線) 13A(単線)	17.5A

レール式 組端子台 〈組立完成品〉

【注文形式】

VTXL-1.5/4□-□P

色指定　極数

無し…灰
BL…青
R…赤
O…橙
-PE…緑(アース端子)

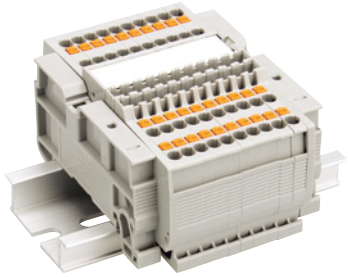

標準価格(Px108円)+255円
青,赤,橙(Px116円)+255円
アース端子(Px334円)+255円
(税抜･販売単位:1)

【寸法図】

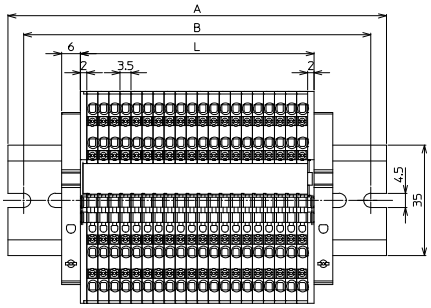

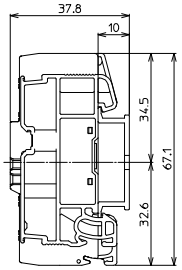

【寸法表】 ※レール寸法はP440参照

極数P	1	2	3	4	5	6	7	8	9	10	11	12	13	14	15
端子台全長L	7.5	11	14.5	18	21.5	25	28.5	32	35.5	39	42.5	46	49.5	53	56.5
レール全長A	40	40	60	60	60	60	60	60	80	80	80	80	80	80	100
取付ピッチB	30	30	50	50	50	50	50	50	70	70	70	70	70	70	90

極数P	16	17	18	19	20	21	22	23	24	25	26	27	28	29	30
端子台全長L	60	63.5	67	70.5	74	77.5	81	84.5	88	91.5	95	98.5	102	105.5	109
レール全長A	100	100	100	100	120	120	120	120	120	120	140	140	140	140	140
取付ピッチB	90	90	90	90	110	110	110	110	110	110	130	130	130	130	130

端子台全長 L = 端子幅(3.5㎜)×極数(P)+側板2枚(4㎜)
記名板の長さ = 端子幅(3.5㎜)×極数(P)+1㎜

【構成部品】

中間板	VTX-1.5/4
側板	VTX-1.5/4E VTX-1.5/4E1
記名板	AM-10
レール	DAV4
止め金具	SDV-3

VTX-2.5/2(-PE) 2.5㎟, 24A

スプリング IEC35レール

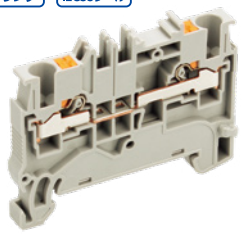

VTX-2.5/2

質量 約7g
標準価格 53円 / 個
(税抜・販売単位:100)

VTX-2.5/2-PE

質量 約8g
標準価格 243円 / 個
(税抜・販売単位:50)



【一般仕様】

電線サイズ/定格通電電流	0.14㎟~2.5㎟−24A
定格絶縁電圧	AC DC800V
電線むき長さ	10~12㎜

【海外規格仕様】

	UL/cUL認定仕様	TÜV認定仕様
電線サイズ	AWG26~12(より線) AWG26~12(単線) AWG26~AWG14 (絶縁被覆付きフェルール)	0.14㎟~2.5㎟(より線) φ0.5㎜~φ2.0㎜(単線) 0.25㎟~0.34㎟…L=12 0.5㎟~2.5㎟…L=10 (絶縁被覆付きフェルール)
定格絶縁電圧	AC DC600V	AC DC800V
定格通電電流	20A	24A

【寸法図】

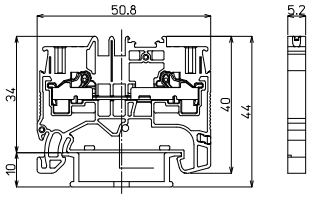

VTX-2.5/2

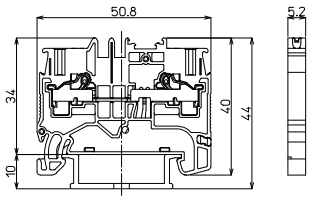

VTX-2.5/2-PE

適合ショートバー

BBX2.5-□ RBX2.5-□



GBX2.5-□ BLBX2.5-□



※詳細はP070参照

推奨フェルール

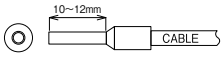

適合アクセサリー



【側板】(通電部絶縁用)
VTX-2.5/2E
質量 約2.3g
標準価格:35円(税抜)
販売単位:10個



【側板】(記名板ズレ防止)
VTX-2.5/2E1
質量 約2.3g
標準価格:35円(税抜)
販売単位:10個



【記名板】(上面)
AM-10
質量 約9g
標準価格:59円(税抜)
販売単位:50本



【記名板】(側面)
AP-6.5
質量 約5g
標準価格:40円(税抜)
販売単位:50本

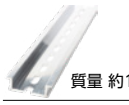

【レール】
DAV4
質量 約191g
標準価格:736円(税抜)
販売単位:100本



【止め金具】
SDV-3
質量 約6g
標準価格:65円(税抜)
販売単位:50個

※詳細はP069参照

中間板カラー

VTX-2.5/2BL VTX-2.5/2R VTX-2.5/2O



標準価格 57円 / 個

レール式 組端子台 〈組立完成品〉

【注文形式】

VTXL-2.5/2□-□P

色指定
無し…灰
BL…青
R…赤
O…橙
-PE…緑(アース端子)

極数

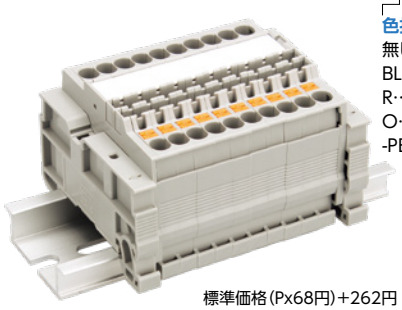

標準価格(Px68円)+262円
青,赤,橙(Px72円)+262円
アース端子(Px246円)+262円
(税抜・販売単位:1)

【構成部品】

中間板	VTX-2.5/2
側板	VTX-2.5/2E VTX-2.5/2E1
記名板	AM-10
レール	DAV4
止め金具	SDV-3

【寸法図】

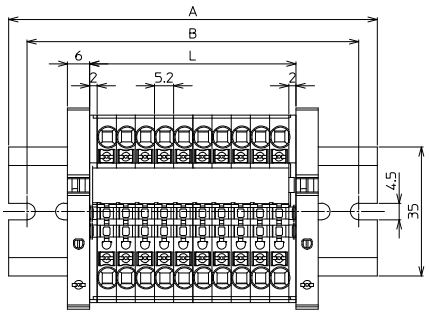

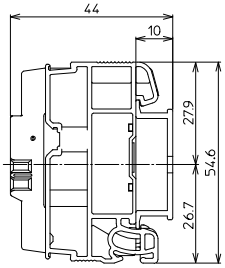

【寸法表】 ※レール寸法はP440参照

極数P	1	2	3	4	5	6	7	8	9	10	11	12	13	14	15
端子台全長L	9.2	14.4	19.6	24.8	30	35.2	40.4	45.6	50.8	56	61.2	66.4	71.6	76.8	82
レール全長A	40	60	60	60	60	80	80	80	80	100	100	100	100	120	120
取付ピッチB	30	50	50	50	50	70	70	70	70	90	90	90	90	110	110

極数P	16	17	18	19	20	21	22	23	24	25	26	27	28	29	30
端子台全長L	87.2	92.4	97.6	102.8	108	113.2	118.4	123.6	128.8	134	139.2	144.4	149.6	154.8	160
レール全長A	120	120	140	140	140	160	160	160	160	180	180	180	180	200	200
取付ピッチB	110	110	130	130	130	150	150	150	150	170	170	170	170	190	190

端子台全長 L = 端子幅(5.2㎜)×極数(P)+側板2枚(4㎜)
記名板の長さ = 端子幅(5.2㎜)×極数(P)+1㎜

VTX-2.5/3(-PE) 2.5㎟, 24A

スプリング　IEC35レール

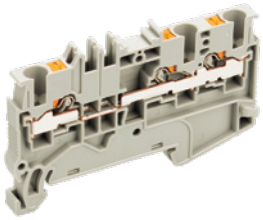

VTX-2.5/3

質量 約8g
標準価格 75円 / 個
(税抜・販売単位:100)

VTX-2.5/3-PE

質量 約10g
標準価格 289円 / 個
(税抜・販売単位:50)

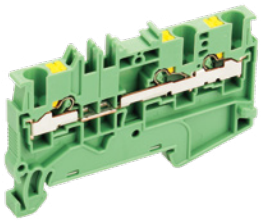

【一般仕様】

電線サイズ/定格通電電流	0.14㎟～2.5㎟−24A
定格絶縁電圧	AC DC800V
電線むき長さ	10～12㎜

【海外規格仕様】

	UL/cUL認定仕様	TÜV認定仕様
電線サイズ	AWG26～12(より線) AWG26～12(単線) AWG26～AWG14 (絶縁被覆付きフェルール)	0.14㎟～2.5㎟(より線) φ0.5㎜～φ2.0㎜(単線) 0.25㎟～0.34㎟…L=12 0.5㎟～2.5㎟…L=10 (絶縁被覆付きフェルール)
定格絶縁電圧	AC DC600V	AC DC800V
定格通電電流	20A	24A

【寸法図】

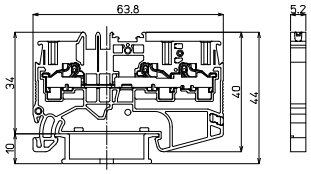

VTX-2.5/3

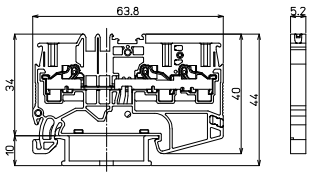

VTX-2.5/3-PE

適合ショートバー

BBX2.5-□　RBX2.5-□



GBX2.5-□　BLBX2.5-□



※詳細はP070参照

推奨フェルール

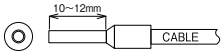

適合アクセサリー



【側板】(通電部絶縁用)
VTX-2.5/3E
質量 約2.9g
標準価格:37円(税抜)
販売単位:10個



【側板】(記名板ズレ防止)
VTX-2.5/3E1
質量 約2.9g
標準価格:37円(税抜)
販売単位:10個



【記名板】(上面)
AM-10
質量 約9g
標準価格:59円(税抜)
販売単位:50本



【記名板】(側面)
AP-6.5
質量 約5g
標準価格:40円(税抜)
販売単位:50本

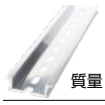

【レール】
DAV4
質量 約191g
標準価格:736円(税抜)
販売単位:100本



【止め金具】
SDV-3
質量 約6g
標準価格:65円(税抜)
販売単位:50個

※詳細はP069参照

中間板カラー

VTX-2.5/3BL　VTX-2.5/3R　VTX-2.5/3O



標準価格 82円 / 個

レール式 組端子台 〈組立完成品〉

【注文形式】

VTXL-2.5/3□-□P

色指定　極数
無し…灰
BL…青
R…赤
O…橙
-PE…緑(アース端子)



標準価格(Px90円)+264円
青,赤,橙(Px97円)+264円
アース端子(Px291円)+264円
(税抜・販売単位:1)

【構成部品】

中間板	VTX-2.5/3
側板	VTX-2.5/3E VTX-2.5/3E1
記名板	AM-10
レール	DAV4
止め金具	SDV-3

【寸法図】

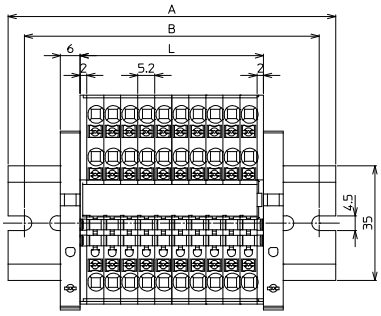

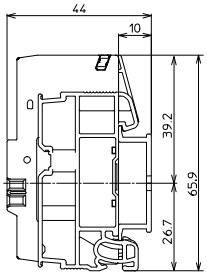

【寸法表】 ※レール寸法はP440参照

極数P	1	2	3	4	5	6	7	8	9	10	11	12	13	14	15
端子台全長L	9.2	14.4	19.6	24.8	30	35.2	40.4	45.6	50.8	56	61.2	66.4	71.6	76.8	82
レール全長A	40	60	60	60	60	80	80	80	80	100	100	100	100	120	120
取付ピッチB	30	50	50	50	50	70	70	70	70	90	90	90	90	110	110

極数P	16	17	18	19	20	21	22	23	24	25	26	27	28	29	30
端子台全長L	87.2	92.4	97.6	102.8	108	113.2	118.4	123.6	128.8	134	139.2	144.4	149.6	154.8	160
レール全長A	120	120	140	140	140	160	160	160	160	180	180	180	180	200	200
取付ピッチB	110	110	130	130	130	150	150	150	150	170	170	170	170	190	190

端子台全長 L = 端子幅(5.2㎜)×極数(P)+側板2枚(4㎜)
記名板の長さ = 端子幅(5.2㎜)×極数(P)+1㎜

VTXシリーズ

VTX-2.5/4(-PE) 2.5㎟, 24A

スプリング　IEC35レール

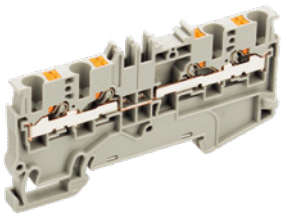

VTX-2.5/4

質量 約10g
標準価格 92円 / 個
(税抜・販売単位:100)

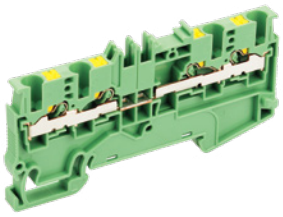

VTX-2.5/4-PE

質量 約12g
標準価格 328円 / 個
(税抜・販売単位:50)

【一般仕様】

電線サイズ/定格通電電流	0.14㎟～2.5㎟−24A
定格絶縁電圧	AC DC800V
電線むき長さ	10～12㎜

【海外規格仕様】

	UL/cUL認定仕様	TÜV認定仕様
電線サイズ	AWG26～12(より線) AWG26～12(単線) AWG26～AWG14 (絶縁被覆付きフェルール)	0.14㎟～2.5㎟(より線) φ0.5㎜～φ2.0㎜(単線) 0.25㎟～0.34㎟…L=12 0.5㎟～2.5㎟…L=10 (絶縁被覆付きフェルール)
定格絶縁電圧	AC DC600V	AC DC800V
定格通電電流	20A	24A

【寸法図】

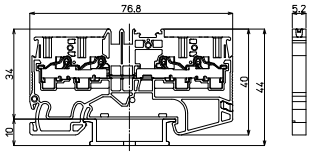

VTX-2.5/4

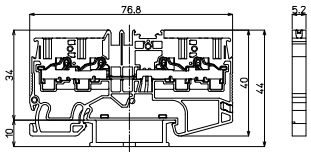

VTX-2.5/4-PE

適合ショートバー

BBX2.5-□　RBX2.5-□



GBX2.5-□　BLBX2.5-□



※詳細はP070参照

推奨フェルール

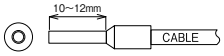

適合アクセサリー

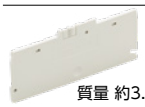

【側板】(通電部絶縁用)
VTX-2.5/4E
質量 約3.4g
標準価格:42円(税抜)
販売単位:10個



【側板】(記名板ズレ防止)
VTX-2.5/4E1
質量 約3.4g
標準価格:42円(税抜)
販売単位:10個



【記名板】(上面)
AM-10
質量 約9g
標準価格:59円(税抜)
販売単位:50本



【記名板】(側面)
AP-6.5
質量 約5g
標準価格:40円(税抜)
販売単位:50本

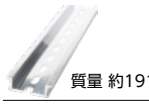

【レール】
DAV4
質量 約191g
標準価格:736円(税抜)
販売単位:100本



【止め金具】
SDV-3
質量 約6g
標準価格:65円(税抜)
販売単位:50個

※詳細はP069参照

中間板カラー

VTX-2.5/4BL　VTX-2.5/4R　VTX-2.5/4O

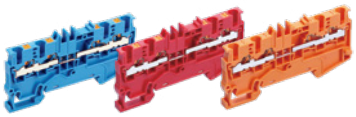

標準価格 101円 / 個

レール式 組端子台〈組立完成品〉

【注文形式】

VTXL-2.5/4□-□P

色指定
無し…灰
BL…青
R…赤
O…橙
-PE…緑(アース端子)

極数

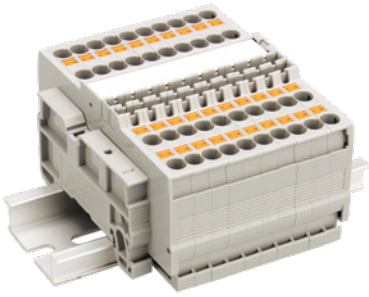

標準価格(Px114円)+264円
青,赤,橙(Px119円)+264円
アース端子(Px337円)+264円
(税抜・販売単位:1)

【構成部品】

中間板	VTX-2.5/4
側板	VTX-2.5/4E VTX-2.5/4E1
記名板	AM-10
レール	DAV4
止め金具	SDV-3

【寸法図】

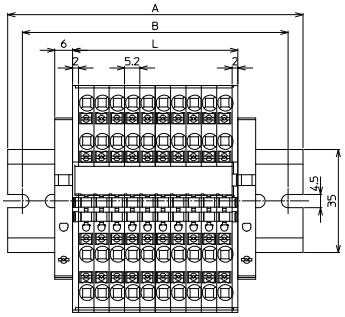

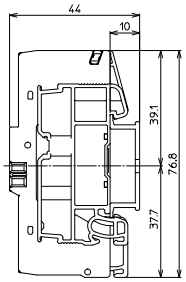

【寸法表】

※レール寸法はP440参照

極数P	1	2	3	4	5	6	7	8	9	10	11	12	13	14	15
端子台全長L	9.2	14.4	19.6	24.8	30	35.2	40.4	45.6	50.8	56	61.2	66.4	71.6	76.8	82
レール全長A	40	60	60	60	60	80	80	80	80	100	100	100	100	120	120
取付ピッチB	30	50	50	50	50	70	70	70	70	90	90	90	90	110	110

極数P	16	17	18	19	20	21	22	23	24	25	26	27	28	29	30
端子台全長L	87.2	92.4	97.6	102.8	108	113.2	118.4	123.6	128.8	134	139.2	144.4	149.6	154.8	160
レール全長A	120	120	140	140	140	160	160	160	160	180	180	180	180	200	200
取付ピッチB	110	110	130	130	130	150	150	150	150	170	170	170	170	190	190

端子台全長 L = 端子幅(5.2㎜)×極数(P)+側板2枚(4㎜)
記名板の長さ = 端子幅(5.2㎜)×極数(P)+1㎜

VTX-4/2(-PE) 4㎟, 32A

スプリング IEC35レール

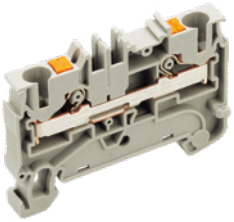

VTX-4/2

質量 約9g

標準価格 84円 / 個
(税抜・販売単位:50)

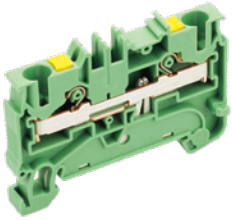

VTX-4/2-PE

質量 約11g

標準価格 289円 / 個
(税抜・販売単位:25)

【一般仕様】

電線サイズ/定格通電電流	0.2㎟～4㎟−32A
定格絶縁電圧	AC DC800V
電線むき長さ	10～12㎜

【海外規格仕様】

	UL/cUL認定仕様	TÜV認定仕様
電線サイズ	AWG24～10(より線) AWG24～10(単線) AWG24～AWG12 (絶縁被覆付きフェルール)	0.2㎟～4㎟(より線) φ0.5㎜～φ2.6㎜(単線) 0.25㎟～0.34㎟…L=12 0.5㎟～4㎟…L=10 (絶縁被覆付きフェルール)
定格絶縁電圧	AC DC600V	AC DC800V
定格通電電流	30A	32A

【寸法図】

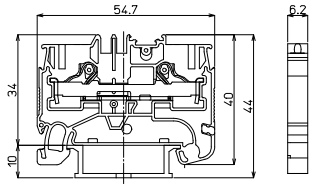

VTX-4/2

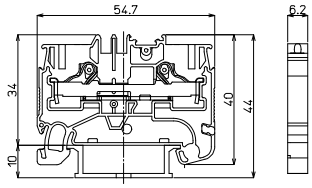

VTX-4/2-PE

適合ショートバー

BBX4-□ RBX4-□

GBX4-□ BLBX4-□

※詳細はP071参照

推奨フェルール

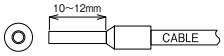

適合アクセサリー



【側板】(通電部絶縁用)
VTX-4/2E
標準価格:37円(税抜)
販売単位:10個
質量 約2.45g



【側板】(記名板ズレ防止)
VTX-4/2E1
標準価格:37円(税抜)
販売単位:10個
質量 約2.45g



【記名板】(上面)
AM-10
標準価格:59円(税抜)
販売単位:50本
質量 約9g



【記名板】(側面)
AP-6.5
標準価格:40円(税抜)
販売単位:50本
質量 約5g

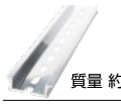

【レール】
DAV4
標準価格:736円(税抜)
販売単位:100本
質量 約191g



【止め金具】
SDV-3
標準価格:65円(税抜)
販売単位:50個
質量 約6g

※詳細はP069参照

中間板カラー

VTX-4/2BL VTX-4/2R VTX-4/2O



標準価格 90円 / 個

レール式 組端子台 〈組立完成品〉

【注文形式】

VTXL-4/2□-□P

色指定
無し…灰
BL…青
R…赤
O…橙
-PE…緑(アース端子)

極数

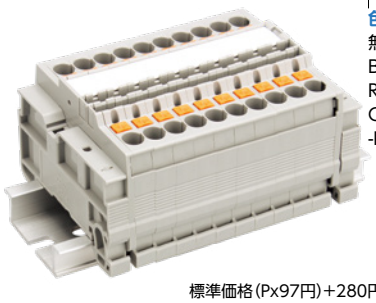

標準価格(Px97円)+280円
青,赤,橙(Px101円)+280円
アース端子(Px284円)+280円
(税抜・販売単位:1)

【構成部品】

中間板	VTX-4/2
側板	VTX-4/2E VTX-4/2E1
記名板	AM-10
レール	DAV4
止め金具	SDV-3

【寸法図】

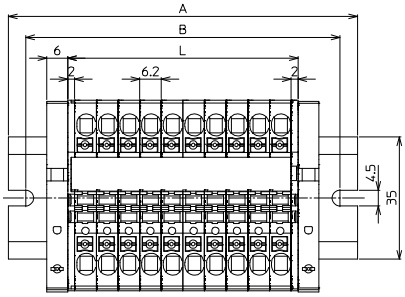

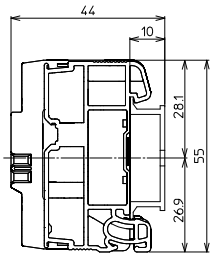

【寸法表】 ※レール寸法はP440参照

極数P	1	2	3	4	5	6	7	8	9	10	11	12	13	14	15
端子台全長L	10.2	16.4	22.6	28.8	35	41.2	47.4	53.6	59.8	66	72.2	78.4	84.6	90.8	97
レール全長A	40	60	60	60	80	80	80	100	100	100	100	120	120	120	140
取付ピッチB	30	50	50	50	70	70	70	90	90	90	90	110	110	110	130

極数P	16	17	18	19	20	21	22	23	24	25	26	27	28	29	30
端子台全長L	103.2	109.4	115.6	121.8	128	134.2	140.4	146.6	152.8	159	165.2	171.4	177.6	183.8	190
レール全長A	140	140	160	160	160	180	180	180	180	200	200	200	220	220	220
取付ピッチB	130	130	150	150	150	170	170	170	170	190	190	190	210	210	210

端子台全長 L = 端子幅(6.2㎜)×極数(P)+側板2枚(4㎜)
記名板の長さ = 端子幅(6.2㎜)×極数(P)+1㎜

VTX-4/3(-PE) 4㎟, 32A

スプリング　IEC35レール

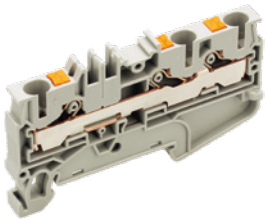

VTX-4/3
質量 約13g
標準価格 118円 / 個
(税抜・販売単位:50)

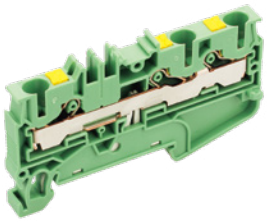

VTX-4/3-PE
質量 約14g
標準価格 321円 / 個
(税抜・販売単位:25)

【一般仕様】

電線サイズ/定格通電電流	0.2㎟～4㎟－32A
定格絶縁電圧	AC DC800V
電線むき長さ	10～12㎜

【海外規格仕様】

	UL/cUL認定仕様	TÜV認定仕様
電線サイズ	AWG24～10(より線) AWG24～10(単線) AWG24～AWG12 (絶縁被覆付きフェルール)	0.2㎟～4㎟(より線) φ0.5㎜～φ2.6㎜(単線) 0.25㎟～0.34㎟…L=12 0.5㎟～4㎟…L=10 (絶縁被覆付きフェルール)
定格絶縁電圧	AC DC600V	AC DC800V
定格通電電流	30A	32A

【寸法図】

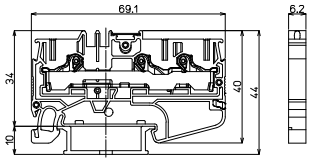

VTX-4/3

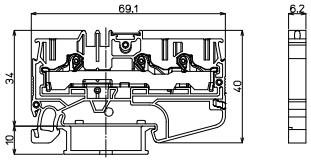

VTX-4/3-PE

適合ショートバー

BBX4-□　RBX4-□



GBX4-□　BLBX4-□



※詳細はP071参照

推奨フェルール

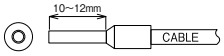

適合アクセサリー



【側板】(通電部絶縁用)
VTX-4/3E
質量 約3.1g
標準価格:41円(税抜)
販売単位:10個



【側板】(記名板ズレ防止)
VTX-4/3E1
質量 約3.1g
標準価格:41円(税抜)
販売単位:10個



【記名板】(上面)
AM-10
質量 約9g
標準価格:59円(税抜)
販売単位:50本



【記名板】(側面)
AP-6.5
質量 約5g
標準価格:40円(税抜)
販売単位:50本

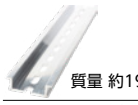

【レール】
DAV4
質量 約191g
標準価格:736円(税抜)
販売単位:100本



【止め金具】
SDV-3
質量 約6g
標準価格:65円(税抜)
販売単位:50個

※詳細はP069参照

中間板カラー

VTX-4/3BL　VTX-4/3R　VTX-4/3O



標準価格 125円 / 個

レール式 組端子台〈組立完成品〉

【注文形式】

VTXL-4/3□-□P

色指定
無し…灰
BL…青
R…赤
O…橙
-PE…緑(アース端子)

極数



標準価格(Px127円)+284円
青,赤,橙(Px134円)+284円
アース端子(Px346円)+284円
(税抜・販売単位:1)

【構成部品】

中間板	VTX-4/3
側板	VTX-4/3E VTX-4/3E1
記名板	AM-10
レール	DAV4
止め金具	SDV-3

【寸法図】

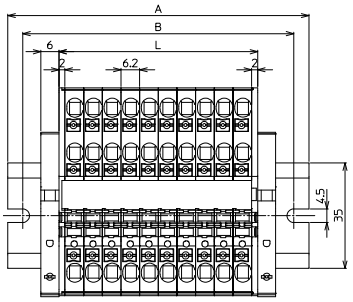

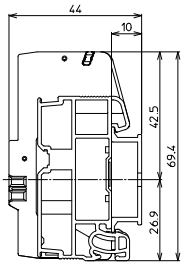

【寸法表】 ※レール寸法はP440参照

極数P	1	2	3	4	5	6	7	8	9	10	11	12	13	14	15
端子台全長L	10.2	16.4	22.6	28.8	35	41.2	47.4	53.6	59.8	66	72.2	78.4	84.6	90.8	97
レール全長A	40	60	60	60	80	80	80	100	100	100	100	120	120	120	140
取付ピッチB	30	50	50	50	70	70	70	90	90	90	90	110	110	110	130

極数P	16	17	18	19	20	21	22	23	24	25	26	27	28	29	30
端子台全長L	103.2	109.4	115.6	121.8	128	134.2	140.4	146.6	152.8	159	165.2	171.4	177.6	183.8	190
レール全長A	140	140	160	160	160	180	180	180	180	200	200	200	220	220	220
取付ピッチB	130	130	150	150	150	170	170	170	170	190	190	190	210	210	210

端子台全長 L = 端子幅(6.2㎜)×極数(P)+側板2枚(4㎜)
記名板の長さ = 端子幅(6.2㎜)×極数(P)+1㎜

VTX-4/4(-PE) 4㎟, 32A

スプリング IEC35レール

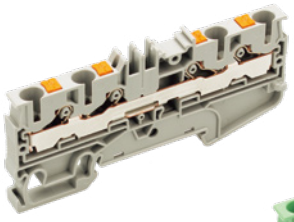

VTX-4/4-PE
質量 約17g
標準価格 361円 / 個
(税抜・販売単位:25)

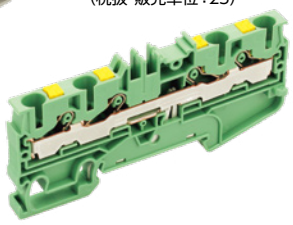

VTX-4/4
質量 約15g
標準価格 147円 / 個
(税抜・販売単位:50)

【寸法図】

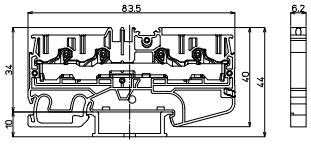

VTX-4/4

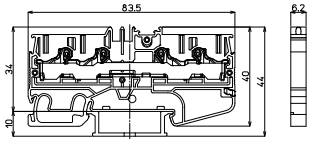

VTX-4/4-PE

【一般仕様】

電線サイズ/定格通電電流	0.2㎟～4㎟－32A
定格絶縁電圧	AC DC800V
電線むき長さ	10～12㎜

【海外規格仕様】

	UL/cUL認定仕様	TÜV認定仕様
電線サイズ	AWG24～10(より線) AWG24～10(単線) AWG24～AWG12 (絶縁被覆付きフェルール)	0.2㎟～4㎟(より線) φ0.5㎜～φ2.6㎜(単線) 0.25㎟～0.34㎟…L=12 0.5㎟～4㎟…L=10 (絶縁被覆付きフェルール)
定格絶縁電圧	AC DC600V	AC DC800V
定格通電電流	30A	32A

適合ショートバー

BBX4-□ RBX4-□



GBX4-□ BLBX4-□



※詳細はP071参照

推奨フェルール

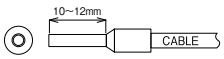

適合アクセサリー



【側板】(通電部絶縁用)
VTX-4/4E
標準価格:44円(税抜)
販売単位:10個
質量 約3.6g

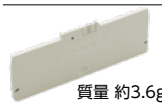

【側板】(記名板ズレ防止)
VTX-4/4E1
標準価格:44円(税抜)
販売単位:10個
質量 約3.6g



【記名板】(上面)
AM-10
標準価格:59円(税抜)
販売単位:50本
質量 約9g



【記名板】(側面)
AP-6.5
標準価格:40円(税抜)
販売単位:50本
質量 約5g

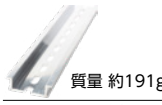

【レール】
DAV4
標準価格:736円(税抜)
販売単位:100本
質量 約191g



【止め金具】
SDV-3
標準価格:65円(税抜)
販売単位:50個
質量 約6g

※詳細はP069参照

中間板カラー

VTX-4/4BL VTX-4/4R VTX-4/4O

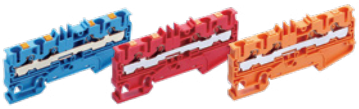

標準価格 156円 / 個

レール式 組端子台 〈組立完成品〉

【注文形式】

VTXL-4/4□-□P

色指定 極数
無し…灰
BL…青
R…赤
O…橙
-PE…緑(アース端子)



標準価格(Px152円)+284円
青,赤,橙(Px160円)+284円
アース端子(Px376円)+284円
(税抜・販売単位:1)

【寸法図】

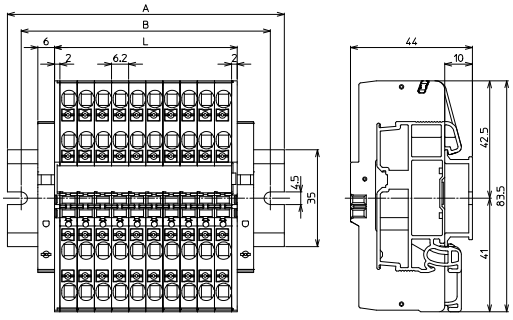

【寸法表】

※レール寸法はP440参照

極数P	1	2	3	4	5	6	7	8	9	10	11	12	13	14	15
端子台全長L	10.2	16.4	22.6	28.8	35	41.2	47.4	53.6	59.8	66	72.2	78.4	84.6	90.8	97
レール全長A	40	60	60	60	80	80	80	100	100	100	100	120	120	120	140
取付ピッチB	30	50	50	50	70	70	70	90	90	90	90	110	110	110	130

極数P	16	17	18	19	20	21	22	23	24	25	26	27	28	29	30
端子台全長L	103.2	109.4	115.6	121.8	128	134.2	140.4	146.6	152.8	159	165.2	171.4	177.6	183.8	190
レール全長A	140	140	160	160	160	180	180	180	180	200	200	200	220	220	220
取付ピッチB	130	130	150	150	150	170	170	170	170	190	190	190	210	210	210

端子台全長 L = 端子幅(6.2㎜)×極数(P)+側板2枚(4㎜)
記名板の長さ = 端子幅(6.2㎜)×極数(P)+1㎜

【構成部品】

中間板	VTX-4/4
側板	VTX-4/4E VTX-4/4E1
記名板	AM-10
レール	DAV4
止め金具	SDV-3

VTX-6/2(-PE) 6㎟, 41A

スプリング　IEC35レール

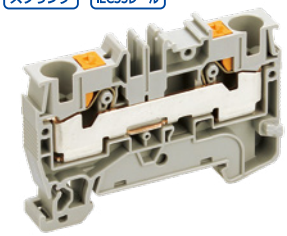

VTX-6/2

質量 約18g
標準価格 154円 / 個
(税抜・販売単位:50)

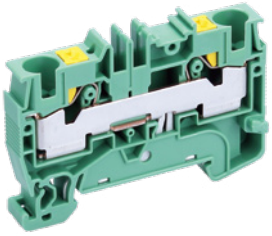

VTX-6/2-PE

質量 約20g
標準価格 385円 / 個
(税抜・販売単位:20)

【一般仕様】

電線サイズ/定格通電電流	0.5㎟～6㎟ー41A
定格絶縁電圧	AC DC1000V
電線むき長さ	12～13㎜

【海外規格仕様】

	UL/cUL認定仕様	TÜV認定仕様
電線サイズ	AWG20～8(より線) AWG20～10(単線) AWG20～AWG10 (絶縁被覆付きフェルール)	0.5㎟～6㎟(より線) φ0.5㎜～φ2.6㎜(単線) 0.5㎟～6㎟…L=12 (絶縁被覆付きフェルール)
定格絶縁電圧	AC DC600V	AC DC1000V
定格通電電流	40A	41A

※硬質導体(より線)にフェルールを圧着して端子台へ結線後、結線部に負荷がかかるような敷設を行うとフェルールが塑性変形する恐れがあります。
硬質導体(より線)は状況に応じて裸線でご使用ください。

【寸法図】

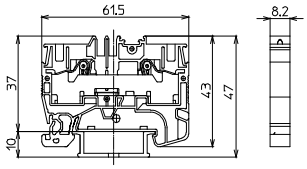

VTX-6/2

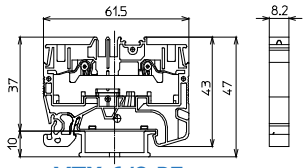

VTX-6/2-PE

適合ショートバー

BBX6-□　RBX6-□



GBX6-□　BLBX6-□



※詳細はP071参照

推奨フェルール

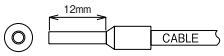

適合アクセサリー



【側板】(通電部絶縁用)
VTX-6/2E
標準価格:43円(税抜)
販売単位:10個
質量 約3.0g



【側板】(記名板ズレ防止)
VTX-6/2E1
標準価格:43円(税抜)
販売単位:10個
質量 約3.0g



【記名板】(上面)
AM-10
標準価格:59円(税抜)
販売単位:50本
質量 約9g



【記名板】(側面)
AP-6.5
標準価格:40円(税抜)
販売単位:50本
質量 約5g

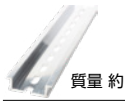

【レール】
DAV4
標準価格:736円(税抜)
販売単位:100本
質量 約191g



【止め金具】
GTY34
標準価格:253円(税抜)
販売単位:1個
質量 約31g

※詳細はP069参照

中間板カラー

VTX-6/2BL　VTX-6/2R　VTX-6/2O



標準価格 160円 / 個

レール式 組端子台 〈組立完成品〉

【注文形式】

VTXL-6/2□-□P

色指定
無し…灰
BL…青
R…赤
O…橙
-PE…緑(アース端子)

極数



標準価格(P×174円)+568円
青,赤,橙(P×180円)+568円
アース端子台(P×385円)+601円
(税抜・販売単位:1)

【構成部品】

中間板	VTX-6/2
側板	VTX-6/2E VTX-6/2E1
記名板	AM-10
レール	DAV4
止め金具	GTY34

【寸法図】

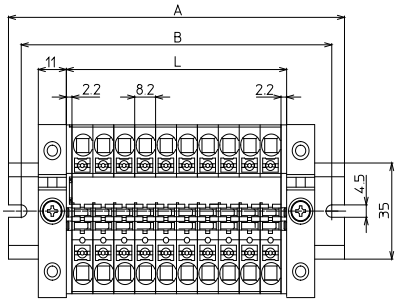

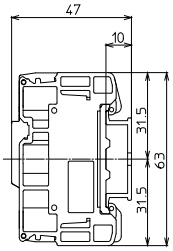

【寸法表】 ※レール寸法はP440参照

極数P	1	2	3	4	5	6	7	8	9	10	11	12	13	14	15
端子台全長L	12.6	20.8	29	37.2	45.4	53.6	61.8	70	78.2	86.4	94.6	102.8	111	119.2	127.4
レール全長A	60	60	80	80	100	100	100	120	120	140	140	140	160	160	180
取付ピッチB	50	50	70	70	90	90	90	110	110	130	130	130	150	150	170

極数P	16	17	18	19	20	21	22	23	24	25	26	27	28	29	30
端子台全長L	135.6	143.8	152	160.2	168.4	176.6	184.8	193	201.2	209.4	217.6	225.8	234	242.2	250.4
レール全長A	180	200	200	200	220	220	240	240	240	260	260	280	280	280	300
取付ピッチB	170	190	190	190	210	210	230	230	230	250	250	270	270	270	290

端子台全長 L = 端子幅(8.2㎜)×極数(P)×側板2枚(4.4㎜)
記名板の長さ = 端子幅(8.2㎜)×極数(P)+1㎜

VTX-6/3(-PE) 6㎟, 41A

スプリング　IEC35レール



VTX-6/3-PE
質量 約25g
標準価格 482円 / 個
(税抜・販売単位 :20)

VTX-6/3
質量 約23g
標準価格 218円 / 個
(税抜・販売単位 :50)

【寸法図】

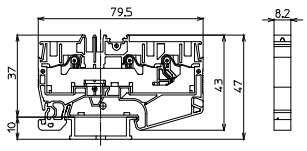

VTX-6/3

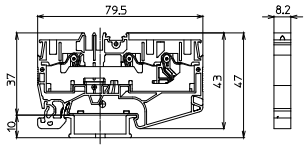

VTX-6/3-PE

適合ショートバー

BBX6-□　RBX6-□



GBX6-□　BLBX6-□



※詳細はP071参照

推奨フェルール

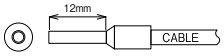

適合アクセサリー



質量 約4.3g
【側板】(通電部絶縁用)
VTX-6/3E
標準価格：46円(税抜)
販売単位：10個



質量 約4.3g
【側板】(記名板ズレ防止)
VTX-6/3E1
標準価格：46円(税抜)
販売単位：10個



質量 約9g
【記名板】(上面)
AM-10
標準価格：59円(税抜)
販売単位：50本



質量 約5g
【記名板】(側面)
AP-6.5
標準価格：40円(税抜)
販売単位：50本

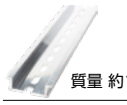

質量 約191g
【レール】
DAV4
標準価格：736円(税抜)
販売単位：100本



質量 約31g
【止め金具】
GTY34
標準価格：253円(税抜)
販売単位：1個

※詳細はP069参照

中間板カラー

VTX-6/3BL　VTX-6/3R　VTX-6/3O

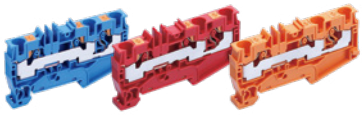

標準価格 226円 / 個

【一般仕様】

電線サイズ/定格通電電流	0.5㎟～6㎟ー41A
定格絶縁電圧	AC DC1000V
電線むき長さ	12～13㎜

【海外規格仕様】

	UL/cUL認定仕様	TÜV認定仕様
電線サイズ	AWG20～8(より線) AWG20～10(単線) AWG20～AWG10 (絶縁被覆付きフェルール)	0.5㎟～6㎟(より線) φ0.5㎜～φ2.6㎜(単線) 0.5㎟～6㎟…L=12 (絶縁被覆付きフェルール)
定格絶縁電圧	AC DC600V	AC DC1000V
定格通電電流	40A	41A

※硬質導体(より線)にフェルールを圧着して端子台へ結線後、結線部に負荷がかかるような敷設を行うとフェルールが塑性変形する恐れがあります。
硬質導体(より線)は状況に応じて裸線でご使用ください。

レール式 組端子台〈組立完成品〉

【注文形式】

VTXL-6/3□-□P

色指定　極数
無し…灰
BL…青
R…赤
O…橙
-PE…緑(アース端子)



標準価格(P×227円)+612円
青,赤,橙(P×235円)+612円
アース端子台(P×482円)+632円
(税抜・販売単位:1)

【寸法図】

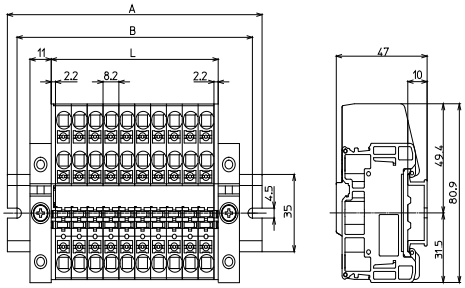

【構成部品】

中間板	VTX-6/3
側板	VTX-6/3E VTX-6/3E1
記名板	AM-10
レール	DAV4
止め金具	GTY34

【寸法表】

※レール寸法はP440参照

極数P	1	2	3	4	5	6	7	8	9	10	11	12	13	14	15
端子台全長L	12.6	20.8	29	37.2	45.4	53.6	61.8	70	78.2	86.4	94.6	102.8	111	119.2	127.4
レール全長A	60	60	80	80	100	100	100	120	120	140	140	140	160	160	180
取付ピッチB	50	50	70	70	90	90	90	110	110	130	130	130	150	150	170

極数P	16	17	18	19	20	21	22	23	24	25	26	27	28	29	30
端子台全長L	135.6	143.8	152	160.2	168.4	176.6	184.8	193	201.2	209.4	217.6	225.8	234	242.2	250.4
レール全長A	180	200	200	200	220	220	240	240	240	260	260	280	280	280	300
取付ピッチB	170	190	190	190	210	210	230	230	230	250	250	270	270	270	290

端子台全長 L = 端子幅(8.2㎜)×極数(P)×側板2枚(4.4㎜)
記名板の長さ = 端子幅(8.2㎜)×極数(P)+1㎜

VTX-6/4(-PE) 6㎟, 41A

スプリング　IEC35レール

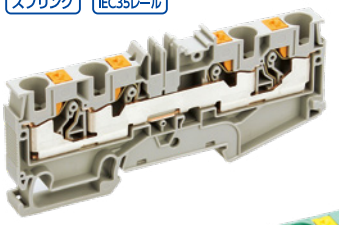

VTX-6/4-PE
質量 約31g
標準価格 573円 / 個
(税抜・販売単位:20)

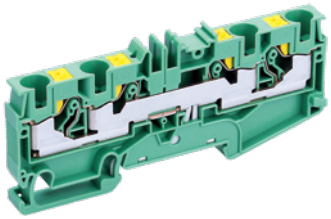

VTX-6/4
質量 約29g
標準価格 275円 / 個
(税抜・販売単位:50)

【寸法図】

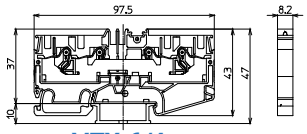

VTX-6/4

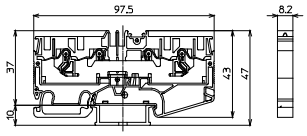

VTX-6/4-PE

適合ショートバー

BBX6-□　RBX6-□



GBX6-□　BLBX6-□



※詳細はP071参照

推奨フェルール

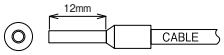

適合アクセサリー



【側板】(通電部絶縁用)
VTX-6/4E
質量 約5.1g
標準価格:52円(税抜)
販売単位:10個



【側板】(記名板ズレ防止)
VTX-6/4E1
質量 約5.1g
標準価格:52円(税抜)
販売単位:10個



【記名板】(上面)
AM-10
質量 約9g
標準価格:59円(税抜)
販売単位:50本



【記名板】(側面)
AP-6.5
質量 約5g
標準価格:40円(税抜)
販売単位:50本

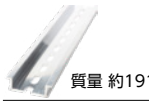

【レール】
DAV4
質量 約191g
標準価格:736円(税抜)
販売単位:100本



【止め金具】
GTY34
質量 約31g
標準価格:253円(税抜)
販売単位:1個

※詳細はP069参照

中間板カラー

VTX-6/4BL　VTX-6/4R　VTX-6/4O



標準価格 288円 / 個

【一般仕様】

電線サイズ/定格通電電流	0.5㎟～6㎟ー41A
定格絶縁電圧	AC DC1000V
電線むき長さ	12～13㎜

【海外規格仕様】

	UL/cUL認定仕様	TÜV認定仕様
電線サイズ	AWG20～8(より線) AWG20～10(単線) AWG20～AWG10 (絶縁被覆付きフェルール)	0.5㎟～6㎟(より線) φ0.5㎜～φ2.6㎜(単線) 0.5㎟～6㎟…L=12 (絶縁被覆付きフェルール)
定格絶縁電圧	AC DC600V	AC DC1000V
定格通電電流	40A	41A

※硬質導体(より線)にフェルールを圧着して端子台へ結線後、結線部に負荷がかかるような敷設を行うとフェルールが塑性変形する恐れがあります。
硬質導体(より線)は状況に応じて裸線でご使用ください。

レール式 組端子台 〈組立完成品〉

【注文形式】

VTXL-6/4□-□P

色指定　極数
無し…灰
BL…青
R…赤
O…橙
-PE…緑(アース端子)



標準価格(P×290円)+637円
青,赤,橙(P×301円)+637円
アース端子台(P×571円)+641円
(税抜・販売単位:1)

【寸法図】

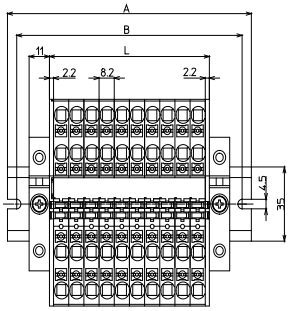

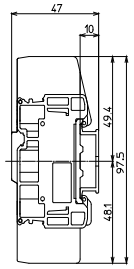

【寸法表】 ※レール寸法はP440参照

極数P	1	2	3	4	5	6	7	8	9	10	11	12	13	14	15
端子台全長L	12.6	20.8	29	37.2	45.4	53.6	61.8	70	78.2	86.4	94.6	102.8	111	119.2	127.4
レール全長A	60	60	80	80	100	100	100	120	120	140	140	140	160	160	180
取付ピッチB	50	50	70	70	90	90	90	110	110	130	130	130	150	150	170

極数P	16	17	18	19	20	21	22	23	24	25	26	27	28	29	30
端子台全長L	135.6	143.8	152	160.2	168.4	176.6	184.8	193	201.2	209.4	217.6	225.8	234	242.2	250.4
レール全長A	180	200	200	200	220	220	240	240	240	260	260	280	280	280	300
取付ピッチB	170	190	190	190	210	210	230	230	230	250	250	270	270	270	290

端子台全長 L = 端子幅(8.2㎜)×極数(P)×側板2枚(4.4㎜)
記名板の長さ = 端子幅(8.2㎜)×極数(P)+1㎜

【構成部品】

中間板	VTX-6/4
側板	VTX-6/4E VTX-6/4E1
記名板	AM-10
レール	DAV4
止め金具	GTY34

VTX-10/2(-PE) 10㎟, 57A

スプリング　IEC35レール

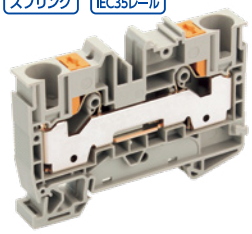

VTX-10/2-PE

質量 約35.5g
標準価格 534円 / 個
(税抜･販売単位 :20)

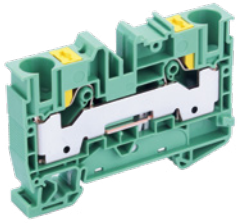

VTX-10/2

質量 約32.2g
標準価格 253円 / 個
(税抜･販売単位 :50)

【寸法図】

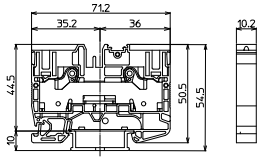

VTX-10/2

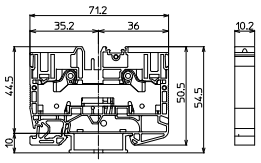

VTX-10/2-PE

適合ショートバー

BBX10-□　RBX10-□



GBX10-□　BLBX10-□

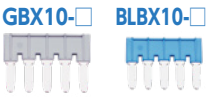

※詳細はP071参照

推奨フェルール

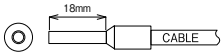

適合アクセサリー

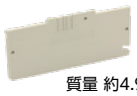

【側板】(通電部絶縁用)
VTX-10/2E
質量 約4.9g
標準価格：46円(税抜)
販売単位：10個



【側板】(記名板ズレ防止)
VTX-10/2E1
質量 約4.8g
標準価格：46円(税抜)
販売単位：10個



【記名板】(上面)
AM-10
質量 約9g
標準価格：59円(税抜)
販売単位：50本



【記名板】(側面)
AP-6.5
質量 約5g
標準価格：40円(税抜)
販売単位：50本

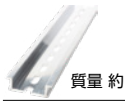

【レール】
DAV4
質量 約191g
標準価格：736円(税抜)
販売単位：100本



【止め金具】
GTY34
質量 約31g
標準価格：253円(税抜)
販売単位：1個

※詳細はP069参照

中間板カラー

VTX-10/2BL　VTX-10/2R　VTX-10/2O

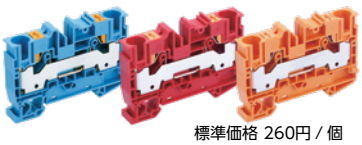

標準価格 260円 / 個

【一般仕様】

電線サイズ/定格通電電流	0.5㎟～10㎟ー57A
定格絶縁電圧	AC DC1000V
電線むき長さ	18～19㎜

【海外規格仕様】

	UL/cUL認定仕様	TÜV認定仕様
電線サイズ	AWG20～6(より線) AWG20～10(単線) AWG16～AWG8 (絶縁被覆付きフェルール)	0.5㎟～10㎟(より線) φ0.5㎜～φ3.2㎜(単線) 1.25㎟～10㎟ (絶縁被覆付きフェルール)
定格絶縁電圧	AC DC600V	AC DC1000V
定格通電電流	60A	57A

※硬質導体(より線)にフェルールを圧着して端子台へ結線後、結線部に負荷がかかるような敷設を行うとフェルールが塑性変形する恐れがあります。
硬質導体(より線)は状況に応じて裸線でご使用ください。

レール式 組端子台〈組立完成品〉

【注文形式】

VTXL-10/2□-□P

色指定　極数
無し…灰
BL…青
R…赤
O…橙
-PE…緑(アース端子)

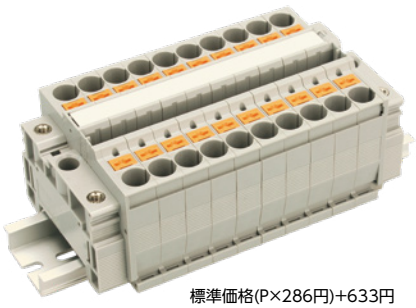

標準価格(P×286円)+633円
青,赤,橙(P×293円)+633円
アース端子台(P×594円)+665円
(税抜･販売単位:1)

【寸法図】

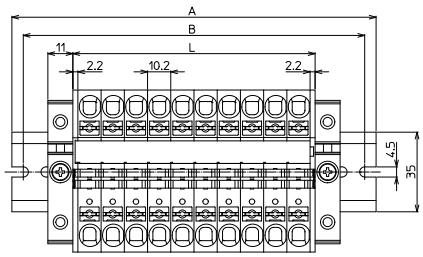

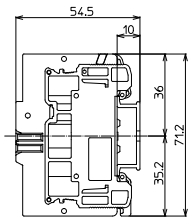

【構成部品】

中間板	VTX-10/2
側板	VTX-10/2E VTX-10/2E1
記名板	AM-10
レール	DAV4
止め金具	GTY34

【寸法表】

※レール寸法はP440参照

極数P	1	2	3	4	5	6	7	8	9	10	11	12	13	14	15
端子台全長L	14.6	24.8	35	45.2	55.4	65.6	75.8	86	96.2	106.4	116.6	126.8	137	147.2	157.4
レール全長A	60	80	80	100	100	120	120	140	140	160	160	180	180	200	200
取付ピッチB	50	70	70	90	90	110	110	130	130	150	150	170	170	190	190

極数P	16	17	18	19	20	21	22	23	24	25	26	27	28	29	30
端子台全長L	167.6	177.8	188	198.2	208.4	218.6	228.8	239	249.2	259.4	269.6	279.8	290	300.2	310.4
レール全長A	220	220	240	240	260	260	280	280	300	300	320	320	340	340	360
取付ピッチB	210	210	230	230	250	250	270	270	290	290	310	310	330	330	350

端子台全長 L = 端子幅(10.2㎜)×極数(P)+側板2枚(4.4㎜)
記名板の長さ = 端子幅(10.2㎜)×極数(P)+1㎜

VTX-10/3(-PE) 10㎟, 57A

スプリング　IEC35レール

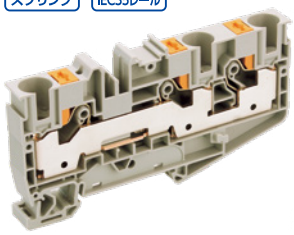

VTX-10/3-PE
質量 約46.0g
標準価格 736円 / 個
(税抜･販売単位 :20)

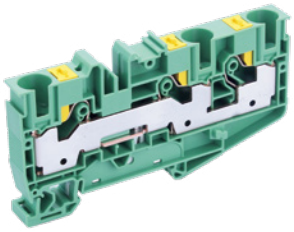

VTX-10/3
質量 約42.5g
標準価格 403円 / 個
(税抜･販売単位 :50)

【一般仕様】

電線サイズ/定格通電電流	0.5㎟～10㎟ー57A
定格絶縁電圧	AC DC1000V
電線むき長さ	18～19㎜

【海外規格仕様】

	UL/cUL認定仕様	TÜV認定仕様
電線サイズ	AWG20～6(より線) AWG20～10(単線) AWG16～AWG8 (絶縁被覆付きフェルール)	0.5㎟～10㎟(より線) φ0.5㎜～φ3.2㎜(単線) 1.25㎟～10㎟ (絶縁被覆付きフェルール)
定格絶縁電圧	AC DC600V	AC DC1000V
定格通電電流	60A	57A

※硬質導体(より線)にフェルールを圧着して端子台へ結線後、結線部に負荷がかかるような敷設を行うとフェルールが塑性変形する恐れがあります。
硬質導体(より線)は状況に応じて裸線でご使用ください。

【寸法図】

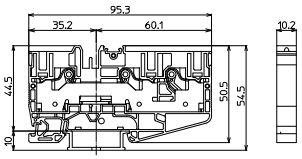

VTX-10/3

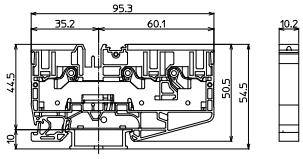

VTX-10/3-PE

適合ショートバー

BBX10-□　RBX10-□



GBX10-□　BLBX10-□



※詳細はP071参照

推奨フェルール

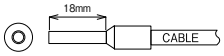

適合アクセサリー



質量 約6.2g
【側板】(通電部絶縁用)
VTX-10/3E
標準価格：63円(税抜)
販売単位：10個



質量 約6.1g
【側板】(記名板ズレ防止)
VTX-10/3E1
標準価格：63円(税抜)
販売単位：10個



質量 約9g
【記名板】(上面)
AM-10
標準価格：59円(税抜)
販売単位：50本



質量 約5g
【記名板】(側面)
AP-6.5
標準価格：40円(税抜)
販売単位：50本

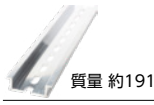

質量 約191g
【レール】
DAV4
標準価格：736円(税抜)
販売単位：100本



質量 約31g
【止め金具】
GTY34
標準価格：253円(税抜)
販売単位：1個

※詳細はP069参照

中間板カラー

VTX-10/3BL　VTX-10/3R　VTX-10/3O

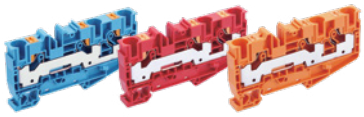

標準価格 412円 / 個

レール式 組端子台 〈組立完成品〉

【注文形式】

VTXL-10/3□-□P

色指定　極数
無し…灰
BL…青
R…赤
O…橙
-PE…緑(アース端子)



標準価格(P×447円)+674円
青,赤,橙(P×456円)+674円
アース端子台(P×805円)+707円
(税抜･販売単位:1)

【構成部品】

中間板	VTX-10/3
側板	VTX-10/3E VTX-10/3E1
記名板	AM-10
レール	DAV4
止め金具	GTY34

【寸法図】

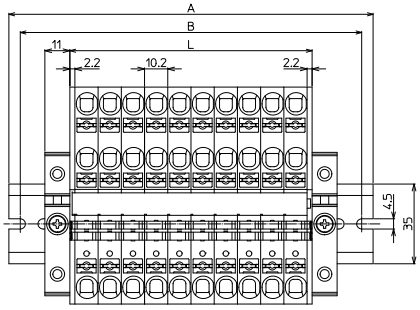

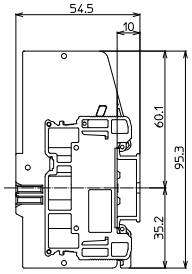

【寸法表】 ※レール寸法はP440参照

極数P	1	2	3	4	5	6	7	8	9	10	11	12	13	14	15
端子台全長L	14.6	24.8	35	45.2	55.4	65.6	75.8	86	96.2	106.4	116.6	126.8	137	147.2	157.4
レール全長A	60	80	80	100	100	120	120	140	140	160	160	180	180	200	200
取付ピッチB	50	70	70	90	90	110	110	130	130	150	150	170	170	190	190

極数P	16	17	18	19	20	21	22	23	24	25	26	27	28	29	30
端子台全長L	167.6	177.8	188	198.2	208.4	218.6	228.8	239	249.2	259.4	269.6	279.8	290	300.2	310.4
レール全長A	220	220	240	240	260	260	280	280	300	300	320	320	340	340	360
取付ピッチB	210	210	230	230	250	250	270	270	290	290	310	310	330	330	350

端子台全長 L = 端子幅(10.2㎜)×極数(P)+側板2枚(4.4㎜)
記名板の長さ = 端子幅(10.2㎜)×極数(P)+1㎜

VTX-16/2 16㎟, 76A

スプリング　IEC35レール



VTX-16/2
質量 約44.5g
標準価格 304円 / 個
(税抜・販売単位:20)

【寸法図】

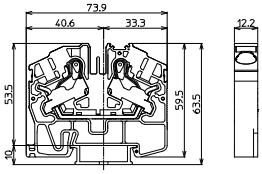

適合アクセサリー



【側板】(通電部絶縁用)
VTX-16/2E
質量 約5.4g
標準価格:51円(税抜)
販売単位:10個



【側板】(記名板ズレ防止)
VTX-16/2E1
質量 約5.4g
標準価格:51円(税抜)
販売単位:10個



【記名板】(上面)
AM-10
質量 約9g
標準価格:59円(税抜)
販売単位:50本



【記名板】(側面)
AP-6.5
質量 約5g
標準価格:40円(税抜)
販売単位:50本

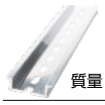

【レール】
DAV4
質量 約191g
標準価格:736円(税抜)
販売単位:100本



【止め金具】
GTY34
質量 約31g
標準価格:253円(税抜)
販売単位:1個

※詳細はP069参照

適合ショートバー

BBX16-2　RBX16-2



GBX16-2　BLBX16-2



※詳細はP071参照

推奨フェルール

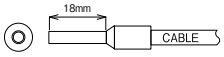

中間板カラー

VTX-16/2BL　VTX-16/2R　VTX-16/2O

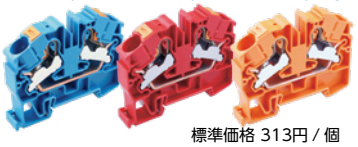

標準価格 313円 / 個

【一般仕様】

電線サイズ/定格通電電流	0.5㎟～16㎟ー76A
定格絶縁電圧	AC DC1000V
電線むき長さ	19～21㎜

【海外規格仕様】

	UL/cUL認定仕様	TÜV認定仕様
電線サイズ	AWG20～4(より線) AWG20～10(単線) AWG16～AWG6 (絶縁被覆付きフェルール)	0.5㎟～16㎟(より線) φ0.5㎜～φ3.2㎜(単線) 1.25㎟～16㎟ (絶縁被覆付きフェルール)
	AC DC600V	AC DC1000V
定格通電電流	76A	76A

※硬質導体(より線)にフェルールを圧着して端子台へ結線後、結線部に負荷がかかるような敷設を行うとフェルールが塑性変形する恐れがあります。
硬質導体(より線)は状況に応じて裸線でご使用ください。

レール式 組端子台 〈組立完成品〉

【注文形式】

VTXL-16/2□-□P

色指定　極数
無し…灰
BL…青
R…赤
O…橙

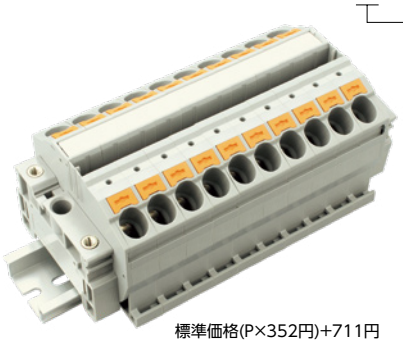

標準価格(P×352円)+711円
青,赤,橙(P×362円)+711円
(税抜・販売単位:1)

【寸法図】

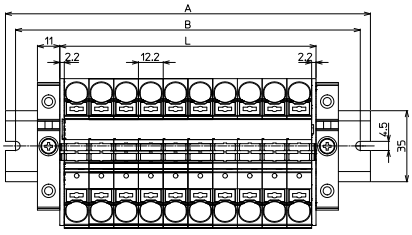

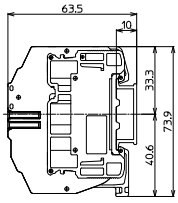

【構成部品】

中間板	VTX-16/2
側板	VTX-16/2E VTX-16/2E1
記名板	AM-10
レール	DAV4
止め金具	GTY34

【寸法表】 ※レール寸法はP440参照

極数P	1	2	3	4	5	6	7	8	9	10	11	12	13	14	15
端子台全長L	38.6	50.8	63	75.2	87.4	99.6	111.8	124	136.2	148.4	160.6	172.8	185	197.2	209.4
レール全長A	60	80	80	100	120	120	140	140	160	180	180	200	200	220	240
取付ピッチB	50	70	70	90	110	110	130	130	150	170	170	190	190	210	230

極数P	16	17	18	19	20	21	22	23	24	25	26	27	28	29	30
端子台全長L	221.6	233.8	246	258.2	270.4	282.6	294.8	307	319.2	331.4	343.6	355.8	368	380.2	392.4
レール全長A	240	260	280	280	300	300	320	340	340	360	360	380	400	400	420
取付ピッチB	230	250	270	270	290	290	310	330	330	350	350	370	390	390	410

端子台全長 L = 端子幅(12.2㎜)×極数(P)+側板2枚(4.4㎜)
記名板の長さ = 端子幅(12.2㎜)×極数(P)+1㎜

VTX-16/3 16㎟, 76A

スプリング　IEC35レール

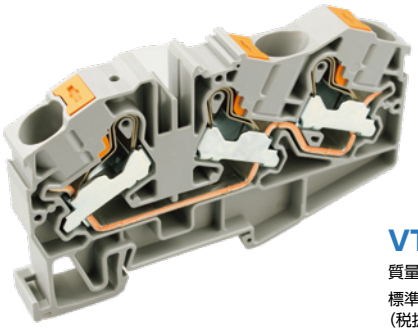

VTX-16/3
質量 約65.0g
標準価格 486円 / 個
(税抜・販売単位:20)

【寸法図】

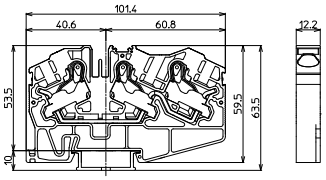

適合アクセサリー


質量 約7.3g
【側板】(通電部絶縁用)
VTX-16/3E
標準価格:67円(税抜)
販売単位:10個


質量 約7.3g
【側板】(記名板ズレ防止)
VTX-16/3E1
標準価格:67円(税抜)
販売単位:10個


質量 約9g
【記名板】(上面)
AM-10
標準価格:59円(税抜)
販売単位:50本


質量 約5g
【記名板】(側面)
AP-6.5
標準価格:40円(税抜)
販売単位:50本

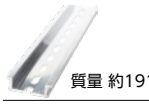
質量 約191g
【レール】
DAV4
標準価格:736円(税抜)
販売単位:100本


質量 約31g
【止め金具】
GTY34
標準価格:253円(税抜)
販売単位:1個

※詳細はP069参照

【一般仕様】

電線サイズ/定格通電電流	0.5㎟～16㎟ー76A
定格絶縁電圧	AC DC1000V
電線むき長さ	19～21㎜

適合ショートバー

BBX16-2　RBX16-2



GBX16-2　BLBX16-2



※詳細はP071参照

推奨フェルール

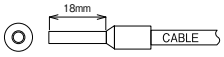

中間板カラー

VTX-16/3BL　VTX-16/3R　VTX-16/3O



標準価格 497円 / 個

【海外規格仕様】

	UL/cUL認定仕様	TÜV認定仕様
電線サイズ	AWG20～4(より線) AWG20～10(単線) AWG16～AWG6 (絶縁被覆付きフェルール)	0.5㎟～16㎟(より線) φ0.5㎜～φ3.2㎜(単線) 1.25㎟～16㎟ (絶縁被覆付きフェルール)
定格絶縁電圧	AC DC600V	AC DC1000V
定格通電電流	76A	76A

※硬質導体(より線)にフェルールを圧着して端子台へ結線後、結線部に負荷がかかるような敷設を行うとフェルールが塑性変形する恐れがあります。
硬質導体(より線)は状況に応じて裸線でご使用ください。

レール式 組端子台 〈組立完成品〉

【注文形式】

VTXL-16/3□-□P

色指定　極数
無し…灰
BL…青
R…赤
O…橙

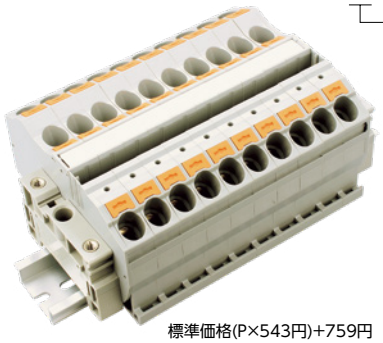

標準価格(P×543円)+759円
青,赤,橙(P×555円)+759円
(税抜・販売単位:1)

【構成部品】

中間板	VTX-16/3
側板	VTX-16/3E VTX-16/3E1
記名板	AM-10
レール	DAV4
止め金具	GTY34

【寸法図】

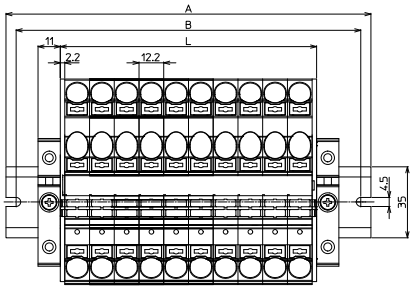

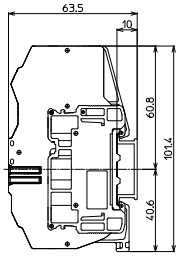

【寸法表】

※レール寸法はP440参照

極数P	1	2	3	4	5	6	7	8	9	10	11	12	13	14	15
端子台全長L	38.6	50.8	63	75.2	87.4	99.6	111.8	124	136.2	148.4	160.6	172.8	185	197.2	209.4
レール全長A	60	80	80	100	120	120	140	140	160	180	180	200	200	220	240
取付ピッチB	50	70	70	90	110	110	130	130	150	170	170	190	190	210	230

極数P	16	17	18	19	20	21	22	23	24	25	26	27	28	29	30
端子台全長L	221.6	233.8	246	258.2	270.4	282.6	294.8	307	319.2	331.4	343.6	355.8	368	380.2	392.4
レール全長A	240	260	280	280	300	300	320	340	340	360	360	380	400	400	420
取付ピッチB	230	250	270	270	290	290	310	330	330	350	350	370	390	390	410

端子台全長 L = 端子幅(12.2㎜)×極数(P)+側板2枚(4.4㎜)
記名板の長さ = 端子幅(12.2㎜)×極数(P)+1㎜

VTXWシリーズ

定格絶縁電圧AC DC500～600V
定格通電電流17.5A～32A

スプリング　IEC35レール

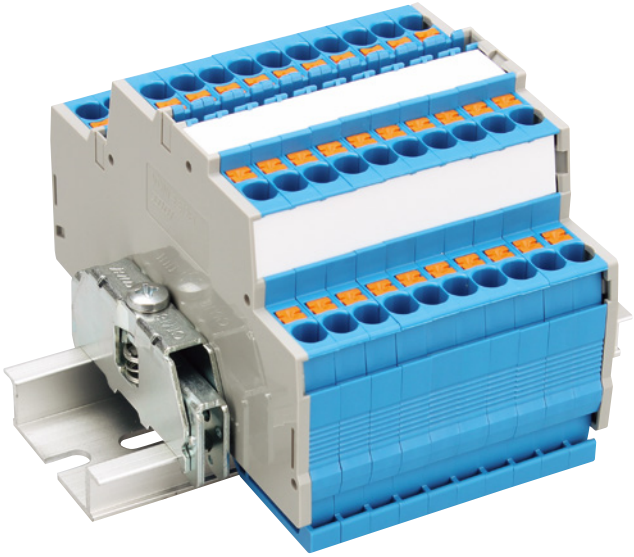

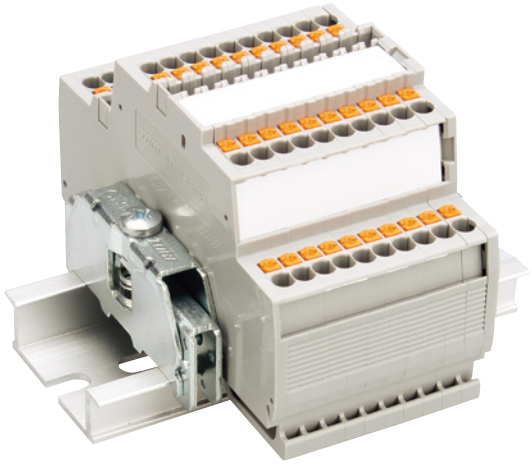

【特長】

- 3.5㎜ピッチ～の豊富なラインアップ
- 嵌合構造により導電部分の間違った向い合せの組立てを防止
- 開放ボタン付きでリリースが容易
- スプリングロック式のため、電線のフェルール処理で差し込むだけのプッシュイン簡単結線
- 振動に強く、増し締め不要
- IEC35㎜レール（DIN35㎜レール）に装着可能
- 本体、側板はUL認定樹脂の採用により高難燃性（UL94V-0）
- レール取付後も中間板の追加取付け、取外しが可能

【一般仕様】

標準使用状態	周囲温度　−25℃～+60℃ （氷結又は結露しないこと） 相対温度　45～85%
保存温度	−40℃～+105℃
温度上昇	導電金具の温度上昇値45℃以下
絶縁抵抗	各充電部相互間及び各充電部と取付金属板間で200MΩ以上（DC500Vメガにて）
商用周波耐電圧	1890V/1分間
準拠規格	JIS C 8201-7-1 NECA C 2811（旧JIS C 2811）

【材質】

本体	66ナイロン樹脂	UL94V-0
導電板	銅（Snメッキ）	
スプリング	SUS	
記名板	PVC（白）	
ボタン	66ナイロン樹脂	UL94V-0

特長

【定格】

項目＼形式	VTXW-1.5/2	VTXW-1.5/2-PE	VTXW-2.5/2	VTXW-2.5/2-PE	VTXW-4/2	VTXW-4/2-PE
定格絶縁電圧	AC DC500V	AC DC500V	AC DC600V	AC DC600V	AC DC600V	AC DC600V
定格通電電流	17.5A	–	24A	–	32A	–
適合電線	0.08㎟～1.5㎟	0.08㎟～1.5㎟	0.14㎟～2.5㎟	0.14㎟～2.5㎟	0.2㎟～4㎟	0.2㎟～4㎟
電線むき長さ	10㎜～11㎜	10㎜～11㎜	10㎜～12㎜	10㎜～12㎜	10㎜～12㎜	10㎜～12㎜

【海外規格認定品としての定格】

周囲温度：−25℃～+60℃

形式	海外規格仕様	定格絶縁電圧(V)	定格通電電流(A)	適合電線	ファイルNo.及び認証番号
VTXW-1.5/2	UL/cUL仕様定格	300V	10A(より線) 13A(単線)	AWG28-16(より線) AWG28-14(単線)	E113585
	TÜV仕様定格	500V	17.5A	0.08㎟～1.5㎟(より線) φ0.5㎜～φ1.6㎜(単線)	R50413013
VTXW-1.5/2-PE	UL/cUL仕様定格	300V	–	AWG28-16(より線) AWG28-14(単線)	E113585
	TÜV仕様定格	500V	–	0.08㎟～1.5㎟(より線) φ0.5㎜～φ1.6㎜(単線)	R50414396
VTXW-2.5/2	UL/cUL仕様定格	300V	20A	AWG26-12(より線) AWG26-12(単線)	E113585
	TÜV仕様定格	600V	24A	0.14㎟～2.5㎟(より線) φ0.5㎜～φ2.0㎜(単線)	R50413013
VTXW-2.5/2-PE	UL/cUL仕様定格	300V	–	AWG26-12(より線) AWG26-12(単線)	E113585
	TÜV仕様定格	600V	–	0.14㎟～2.5㎟(より線) φ0.5㎜～φ2.0㎜(単線)	R50414396
VTXW-4/2	UL/cUL仕様定格	300V	30A	AWG24-10(より線) AWG24-10(単線)	E113585
	TÜV仕様定格	600V	32A	0.2㎟～4㎟(より線) φ0.5㎜～φ2.6㎜(単線)	R50413013
VTXW-4/2-PE	UL/cUL仕様定格	300V	–	AWG24-10(より線) AWG24-10(単線)	E113585
	TÜV仕様定格	600V	–	0.2㎟～4㎟(より線) φ0.5㎜～φ2.6㎜(単線)	R50414396

【基本構成】

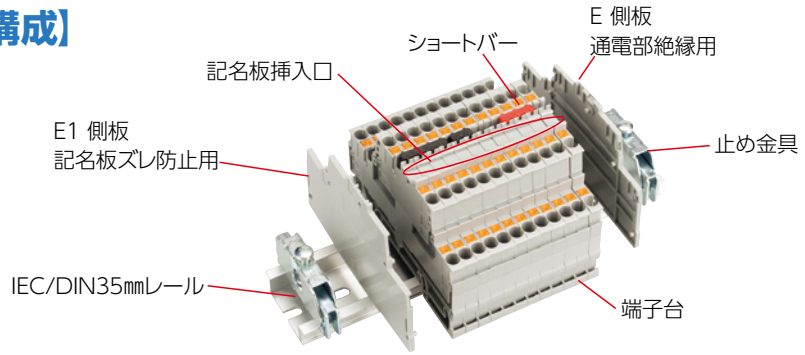

※端子台本体の両側には、機種に適合した側板（E・E1 それぞれ別売）を取付けてご使用ください。

【レールへの取付け取外し方】

● 中間板取付け方法

一括でセットできる極数は 1P～ 10Pまでです。

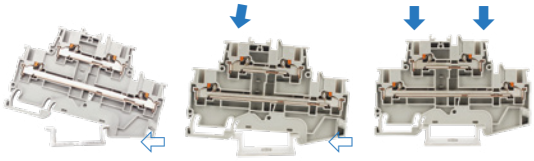

⇦箇所に片方の足を傾けてレールに引っ掛ける。

⇦方向に押し付けながら⇩方向に押さえ込む。

⇩方向に完全に押さえ込みセット完了。

● 中間板取外し方法

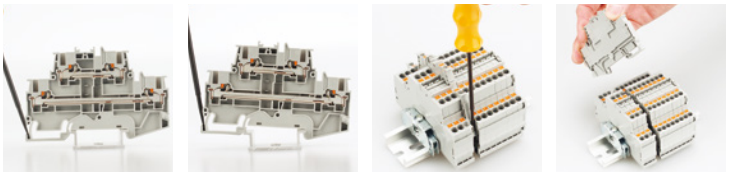

①端子台に適合したマイナスドライバーの先端を溝の奥まで差込み、矢印の方向へ押し上げる。

②端子台の手前側がレールから外れたらそのまま持ち上げ、端子台のもう片側をレールから外す。

レール取付け後も左記の方法で交換対象の端子台を取外し、隙間から新しい端子台を挿入し交換することができます。

【端子台連結構造で効率UP】

◆端子台の保管状態でバラけにくい
◆レール取付けの作業性がよい
◆間違った組立を防ぐ

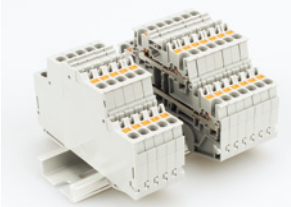

導電部分が向い合せになる間違った組立をした場合は、端子台本体の嵌合凸部分が干渉するため隙間ができ、間違った組立を防ぐことができます。





間違った取付け状態では、記名板が取付けできない

【記名板取付方法】

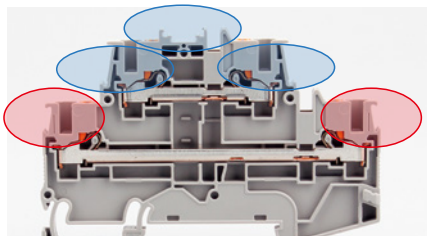

青丸箇所には10㎜幅の記名板が入ります
赤丸箇所には6.5㎜幅の記名板が入ります

●端子台への記名板取付け方法は2パターン

①横からスライドさせて挿入

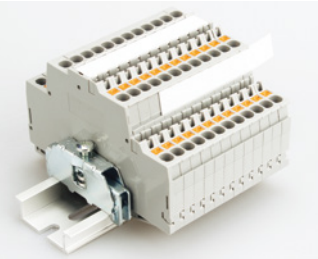

②上面から押し入れる

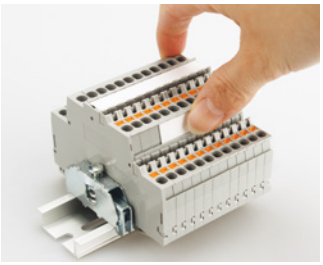

※記名板取外し方法についてはP023参照

【ショートバーについて】

●挿入方法

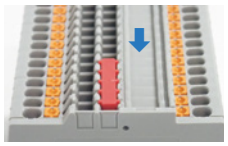

端子台と同じ高さになるまでまっすぐ下に挿入

●抜き取り方法



①マイナスドライバーをショートバーと端子の間に差込む

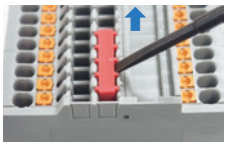

②ショートバーを水平に持ち上げる

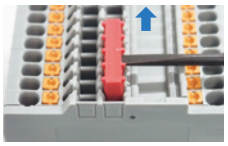

※2～5極までのものは中央部で持ち上げる
※5極以上のショートバーは左右の端を交互に持ち上げる

●極飛ばし加工

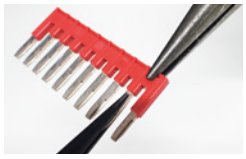



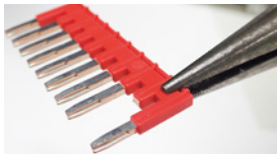

ペンチ等でカットしたい部分を根元から持ち、上下の折り曲げを数回繰り返すことで簡単に切断可能。

※VTX-2.5～6は極飛ばし時の定格電圧600V
※両端部分の切断はお控えください。
※加工する際は、樹脂凸部分を潰さないようご注意ください。

【推奨ドライバー】

※開閉ボタン操作の際推奨以外の精密ドライバーをお使いの場合は、プラスドライバーのご使用をお勧めします。

VT5-0



標準価格　880円/本（税抜）

VT5-1



標準価格　880円/本（税抜）

VT5-2



標準価格　1,830円/本（税抜）

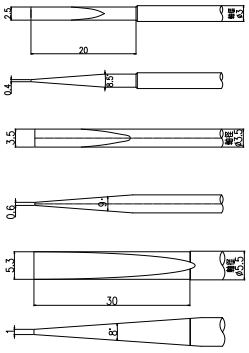

その他シリーズ特長については、VTXシリーズ(P021)参照

VTXW-1.5/2(-PE) 1.5㎟, 17.5A

スプリング　IEC35レール

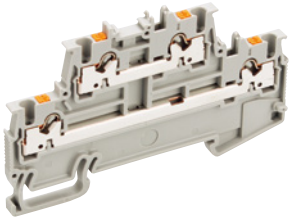

VTXW-1.5/2-PE

質量 約10g
標準価格 412円 / 個
(税抜・販売単位:25)

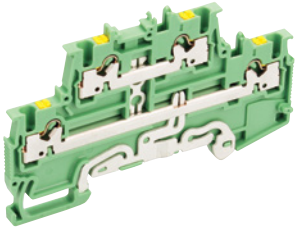

VTXW-1.5/2

質量 約8g
標準価格 145円 / 個
(税抜・販売単位:50)

【一般仕様】

電線サイズ/定格通電電流	0.08㎟～1.5㎟−17.5A
定格絶縁電圧	AC DC500V
電線むき長さ	10～11㎜

【海外規格仕様】

	UL/cUL認定仕様	TÜV認定仕様
電線サイズ	AWG28～16(より線) AWG28～14(単線) AWG26～18 (絶縁被覆付きフェルール)	0.08㎟～1.5㎟(より線) φ0.5㎜～φ1.6㎜(単線) 0.14㎟～0.34㎟…L=10 0.5㎟～0.75㎟…L=8 (絶縁被覆付きフェルール)
定格絶縁電圧	AC DC300V	AC DC500V
定格通電電流	10A(より線) 13A(単線)	17.5A

【寸法図】

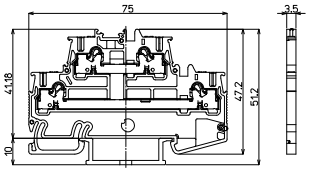

VTXW-1.5/2

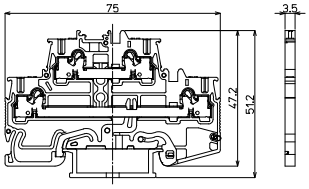

VTXW-1.5/2-PE

適合ショートバー

BBX1.5-□　RBX1.5-□




GBX1.5-□　BLBX1.5-□




※詳細はP070参照

推奨フェルール

※電線挿入孔に対して、スリーブ外径が大きいため
GB型フェルールは使用できません。

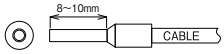

適合アクセサリー

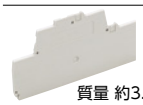

質量 約3.3g

【側板】(通電部絶縁用)
VTXW-1.5/2E
標準価格:48円(税抜)
販売単位:10個



質量 約3.3g

【側板】(記名板ズレ防止)
VTXW-1.5/2E1
標準価格:48円(税抜)
販売単位:10個



質量 約9g

【記名板】(上面)
AM-10
標準価格:59円(税抜)
販売単位:50本



質量 約5g

【記名板】(側面)
AP-6.5
標準価格:40円(税抜)
販売単位:50本

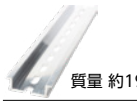

質量 約191g

【レール】
DAV4
標準価格:736円(税抜)
販売単位:100本



質量 約20g

【止め金具】
GTY18
標準価格:65円(税抜)
販売単位:50個

※詳細はP069参照

中間板カラー

VTXW-1.5/2BL　VTXW-1.5/2R　VTXW-1.5/2O

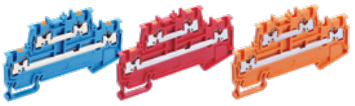

標準価格 156円 / 個

レール式 組端子台〈組立完成品〉

【注文形式】

VTXWL-1.5/2□-□U

色指定　ユニット数

無し…灰
BL…青
R…赤
O…橙
-PE…緑(アース端子)

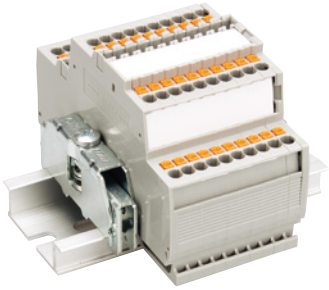

標準価格(Ux138円)+270円
青,赤,橙((Ux147円)+270円
アース端子(Ux421円)+270円
(税抜・販売単位:1)

【寸法図】

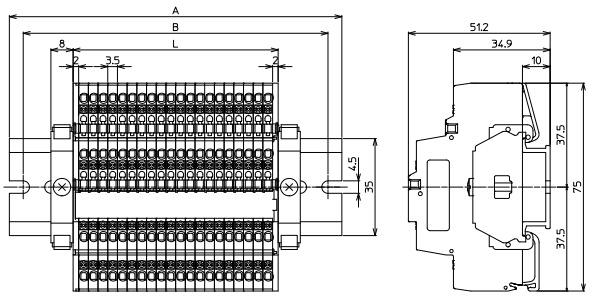

【寸法表】※レール寸法はP440参照

極数ユニット	1	2	3	4	5	6	7	8	9	10	11	12	13	14	15
端子台全長L	7.5	11	14.5	18	21.5	25	28.5	32	35.5	39	42.5	46	49.5	53	56.5
レール全長A	40	60	60	60	60	60	60	80	80	80	80	80	100	100	100
取付ピッチB	30	50	50	50	50	50	50	70	70	70	70	70	90	90	90

極数ユニット	16	17	18	19	20	21	22	23	24	25	26	27	28	29	30
端子台全長L	60	63.5	67	70.5	74	77.5	81	84.5	88	91.5	95	98.5	102	105.5	109
レール全長A	100	100	100	120	120	120	120	120	120	140	140	140	140	140	140
取付ピッチB	90	90	90	110	110	110	110	110	110	130	130	130	130	130	130

端子台全長 L = 端子幅(3.5㎜)×極数(P)+側板2枚(4㎜)
記名板の長さ = 端子幅(3.5㎜)×極数(P)+1㎜

【構成部品】

中間板	VTXW-1.5/2
側板	VTXW-1.5/2E VTXW-1.5/2E1
記名板	AM-10
レール	DAV4
止め金具	GTY18

VTXW-2.5/2(-PE) 2.5㎟, 24A

スプリング　IEC35レール

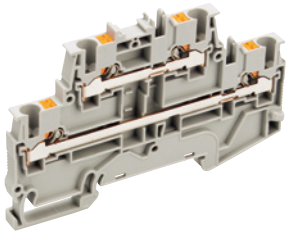

VTXW-2.5/2-PE

質量 約17g
標準価格 439円 / 個
(税抜･販売単位:25)

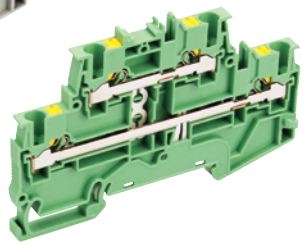

VTXW-2.5/2

質量 約14g
標準価格 156円 / 個
(税抜･販売単位:50)

【一般仕様】

電線サイズ/定格通電電流	0.14㎟～2.5㎟−24A
定格絶縁電圧	AC DC600V
電線むき長さ	10～12㎜

【海外規格仕様】

	UL/cUL認定仕様	TÜV認定仕様
電線サイズ	AWG26～12(より線) AWG26～12(単線) AWG26～14 (絶縁被覆付きフェルール)	0.14㎟～2.5㎟(より線) φ0.5㎜～φ2.0㎜(単線) 0.25㎟～0.34㎟…L=12 0.5㎟～2.5㎟…L=10 (絶縁被覆付きフェルール)
定格絶縁電圧	AC DC300V	AC DC600V
定格通電電流	20A	24A

【寸法図】

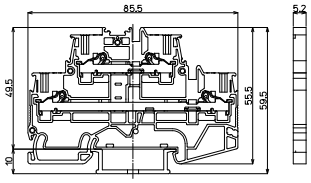

VTXW-2.5/2

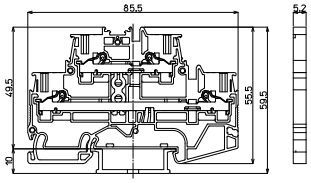

VTXW-2.5/2-PE

適合ショートバー

BBX2.5-□　RBX2.5-□



GBX2.5-□　BLBX2.5-□



※詳細はP070参照

推奨フェルール

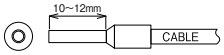

適合アクセサリー



【側板】(通電部絶縁用)
VTXW-2.5/2E
標準価格:51円(税抜)
販売単位:10個
質量 約4.8g



【側板】(記名板ズレ防止)
VTXW-2.5/2E1
標準価格:51円(税抜)
販売単位:10個
質量 約4.8g



【記名板】(上面)
AM-10
標準価格:59円(税抜)
販売単位:50本
質量 約9g



【記名板】(側面)
AP-6.5
標準価格:40円(税抜)
販売単位:50本
質量 約5g

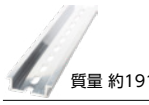

【レール】
DAV4
標準価格:736円(税抜)
販売単位:100本
質量 約191g



【止め金具】
GTY18
標準価格:65円(税抜)
販売単位:50個
質量 約20g

※詳細はP069参照

中間板カラー

VTXW-2.5/2BL　VTXW-2.5/2R　VTXW-2.5/2O



標準価格 167円 / 個

レール式 組端子台〈組立完成品〉

【注文形式】

VTXWL-2.5/2□-□U

色指定
無し…灰
BL…青
R…赤
O…橙
-PE…緑(アース端子)

ユニット数

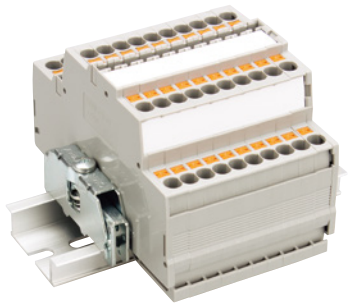

標準価格(Ux143円)+280円
青,赤,橙((Ux154円)+280円
アース端子(Ux443円)+280円
(税抜･販売単位:1)

【構成部品】

中間板	VTXW-2.5/2
側板	VTXW-2.5/2E VTXW-2.5/2E1
記名板	AM-10
レール	DAV4
止め金具	GTY18

【寸法図】

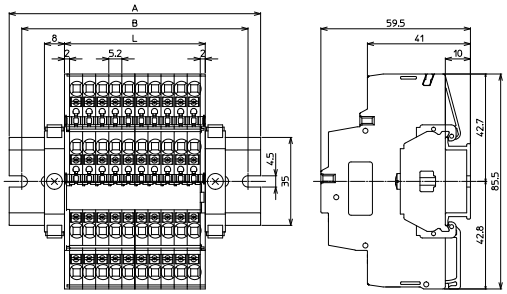

【寸法表】 ※レール寸法はP440参照

極数ユニット	1	2	3	4	5	6	7	8	9	10	11	12	13	14	15
端子台全長L	9.2	14.4	19.6	24.8	30	35.2	40.4	45.6	50.8	56	61.2	66.4	71.6	76.8	82
レール全長A	60	60	60	60	80	80	80	80	100	100	100	100	120	120	120
取付ピッチB	50	50	50	50	70	70	70	70	90	90	90	90	110	110	110

極数ユニット	16	17	18	19	20	21	22	23	24	25	26	27	28	29	30
端子台全長L	87.2	92.4	97.6	102.8	108	113.2	118.4	123.6	128.8	134	139.2	144.4	149.6	154.8	160
レール全長A	120	140	140	140	140	160	160	160	160	180	180	180	200	200	200
取付ピッチB	110	130	130	130	130	150	150	150	150	170	170	170	190	190	190

端子台全長 L = 端子幅(5.2㎜)×極数(P)+側板2枚(4㎜)
記名板の長さ = 端子幅(5.2㎜)×極数(P)+1㎜

VTXW-4/2(-PE) 4㎟, 32A

スプリング IEC35レール

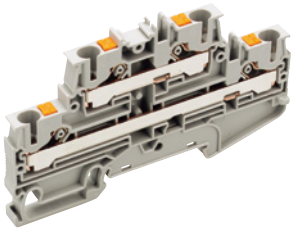

VTXW-4/2-PE
質量 約24g
標準価格 473円 / 個
(税抜・販売単位:25)

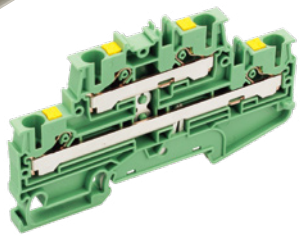

VTXW-4/2
質量 約22g
標準価格 242円 / 個
(税抜・販売単位:50)

【一般仕様】

電線サイズ/定格通電電流	0.2㎟～4㎟-32A
定格絶縁電圧	AC DC600V
電線むき長さ	10～12㎜

【海外規格仕様】

	UL/cUL認定仕様	TÜV認定仕様
電線サイズ	AWG24～10(より線) AWG24～10(単線) AWG24～12 (絶縁被覆付きフェルール)	0.2㎟～4㎟(より線) φ0.5㎜～φ2.6㎜(単線) 0.25㎟～0.34㎟…L=12 0.5㎟～4㎟…L=10 (絶縁被覆付きフェルール)
定格絶縁電圧	AC DC300V	AC DC600V
定格通電電流	30A	32A

【寸法図】

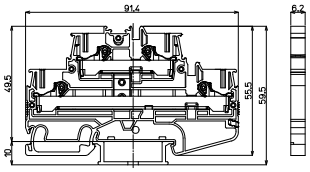

VTXW-4/2

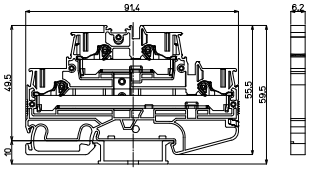

VTXW-4/2-PE

適合ショートバー



※詳細はP070参照

推奨フェルール

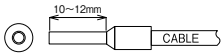

適合アクセサリー



【側板】(通電部絶縁用)
VTXW-4/2E
質量 約5.1g
標準価格:55円(税抜)
販売単位:10個

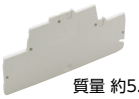

【側板】(記名板ズレ防止)
VTXW-4/2E1
質量 約5.1g
標準価格:55円(税抜)
販売単位:10個



【記名板】(上面)
AM-10
質量 約9g
標準価格:59円(税抜)
販売単位:50本



【記名板】(側面)
AP-6.5
質量 約5g
標準価格:40円(税抜)
販売単位:50本

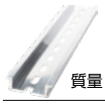

【レール】
DAV4
質量 約191g
標準価格:736円(税抜)
販売単位:100本



【止め金具】
GTY18
質量 約20g
標準価格:65円(税抜)
販売単位:50個

※詳細はP069参照

中間板カラー

VTXW-4/2BL　VTXW-4/2R　VTXW-4/2O

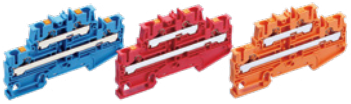

標準価格 253円 / 個

レール式 組端子台 〈組立完成品〉

【注文形式】

VTXWL-4/2□-□U

色指定
無し…灰
BL…青
R…赤
O…橙
-PE…緑(アース端子)

ユニット数



標準価格(Ux247円)+321円
青,赤,橙(-(Ux260円)+321円
アース端子(Ux562円)+321円
(税抜・販売単位:1)

【構成部品】

中間板	VTXW-4/2
側板	VTXW-4/2E VTXW-4/2E1
記名板	AM-10
レール	DAV4
止め金具	GTY18

【寸法図】

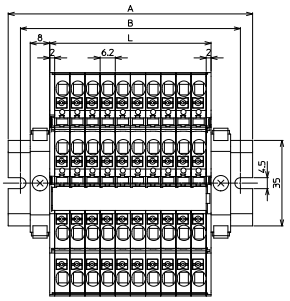

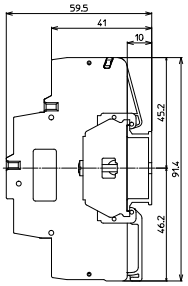

【寸法表】 ※レール寸法はP440参照

極数ユニット	1	2	3	4	5	6	7	8	9	10	11	12	13	14	15
端子台全長L	10.2	16.4	22.6	28.8	35	41.2	47.4	53.6	59.8	66	72.2	78.4	84.6	90.8	97
レール全長A	60	60	60	60	80	80	80	100	100	100	120	120	120	140	140
取付ピッチB	50	50	50	50	70	70	70	90	90	90	110	110	110	130	130

極数ユニット	16	17	18	19	20	21	22	23	24	25	26	27	28	29	30
端子台全長L	103.2	109.4	115.6	121.8	128	134.2	140.4	146.6	152.8	159	165.2	171.4	177.6	183.8	190
レール全長A	140	160	160	160	160	180	180	180	200	200	200	220	220	220	240
取付ピッチB	130	150	150	150	150	170	170	170	190	190	190	210	210	210	230

端子台全長 L = 端子幅(6.2㎜)×極数(P)+側板2枚(4㎜)
記名板の長さ = 端子幅(6.2㎜)×極数(P)+1㎜

VTZシリーズ

スプリング　IEC35レール

定格絶縁電圧AC DC600～800V
定格通電電流20A～50A

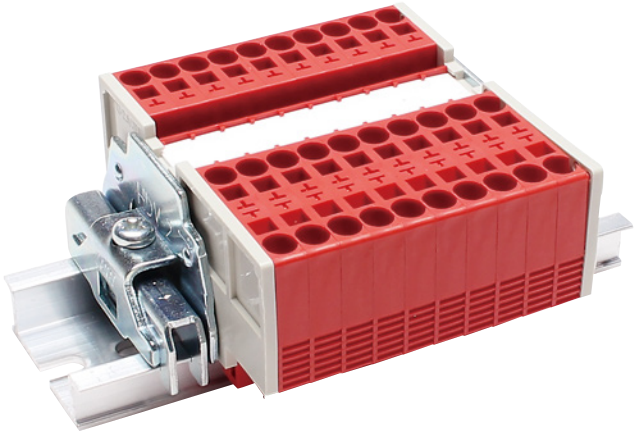

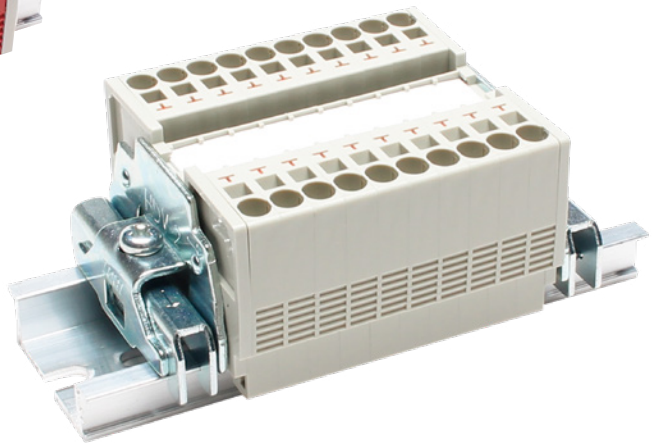

【特長】

- カラーバリエーションが豊富（標準色：グレー、他：赤、青、橙）
- スプリングロック式のため、電線のフェルール処理で差し込むだけのプッシュイン簡単結線
- 振動に強く、増し締め不要
- 端子台と同形状のアース端子台をIEC35㎜レール（DIN35㎜レール）に取付けることにより、簡単にアース接続が可能
- IEC35㎜レール（DIN35㎜レール）に装着可能
- 本体、側板はUL認定樹脂の採用により高難燃性（UL94V-0）
- 工具なしで中間板の追加取付け、取外しが可能

【一般仕様】

標準使用状態	周囲温度　−25℃～+60℃ （氷結又は結露しないこと） 相対湿度　45～85%
保存温度	−40℃～+105℃
温度上昇	導電金具の温度上昇値35℃以下
絶縁抵抗	各充電部相互間及び各充電部と取付金属板間で200MΩ以上 （DC500Vメガにて）
商用周波耐電圧	3000V/1分間
準拠規格	JIS C 8201-7-1 NECA C 2811（旧JIS C 2811）

【材質】

本体	66ナイロン樹脂	UL94V-0
表示板	UL94V-0	
導電板	銅（Snメッキ）	
スプリング	SUS	
記名板	PVC（白）	

特長

【定格】

形式 / 項目	VTZ-2.5/2,3,4	VTZ-2.5/2,3,4-PE	VTZ-4/2,3,4	VTZ-4/2,3,4-PE	VTZ-6/2	VTZ-6/2-PE	VTZ10-2	VTZ10-2-PE
定格絶縁電圧	AC DC800V	AC DC600V	AC DC800V	AC DC600V	AC DC800V	AC DC600V	AC DC800V	AC DC600V
定格通電電流	20A	–	30A	–	40A	–	50A	–
適合電線	0.08㎟～2.5㎟	0.2㎟～2.5㎟	0.2㎟～4㎟	0.2㎟～4㎟	0.5㎟～6㎟	0.5㎟～6㎟	1.5㎟～10㎟	1.5㎟～10㎟
電線むき長さ	8mm～10mm	8mm～10mm	10mm～12mm	10mm～12mm	12mm	12mm	12mm～18mm	12mm～18mm

【海外規格認定品としての定格】

耐電圧：2500V/1分間
周囲温度：−25℃～+60℃

形式	海外規格仕様	定格絶縁電圧(V)	定格通電電流(A)	適合電線：(AWG)より線	ファイルNo.及び認証番号
VTZ-2.5/2,3,4	UL/cUL仕様定格	AC DC600	20	AWG28-14	E113585
	TÜV仕様定格	AC DC600	20	AWG28-14	R50129145
VTZ-2.5/2,3,4-PE	UL/cUL仕様定格	AC DC600	–	AWG28-14	E113585
	TÜV仕様定格	AC DC600	–	AWG28-14	R50147726
VTZ-4/2,3,4	UL/cUL仕様定格	AC DC600	30	AWG26-12	E113585
	TÜV仕様定格	AC DC600	30	AWG26-12	R50129145
VTZ-4/2,3,4-PE	UL/cUL仕様定格	AC DC600	–	AWG26-12	E113585
	TÜV仕様定格	AC DC600	–	AWG26-12	R50147726
VTZ-6/2	UL/cUL仕様定格	AC DC600	40	AWG20-10	E113585
	TÜV仕様定格	AC DC600	40	AWG20-10	R50129145
VTZ-6/2-PE	UL/cUL仕様定格	AC DC600	–	AWG20-10	E113585
	TÜV仕様定格	AC DC600	–	AWG20-10	R50147726
VTZ-10/2	UL/cUL仕様定格	AC DC600	45	AWG16-8	E113585
	TÜV仕様定格	AC DC600	50	AWG16-8	R50129145
VTZ-10/2-PE	UL/cUL仕様定格	AC DC600	–	AWG16-8	E113585
	TÜV仕様定格	AC DC600	–	AWG16-8	R50147726

【安心の表示機能】

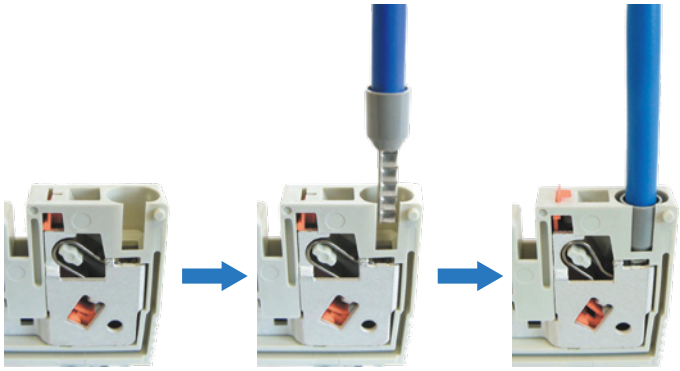

電線の差し込みが確実に行われた事が表示で確認できます。

- 結線状態が表示で確認できる安心感
- 挿入不足・挿入不良が解消
- 棒圧着端子を使用すれば確実に結線されると表示が突出
- 表示部の色は一目で確認できる蛍光色(橙)を採用
- TOGIの頭文字“T”をモチーフにしたどの角度から見ても確認しやすいデザイン

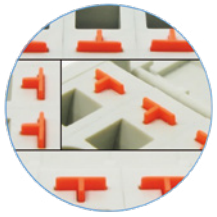

【レールへの取付け取外し方】

● 中間板取付け方法

一括でセットできる極数は1P～10Pまでです。

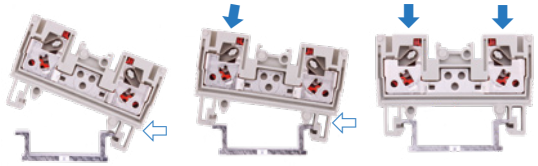

⇦箇所に片方の足を傾けてレールに引っ掛ける。

⇦方向に押し付けながら⇩方向に押さえ込む。

⇩方向に完全に押さえ込みセット完了。

● 中間板取外し方法

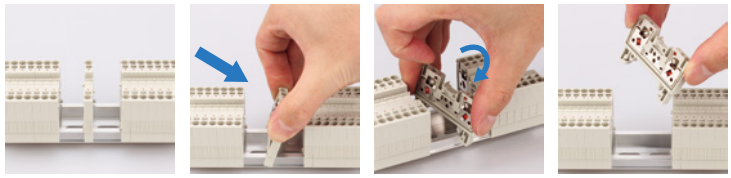

①連結されている端子を1Pずつ横にずらす。

②1Pを斜めに傾ける。

③片側のレールへ押すようにして取りはずす。

④取外し完了。

【棒圧着を使用する場合】

①電線の被覆を使用するフェルールにあわせてむきます。

●電線むき長さ　VTZ-2.5/□ ：8㎜～10㎜
VTZ-4/□ ：10㎜～12㎜
VTZ-6/2 ：12㎜
VTZ-10/2 ：12～18㎜

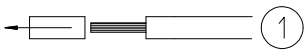

※銅線をキズつけないよう注意。

●適合フェルール(棒端子)の長さに適したむき長さとし、先端部から電線の導体部分が1㎜前後出るむきしろにしてください。

②フェルール（棒端子）に電線を挿入し適合工具にて金属部分をカシメます。

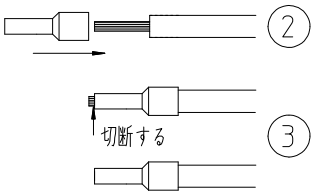

③フェルール（棒端子）先端よりはみ出した電線導体部分を切断する。
(切断後の電線導体はみ出し許容量０～0.5㎜)

●悪い例
A. 電線が絶縁カバーからはみ出している。
B. フェルール（棒端子）の先端から電線が極端にはみ出す。
C. 電線が十分に挿入されず圧着から銅線部が露出している。
D. 被覆むき長さが足りずスリーブに銅線が十分に入っていない。
E. 先端のみ圧着されている。
F. 電線を2本圧着している。
G. 電線にキズ、または断線箇所がある。

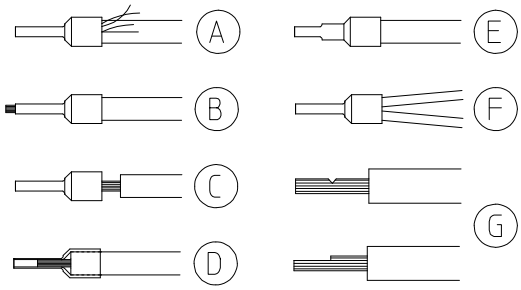

④端子台に挿入し結線完了。

●電線を差し込むだけで結線完了です。
●電線が確実に差し込まれると表示部分が端子台上面より突出し接続の確認が出来るため、接続状態による事故等を未然に防止できます。
●表示部分の形状はＴ字形になっており、どの位置からも確認が出来るため、端子台の設置場所を選びません。
●表示部分は蛍光色の樹脂を採用しているため、盤内においてもはっきりと確認できます。

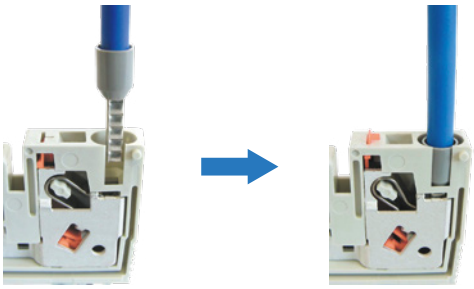

注意事項(必ずお読みください)

●本製品VTZシリーズは表示機能が特長のため、DIN46228準拠の絶縁スリーブ付棒圧着端子の使用を推奨しております。裸線でもご使用頂けますが、表示機能が満たされない可能性がございますのでご了承ください。
また、平型棒圧着端子や棒型圧着端子もご使用頂けますが、表示機能が満たされない、絶縁がされないなど注意事項がございますので、ご使用の際は弊社技術・営業所までお問合せください。
表示部の動作については、樹脂の特性上使用環境において戻りに多少の誤差が生じる場合があります。
●弊社圧着工具TA-210で圧着したフェルール端子及び板状に圧着したフェルール端子はVTZシリーズにご使用できませんのでご注意ください。
●結線時に使用するドライバーは、必ず弊社製品、またはDIN5264に準拠した指定寸法ドライバーをご使用ください。
サイズが異なりますと、端子台内部を破損する恐れがあります。(弊社推奨ドライバー P073参照)
また、アース端子台の取外しの際も、上記同様ドライバーをご使用ください。取外しが出来ない、レール取付け部の破損などのおそれがあります。
●結線は電源を切り、確実に行ってください。感電、短絡、焼損の原因となります。
●電線の端末処理は寸法を守ってください。
●使用電線は各シリーズの定格仕様にあったサイズを使用してください。
●１つのスプリングに対して電線は１本の接続としてください。

スプリングロック式
VTX
VTXW
VTZ
VT-5M
ネジ式
FPS
PTU
JT
AT
PT-SS
PT
CT
RT
PUW
PTW-SS
CTW
FPWS
RTW-10S
用途別
ATX
DT
IT
PTX
PTX-S
TKB
ST
NW
TG
CT-15R
NTB-50
耐環境別
PTU-NS
AT-NS
PTU-AG
PUW-AG
AT-G
BT-G
基板用
XTC
VTC
EC
EA
EB
EW
レール寸法表

特長

【棒圧着を使用しない場合】

※裸線にて結線の場合、表示が機能(突出)しない場合がありますのでご注意ください。

①電線の被覆をむきます。

●電線むき長さ　VTZ-2.5/□ ：8㎜～10㎜
VTZ-4/□ ：10㎜～12㎜
VTZ-6/2 ：12㎜
VTZ-10/2 ：12～18㎜

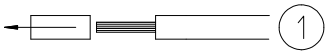

※銅線をキズつけないよう注意。

②四角い穴へマイナスドライバーを挿入し、スプリングを解放した状態に保持します。

③丸い穴へ電線が突き当たるまで挿入し、ドライバーを抜いて、結線完了。

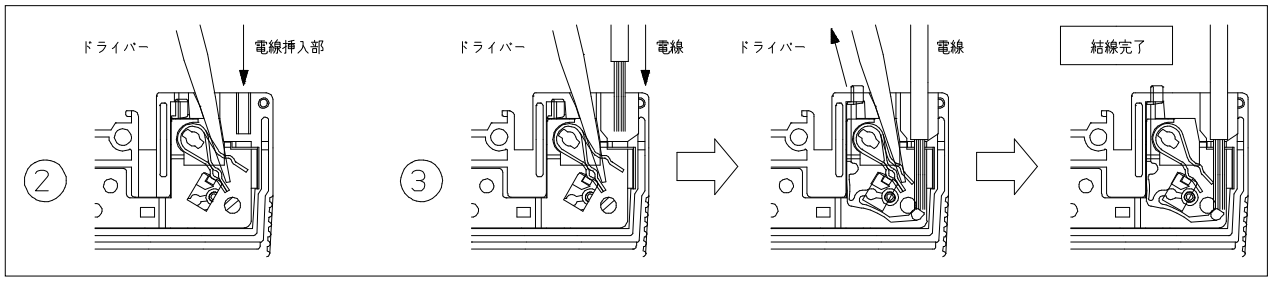

●悪い例

A. 電線が十分に挿入されていない。
B. 端子台から電線のヒゲが出ている。
C. 端子台から銅線部が露出している。

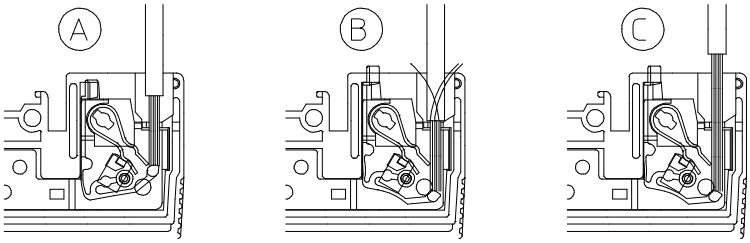

※注意事項

平型棒圧着端子や棒型圧着端子をご使用の場合は、電線むき長さの適用範囲の長さのものをご使用ください。
また、標準タイプの絶縁キャップのないものは、マーカーチューブ・収縮チューブなどの絶縁カバーも必ずご使用ください。
電線挿入の際、絶縁部を奥まで挿入してください。また、隣接する端子やカバーなどに干渉しないようご注意ください。
(詳細につきましては、各営業所にお問合せください。)

要絶縁



挿入の際には、必ず絶縁部を奥まで挿入する

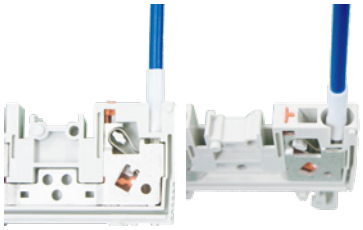

隣接する端子やカバーに干渉しないこと

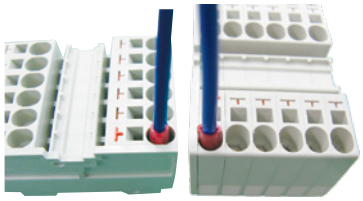

OK

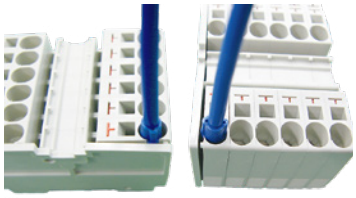

NG

【ショートバーの取付け、取外し方】

- ショートバーは2P、4P、8P（VTZ-10には設定なし）を揃えています。
  これ以上の多極をコモンしたい場合は、1端子に対して2箇所の挿入穴がありますので、もう片側をご使用ください。
- ショートバーは規定の位置まで十分に挿入してください。正しい挿入状態は、端子台上面と同一位置になります。
- ショートバーの取外しは、マイナスドライバーなどでショートバーの絶縁部□窓に引っ掛けて行ってください。

○挿抜良い例

●挿入方法

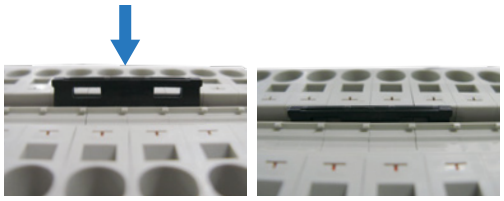

❶中央押す　❷挿入完了

●抜き取り方法

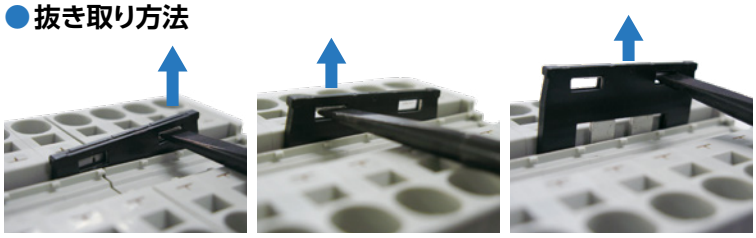

❶取外し用の角穴に適合工具を差込み持ち上げる　❷もう一方の角穴に差換え、水平に持ち上げる　❸再度、もう一方の角穴に差換え、水平に持ち上げる

×挿抜悪い例

●挿入方法

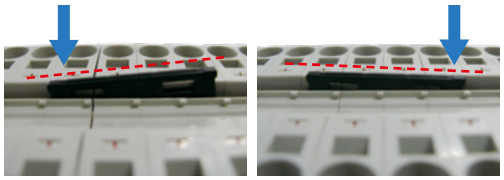

❶左端のみを押す　❷右端のみを押す

●抜き取り方法

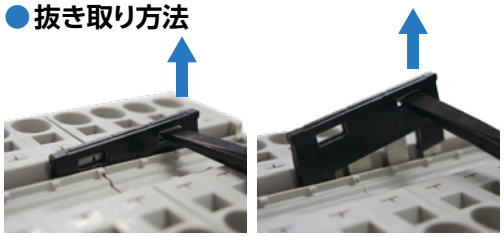

❶取外し用の角穴に適合工具を差込み持ち上げる　❷そのまま上方向に持ち上げ取外す

※ショートバーを抜き取る際は、取外し用の角穴1箇所だけで持ち上げないでください。ショートバーが変形し、再度使用した際に接触不良の原因となります。
変形してしまったショートバーは新品と交換してください。

【アース端子の取付け、取外し】

各シリーズのアース端子台は左右どちらでも、取付け、取外しが可能となっています。

●取付け方法

↓方向に押し込んでください。

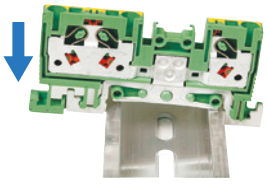

↓方向に押し込んでください。

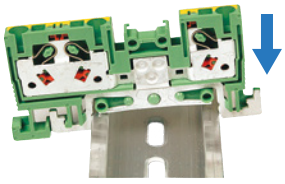

●取外し方法

図1

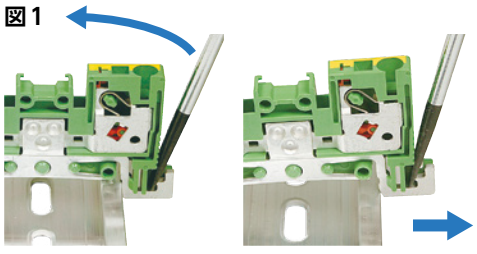

図2

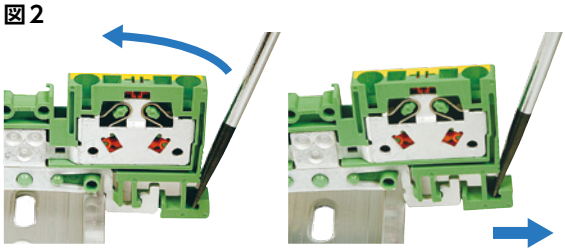

図1．金具が見える場合は、ドライバーを金具にあて、金具を開くようにして取外してください。
図2．金具が見えない場合は、ドライバーを樹脂部にあて、樹脂部を開くようにして取外してください。

※使用ドライバーはP073参照

VTZ-2.5/2(-PE) 2.5㎟, 20A

スプリング IEC35レール

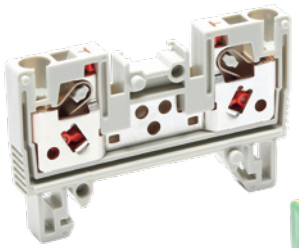

VTZ-2.5/2-PE

質量 約11g
標準価格 264円 / 個
(税抜・販売単位:20)

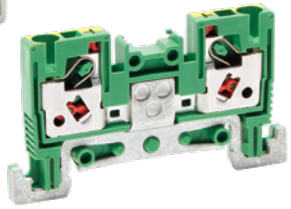

VTZ-2.5/2

質量 約7g
標準価格 68円 / 個
(税抜・販売単位:100)

【寸法図】

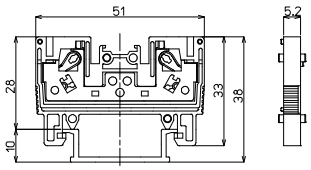

VTZ-2.5/2

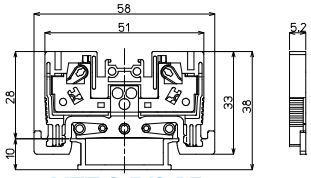

VTZ-2.5/2-PE

適合アクセサリー



【側板】
VTZ-2.5/2E
質量 約3g
標準価格:32円(税抜)
販売単位:50個



【記名板】
(0.5t×10W×1200L)
AM-10
質量 約9g
標準価格:59円(税抜)
販売単位:50本

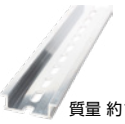

【レール】(1m)
DAV4-1000
質量 約191g
標準価格:736円(税抜)
販売単位:100本



【止め金具】
HDV-2
質量 約20g
標準価格:74円(税抜)
販売単位:50個

※詳細はP069参照

適合ショートバー

BBZ-2.5-□



※詳細はP072参照

推奨フェルール

※電線挿入孔に対して、スリーブ外径が大きいためGB型フェルールは使用できません。

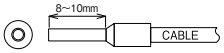

中間板カラー

VTZ-2.5/2R VTZ-2.5/2BL VTZ-2.5/2O

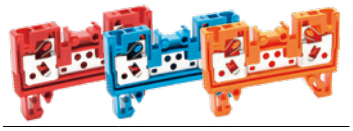

【一般仕様】

電線サイズ/定格通電電流	0.08㎟~2.5㎟-20A
定格絶縁電圧	AC DC800V
電線むき長さ	8mm~10mm

【海外規格仕様】

	UL、cUL認定仕様	TÜV認定仕様
電線サイズ	AWG28~14(より線) AWG26~14(絶縁被覆付フェルール)	AWG28~14
定格絶縁電圧	AC DC600V	AC DC600V
定格通電電流	20A	20A

P049 ⚠注意事項を必ずお読みください。

レール式 組端子台 〈組立完成品〉

【注文形式】

VTZL-2.5/2□-□P

色指定
無し…灰
R…赤
BL…青
O…橙
-PE…緑(アース端子)

極数



標準価格(P×72円)+284円
アース端子
標準価格(P×270円)+284円
(税抜・販売単位:1)

【寸法図】

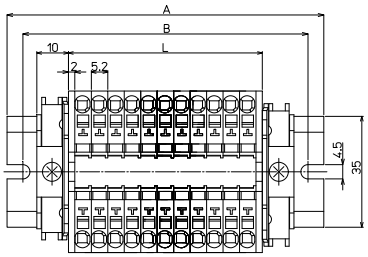

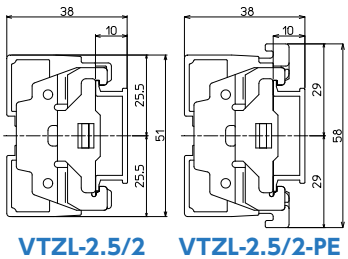

VTZL-2.5/2 VTZL-2.5/2-PE

【構成部品】

中間板	VTZ-2.5/2
側板	VTZ-2.5/2E
記名板	AM-10
レール	DAV4
止め金具	HDV-2

【寸法表】

※レール寸法はP442参照

極数P	1	2	3	4	5	6	7	8	9	10	11	12	13	14	15
端子台全長L	9.2	14.4	19.6	24.8	30	35.2	40.4	45.6	50.8	56	61.2	66.4	71.6	76.8	82
レール全長A	60	60	60	60	80	80	80	80	100	100	100	120	120	120	120
取付ピッチB	50	50	50	50	70	70	70	70	90	90	90	110	110	110	110

極数P	16	17	18	19	20	21	22	23	24	25	26	27	28	29	30
端子台全長L	87.2	92.4	97.6	102.8	108	113.2	118.4	123.6	128.8	134	139.2	144.4	149.6	154.8	160
レール全長A	140	140	140	140	160	160	160	160	180	180	180	180	200	200	200
取付ピッチB	130	130	130	130	150	150	150	150	170	170	170	170	190	190	190

端子台全長 L = 端子幅(5.2㎜)× 極数(P)+ 側板2枚(4㎜)
記名板の長さ = 端子幅(5.2㎜)× 極数(P)+0.5㎜

VTZ-2.5/3(-PE) 2.5㎟, 20A

スプリング IEC35レール

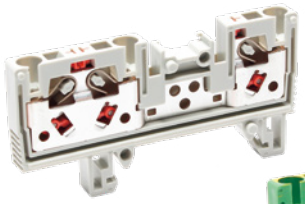

VTZ-2.5/3-PE

質量 約14g
標準価格 310円 / 個
(税抜・販売単位:20)

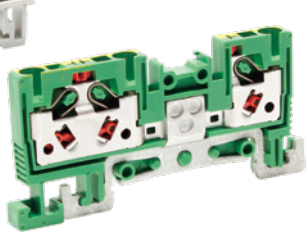

VTZ-2.5/3

質量 約9g
標準価格 99円 / 個
(税抜・販売単位:100)

【寸法図】

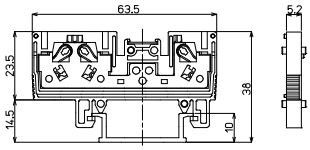

VTZ-2.5/3

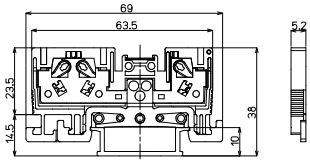

VTZ-2.5/3-PE

適合アクセサリー

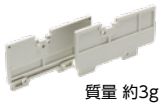

【側板】
VTZ-2.5/3E
標準価格:65円(税抜)
販売単位:25セット
質量 約3g



【記名板】
(0.5t×10W×1200L)
AM-10
標準価格:59円(税抜)
販売単位:50本
質量 約9g

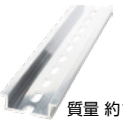

【レール】(1m)
DAV4-1000
標準価格:736円(税抜)
販売単位:100本
質量 約191g

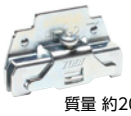

【止め金具】
HDV-2
標準価格:74円(税抜)
販売単位:50個
質量 約20g

※詳細はP069参照

適合ショートバー

BBZ-2.5-□



※詳細はP072参照

推奨フェルール

※電線挿入孔に対して、スリーブ外径が大きいため
GB型フェルールは使用できません。

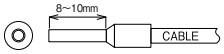

中間板カラー

VTZ-2.5/3R VTZ-2.5/3BL VTZ-2.5/3O



【一般仕様】

電線サイズ/定格通電電流	0.08㎟~2.5㎟-20A
定格絶縁電圧	AC DC800V
電線むき長さ	8mm~10mm

【海外規格仕様】

	UL、cUL認定仕様	TÜV認定仕様
電線サイズ	AWG28~14(より線) AWG26~14(絶縁被覆付フェルール)	AWG28~14
定格絶縁電圧	AC DC600V	AC DC600V
定格通電電流	20A	20A

P049 ⚠注意事項を必ずお読みください。

レール式 組端子台 〈組立完成品〉

【注文形式】

VTZL-2.5/3□-□P

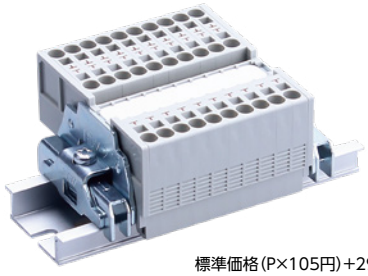

色指定 極数
無し…灰
R…赤
BL…青
O…橙
-PE…緑(アース端子)

標準価格(P×105円)+290円
アース端子
標準価格(P×315円)+290円
(税抜・販売単位:1)

【寸法図】

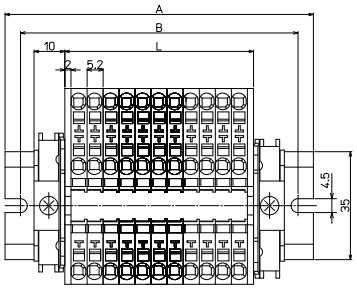

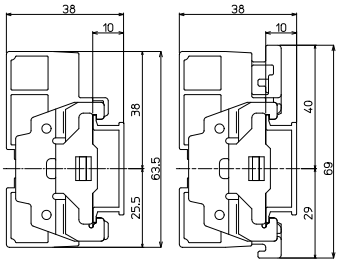

VTZL-2.5/3 VTZL-2.5/3-PE

【寸法表】 ※レール寸法はP442参照

極数P	1	2	3	4	5	6	7	8	9	10	11	12	13	14	15
端子台全長L	9.2	14.4	19.6	24.8	30	35.2	40.4	45.6	50.8	56	61.2	66.4	71.6	76.8	82
レール全長A	60	60	60	60	80	80	80	80	100	100	100	120	120	120	120
取付ピッチB	50	50	50	50	70	70	70	70	90	90	90	110	110	110	110

極数P	16	17	18	19	20	21	22	23	24	25	26	27	28	29	30
端子台全長L	87.2	92.4	97.6	102.8	108	113.2	118.4	123.6	128.8	134	139.2	144.4	149.6	154.8	160
レール全長A	140	140	140	140	160	160	160	160	180	180	180	180	200	200	200
取付ピッチB	130	130	130	130	150	150	150	150	170	170	170	170	190	190	190

端子台全長 L = 端子幅(5.2㎜)× 極数(P)+ 側板2枚(4㎜)
記名板の長さ = 端子幅(5.2㎜)× 極数(P)+0.5㎜

【構成部品】

中間板	VTZ-2.5/3
側板	VTZ-2.5/3E
記名板	AM-10
レール	DAV4
止め金具	HDV-2

VTZ-2.5/4(-PE) 2.5㎟, 20A

スプリング IEC35レール

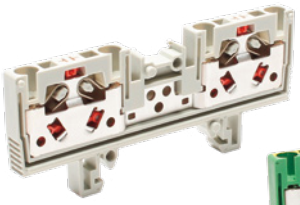

VTZ-2.5/4-PE
質量 約16g
標準価格 379円 / 個
(税抜・販売単位:20)

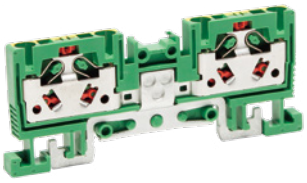

VTZ-2.5/4
質量 約11g
標準価格 125円 / 個
(税抜・販売単位:50)

【寸法図】

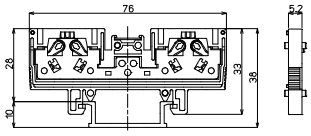

VTZ-2.5/4

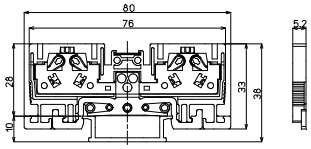

VTZ-2.5/4-PE

適合ショートバー

BBZ-2.5-□



※詳細はP072参照

推奨フェルール

※電線挿入孔に対して、スリーブ外径が大きいため
GB型フェルールは使用できません。

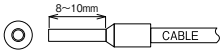

適合アクセサリー



質量 約3g

【側板】
VTZ-2.5/4E
標準価格:37円(税抜)
販売単位:50個



質量 約9g

【記名板】
(0.5t×10W×1200L)
AM-10
標準価格:59円(税抜)
販売単位:50本

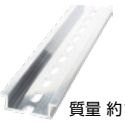

質量 約191g

【レール】(1m)
DAV4-1000
標準価格:736円(税抜)
販売単位:100本



質量 約20g

【止め金具】
HDV-2
標準価格:74円(税抜)
販売単位:50個

※詳細はP069参照

中間板カラー

VTZ-2.5/4R VTZ-2.5/4BL VTZ-2.5/4O

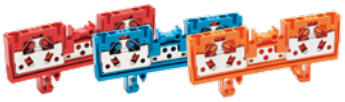

【一般仕様】

電線サイズ/定格通電電流	0.08㎟~2.5㎟-20A
定格絶縁電圧	AC DC800V
電線むき長さ	8㎜~10㎜

【海外規格仕様】

	UL、cUL認定仕様	TÜV認定仕様
電線サイズ	AWG28~14(より線) AWG26~14(絶縁被覆付フェルール)	AWG28~14
定格絶縁電圧	AC DC600V	AC DC600V
定格通電電流	20A	20A

P049 ⚠注意事項を必ずお読みください。

レール式 組端子台 〈組立完成品〉

【注文形式】

VTZL-2.5/4□-□P

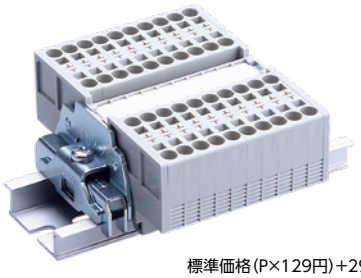

色指定
無し…灰
R…赤
BL…青
O…橙
-PE…緑(アース端子)

極数

標準価格(P×129円)+299円
アース端子
標準価格(P×383円)+299円
(税抜・販売単位:1)

【寸法図】

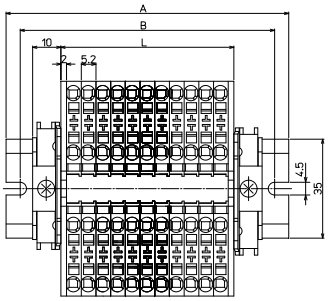

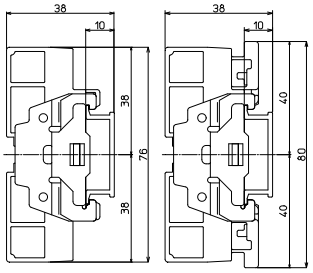

VTZL-2.5/4 VTZL-2.5/4-PE

【寸法表】

※レール寸法はP442参照

極数P	1	2	3	4	5	6	7	8	9	10	11	12	13	14	15
端子台全長L	9.2	14.4	19.6	24.8	30	35.2	40.4	45.6	50.8	56	61.2	66.4	71.6	76.8	82
レール全長A	60	60	60	60	80	80	80	80	100	100	100	120	120	120	120
取付ピッチB	50	50	50	50	70	70	70	70	90	90	90	110	110	110	110

極数P	16	17	18	19	20	21	22	23	24	25	26	27	28	29	30
端子台全長L	87.2	92.4	97.6	102.8	108	113.2	118.4	123.6	128.8	134	139.2	144.4	149.6	154.8	160
レール全長A	140	140	140	140	160	160	160	160	180	180	180	180	200	200	200
取付ピッチB	130	130	130	130	150	150	150	150	170	170	170	170	190	190	190

端子台全長 L = 端子幅(5.2㎜)× 極数(P)+ 側板2枚(4㎜)
記名板の長さ = 端子幅(5.2㎜)× 極数(P)+0.5㎜

【構成部品】

中間板	VTZ-2.5/4
側板	VTZ-2.5/4E
記名板	AM-10
レール	DAV4
止め金具	HDV-2

VTZ-4/2(-PE) 4㎟, 30A

スプリング IEC35レール

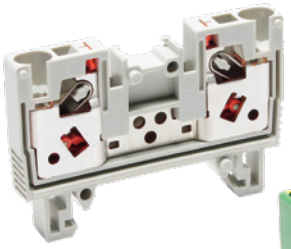

VTZ-4/2-PE

質量 約15g
標準価格 299円 / 個
(税抜・販売単位:20)

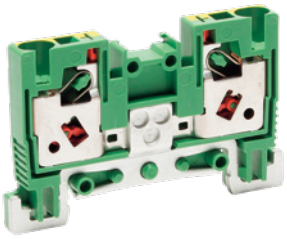

VTZ-4/2

質量 約11g
標準価格 96円 / 個
(税抜・販売単位:100)

【一般仕様】

電線サイズ/定格通電電流	0.2㎟～4㎟－30A
定格絶縁電圧	AC DC800V
電線むき長さ	10㎜～12㎜

【海外規格仕様】

	UL、cUL認定仕様	TÜV認定仕様
電線サイズ	AWG26～12 (より線、絶縁被覆付フェルール)	AWG26～12
定格絶縁電圧	AC DC600V	AC DC600V
定格通電電流	30A	30A

P049 ⚠注意事項を必ずお読みください。

【寸法図】

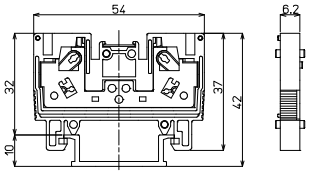

VTZ-4/2

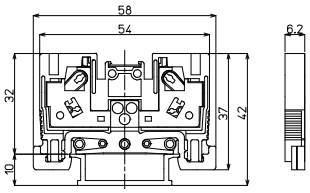

VTZ-4/2-PE

適合ショートバー

BBZ-4-□



※詳細はP072参照

推奨フェルール

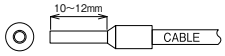

適合アクセサリー



【側板】
VTZ-4/2E
標準価格:35円(税抜)
販売単位:50個
質量 約3g



【記名板】
(0.5t×10W×1200L)
AM-10
標準価格:59円(税抜)
販売単位:50本
質量 約9g

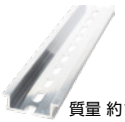

【レール】(1m)
DAV4-1000
標準価格:736円(税抜)
販売単位:100本
質量 約191g

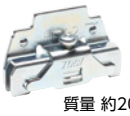

【止め金具】
HDV-2
標準価格:74円(税抜)
販売単位:50個
質量 約20g

※詳細はP069参照

中間板カラー

VTZ-4/2R VTZ-4/2BL VTZ-4/2O

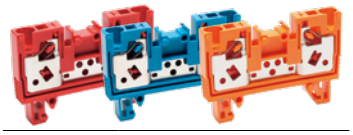

レール式 組端子台 〈組立完成品〉

【注文形式】

VTZL-4/2□-□P

色指定
無し…灰
R…赤
BL…青
O…橙
-PE…緑(アース端子)

極数



標準価格(P×101円)+293円
アース端子
標準価格(P×306円)+293円
(税抜・販売単位:1)

【寸法図】

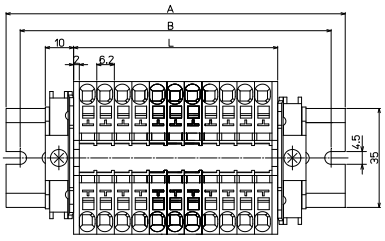

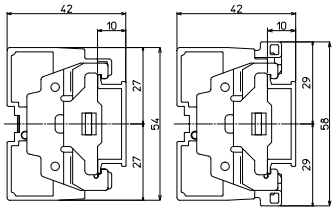

VTZL-4/2 VTZL-4/2-PE

【寸法表】

※レール寸法はP442参照

極数P	1	2	3	4	5	6	7	8	9	10	11	12	13	14	15
端子台全長L	10.2	16.4	22.6	28.8	35	41.2	47.4	53.6	59.8	66	72.2	78.4	84.6	90.8	97
レール全長A	60	60	60	80	80	80	100	100	100	120	120	120	120	140	140
取付ピッチB	50	50	50	70	70	70	90	90	90	110	110	110	110	130	130

極数P	16	17	18	19	20	21	22	23	24	25	26	27	28	29	30
端子台全長L	103.2	109.4	115.6	121.8	128	134.2	140.4	146.6	152.8	159	165.2	171.4	177.6	183.8	190
レール全長A	140	160	160	160	180	180	180	200	200	200	200	220	220	220	240
取付ピッチB	130	150	150	150	170	170	170	190	190	190	190	210	210	210	230

端子台全長 L = 端子幅(6.2㎜)× 極数(P)+ 側板2枚(4㎜)
記名板の長さ = 端子幅(6.2㎜)× 極数(P)+0.5㎜

【構成部品】

中間板	VTZ-4/2
側板	VTZ-4/2E
記名板	AM-10
レール	DAV4
止め金具	HDV-2

VTZ-4/3(-PE) 4㎟, 30A

スプリング IEC35レール

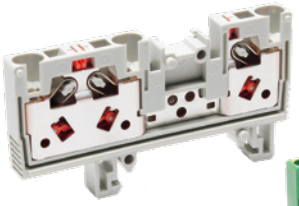

VTZ-4/3-PE
質量 約19g
標準価格 345円 / 個
(税抜・販売単位:20)

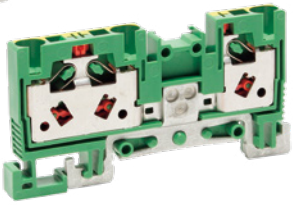

VTZ-4/3
質量 約14g
標準価格 125円 / 個
(税抜・販売単位:100)

【寸法図】

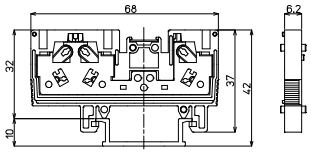

VTZ-4/3

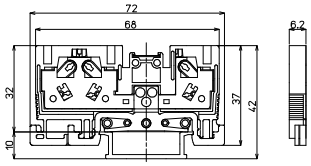

VTZ-4/3-PE

適合アクセサリー



【側板】
VTZ-4/3E
標準価格:74円(税抜)
販売単位:25セット
質量 約3g



【記名板】
(0.5t×10W×1200L)
AM-10
標準価格:59円(税抜)
販売単位:50本
質量 約9g

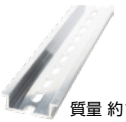

【レール】(1m)
DAV4-1000
標準価格:736円(税抜)
販売単位:100本
質量 約191g



【止め金具】
HDV-2
標準価格:74円(税抜)
販売単位:50個
質量 約20g

※詳細はP069参照

適合ショートバー

BBZ-4-□



※詳細はP072参照

推奨フェルール

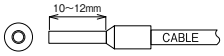

中間板カラー

VTZ-4/3R VTZ-4/3BL VTZ-4/3O



【一般仕様】

電線サイズ/定格通電電流	0.2㎟~4㎟-30A
定格絶縁電圧	AC DC800V
電線むき長さ	10㎜~12㎜

【海外規格仕様】

	UL、cUL認定仕様	TÜV認定仕様
電線サイズ	AWG26~12 (より線、絶縁被覆付フェルール)	AWG26~12
定格絶縁電圧	AC DC600V	AC DC600V
定格通電電流	30A	30A

P049 ⚠注意事項を必ずお読みください。

レール式 組端子台 〈組立完成品〉

【注文形式】

VTZL-4/3□-□P

色指定
無し…灰
R…赤
BL…青
O…橙
-PE…緑(アース端子)

極数

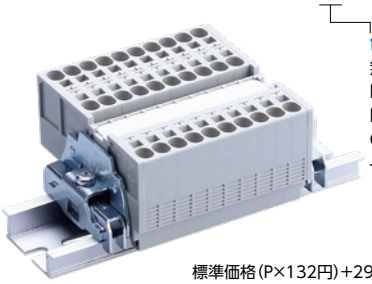

標準価格(P×132円)+299円
アース端子
標準価格(P×252円)+299円
(税抜・販売単位:1)

【寸法図】

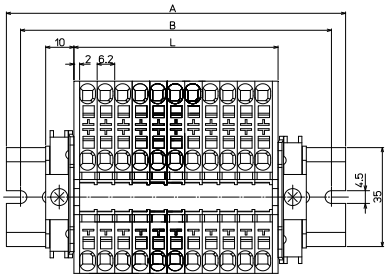

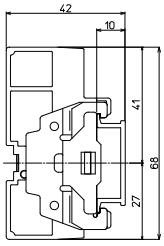

VTZL-4/3

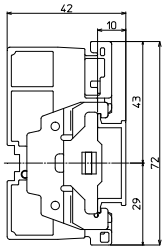

VTZL-4/3-PE

【寸法表】 ※レール寸法はP442参照

極数P	1	2	3	4	5	6	7	8	9	10	11	12	13	14	15
端子台全長L	10.2	16.4	22.6	28.8	35	41.2	47.4	53.6	59.8	66	72.2	78.4	84.6	90.8	97
レール全長A	60	60	60	80	80	80	100	100	100	120	120	120	120	140	140
取付ピッチB	50	50	50	70	70	70	90	90	90	110	110	110	110	130	130

極数P	16	17	18	19	20	21	22	23	24	25	26	27	28	29	30
端子台全長L	103.2	109.4	115.6	121.8	128	134.2	140.4	146.6	152.8	159	165.2	171.4	177.6	183.8	190
レール全長A	140	160	160	160	180	180	180	200	200	200	200	220	220	220	240
取付ピッチB	130	150	150	150	170	170	170	190	190	190	190	210	210	210	230

端子台全長 L = 端子幅(6.2㎜)× 極数(P)+ 側板2枚(4㎜)
記名板の長さ = 端子幅(6.2㎜)× 極数(P)+0.5㎜

【構成部品】

中間板	VTZ-4/3
側板	VTZ-4/3E
記名板	AM-10
レール	DAV4
止め金具	HDV-2

VTZ-4/4(-PE) 4㎟, 30A

スプリング IEC35レール

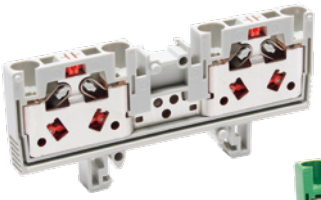

VTZ-4/4-PE

質量 約22g
標準価格 425円 / 個
(税抜・販売単位:20)

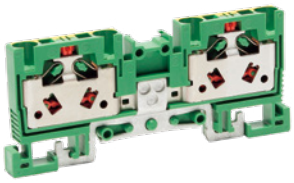

VTZ-4/4

質量 約17g
標準価格 151円 / 個
(税抜・販売単位:50)

【寸法図】

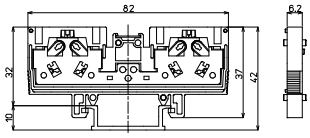

VTZ-4/4

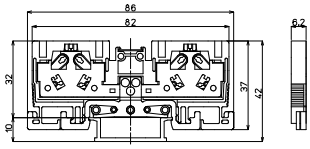

VTZ-4/4-PE

適合アクセサリー



【側板】
VTZ-4/4E
標準価格:43円(税抜)
販売単位:50個
質量 約4g



【記名板】(0.5t×10W×1200L)
AM-10
標準価格:59円(税抜)
販売単位:50本
質量 約9g

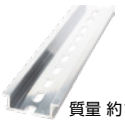

【レール】(1m)
DAV4-1000
標準価格:736円(税抜)
販売単位:100本
質量 約191g



【止め金具】
HDV-2
標準価格:74円(税抜)
販売単位:50個
質量 約20g

※詳細はP069参照

適合ショートバー

BBZ-4-□



※詳細はP072参照

推奨フェルール

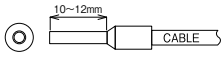

中間板カラー

VTZ-4/4R VTZ-4/4BL VTZ-4/4O



【一般仕様】

電線サイズ/定格通電電流	0.2㎟~4㎟-30A
定格絶縁電圧	AC DC800V
電線むき長さ	10㎜~12㎜

【海外規格仕様】

	UL、cUL認定仕様	TÜV認定仕様
電線サイズ	AWG26~12 (より線、絶縁被覆付フェルール)	AWG26~12
定格絶縁電圧	AC DC600V	AC DC600V
定格通電電流	30A	30A

P049 ⚠注意事項を必ずお読みください。

レール式 組端子台 〈組立完成品〉

【注文形式】

VTZL-4/4□-□P

色指定
無し…灰
R…赤
BL…青
O…橙
-PE…緑(アース端子)

極数



標準価格(P×156円)+308円
アース端子
標準価格(P×431円)+308円
(税抜・販売単位:1)

【寸法図】

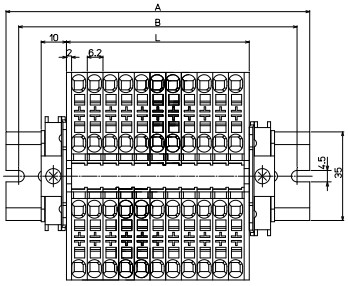

VTZL-4/4

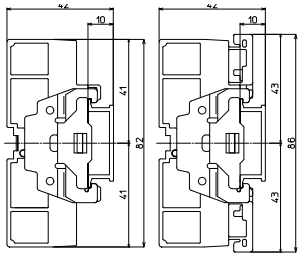

VTZL-4/4-PE

【寸法表】 ※レール寸法はP442参照

極数P	1	2	3	4	5	6	7	8	9	10	11	12	13	14	15
端子台全長L	10.2	16.4	22.6	28.8	35	41.2	47.4	53.6	59.8	66	72.2	78.4	84.6	90.8	97
レール全長A	60	60	60	80	80	80	100	100	100	120	120	120	120	140	140
取付ピッチB	50	50	50	70	70	70	90	90	90	110	110	110	110	130	130

極数P	16	17	18	19	20	21	22	23	24	25	26	27	28	29	30
端子台全長L	103.2	109.4	115.6	121.8	128	134.2	140.4	146.6	152.8	159	165.2	171.4	177.6	183.8	190
レール全長A	140	160	160	160	180	180	180	200	200	200	200	220	220	220	240
取付ピッチB	130	150	150	150	170	170	170	190	190	190	190	210	210	210	230

端子台全長 L = 端子幅(6.2㎜)× 極数(P)+ 側板2枚(4㎜)
記名板の長さ = 端子幅(6.2㎜)× 極数(P)+0.5㎜

【構成部品】

中間板	VTZ-4/4
側板	VTZ-4/4E
記名板	AM-10
レール	DAV4
止め金具	HDV-2

VTZ-6/2(-PE) 6㎟, 40A

スプリング IEC35レール

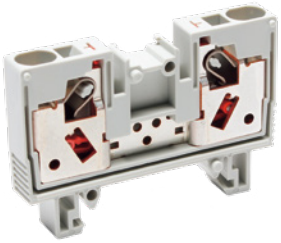

VTZ-6/2

質量 約16g
標準価格 151円 / 個
(税抜・販売単位:50)

VTZ-6/2-PE

質量 約22g
標準価格 379円 / 個
(税抜・販売単位:20)



【一般仕様】

電線サイズ/定格通電電流	0.5㎟~6㎟-40A
定格絶縁電圧	AC DC800V
電線むき長さ	12㎜

【海外規格仕様】

	UL、cUL認定仕様	TÜV認定仕様
電線サイズ	AWG20~10 (より線、単線、絶縁被覆付フェルール)	AWG20~10
定格絶縁電圧	AC DC600V	AC DC600V
定格通電電流	40A	40A

P049 ⚠注意事項を必ずお読みください。

【寸法図】

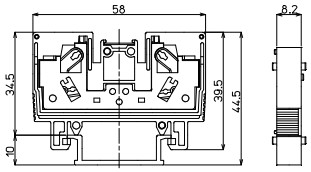

VTZ-6/2

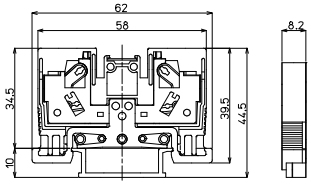

VTZ-6/2-PE

適合ショートバー

BBZ-6-□



※詳細はP072参照

推奨フェルール

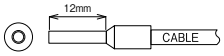

適合アクセサリー



質量 約3g

【側板】
VTZ-6/2E
標準価格:41円(税抜)
販売単位:50個



質量 約9g

【記名板】
(0.5t×10W×1200L)
AM-10
標準価格:59円(税抜)
販売単位:50本

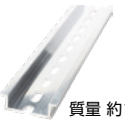

質量 約191g

【レール】(1m)
DAV4-1000
標準価格:736円(税抜)
販売単位:100本



質量 約20g

【止め金具】
HDV-2
標準価格:74円(税抜)
販売単位:50個

※詳細はP069参照

中間板カラー

VTZ-6/2R VTZ-6/2BL VTZ-6/2O

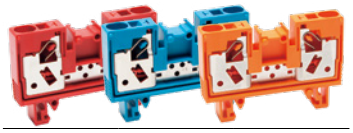

レール式 組端子台 〈組立完成品〉

【注文形式】

VTZL-6/2□-□P

色指定
無し…灰
R…赤
BL…青
O…橙
-PE…緑(アース端子)

極数



標準価格(P×156円)+302円
アース端子
標準価格(P×385円)+302円
(税抜・販売単位:1)

【寸法図】

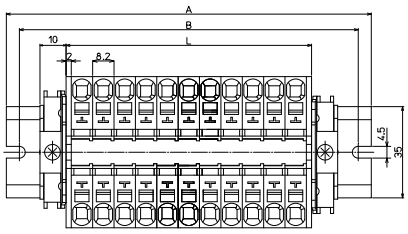

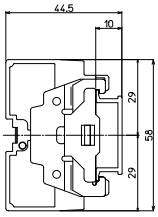

VTZL-6/2

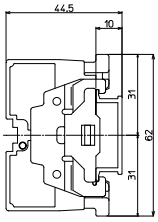

VTZL-6/2-PE

【寸法表】

※レール寸法はP442参照

極数P	1	2	3	4	5	6	7	8	9	10	11	12	13	14	15
端子台全長L	12.2	20.4	28.6	36.8	45	53.2	61.4	69.6	77.8	86	94.2	102.4	110.6	118.8	127
レール全長A	60	60	80	80	80	100	100	120	120	140	140	140	160	160	180
取付ピッチB	50	50	70	70	70	90	90	110	110	130	130	130	150	150	170

極数P	16	17	18	19	20	21	22	23	24	25	26	27	28	29	30
端子台全長L	135.2	143.4	151.6	159.8	168	176.2	184.4	192.6	200.8	209	217.2	225.4	233.6	241.8	250
レール全長A	180	180	200	200	220	220	220	240	240	260	260	260	280	280	300
取付ピッチB	170	170	190	190	210	210	210	230	230	250	250	250	270	270	290

端子台全長 L = 端子幅(8.2㎜)× 極数(P)+ 側板2枚(4㎜)
記名板の長さ = 端子幅(8.2㎜)× 極数(P)+0.5㎜

【構成部品】

中間板	VTZ-6/2
側板	VTZ-6/2E
記名板	AM-10
レール	DAV4
止め金具	HDV-2

VTZ-10/2(-PE) 10㎟, 50A

スプリング IEC35レール

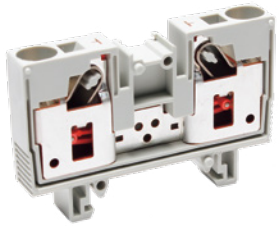

VTZ-10/2

質量 約25g
標準価格 226円 / 個
(税抜・販売単位:50)

VTZ-10/2-PE

質量 約32g
標準価格 447円 / 個
(税抜・販売単位:20)

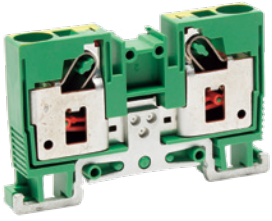

【寸法図】

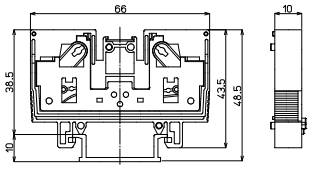

VTZ-10/2

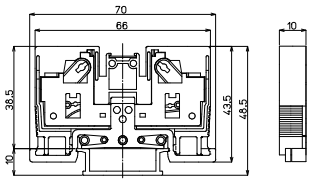

VTZ-10/2-PE

適合アクセサリー



質量 約4g

【側板】
VTZ-10/2E
標準価格:43円(税抜)
販売単位:50個



質量 約9g

【記名板】
(0.5t×10W×1200L)
AM-10
標準価格:59円(税抜)
販売単位:50本

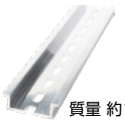

質量 約191g

【レール】(1m)
DAV4-1000
標準価格:736円(税抜)
販売単位:100本



質量 約20g

【止め金具】
HDV-2
標準価格:74円(税抜)
販売単位:50個

※詳細はP069参照

適合ショートバー

BBZ-10-□



※詳細はP072参照

推奨フェルール

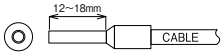

中間板カラー

VTZ-10/2R VTZ-10/2BL VTZ-10/2O



【一般仕様】

電線サイズ/定格通電電流	1.5㎟~10㎟-50A
定格絶縁電圧	AC DC800V
電線むき長さ	12㎜~18㎜

【海外規格仕様】

	UL、cUL認定仕様	TÜV認定仕様
電線サイズ	AWG16~8 (より線、単線、絶縁被覆付フェルール)	AWG16~8
定格絶縁電圧	AC DC600V	AC DC600V
定格通電電流	45A	50A

P049 ⚠注意事項を必ずお読みください。

レール式 組端子台 〈組立完成品〉

【注文形式】

VTZL-10/2□-□P

色指定
無し…灰
R…赤
BL…青
O…橙
-PE…緑(アース端子)

極数



標準価格(P×235円)+308円
アース端子
標準価格(P×456円)+308円
(税抜・販売単位:1)

【寸法図】

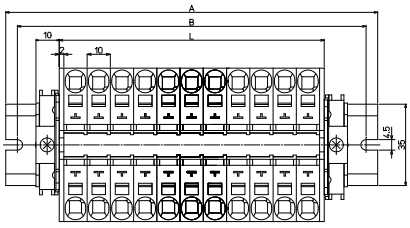

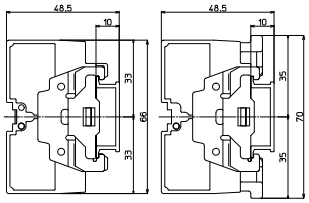

VTZL-10/2 VTZL-10/2-PE

【寸法表】 ※レール寸法はP442参照

極数P	1	2	3	4	5	6	7	8	9	10	11	12	13	14	15
端子台全長L	14	24	34	44	54	64	74	84	94	104	114	124	134	144	154
レール全長A	60	60	80	80	100	100	120	120	140	140	160	160	180	180	200
取付ピッチB	50	50	70	70	90	90	110	110	130	130	150	150	170	170	190

極数P	16	17	18	19	20	21	22	23	24	25	26	27	28	29	30
端子台全長L	164	174	184	194	204	214	224	234	244	254	264	274	284	294	304
レール全長A	200	220	220	240	240	260	260	280	280	300	300	320	320	340	340
取付ピッチB	190	210	210	230	230	250	250	270	270	290	290	310	310	320	320

端子台全長 L = 端子幅(10㎜)× 極数(P)+ 側板2枚(4㎜)
記名板の長さ = 端子幅(10㎜)× 極数(P)+0.5㎜

【構成部品】

中間板	VTZ-10/2
側板	VTZ-10/2E
記名板	AM-10
レール	DAV4
止め金具	HDV-2

スプリングロック式
VTX
VTXW
VTZ
VT-5M
ネジ式
FPS
PTU
JT
AT
PT-SS
PT
CT
RT
PUW
PTW-SS
CTW
FPWS
RTW-10S
用途別
ATX
DT
IT
PTX
PTX-S
TKB
ST
NW
TG
CT-15R
NTB-50
耐環境別
PTU-NS
AT-NS
PTU-AG
PUW-AG
AT-G
BT-G
基板用
XTC
VTC
EC
EA
EB
EW
レール寸法表

VT-5Mシリーズ

RoHS Compliant

定格絶縁電圧AC DC300V
定格通電電流 15A

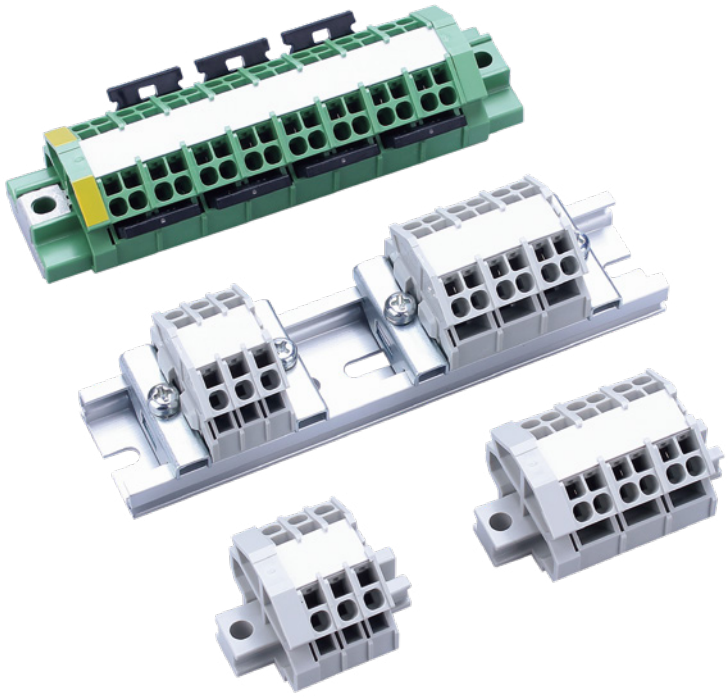

【特長】

- スプリングロック式のため、電線のフェルール処理で差し込むだけのプッシュイン簡単結線
- ショートバーにより多極コモンが可能
- 1:1と2:2が連結可能。電線挿入穴が2:2タイプでも同列にあり、配線時に電線が重なりません

【一般仕様】

標準使用状態	周囲温度　−25℃〜+60℃ (氷結又は結露しないこと) 相対湿度　45〜85%
温度上昇	導電金具の温度上昇値35℃以下
絶縁抵抗	各充電部相互間及び各充電部と取付金属板間で200MΩ以上 (DC500Vメガにて)
商用周波耐電圧	AC1500V / 1分間
準拠規格	JIS C 8201-7-1 NECA C 2811(旧JIS C 2811)

【材質】

本体	66ナイロン樹脂	UL94V-0
導電板	銅(Snメッキ)	
スプリング	SUS	
L金具(VT-5MD)	SUS	
記名板	PVC(白)	

特長

【定格】

形式 / 項目	VT-5MS	VT-5MD	VT-5ME
定格絶縁電圧	AC DC300V	AC DC300V	AC DC300V
定格通電電流	15A	15A	-
適合電線	0.5㎟～2㎟	0.5㎟～2㎟	0.5㎟～2㎟
電線むき長さ	9㎜～10㎜	9㎜～10㎜	9㎜～10㎜

【裸線を使用する場合】

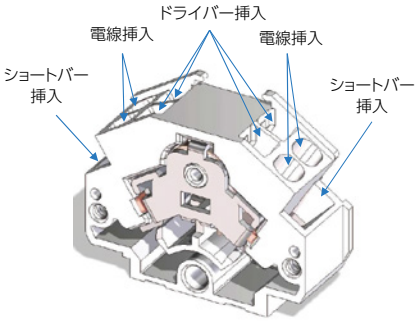

●より線の結線及び電線の離線につきましては適合工具、または下記寸法相当の工具を使用して行ってください。

適合工具　VT5-1（東洋技研製）



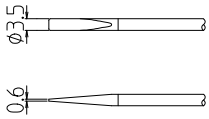

標準価格 880円/本(税抜)

①電線の被覆をむきます。
●電線むき長さ　　9～10㎜



※銅線をキズつけないよう注意。

②ドライバー挿入穴（四角穴）にマイナスドライバーを図の向きで挿入しバネを開放した状態で保持します。
※ドライバー挿入穴にマイナスドライバーを挿入した状態で傾けたりねじったりしますと結線バネが変形・破損し、結線状態に影響する恐れがありますのでご注意ください。

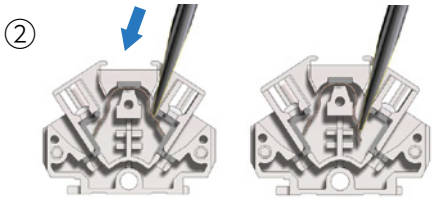

ドライバー挿入　　ドライバー保持状態

③電線挿入穴（丸穴）へ電線が突き当たるまで挿入し、ドライバーを抜いて、結線完了。
※軽く引っ張り、電線が抜けないことを確認してください。

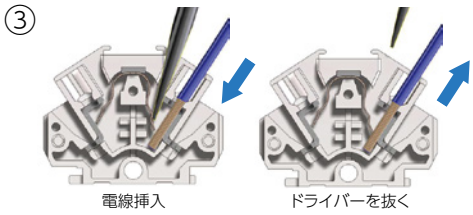

電線挿入　　ドライバーを抜く

【棒圧着を使用する場合】

①電線の被覆を使用するフェルールにあわせてむきます。
- ●推奨フェルールDIN 46228-4準拠
  （フェルール長さ：8㎜ or 10㎜）
- ●フェルール先端部から電線の導体部分が1㎜程出るむき長さにしてください。

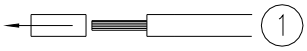

※銅線をキズつけないよう注意。

②フェルール（棒端子）に電線を挿入し適合工具にて金属部分をカシメます。

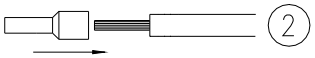

③フェルール（棒端子）先端よりはみ出した電線導体部分を切断する。
（切断後の電線導体はみ出し許容量0～0.5㎜）

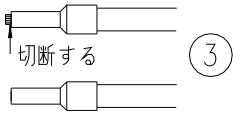

- ●悪い例
  - A. 電線が絶縁カバーからはみ出している。
  - B. 圧着端子の先端から電線が極端にはみ出す。
  - C. 電線が十分に挿入されず圧着から銅線部が露出している。
  - D. 被覆むき長さが足りずスリーブに銅線が十分に入っていない。
  - E. 先端のみ圧着されている。
  - F. 電線を2本圧着している。
  - G. 電線にキズ、または断線箇所がある。

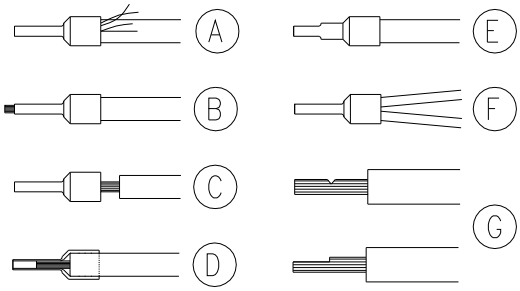

④電線挿入穴にフェルール部を挿し込むだけで結線完了。
※軽く引っ張り、電線が抜けないことを確認してください

【離線方法(フェルール・裸線共通)】

●ドライバー挿入穴(四角穴)にマイナスドライバーを挿入し、バネを開放させ電線を抜きます。

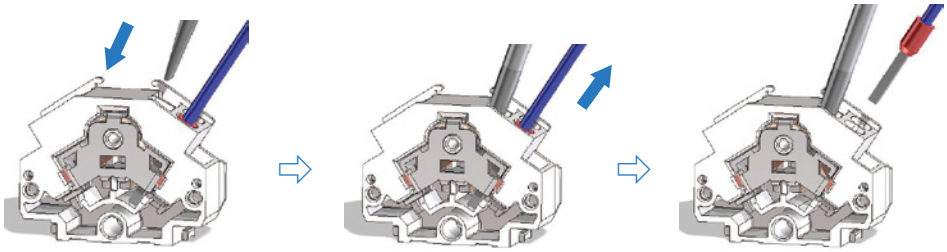

ドライバーを挿し込む　　電線を取り外す

【ショートバーの取付け、取外し方】

●取付け方法

❶ショートバーを挿し込む

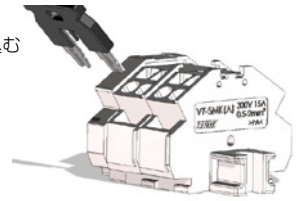

❷接続完了

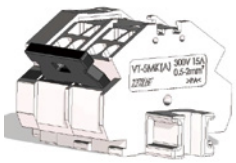

●取外し方法

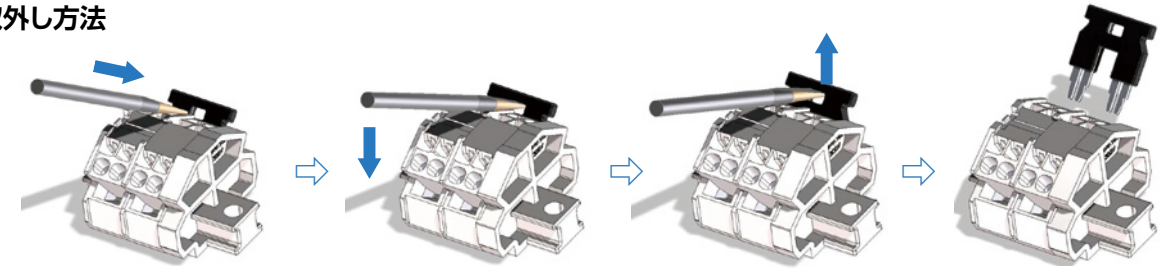

❶ドライバーを四角穴に入れる　　❷ドライバーを↓方向に傾けて引き抜く

VT-5Mシリーズ(1:1結線)

VT-5MS 2㎟, 15A

RoHS Compliant

スプリング | C型レール | IEC35+C型兼用レール | DIRECT 直付け



質量 約3.2g
標準価格 53円 / 個
(税抜・販売単位:100)

【寸法図】

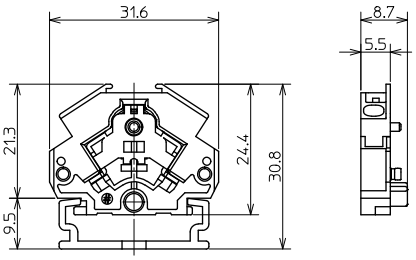

【一般仕様】

電線サイズ/定格通電電流	0.5㎟～2㎟−15A
定格絶縁電圧	AC DC300V
電線むき長さ	9㎜～10㎜

適合電線

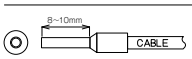	フェルール(棒圧着端子) 0.14～1㎟ AWG26～18
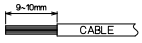	より線(裸線) 0.5～2㎟ AWG20～14
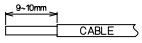	単線(裸線) φ0.8～1.6㎜

適合アクセサリー



※側板Aには端子が組み込まれています

【側板A】
VT-5MSL(A)
標準価格:57円(税抜)
販売単位:10個

【側板B】
VT-5ML(B)
標準価格:33円(税抜)
販売単位:10個

(A)質量 約3.1g
(B)質量 約1.0g



質量 約9g

【記名板】
(0.5t×10W×1200L)
AM-10
標準価格:59円(税抜)
販売単位:50本



質量 約180g

【レール】(1m)
AS4-1000
標準価格:684円(税抜)
販売単位:100本



質量 約8g

【止め金具】
ATO-1
標準価格:53円(税抜)
販売単位:100個

※詳細はP069参照

適合ショートバー

BBM5.5-2



※詳細はP072参照

レール式 組端子台 〈組立完成品〉

【注文形式】

VTL-5MS-□P

極数

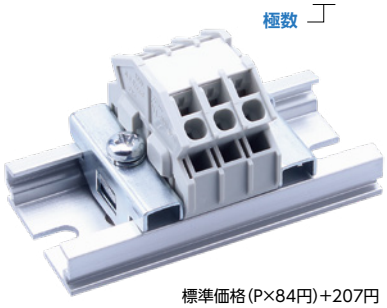

標準価格(P×84円)+207円
(税抜・販売単位:1)

【寸法図】

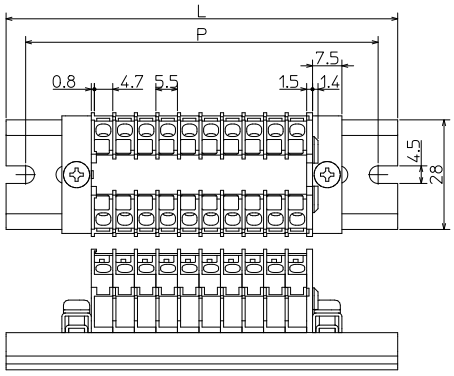

【寸法表】 ※レール寸法はP440参照

極数P	1	2	3	4	5	6	7	8	9	10	11	12	13	14	15
レール全長L	60	60	60	60	60	80	80	80	100	100	100	100	120	120	120
取付ピッチP	50	50	50	50	50	70	70	70	90	90	90	90	110	110	110

極数P	16	17	18	19	20	21	22	23	24	25	26	27	28	29	30
レール全長L	120	140	140	140	160	160	160	160	180	180	180	180	200	200	200
取付ピッチP	110	130	130	130	150	150	150	150	170	170	170	170	190	190	190

端子台全長 L = 端子幅(5.5㎜)× 極数(P)+ 側板1枚(1.5㎜)
記名板の長さ = 端子幅(5.5㎜)× 極数(P)−0.5

【構成部品】

中間板	VT-5MS
側板	VT-5MSL(A) VT-5ML(B)
記名板	AM-10
レール	AS4
止め金具	ATO-1

直取付式 組端子台〈組立完成品〉

【注文形式】

VTK-5MS-□P

極数



標準価格(P×79円)+145円
(税抜・販売単位:1)

【寸法図】

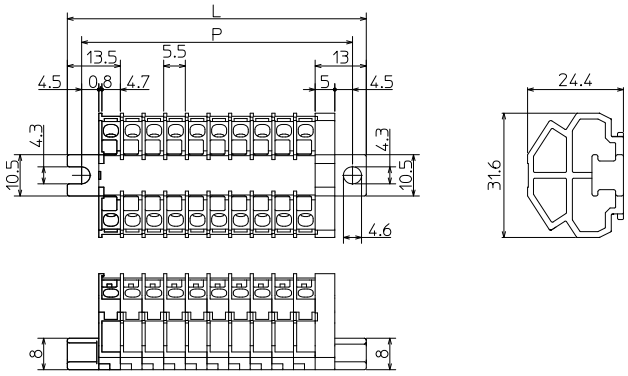

【寸法表】

※レール寸法はP440参照

極数P	1	2	3	4	5	6	7	8	9	10	11	12	13	14	15
全長L	26.5	32	37.5	43	48.5	54	59.5	65	70.5	76	81.5	87	92.5	98	103.5
取付ピッチP	19.5	25	30.5	36	41.5	47	52.5	58	63.5	69	74.5	80	85.5	91	96.5

極数P	16	17	18	19	20	21	22	23	24	25	26	27	28	29	30
全長L	109	114.5	120	125.5	131	136.5	142	147.5	153	158.5	164	169.5	175	180.5	186
取付ピッチP	102	107.5	113	118.5	124	129.5	135	140.5	146	151.5	157	162.5	168	173.5	179

記名板の長さ = 端子幅(5.5㎜)× 極数(P)−0.5

VT-5Mシリーズ(2:2結線)

VT-5MD 2㎟, 15A

RoHS Compliant

スプリング　C型レール　IEC35+C型兼用レール　DIRECT 直付け



質量 約5.8g
標準価格 102円 / 個
(税抜・販売単位:50)

【寸法図】

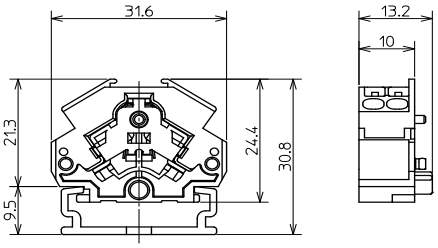

【一般仕様】

電線サイズ/定格通電電流	0.5㎟～2㎟−15A
定格絶縁電圧	AC DC300V
電線むき長さ	9㎜～10㎜

適合電線

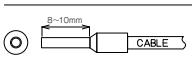	フェルール(棒圧着端子) 0.14～1㎟ AWG26～18
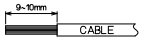	より線(裸線) 0.5～2㎟ AWG20～14
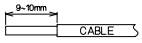	単線(裸線) φ0.8～1.6㎜

適合アクセサリー



※側板Aには端子が組み込まれています

【側板A】
VT-5ML(A)
標準価格:101円(税抜)
販売単位:10個

【側板B】
VT-5ML(B)
標準価格:33円(税抜)
販売単位:10個

(A)質量 約5.5g
(B)質量 約1.0g



質量 約9g

【記名板】
(0.5t×10W×1200L)
AM-10
標準価格:59円(税抜)
販売単位:50本



質量 約180g

【レール】(1m)
AS4-1000
標準価格:684円(税抜)
販売単位:100本



質量 約8g

【止め金具】
ATO-1
標準価格:53円(税抜)
販売単位:100個

※詳細はP069参照

適合ショートバー

BBM10-2



※詳細はP072参照

レール式 組端子台 〈組立完成品〉

【注文形式】

VTL-5MD-□P

極数

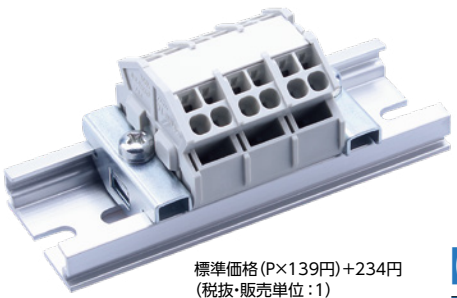

標準価格(P×139円)+234円
(税抜・販売単位:1)

【寸法図】

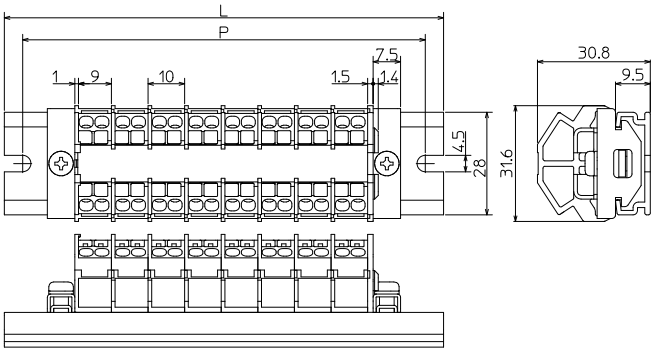

【構成部品】

中間板	VT-5MD
側板	VT-5ML(A) VT-5ML(B)
記名板	AM-10
レール	AS4
止め金具	ATO-1

【寸法表】 ※レール寸法はP440参照

極数P	1	2	3	4	5	6	7	8	9	10	11	12	13	14	15
レール全長L	60	60	80	80	100	100	120	120	140	140	160	160	180	180	200
取付ピッチP	50	50	70	70	90	90	110	110	130	130	150	150	170	170	190

極数P	16	17	18	19	20	21	22	23	24	25	26	27	28	29	30
レール全長L	200	220	220	240	240	260	260	280	280	300	300	320	320	340	340
取付ピッチP	190	210	210	230	230	250	250	270	270	290	290	310	310	330	330

端子台全長 L = 端子幅(10㎜)× 極数(P)+ 側板1枚(1.5㎜)
記名板の長さ = 端子幅(10㎜)× 極数(P)−1

直取付式 組端子台〈組立完成品〉

【注文形式】

VTK-5MD-□P

極数



標準価格(P×134円)+161円
(税抜・販売単位：1)

【寸法図】

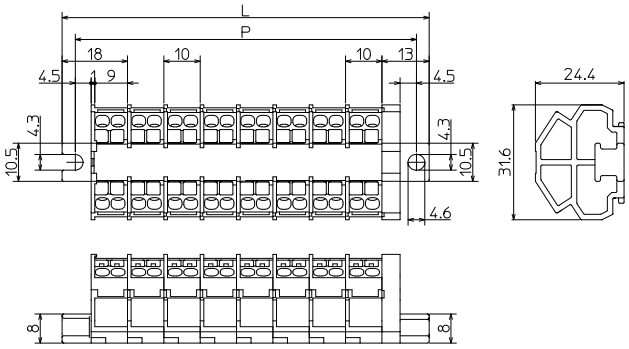

【寸法表】

※レール寸法はP440参照

極数P	1	2	3	4	5	6	7	8	9	10	11	12	13	14	15	16
全長L	31	41	51	61	71	81	91	101	111	121	131	141	151	161	171	181
取付ピッチP	24	34	44	54	64	74	84	94	104	114	124	134	144	154	164	174

記名板の長さ ＝ 端子幅(10㎜)× 極数(P)−1

直取付式組端子台(アースタイプ)〈組立完成品〉

【注文形式】

VTK-5ME-□E

極数

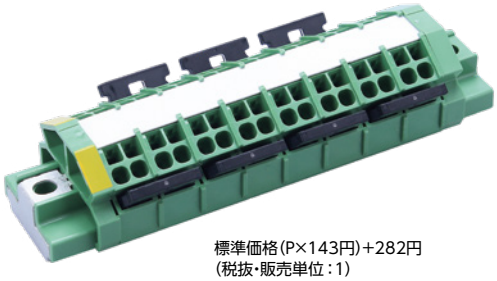

標準価格(P×143円)+282円
(税抜・販売単位:1)

【寸法図】

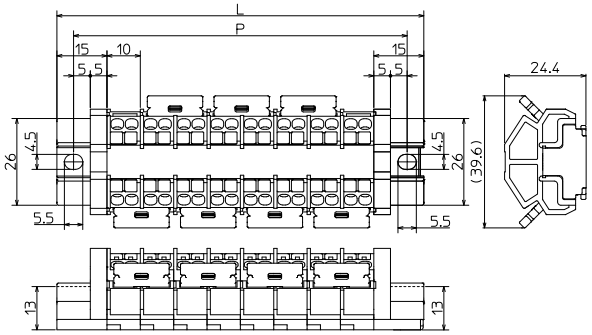

【一般仕様】

電線サイズ	0.5㎟～2㎟
定格絶縁電圧	AC DC300V
電線むき長さ	9㎜～10㎜

【寸法表】 ※レール寸法はP440参照

極数P	1	2	3	4	5	6	7	8	9	10	11	12	13	14	15	16
全長L	40	50	60	70	80	90	100	110	120	130	140	150	160	170	180	190
取付ピッチP	30	40	50	60	70	80	90	100	110	120	130	140	150	160	170	180

記名板の長さ = 端子幅(10㎜)× 極数(P) +0.5

適合電線

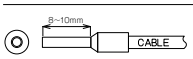	フェルール(棒圧着端子) 0.14～1㎟ AWG26～18
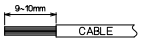	より線(裸線) 0.5～2㎟ AWG20～14
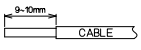	単線(裸線) φ0.8～1.6㎜

注意事項(必ずお読みください)

- VTK-5MEはアースとつながる側板と隣接する中間板のセットでアース端子台となります。中間板単体はアースにつながっておりませんのでご注意ください。
- 2P以上の組端子台はショートバーを組み込んで出荷いたします。
- VTK-5MEを使用する場合、以下のどちらかの方法でアースを落としてください。
  (端子台にアース線を直接結線していただいてもかまいません。)

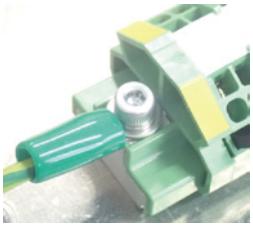

A.アース線をネジで共締め

●適合圧着端子

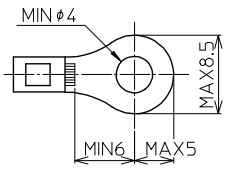

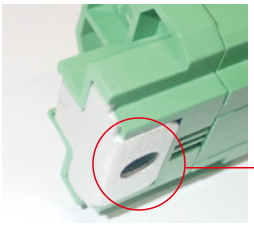

B.端子台取付け面にアース導通箇所を設ける

アクセサリー（VTX、VTXW、VTZ、VT-5Mシリーズ）

上記シリーズの各機種をレール上に取付け、完成品として使用する際に必要なアクセサリー類です。
各機種ページ毎に記載しております“適合アクセサリー”項目と照らし合わせながらご覧ください。

記名板

● 無地タイプ

RoHS Compliant

注文形式	材質	寸法	販売単位	標準価格（税抜）
AM-10	PVC	0.5t×10W×1200L	50	59円
AP-6.5		0.5t×6.5W×900L		40円

色 白

長物記名板

裏表の表面処理が異なり、一面は梨地（手書きスタンプ用）、もう一面は艶あり（印字機用）に使い分けが出来ます。

注文形式	寸法	標準価格（税抜）
AR-6.5(25)	0.5t×6.5W×25(m)L	1,185円
AR-6.5(100)	0.5t×6.5W×100(m)L	4,738円
AR-10(25)	0.5t×10W×25(m)L	1,518円
AR-10(100)	0.5t×10W×100(m)L	6,049円

販売単位 1ロール
色 白
材質 PVC

記名スタンド



【注文形式】
STD-1

標準価格 13,225円
（税抜・販売単位 1）

記名用リール



【注文形式】
SR-1

標準価格 14,835円
（税抜・販売単位 1）

レール

RoHS Compliant

【注文形式】**DAV4-1000**
タイプ　全長指定

● DASタイプ



● DAVタイプ



● ASタイプ



※アース導体としてご使用される場合、下記4機種のご用意があります。ご用命ください。
・DAV4（生地）-1000/2000
・DAV5（生地）-1000/2000

材質：アルミ（アルマイト）

適合レールはIEC60715/DIN46277-3に準拠しており（JIS C 2812と整合）標準化された寸法（35㎜幅）に適合しています。
DAVタイプとDASタイプの2種類のアルミ製レールを用意しており、DAVタイプは各種の35㎜幅対応機器が装着できます。DASタイプは35㎜幅対応機器はもちろんのこと当社のC形20㎜レール対応端子台も共通で装着できる強度抜群のオリジナルレールです。

タイプ	A	B	C	全長	販売単位	標準価格（税抜）
DAV4	4.5	10	10	1000㎜及び2000㎜	1000㎜=100本 2000㎜=50本	1000： 736円 2000：1,473円
DAS4						1000： 742円 2000：1,484円
AS4						1000： 684円 2000：1,369円
DAV5	5.5	13	7			1000： 736円 2000：1,473円
DAS5						1000： 742円 2000：1,484円
AS5						1000： 684円 2000：1,369円

【寸法図】

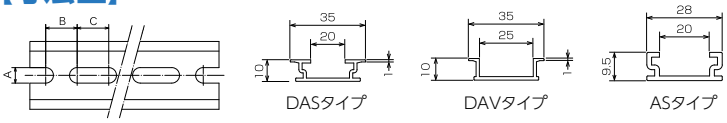

アクセサリー（VTX、VTXW、VTZ、VT-5Mシリーズ）

止め金具

RoHS Compliant

【形式】
HDV-2

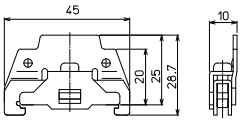

標準価格 74円
(税抜・販売単位 50)
材質 鉄

【形式】
SDV-3

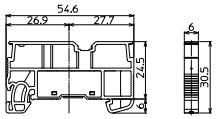

標準価格 65円
(税抜・販売単位 50)
材質 変性PPE(UL94V-0)

【形式】
GTY18

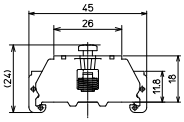

標準価格 65円
(税抜・販売単位 50)
材質 鉄

【形式】
GTY34

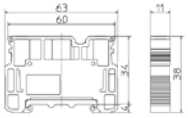

標準価格 253円
(税抜・販売単位 1)
材質 変性PPE(UL94V-0)

【形式】
ATO-1

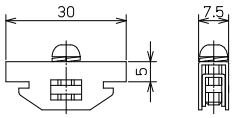

標準価格 53円
(税抜・販売単位 100)
材質 鉄

【適合表】

適合端子台	適合レール	止め金具形式
VTX-1.5/2～VTX-4/4	DAV、DAS	SDV-3 GTY18
VTX-6/2～VTX-6/4、VTX-10/2,3	DAV、DAS	GTY18 GTY34
VTX-16/2,3	DAV、DAS	GTY34
VTXW-1.5/2～VTXW4/2	DAV、DAS	GTY18
VTZ2.5/2～VTZ-10/2	DAV、DAS	HDV-2
VT-5MS、VT-5MD	AS、DAS	ATO-1

※端子台青文字は標準組み合わせとなります。

VTX•VTXWシリーズ用ショートバー

【注文形式】□BX1.5-□

絶縁部の色
B:黒
R:赤
G:灰
BL:青

極数

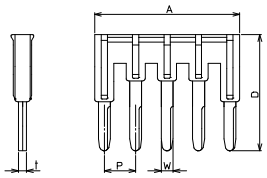

【寸法表】

寸法単位(mm)

P	形式名	極数	A	共通寸法	適合端子台	定格通電電流	販売単位	標準価格(税抜) B(黒)・R(赤)	標準価格(税抜) G(灰)・BL(青)
3.5mm	□BX1.5-2	2	5.7	W:1.2 t:1.6 D:17.65	VTX-1.5 VTXW-1.5	17.5A	10	37円	51円
	-3	3	9.2					64円	90円
	-4	4	12.7					92円	128円
	-5	5	16.2					115円	161円
	-10	10	33.7					320円	448円
	-20	20	68.7					641円	897円

定格絶縁電圧・電流　500V・17.5A
耐電圧　AC1500V/1分間
導電板　銅合金(Snメッキ)
絶縁材　66ナイロン(UL94V-0)

【注文形式】□BX2.5-□

絶縁部の色
B:黒
R:赤
G:灰
BL:青

極数

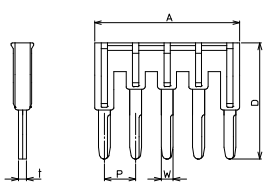

【寸法表】

寸法単位(mm)

P	形式名	極数	A	共通寸法	適合端子台	定格通電電流	販売単位	標準価格(税抜) B(黒)・R(赤)	標準価格(税抜) G(灰)・BL(青)
5.2mm	□BX2.5-2	2	8.5	W:2.15 t:1.6 D:22.5	VTX-2.5 VTXW-2.5	24A	10	37円	51円
	-3	3	13.7					64円	90円
	-4	4	18.9					92円	128円
	-5	5	24.1					115円	161円
	-10	10	50.1					320円	448円
	-20	20	102.1					641円	897円

定格絶縁電圧・電流　800V・24A(極飛ばし時 600V)
耐電圧　AC1500V/1分間
導電板　銅合金(Snメッキ)
絶縁材　66ナイロン(UL94V-0)

【注文形式】□BX4-□

絶縁部の色
B:黒
R:赤
G:灰
BL:青

極数

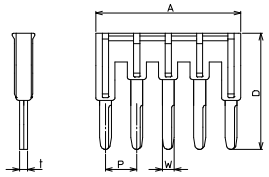

【寸法表】

寸法単位(mm)

P	形式名	極数	A	共通寸法	適合端子台	定格通電電流	販売単位	標準価格(税抜) B(黒)・R(赤)	標準価格(税抜) G(灰)・BL(青)
6.2 mm	□BX4-2	2	10	W:2.35 t:1.6 D:22.9	VTX-4 VTXW-4	32A	10	79円	110円
	-3	3	16.2					93円	148円
	-4	4	22.4					137円	192円
	-5	5	28.6					167円	234円
	-10	10	59.6					686円	961円
	-20	20	121.6					1,373円	1,922円

定格絶縁電圧・電流　800V・32A(極飛ばし時 600V)
耐電圧　AC1500V/1分間
導電板　銅合金(Snメッキ)
絶縁材　66ナイロン(UL94V-0)

【注文形式】□ BX6-□

絶縁部の色
B:黒
R:赤
G:灰
BL:青

極数

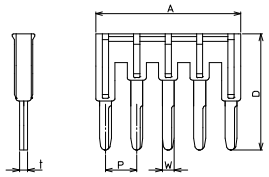

【寸法表】

寸法単位(mm)

P	形式名	極数	A	共通寸法	適合端子台	定格通電電流	販売単位	標準価格(税抜) B(黒)・R(赤)	標準価格(税抜) G(灰)・BL(青)
8.2 mm	□BX6-2	2	13.9	W:3.2 t:1.6 D:26.6	VTX-6	41A	10	108円	148円
	-3	3	22.1					201円	282円
	-4	4	30.3					326円	454円
	-5	5	38.5					450円	630円
	-6	6	46.7					595円	833円
	-10	10	79.5					1,030円	1,442円

定格絶縁電圧・電流　1000V・41A(極飛ばし時 800V)
耐電圧　AC1500V/1分間
導電板　銅合金(Snメッキ)
絶縁材　66ナイロン(UL94V-0)

【注文形式】□ BX10-□

絶縁部の色
B:黒
R:赤
G:灰
BL:青

極数

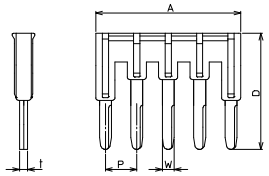

【寸法表】

寸法単位(mm)

P	形式名	極数	A	共通寸法	適合端子台	定格通電電流	販売単位	標準価格(税抜) B(黒)・R(赤)	標準価格(税抜) G(灰)・BL(青)
10.2 mm	□BX10-2	2	18	W:4.4 t:1.6 D:33.9	VTX-10	57A	10	184円	253円
	-5	5	48.6					690円	920円

定格絶縁電圧・電流　1000V・57A(極飛ばし時 800V)
耐電圧　AC1500V/1分間
導電板　銅合金(Snメッキ)
絶縁材　66ナイロン(UL94V-0)

【注文形式】□ BX16-□

絶縁部の色
B:黒
R:赤
G:灰
BL:青

極数

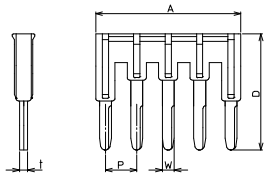

【寸法表】

寸法単位(mm)

P	形式名	極数	A	共通寸法	適合端子台	定格通電電流	販売単位	標準価格(税抜) B(黒)・R(赤)	標準価格(税抜) G(灰)・BL(青)
12.2 mm	□BX16-2	2	22	W:4.5 t:1.6 D:44.7	VTX-16	76A	10	217円	299円

定格絶縁電圧・電流　1000V・76A
耐電圧　AC1500V/1分間
導電板　銅合金(Snメッキ)
絶縁材　66ナイロン(UL94V-0)

アクセサリー（VTX、VTXW、VTZ、VT-5Mシリーズ）

VTZシリーズ用ショートバー

【注文形式】BBZ-2.5-□

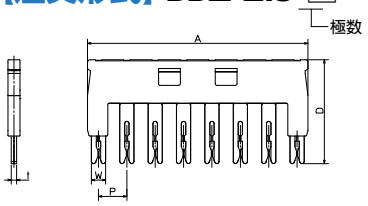

【寸法表】 寸法単位(mm)

P	形式名	極数	A	共通寸法	適合端子台	定格通電電流	販売単位	標準価格(税抜)
5.2mm	BBZ-2.5-2	2	9.2	W:2.6 t:1 D:19	VTZ-2.5	20A	50	76円
	-4	4	19.6				50	97円
	-8	8	40.4				50	143円

定格絶縁電圧・電流　600V・20A
耐電圧　AC1500/1分間
導電板　銅合金(Snメッキ)
絶縁材　66ナイロン(黒)(UL94V-0)

【注文形式】BBZ-4-□

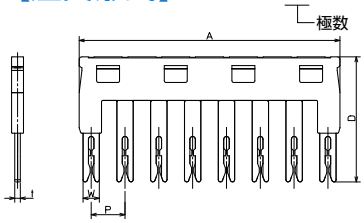

【寸法表】 寸法単位(mm)

P	形式名	極数	A	共通寸法	適合端子台	定格通電電流	販売単位	標準価格(税抜)
6.2mm	BBZ-4-2	2	10.6	W:3 t:1 D:23	VTZ-4	30A	50	78円
	-4	4	23				50	101円
	-8	8	47.8				50	165円

定格絶縁電圧・電流　600V・30A
耐電圧　AC1500/1分間
導電板　銅合金(Snメッキ)
絶縁材　66ナイロン(黒)(UL94V-0)

【注文形式】BBZ-6-□

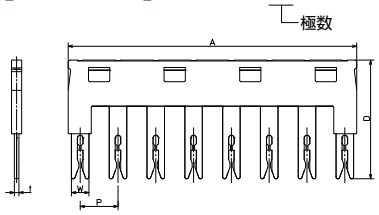

【寸法表】 寸法単位(mm)

P	形式名	極数	A	共通寸法	適合端子台	定格通電電流	販売単位	標準価格(税抜)
8.2mm	BBZ-6-2	2	13.4	W:3.8 t:1 D:25.8	VTZ-6	40A	50	88円
	-4	4	29.8				50	143円
	-8	8	62.6				50	225円

定格絶縁電圧・電流　600V・40A
耐電圧　AC1500/1分間
導電板　銅合金(Snメッキ)
絶縁材　66ナイロン(黒)(UL94V-0)

【注文形式】BBZ-10-□

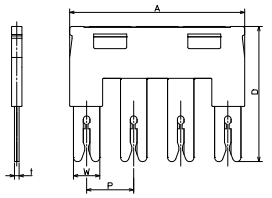

【寸法表】 寸法単位(mm)

P	形式名	極数	A	共通寸法	適合端子台	定格通電電流	販売単位	標準価格(税抜)
10mm	BBZ-10-2	2	17.2	W:5.6 t:1 D:28.7	VTZ-10	50A	50	115円
	-4	4	37.2				50	193円

定格絶縁電圧・電流　600V・50A
耐電圧　AC1500/1分間
導電板　銅合金(Snメッキ)
絶縁材　66ナイロン(黒)(UL94V-0)

VT-5Mシリーズ用ショートバー

【注文形式】BBM5.5-2

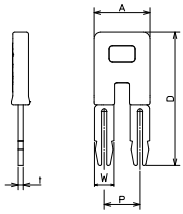

【寸法表】 寸法単位(mm)

P	形式名	極数	A	W	共通寸法	適合端子台	定格通電電流	販売単位	標準価格(税抜)
5.5mm	BBM5.5-2	2	8.6	3	t:0.8 D:20.5	VT-5MS	15A	10	73円
10mm	BBM10-2	2	16.6	4.6		VT-5MD		10	88円

定格絶縁電圧・電流　300V・15A
耐電圧　AC1500V/1分間
導電板　銅合金(Snメッキ)
絶縁材　66ナイロン(黒)(UL94V-0)

【注文形式】BBM10-2

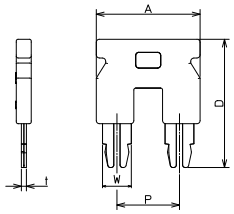

スプリングロック式
VTX
VTXW
VTZ
VT-5M
ネジ式
FPS
PTU
JT
AT
PT-SS
PT
CT
RT
PUW
PTW-SS
CTW
FPWS
RTW-10S
用途別
ATX
DT
IT
PTX
PTX-S
TKB
ST
NW
TG
CT-15R
NTB-50
耐環境別
PTU-NS
AT-NS
PTU-AG
PUW-AG
AT-G
BT-G
基板用
XTC
VTC
EC
EA
EB
EW
レール寸法表

適合工具

マイナスドライバー

※開閉ボタン操作の際推奨以外の精密ドライバーをお使いの場合は、
プラスドライバーのご使用をお勧めします。

【注文形式】

VT5-0（推奨 弊社取扱ドライバー）

標準価格 880円/本（税抜）



VTX-1.5/□(-PE)、VTXW-1.5/□(-PE)に対応可能です。

VT5-0

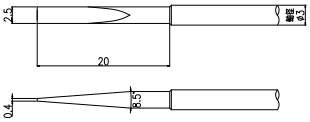

【注文形式】

VT5-1（推奨 弊社取扱ドライバー）

標準価格 880円/本（税抜）



VTX-2.5/□(-PE)、VTX-4/□(-PE)、VTX-6/□(-PE)、VTXW-2.5/□(-PE)、VTXW-4/□(-PE)、
VTZ-2.5/□(-PE)、VTZ-4/□(-PE)、VTZ-6/2(-PE)、VT-5Mに対応可能です。

VT5-1

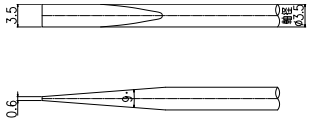

【注文形式】

VT5-2（推奨 弊社取扱ドライバー）

標準価格 1,830円/本（税抜）



VTX-10/□(-PE)、VTX-16□、VTZ-6/2(-PE)、VTZ-10/2(-PE)に対応可能です。

VT5-2

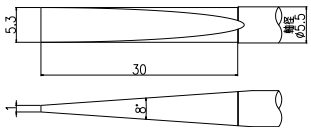

注意事項（必ずお読みください）

- 結線時に使用するドライバーは、必ず弊社製品、またはDIN5264に準拠した下記寸法ドライバーをご使用ください。
  サイズが異なりますと、端子台内部を破損する恐れがあります。
  また、アース端子台の取外しの際も、上記同様ドライバーをご使用ください。取外しが出来ない、レール取付け部の破損などのおそれがあります。

VTX-1.5/□(-PE)
VTXW-1.5/□(-PE)

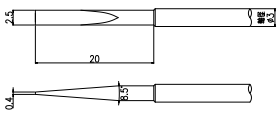

VTX-2.5/□(-PE)
VTX-4/□(-PE)
VTX-6/□(-PE)
VTXW-2.5/□(-PE)
VTXW-4/□(-PE)
VTZ-2.5/□(-PE)
VTZ-4/□(-PE)
VTZ-6/2(-PE)
VT-5M

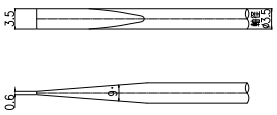

VTX-10/□(-PE)
VTX-16/□
VTZ-6/2(-PE)

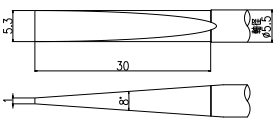

VTZ-10/2(-PE)

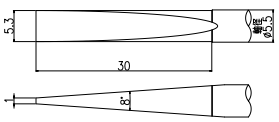

- マイナスドライバー挿入状態で、ドライバーを傾けたり、ねじったりしないでください。端子台が破損する恐れがあります。
- ドライバー挿入孔にマイナスドライバーを押し込むときは斜めにして入れてください。まっすぐに入れた場合は端子台が破損する恐れがあります。
- 結線は電源を切り、確実に行ってください。感電、短絡、焼損の原因となります。
- 電線の端末処理は寸法を守ってください。
- 使用電線は各シリーズの定格仕様にあったサイズを使用してください。
- 1つのスプリングに対して電線は1本の接続としてください。

フェルール（棒圧着端子）

RoHS Compliant

フェルールにより電線の端末処理をすることで、芯線のバラけを防止し、結線時に安定した接続品質が得られます。

DINに基づく絶縁スリーブ付きフェルール（TA）

【注文形式】

TA 0.5 - 10 WH

- TA：フェルールの種類
- 0.5：電線サイズ（断面積）
- 10：導電部の長さ
- WH：絶縁スリーブの色

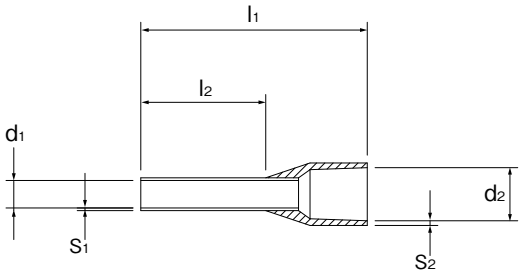

	電線サイズ 断面積 mm²	mm²	/	AWG	導電部の長さ mm	絶縁スリーブの色 色コード	色規格	形式	販売単位（袋入数）	l1 +0.5 −0	l2 ±0.2	d1 +0 −0.05	s1	d2 +0.1 −0	s2 +0 −0.05	推奨電線むき長さ mm	標準価格（税抜） 円/個
	0.14		/	26	8	GY	D/W	TA0.14-8GY	100	12	8	0.8	0.15	1.9	0.3	10	12.7
	0.25		/	26-24	6	BU	W	TA0.25-6BU	100	10	6	0.8	0.15	1.9	0.3	8	8.1
	0.25		/	26-24	8	BU	W	TA0.25-8BU	100	12	8	0.8	0.15	1.9	0.3	10	11.6
	0.25		/	26-24	12	BU	W	TA0.25-12BU	100	16	12	0.8	0.15	1.9	0.3	14	9.7
	0.25		/	26-24	8	YE	D	TA0.25-8YE	100	12	8	0.8	0.15	1.9	0.3	10	12.7
	0.25		/	26-24	10	YE	D	TA0.25-10YE	100	14	10	0.8	0.15	1.9	0.3	12	12.7
	0.34		/	24-22	6	TQ	D/W	TA0.34-6TQ	100	10	6	0.8	0.15	1.9	0.3	8	8.1
	0.34		/	24-22	8	TQ	D/W	TA0.34-8TQ	100	12	8	0.8	0.15	1.9	0.3	10	8.8
	0.34		/	24-22	10	TQ	D/W	TA0.34-10TQ	100	14	10	0.8	0.15	1.9	0.3	12	11.6
	0.34		/	24-22	12	TQ	D/W	TA0.34-12TQ	100	16	12	0.8	0.15	1.9	0.3	14	9.7
	0.5	(0.5)	/	20	6	WH	D	TA0.5-6WH	100	12	6	1.1	0.15	2.4	0.3	9	7.0
	0.5	(0.5)	/	20	8	WH	D	TA0.5-8WH	100	14	8	1.1	0.15	2.4	0.3	11	4.6
	0.5	(0.5)	/	20	10	WH	D	TA0.5-10WH	100	16	10	1.1	0.15	2.4	0.3	13	8.1
	0.5	(0.5)	/	20	12	WH	D	TA0.5-12WH	100	18	12	1.1	0.15	2.4	0.3	15	12.7
	0.5	(0.5)	/	20	10	OG	W	TA0.5-10OG	100	16	10	1.1	0.15	2.4	0.3	13	10.7
	0.75	(0.75)	/	20-18	6	GY	D	TA0.75-6GY	100	12	6	1.3	0.15	2.7	0.3	9	7.2
	0.75	(0.75)	/	20-18	8	GY	D	TA0.75-8GY	100	14	8	1.3	0.15	2.7	0.3	11	4.6
	0.75	(0.75)	/	20-18	10	GY	D	TA0.75-10GY	100	16	10	1.3	0.15	2.7	0.3	13	8.1
	0.75	(0.75)	/	20-18	12	GY	D	TA0.75-12GY	100	18	12	1.3	0.15	2.7	0.3	15	9.2
	0.75	(0.75)	/	20-18	10	WH	W	TA0.75-10WH	100	16	10	1.3	0.15	2.7	0.3	13	10.7
	1		/	18	6	RD	D	TA1-6RD	100	12	6	1.5	0.15	2.9	0.3	9	7.7
	1		/	18	8	RD	D	TA1-8RD	100	14	8	1.5	0.15	2.9	0.3	11	5.0
	1		/	18	10	RD	D	TA1-10RD	100	16	10	1.5	0.15	2.9	0.3	13	8.1
	1		/	18	12	RD	D	TA1-12RD	100	18	12	1.5	0.15	2.9	0.3	15	9.6
	1		/	18	10	YE	W	TA1-10YE	100	16	10	1.5	0.15	2.9	0.3	13	10.7
	1.5	(1.25)	/	16	6	BK	D	TA1.5-6BK	100	12	6	1.8	0.15	3.3	0.3	9	7.7
	1.5	(1.25)	/	16	8	BK	D	TA1.5-8BK	100	14	8	1.8	0.15	3.3	0.3	11	5.0
	1.5	(1.25)	/	16	10	BK	D	TA1.5-10BK	100	16.5	10	1.8	0.15	3.3	0.3	13	8.1
	1.5	(1.25)	/	16	12	BK	D	TA1.5-12BK	100	18.5	12	1.8	0.15	3.3	0.3	15	9.7
	1.5	(1.25)	/	16	10	RD	W	TA1.5-10RD	100	16.5	10	1.8	0.15	3.3	0.3	13	10.7
	2.5	(2)	/	14	8	BU	D/W	TA2.5-8BU	100	14.5	8	2.3	0.15	4.1	0.3	11	6.3
	2.5	(2)	/	14	10	BU	D/W	TA2.5-10BU	100	17	10	2.3	0.15	4.1	0.3	13	8.3
	2.5	(2)	/	14	12	BU	D/W	TA2.5-12BU	100	18.5	12	2.3	0.15	4.1	0.3	15	9.9
	4	(3.5)	/	12	10	GY	D/W	TA4-10GY	100	17	10	2.9	0.2	4.7	0.3	13	9.0
	4	(3.5)	/	12	12	GY	D/W	TA4-12GY	100	19	12	2.9	0.2	4.7	0.3	15	11.6
	4	(3.5)	/	12	18	GY	D/W	TA4-18GY	100	25	18	2.9	0.2	4.7	0.3	21	23.0
	6	(5.5)	/	10	12	YE	D	TA6-12YE	100	20	12	3.6	0.2	6.1	0.3	15	13.6
	6	(5.5)	/	10	12	BK	W	TA6-12BK	100	20	12	3.6	0.2	6.1	0.3	15	20.7
	6	(5.5)	/	10	18	YE	D	TA6-18YE	100	26	18	3.6	0.2	6.1	0.3	21	34.5
	10	(8)	/	8	12	RD	D	TA10-12RD	100	21.5	12	4.6	0.2	7.4	0.3	15	16.2
	10	(8)	/	8	18	RD	D	TA10-18RD	100	27.5	18	4.6	0.2	7.4	0.3	21	45.4
	16	(14)	/	6	12	BU	D	TA16-12BU	100	23.5	12	6	0.2	8.7	0.4	16	22.9
	16	(14)	/	6	18	BU	D	TA16-18BU	100	28.5	18	6	0.2	8.7	0.4	22	58.1

※（ ）内寸法はJIS断面積
※ 販売は袋単位になります。

材質	E-CU（電気銅）
表面処理	Snメッキ
絶縁スリーブ	ポリプロピレン
耐熱温度	105℃

● 色コード：

GY	BK	BU	YE	TQ	WH	RD	OG
（灰）	（黒）	（青）	（黄）	（ターコイズ）	（白）	（赤）	（橙）

● 色 規 格：D = DIN規格に基づく標準色（DIN46228-4）
W = WEIDMULLER色

RoHS Compliant

2本接続用フェルール（TAW）

※2本接続用フェルールは適合する同じサイズの電線2本を圧着できます。

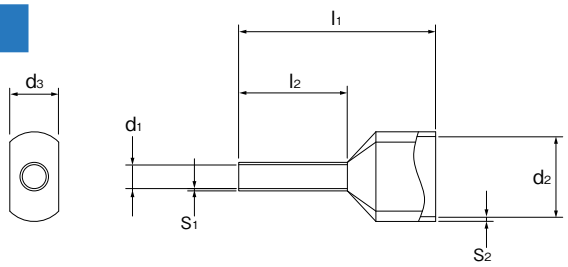

電線サイズ 断面積 mm²	mm²	/	AWG	導電部の長さ mm	絶縁スリーブの色 色コード	色規格	形式	販売単位（袋入数）	l1 +0.5 −0	l2 ±0.2	d1 +0 −0.05	s1	d2 +0.1 −0	d3	s2 +0 −0.05	推奨電線むき長さ mm	標準価格（税抜） 円/個
2x0.5	(2x0.5)	/	2x20	8	WH	D	TAW0.5-8WH	100	15	8	1.5	0.15	4.6	2.4	0.3	11	10.5
2x0.5	(2x0.5)	/	2x20	10	WH	D	TAW0.5-10WH	100	17	10	1.5	0.15	4.6	2.4	0.3	13	15.2
2x0.75	(2x0.75)	/	2x20 2x18	8	GY	D	TAW0.75-8GY	100	15	8	1.8	0.15	5.1	2.7	0.3	12	11.0
2x0.75	(2x0.75)	/	2x20 2x18	10	GY	D	TAW0.75-10GY	100	17	10	1.8	0.15	5.1	2.7	0.3	14	12.7
2x1		/	2x18	8	RD	D	TAW1-8RD	100	15	8	2.05	0.15	5.3	3.3	0.3	12	12.3
2x1		/	2x18	10	RD	D	TAW1-10RD	100	17	10	2.05	0.15	5.3	3.3	0.3	14	15.2
2x1.5	(2x1.25)	/	2x16	8	BK	D	TAW1.5-8BK	100	16	8	2.3	0.15	6.5	3.5	0.3	12	12.3
2x1.5	(2x1.25)	/	2x16	10	BK	D	TAW1.5-10BK	100	18	10	2.3	0.15	6.5	3.5	0.3	14	17.3
2x1.5	(2x1.25)	/	2x16	12	BK	D	TAW1.5-12BK	100	20	12	2.3	0.15	6.5	3.5	0.3	16	14.7
2x2.5	(2x2)	/	2x14	10	BU	D	TAW2.5-10BU	100	18.5	10	2.9	0.2	7.7	4.1	0.3	14	15.4
2x2.5	(2x2)	/	2x14	13	BU	D	TAW2.5-13BU	100	21.5	13	2.9	0.2	7.7	4.1	0.3	17	22.7

※（ ）内寸法はJIS断面積
※ 販売は袋単位になります。

材質	E-CU（電気銅）
表面処理	Snメッキ
絶縁スリーブ	ポリプロピレン
耐熱温度	105℃

● 色コード：

GY	BK	BU	YE	TQ	WH	RD	OG
(灰)	(黒)	(青)	(黄)	(ターコイズ)	(白)	(赤)	(橙)

● 色 規 格：D = DIN規格に基づく標準色（DIN46228-4）
W = WEIDMULLER色

GB型　絶縁スリーブ付きフェルール（TA-GB）

GB型は被覆が厚いUL電線などに対応したフェルールです。

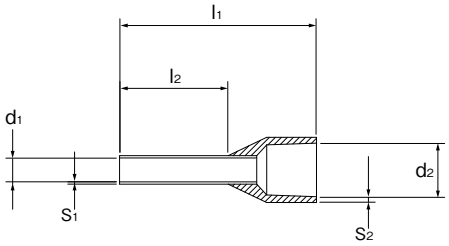

電線サイズ 断面積 mm²	mm²	/	AWG	導電部の長さ mm	絶縁スリーブの色 色コード	色規格	形式	販売単位（袋入数）	l1 +0.5 −0	l2 ±0.2	d1 +0 −0.05	s1	d2 +0.1 −0	s2 +0 −0.05	推奨電線むき長さ mm	標準価格（税抜） 円/個
0.5	(0.5)	/	20	8	WH	D	TA0.5-8WH-GB	100	14	8	1.1	0.15	2.9	0.3	11	14.1
0.5	(0.5)	/	20	10	WH	D	TA0.5-10WH-GB	100	16	10	1.1	0.15	2.9	0.3	13	20.2
0.75	(0.75)	/	20-18	8	GY	D	TA0.75-8GY-GB	100	14	8	1.3	0.15	3.3	0.3	11	14.1
0.75	(0.75)	/	20-18	10	GY	D	TA0.75-10GY-GB	100	16	10	1.3	0.15	3.3	0.3	13	20.2
1		/	18	8	RD	D	TA1-8RD-GB	100	14	8	1.5	0.15	3.3	0.3	11	15.2
1		/	18	10	RD	D	TA1-10RD-GB	100	16	10	1.5	0.15	3.3	0.3	13	21.6
1.5	(1.25)	/	16	8	BK	D	TA1.5-8BK-GB	100	14	8	1.8	0.15	3.7	0.3	11	15.2
1.5	(1.25)	/	16	10	BK	D	TA1.5-10BK-GB	100	16	10	1.8	0.15	3.7	0.3	13	21.6

※（ ）内寸法はJIS断面積
※ 販売は袋単位になります。

材質	E-CU（電気銅）
表面処理	Snメッキ
絶縁スリーブ	ポリプロピレン
耐熱温度	105℃

● 色コード：

GY	BK	BU	YE	TQ	WH	RD	OG
(灰)	(黒)	(青)	(黄)	(ターコイズ)	(白)	(赤)	(橙)

● 色 規 格：D = DIN規格に基づく標準色（DIN46228-4）
W = WEIDMULLER色

スプリングロック式
VTX
VTXW
VTZ
VT-5M
ネジ式
FPS
PTU
JT
AT
PT-SS
PT
CT
RT
PUW
PTW-SS
CTW
FPWS
RTW-10S
用途別
ATX
DT
IT
PTX
PTX-S
TKB
ST
NW
TG
CT-15R
NTB-50
耐環境別
PTU-NS
AT-NS
PTU-AG
PUW-AG
AT-G
BT-G
基板用
XTC
VTC
EC
EA
EB
EW
レール寸法表

TA-540

- 適合サイズが広範囲な万能型圧着工具
- ラチェット機構で安定した圧着品質を実現
- 握りやすい形状のため軽快なハンドル操作を約束





①四角穴にフェルールの導電部を根元まで差込みます。



②ラチェットが解除するまでハンドルを握ります。





0.14㎟（AWG 26）～ 10㎟（AWG 6）までの電線を圧着する際にはノブを“…10□”の位置、16㎟（AWG5）を圧着する際には“16□”の位置に切替えてご使用ください。

形　式	適合電線サイズ	圧着形状	質　量	標準価格(税抜)
TA-540	0.14㎟～16㎟ AWG26～AWG5	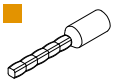	420g	58,340円

注）TA-540で0.08㎟の電線を圧着する際、0.14㎟、0.25㎟、及び0.34㎟用のフェルールは使用しないでください。電線が細く、フェルールの適用範囲とあわない為、電線が抜けることがあります。0.08㎟の電線を0.14㎟、0.25㎟、及び0.34㎟用のフェルールで圧着する場合は、別記TA-210の使用を推奨致します。

【導電部（金属部）が長く1回で圧着出来ないフェルールの2回圧着方法】

対象工具型式：TA-540, CEB0160S, CEB1025

導電部が長く１回で圧着出来ないフェルールは、下記のように２回圧着を行ってください。（写真はTA-540です。）



①導電部の末端（被覆側）までフェルールを差し込み、圧着します。



②上記の状態からフェルールをひねらないようにずらし、未圧着部を圧着します。

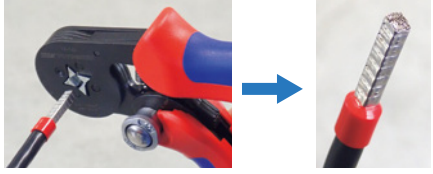

③圧着完了です。

〈注意事項〉

①導電部がまっすぐになるように圧着をしてください。



②同じ箇所に何度も圧着を繰り返すと、導電部に変形・破れ等が発生する恐れがございますのでご注意ください。

TA-210

- 0.08㎟～0.34㎟の細い電線専用の圧着工具
- ラチェット機構により安定した圧着品質を実現



工具の圧着可能範囲に注意してフェルールの導電部を差込んでください。



※注意　TA-210で圧着したフェルール端子及び板状に圧着したフェルール端子はVTZシリーズにご使用できませんのでご注意ください。



TA-210なら、0.08㎟の電線を0.14㎟、0.25㎟、及び0.34㎟用のフェルールで圧着する事ができます。板状に圧着する機構により、極細電線でも均一性のある圧着品質が得られるようになっています。

形　式	適合電線サイズ	圧着形状	質　量	標準価格(税抜)
TA-210	0.08㎟～0.34㎟ AWG28～AWG22	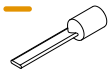	340g	22,840円

TA-210 適合端子台

	形　式	適合電線サイズ	フェルール導電部長さ
端子台	JT10-CH□P JT20-CH□P JT40-CH□P	AWG28～22 0.08～0.34㎟	10㎜
	VTX-1.5/2 VTX-1.5/3 VTX-1.5/4 VTXW-1.5/2		10㎜
インターフェイス (コネクタ端子台)	PCXシリーズ PCXVシリーズ		8、10、12㎜
	PCV5シリーズ PCIV PCRY(P)-4FVIF		8、10㎜
CC-Link	伝送/電源用コネクタ	AWG24～22 0.2～0.34㎟	10㎜
	入出力用端子台 MT1XRシリーズ	AWG28～22 0.08～0.34㎟	8、10、12㎜
	入出力用端子台 AT1VRシリーズ CT1VRシリーズ		8、10㎜
中継BOX	BVT-5 (BOXTSシリーズ)		8、10㎜

その他推奨工具 (調達製品)

形　式	外　観	適合電線サイズ	圧着形状	質　量	標準価格(税抜)
CEB0160S		0.14㎟～6㎟ AWG26～AWG10	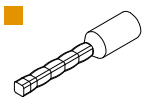	370g	62,000円
CEB1025		10㎟～25㎟ AWG8～AWG4	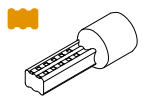	515g	70,000円

フェルール用圧着工具

【圧着工具適合表】

電線サイズ断面積 mm²	/	AWG	適合フェルール（絶縁スリーブ付きフェルール / GB型絶縁スリーブ付フェルール / 2本接続用フェルール）	TA-540	TA-210	CEB0160S	CEB1025
0.08 (0.08)	/	28	TA0.14-8GY　TA0.34-※TQ TA0.25-※※	–	○	–	–
0.14 (0.12)	/	26	TA0.14-8GY　TA0.34-※TQ TA0.25-※※	○	○	○	–
0.25 (0.2)	/	24	TA0.14-8GY　TA0.34-※TQ TA0.25-※※	○	○	○	–
0.34 (0.3)	/	22	TA0.14-8GY　TA0.34-※TQ TA0.25-※※	○	○	○	–
0.5 (0.5)	/	20	TA0.5-※※ TA0.5-※WH-GB	○	–	○	–
0.75 (0.75)	/	18	TA0.75-※※ TA0.75-※GY-GB	○	–	○	–
1	/	18	TA1-※※ TA1-※RD-GB	○	–	○	–
1.5 (1.25)	/	16	TA1.5-※※ TA1.5-※BK-GB	○	–	○	–
2.5 (2)	/	14	TA2.5-※BU	○	–	○	–
4 (3.5)	/	12	TA4-※GY	○	–	○	–
6 (5.5)	/	10	TA6-12※	○	–	○	–
10(8)	/	8	TA10-12RD	○	–	–	○
16(14)	/	6	TA16-12BU	○	–	–	○
2×0.5 (2×0.5)	/		TAW0.5-※WH	○	–	○	–
2×0.75 (2×0.75)	/		TAW0.75-※GY	○	–	○	–
2×1	/		TAW1-※RD	○	–	○	–
2×1.5 (2×1.25)	/		TAW1.5-※BK	○	–	○	–
2×2.5 (2×2)	/		TAW2.5-※BU	○	–	○	–

※（　）内寸法はJIS断面積

● 圧着作業の手順と留意点

		
①電線の被覆をフェルールの“推奨電線むき長さ”にむく。(P074、075参照)	②フェルールに銅線を挿入し、フェルールの導電部を適合工具で圧着する。	③フェルール先端からはみ出した銅線を0～0.5㎜に切断する。

※被覆をむく時に銅線をキズつけないよう注意してください。
※フェルールの圧着は工具のラチェットが解除するまで握りきってください。
※軽く電線を引張り、電線がフェルールから抜けない事を確認してから機器へ接続してください。

◆端末処理の悪い例

下記の処理状態は接続後のトラブルの原因となりますので圧着作業をやり直して下さい。

A.　銅線がフェルールの中で折り返され、フェルールの絶縁スリーブからはみ出している。
B.　フェルールの先端から銅線が極端にはみ出している。
C.　電線の挿入が浅いまま圧着し、銅線が露出している。
D.　電線むき長さが足りず銅線がフェルール先端まで入っていない。
E.　先端のみ圧着されている。
F.　1本用のフェルールに電線を2本圧着している。
G.　銅線にキズ、又は断線箇所がある。

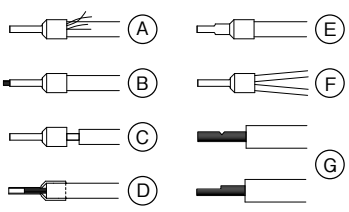

スプリングロック式
VTX
VTXW
VTZ
VT-5M
ネジ式
FPS
PTU
JT
AT
PT-SS
PT
CT
RT
PUW
PTW-SS
CTW
FPWS
RTW-10S
用途別
ATX
DT
IT
PTX
PTX-S
TKB
ST
NW
TG
CT-15R
NTB-50
耐環境別
PTU-NS
AT-NS
PTU-AG
PUW-AG
AT-G
BT-G
基板用
XTC
VTC
EC
EA
EB
EW
レール寸法表

ネジ式端子台

FPSシリーズ

ネジアップ　IEC35レール　直付け

定格絶縁電圧AC DC800V～1000V
定格通電電流15A～95A

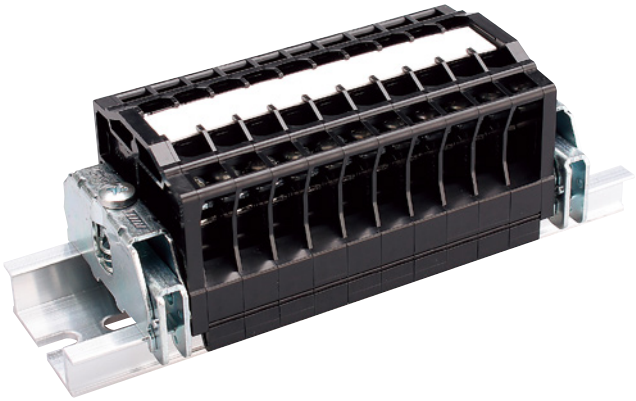

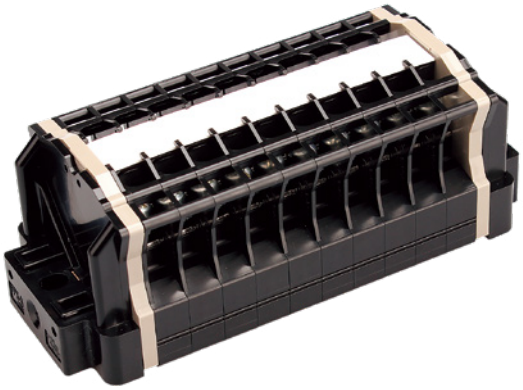

FPSシリーズの二段端子台はP273へ

【特長】

- 保護等級IP2Xのフィンガープロテクト構造のためカバーは不要
- 本体、側板はUL規格認定樹脂の採用により高難燃性(UL94V-0)
- 工具なしで中間板の追加取付け・取外しが可能
- 全機種レールから通電部までの高さが同一のため、配線高さが同一
- ジョイント板使用で容量違いの端子台を連結可能

【一般仕様】

標準使用状態	周囲温度　−25℃～+60℃ (氷結又は、結露しないこと) 相対湿度 45～85%
保存温度	−40℃～+105℃
温度上昇	導電金具の温度上昇値35℃以下
絶縁抵抗	各充電部相互間及び各充電部と取付金属板間で200MΩ以上 (DC500Vメガにて)
商用周波耐電圧	3000V/1分間
準拠規格	JIS C 8201-7-1 NECA C 2811(旧JIS C 2811)
保護等級	IP2X

【材質】

本体	変性PPE(黒)　　UL94V-0
導電板	黄銅(Niメッキ)
端子ネジ	鉄(Znメッキ　三価クロメート)
アップ座金	鉄(Znメッキ　三価クロメート)
スプリング	SUS
側板	変性PPE(黒)　　UL94V-0
記名板	PVC(白)

スプリングロック式
VTX
VTXW
VTZ
VT-5M
ネジ式
FPS
PTU
JT
AT
PT-SS
PT
CT
RT
PUW
PTW-SS
CTW
FPWS
RTW-10S
用途別
ATX
DT
IT
PTX
PTX-S
TKB
ST
NW
TG
CT-15R
NTB-50
耐環境別
PTU-NS
AT-NS
PTU-AG
PUW-AG
AT-G
BT-G
基板用
XTC
VTC
EC
EA
EB
EW
レール寸法表

スプリングロック式
VTX
VTXW
VTZ
VT-5M
ネジ式
FPS
PTU
JT
AT
PT-SS
PT
CT
RT
PUW
PTW-SS
CTW
FPWS
RTW-10S
用途別
ATX
DT
IT
PTX
PTX-S
TKB
ST
NW
TG
CT-15R
NTB-50
耐環境別
PTU-NS
AT-NS
PTU-AG
PUW-AG
AT-G
BT-G
基板用
XTC
VTC
EC
EA
EB
EW
レール寸法表

特長

【定格】

形式 / 項目	FPS-10	FPS-20	FPS-20H	FPS-30	FPS-40
定格絶縁電圧	AC DC800V			AC DC1000V	
定格通電電流	15A	22A	22A	30A	40A
適合電線	1.25㎟	2㎟	2㎟	3.5㎟	5.5㎟
接続可能電線及び最大電流	0.75㎟–11A 1.25㎟–15A	1.25㎟–16A 2㎟–22A	1.25㎟–16A 2㎟–22A	2㎟–22A 3.5㎟–30A	3.5㎟–30A 5.5㎟–40A
端子ネジ	M3×7.3L ±ナベセムス	M3.5×7.3L ±ナベセムス	M3.5×7.3L ±ナベセムス	M4×8L ±ナベセムス	M4×8L ±ナベセムス
締付トルク	0.5～1.2N·m	0.8～1.4N·m	0.8～1.4N·m	1.2～1.8N m	1.2～1.8N·m

形式 / 項目	FPS-50	FPS-80	FPS-100
定格絶縁電圧	AC DC1000V		
定格通電電流	50A	75A	95A
適合電線	5.5～8㎟	5.5～14㎟	8～22㎟
接続可能電線及び最大電流	5.5㎟–40A 8㎟–50A	5.5㎟–40A 8㎟–50A 14㎟–75A	8㎟–50A 14㎟–75A 22㎟–95A
端子ネジ	M5×10L ±ナベセムス	M5×10L ±ナベセムス	M6×12L ±ナベセムス
締付トルク	2.0～3.0N·m	2.0～3.0N·m	2.5～3.7N·m

【海外規格認定品としての定格】

耐電圧:2200V/1分間
周囲温度:−25℃～+60℃

形式	海外規格仕様	定格絶縁電圧(V)	定格通電電流(A)	適合電線:(AWG)より線	ファイルNo.
FPS-10	UL／cUL仕様定格	AC DC600	15	20～16	E113585
FPS-20			19	16～14	
FPS-20H			22	20～14	
FPS-30			30	14～10	
FPS-40			35	12～10	
FPS-50			50	16～8	
FPS-80			68	8～6	
FPS-100			95	10～4	

※上記はいずれもより線使用、圧着端子接続による値です。ご使用の際は、圧着端子、及びケーブルはそれぞれ規格認定品をご使用ください。

【レールへの取付け取外し方】

● 中間板取付け方法

一括でセットできる極数は1P～10Pまでです。

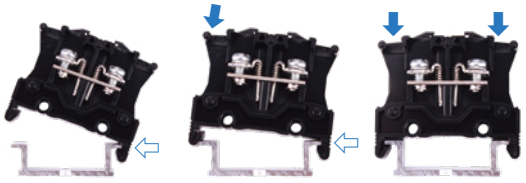

⇦ 箇所に片方の足を傾けてレールに引っ掛ける。

⇦ 方向に押し付けながら ⬇ 方向に押さえ込む。

⬇ 方向に完全に押さえ込みセット完了。

● 中間板取外し方法



①連結されている端子を1Pずつ横にずらす。

②1Pを斜めに傾ける。

③片側のレールへ押すようにして取りはずす。

④取外し完了。

特長

カバー不要の安全構造

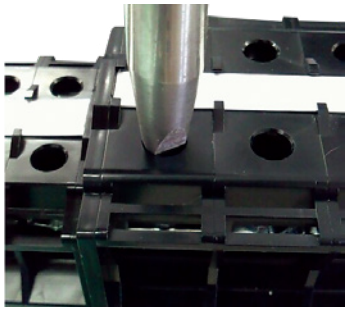

保護等級IP2X

結線部の目視確認が可能

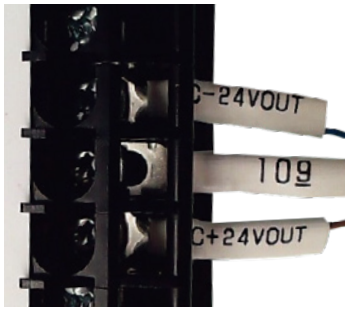

結線部の目視確認ができます。

通電部高さを統一



FPS-10 ～FPS-80までレール取付面から結線部までの高さが同じなので配線高さが揃います。

記名板の取付け、取外し

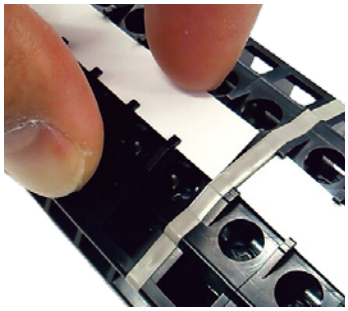

記名板の取付け・取外しについて、レール長手方向以外に、レール長手の垂直方向にも外すことができます。

ジョイント板について

容量が違う端子台間もしくは同容量の端子台間に組込むことで結線作業を効率的に行えるようにします。
または同容量の端子台間の仕切りとして使えます。

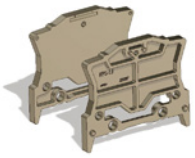

形式	材質	ベースサイズ	使用箇所	質量	標準価格(税抜)(販売単位)
FPS-1J	変性PPE (UL94V-0)	FPS-10、20、20H	FPS-10、FPS-20、FPS-20Hの容量間または同容量間の仕切りとして使用	約2.0g	32円/個(10)
FPS-2J		FPS-30、40	FPS-10～FPS-40の容量間またはFPS-30、FPS-40の同容量間の仕切りとして使用	約2.6g	33円/個(10)
FPS-3J		FPS-50	FPS-10～FPS-50の容量間またはFPS-50の仕切りとして使用	約2.7g	54円/個(10)
FPS-4J		FPS-80	FPS-10～FPS-80の容量間またはFPS-80の仕切りとして使用	約2.9g	59円/個(10)
FPS-5J		FPS-100	FPS-10～FPS-100の容量間またはFPS-100の仕切りとして使用	約6.4g	77円/個(10)

ジョイント板使用時の注意事項

・ジョイント板の平らな面を端子台の電極側に向けて組み込んでください。
・端子台のバリア面はどの容量も方向をそろえて組立てしてください。
(向かい合わせるとジョイント板の取付けはできません。)(図1)
・容量が違う端子台を連続してつなげる場合、容量の小さい端子台を左側にし、小さい順に組立てをしてください。(図2)

図1

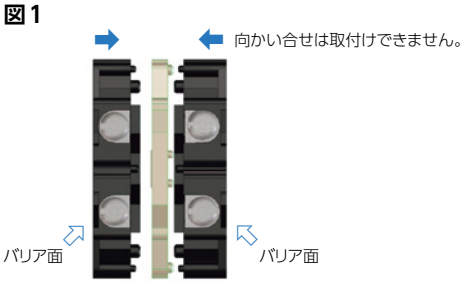

図2

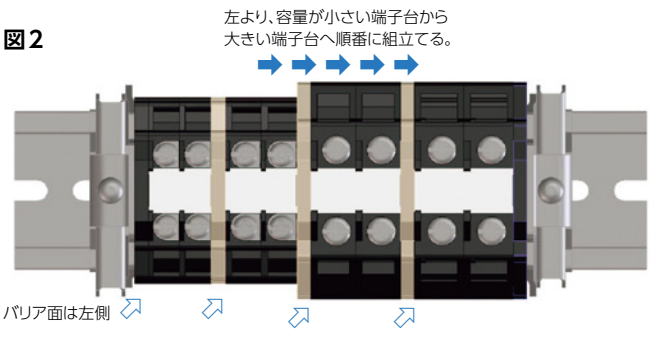

レール式複合組端子台について

複合組端子台をご要望の場合は営業所へお問合せください。

レール式複合組端子台組立例

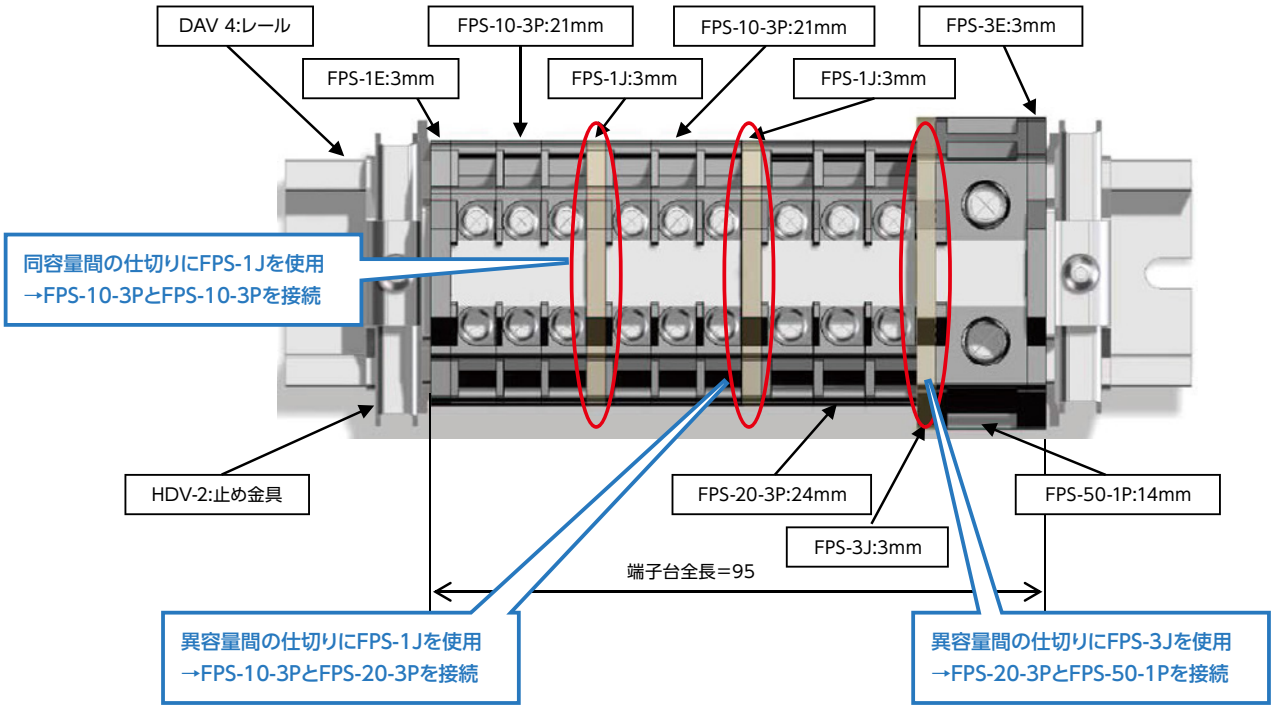

FPS-10 M3 / 1.25㎟, 15A

ネジアップ　IEC35レール　DIRECT 直付け



質量 約7g
標準価格 52円 / 個
(税抜・販売単位：100)

【寸法図】

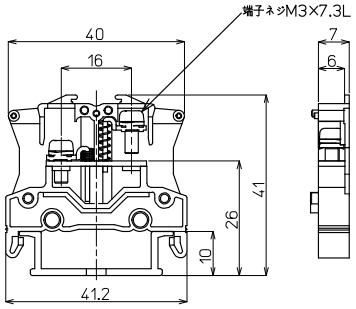

【一般仕様】

電線サイズ/定格通電電流	0.75㎟−11A/1.25㎟−15A
定格絶縁電圧	AC DC800V
端子ネジ	M3×7.3L ±ナベセムス
締付トルク	0.5〜1.2N･m

【海外規格仕様】

	UL/cUL認定仕様
電線サイズ	AWG20〜16
定格絶縁電圧	AC DC600V
定格通電電流	15A

適合圧着端子

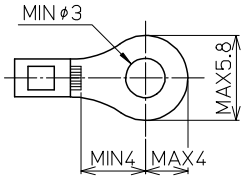

適合アクセサリー



質量 約2g
【側板】
FPS-1E
標準価格：26円(税抜)
販売単位：50個



質量 約9g
【記名板】
(0.5t×10W×1200L)
AM-10
標準価格：59円(税抜)
販売単位：50本

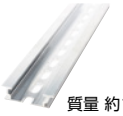

質量 約191g
【レール】(1m)
DAV4-1000
標準価格：736円(税抜)
販売単位：100本



質量 約20g
【止め金具】
GTY18
標準価格：65円(税抜)
販売単位：50個

※詳細はP149参照

適合ショートバー

SB7A-□　SBR7A-□　BB7A-□　BBR7A-□



※詳細はP151参照

レール式 組端子台 〈組立完成品〉

【注文形式】

FPSL-10-□P

極数

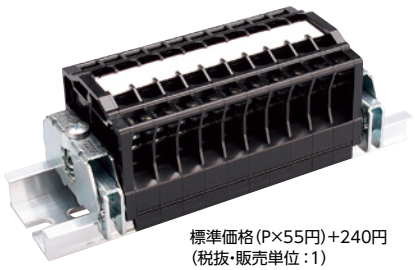

標準価格(P×55円)+240円
(税抜・販売単位：1)

【寸法図】

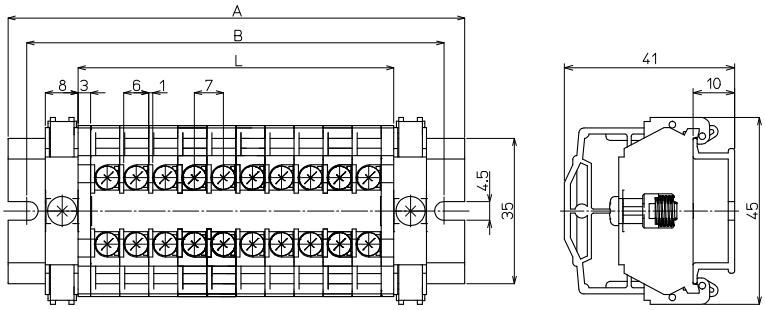

【寸法表】

※レール寸法はP444参照

極数P	1	2	3	4	5	6	7	8	9	10	11	12	13	14	15
端子台全長L	13	20	27	34	41	48	55	62	69	76	83	90	97	104	111
レール全長A	60	60	60	80	80	80	100	100	100	120	120	140	140	140	160
取付ピッチB	50	50	50	70	70	70	90	90	90	110	110	130	130	130	150

極数P	16	17	18	19	20	21	22	23	24	25	26	27	28	29	30
端子台全長L	118	125	132	139	146	153	160	167	174	181	188	195	202	209	216
レール全長A	160	160	180	180	180	200	200	200	220	220	220	240	240	240	260
取付ピッチB	150	150	170	170	170	190	190	190	210	210	210	230	230	230	250

端子台全長 L = 端子幅(7㎜)× 極数(P)+ 側板2枚(6㎜)
記名板の長さ = 端子幅(7㎜)× 極数(P)

【構成部品】

中間板	FPS-10
側板	FPS-1E
記名板	AM-10
レール	DAV4
止め金具	GTY18

直取付式 組端子台〈組立完成品〉

【注文形式】

FPSK-10-□P

極数

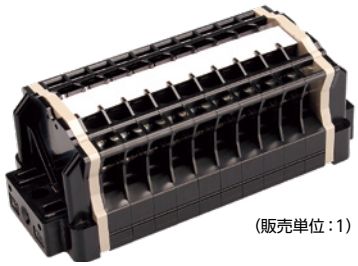

(販売単位：1)

【寸法図】

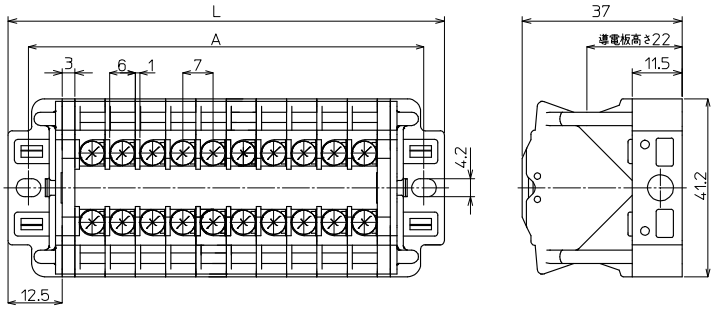

【寸法表】

極数P	1	2	3	4	5	6	7	8	9	10	11	12	13	14	15
端子台全長L	38	45	52	59	66	73	80	87	94	101	108	115	122	129	136
取付ピッチB	29	36	43	50	57	64	71	78	85	92	99	106	113	120	127
シャフト長さ	36	43	50	57	64	71	78	85	92	99	106	113	120	127	134

極数P	16	17	18	19	20	21	22	23	24	25	26	27	28	29	30
端子台全長L	143	150	157	164	171	178	185	192	199	206	213	220	227	234	241
取付ピッチB	134	141	148	155	162	169	176	183	190	197	204	211	218	225	232
シャフト長さ	141	148	155	162	169	176	183	190	197	204	211	218	225	232	239

記名板の長さ = 端子幅(7㎜)× 極数(P)

【構成部品】

中間板	FPS-10
側板	FPS-K
ジョイント板	FPS-1J
記名板	AM-10
シャフト	SF3

【価格表】

極数P	1	2	3	4	5	6	7	8	9	10	11	12	13	14	15
標準価格(税抜)	280円	335円	390円	445円	500円	554円	609円	664円	719円	774円	829円	884円	939円	994円	1,049円

極数P	16	17	18	19	20	21	22	23	24	25	26	27	28	29	30
標準価格(税抜)	1,103円	1,158円	1,213円	1,268円	1,323円	1,378円	1,433円	1,488円	1,543円	1,598円	1,652円	1,707円	1,762円	1,817円	1,872円

FPS-20 M3.5 / 2㎟, 22A

ネジアップ　IEC35レール　DIRECT 直付け



質量 約8g
標準価格 54円 / 個
(税抜・販売単位：100)

【寸法図】

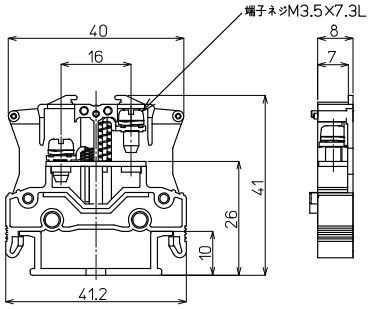

【一般仕様】

電線サイズ/定格通電電流	1.25㎟−16A/2㎟−22A
定格絶縁電圧	AC DC800V
端子ネジ	M3.5×7.3L ±ナベセムス
締付トルク	0.8〜1.4N･m

【海外規格仕様】

	UL/cUL認定仕様
電線サイズ	AWG16〜14
定格絶縁電圧	AC DC600V
定格通電電流	19A

適合圧着端子

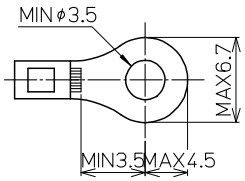

適合アクセサリー



【側板】
FPS-1E
標準価格：26円(税抜)
販売単位：50個
質量 約2g

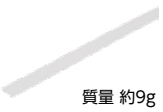

【記名板】
(0.5t×10W×1200L)
AM-10
標準価格：59円(税抜)
販売単位：50本
質量 約9g

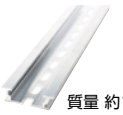

【レール】(1m)
DAV4-1000
標準価格：736円(税抜)
販売単位：100本
質量 約191g



【止め金具】
GTY18
標準価格：65円(税抜)
販売単位：50個
質量 約20g

※詳細はP149参照

適合ショートバー

SB8A-□　SBR8A-□　BB8A-□　BBR8A-□



※詳細はP151参照

レール式 組端子台 〈組立完成品〉

【注文形式】

FPSL-20-□P

極数

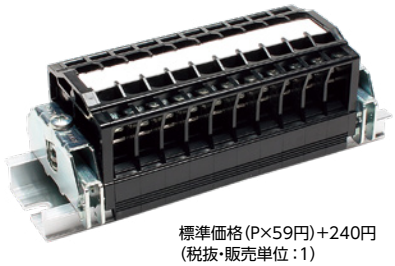

標準価格(P×59円)+240円
(税抜・販売単位：1)

【寸法図】

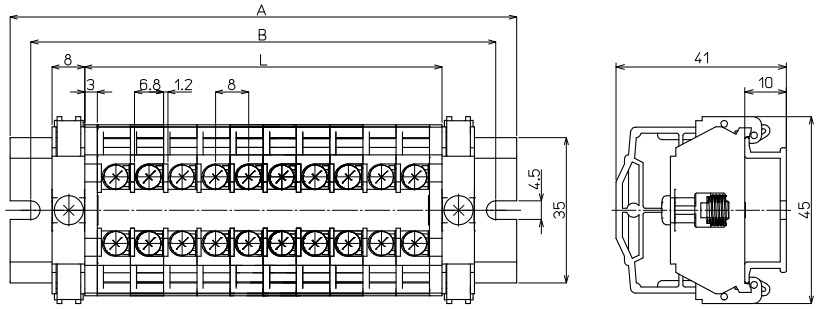

【寸法表】

※レール寸法はP444参照

極数P	1	2	3	4	5	6	7	8	9	10	11	12	13	14	15
端子台全長L	14	22	30	38	46	54	62	70	78	86	94	102	110	118	126
レール全長A	60	60	80	80	80	100	100	120	120	120	140	140	160	160	160
取付ピッチB	50	50	70	70	70	90	90	110	110	110	130	130	150	150	150

極数P	16	17	18	19	20	21	22	23	24	25	26	27	28	29	30
端子台全長L	134	142	150	158	166	174	182	190	198	206	214	222	230	238	246
レール全長A	180	180	200	200	200	220	220	240	240	240	260	260	280	280	280
取付ピッチB	170	170	190	190	190	210	210	230	230	230	250	250	270	270	270

端子台全長 L = 端子幅(8㎜)× 極数(P)+ 側板2枚(6㎜)
記名板の長さ = 端子幅(8㎜)× 極数(P)

【構成部品】

中間板	FPS-20
側板	FPS-1E
記名板	AM-10
レール	DAV4
止め金具	GTY18

直取付式 組端子台〈組立完成品〉

【注文形式】

FPSK-20-□P

極数

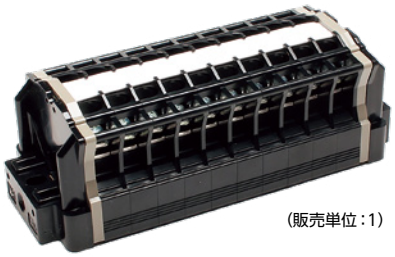

(販売単位：1)

【寸法図】

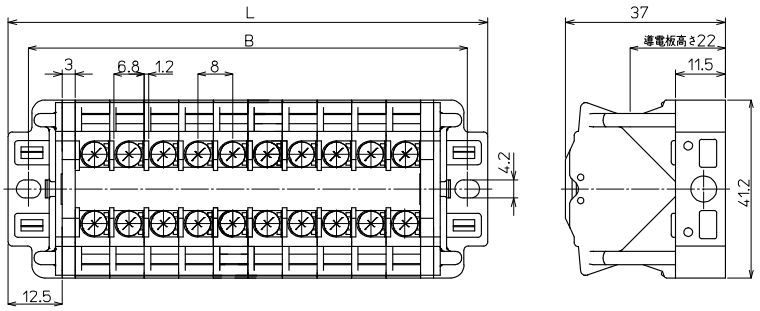

【寸法表】

極数P	1	2	3	4	5	6	7	8	9	10	11	12	13	14	15
端子台全長L	39	47	55	63	71	79	87	95	103	111	119	127	135	143	151
取付ピッチB	30	38	46	54	62	70	78	86	94	102	110	118	126	134	142
シャフト長さ	37	45	53	61	69	77	85	93	101	109	117	125	133	141	149

極数P	16	17	18	19	20	21	22	23	24	25	26	27	28	29	30
端子台全長L	159	167	175	183	191	199	207	215	223	231	239	247	255	263	271
取付ピッチB	150	158	166	174	182	190	198	206	214	222	230	238	246	254	262
シャフト長さ	157	165	173	181	189	197	205	213	221	229	237	245	253	261	269

記名板の長さ = 端子幅(8mm)× 極数(P)

【構成部品】

中間板	FPS-20
側板	FPS-K
ジョイント板	FPS-1J
記名板	AM-10
シャフト	SF3

【価格表】

極数P	1	2	3	4	5	6	7	8	9	10	11	12	13	14	15
標準価格(税抜)	282円	339円	395円	454円	511円	567円	624円	683円	739円	796円	853円	911円	968円	1,025円	1,082円

極数P	16	17	18	19	20	21	22	23	24	25	26	27	28	29	30
標準価格(税抜)	1,140円	1,197円	1,254円	1,310円	1,369円	1,426円	1,482円	1,539円	1,598円	1,654円	1,711円	1,768円	1,826円	1,883円	1,940円

FPS-20H M3.5 / 2㎟, 22A

ネジアップ　IEC35レール　DIRECT 直付け



質量 約9g
標準価格 59円 / 個
(税抜･販売単位 :50)

【寸法図】

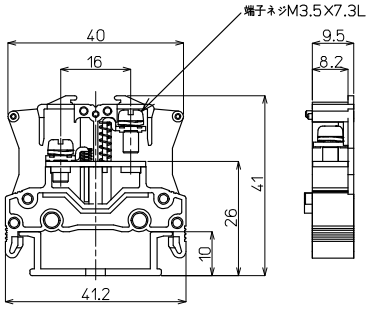

【一般仕様】

電線サイズ/定格通電電流	1.25㎟−16A/2㎟−22A
定格絶縁電圧	AC DC800V
端子ネジ	M3.5×7.3L ±ナベセムス
締付トルク	0.8～1.4N･m

【海外規格仕様】

	UL/cUL認定仕様
電線サイズ	AWG20～14
定格絶縁電圧	AC DC600V
定格通電電流	22A

適合圧着端子

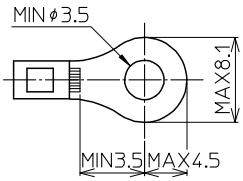

適合アクセサリー



質量 約2g
【側板】
FPS-1E
標準価格: 26円(税抜)
販売単位: 50個

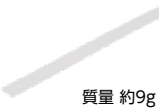

質量 約9g
【記名板】
(0.5t×10W×1200L)
AM-10
標準価格: 59円(税抜)
販売単位: 50本

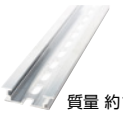

質量 約191g
【レール】(1m)
DAV4-1000
標準価格: 736円(税抜)
販売単位: 100本



質量 約20g
【止め金具】
GTY18
標準価格: 65円(税抜)
販売単位: 50個

※詳細はP149参照

適合ショートバー

SB9.5-□ SBR9.5-□ BB9.5-□ BBR9.5-□



※詳細はP151参照

レール式 組端子台 〈組立完成品〉

【注文形式】

FPSL-20H-□P

極数

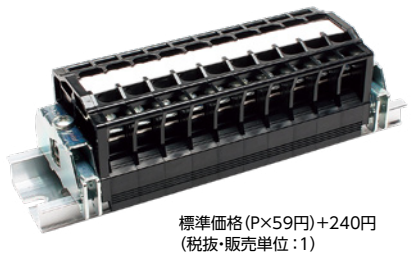

標準価格(P×59円)+240円
(税抜･販売単位 :1)

【寸法図】

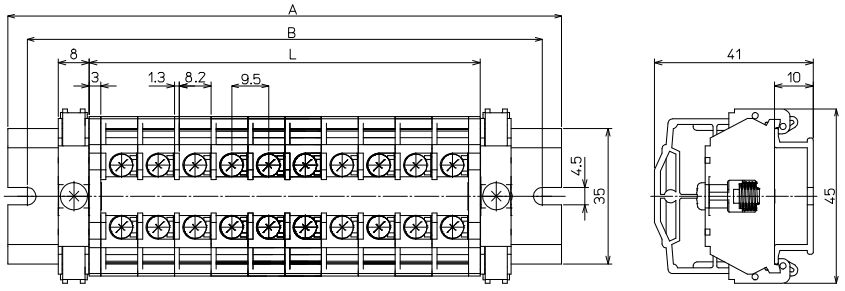

【寸法表】

※レール寸法はP444参照

極数P	1	2	3	4	5	6	7	8	9	10	11	12	13	14	15
端子台全長L	15.5	25	34.5	44	53.5	63	72.5	82	91.5	101	110.5	120	129.5	139	148.5
レール全長A	60	60	80	80	100	100	120	120	140	140	160	160	180	180	180
取付ピッチB	50	50	70	70	90	90	110	110	130	130	150	150	170	170	170

極数P	16	17	18	19	20	21	22	23	24	25	26	27	28	29	30
端子台全長L	158	167.5	177	186.5	196	205.5	215	224.5	234	243.5	253	262.5	272	281.5	291
レール全長A	200	200	220	220	240	240	260	260	280	280	300	300	320	320	340
取付ピッチB	190	190	210	210	230	230	250	250	270	270	290	290	310	310	330

端子台全長 L = 端子幅(9.5㎜)× 極数(P)+ 側板2枚(6㎜)
記名板の長さ = 端子幅(9.5㎜)× 極数(P)

【構成部品】

中間板	FPS-20H
側板	FPS-1E
記名板	AM-10
レール	DAV4
止め金具	GTY18

直取付式 組端子台〈組立完成品〉

【注文形式】

FPSK-20H-□P

極数

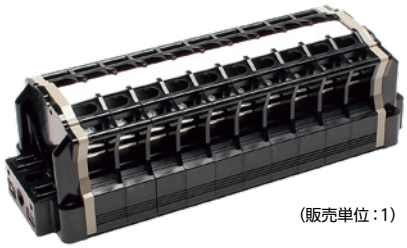

(販売単位：1)

【寸法図】

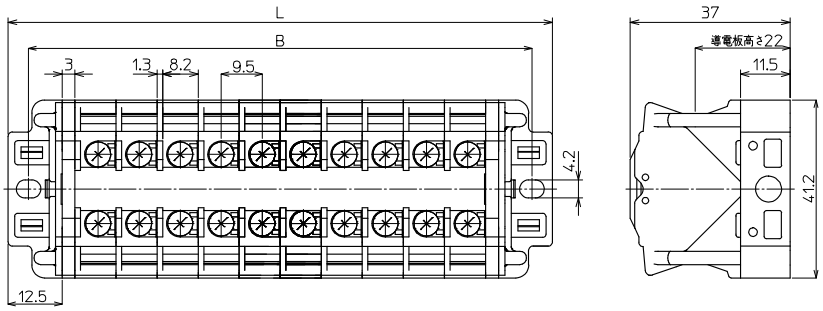

【寸法表】

極数P	1	2	3	4	5	6	7	8	9	10	11	12	13	14	15
端子台全長L	40.5	50	59.5	69	78.5	88	97.5	107	116.5	126	135.5	145	154.5	164	173.5
取付ピッチB	31	41	50	60	69	79	88	98	107	117	126	136	145	155	164
シャフト長さ	38	48	57	67	76	86	95	105	114	124	133	143	152	162	171

極数P	16	17	18	19	20	21	22	23	24	25	26	27	28	29	30
端子台全長L	183	192.5	202	211.5	221	—	—	—	—	—	—	—	—	—	—
取付ピッチB	174	183	193	202	212	—	—	—	—	—	—	—	—	—	—
シャフト長さ	181	190	200	209	219	—	—	—	—	—	—	—	—	—	—

記名板の長さ ＝ 端子幅(9.5㎜)× 極数(P)

【構成部品】

中間板	FPS-20H
側板	FPS-K
ジョイント板	FPS-1J
記名板	AM-10
シャフト	SF3

【価格表】

極数P	1	2	3	4	5	6	7	8	9	10	11	12	13	14	15
標準価格(税抜)	291円	355円	419円	483円	547円	611円	675円	739円	803円	867円	931円	996円	1,060円	1,124円	1,188円

極数P	16	17	18	19	20
標準価格(税抜)	1,252円	1,316円	1,380円	1,444円	1,508円

FPS-30 M4 / 3.5㎟, 30A

ネジアップ　IEC35レール　DIRECT 直付け



質量 約13g
標準価格 61円 / 個
(税抜・販売単位 : 50)

【寸法図】

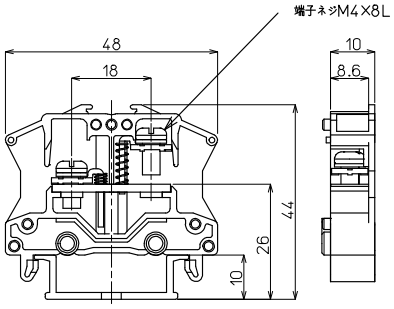

【一般仕様】

電線サイズ/定格通電電流	2㎟−22A/3.5㎟−30A
定格絶縁電圧	AC DC1000V
端子ネジ	M4×8L ±ナベセムス
締付トルク	1.2〜1.8N·m

【海外規格仕様】

	UL/cUL認定仕様
電線サイズ	AWG14〜10
定格絶縁電圧	AC DC600V
定格通電電流	30A

適合圧着端子

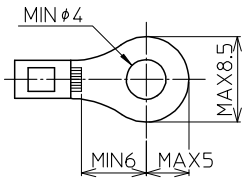

適合アクセサリー



【側板】
FPS-2E
標準価格 : 28円(税抜)
販売単位 : 50個
質量 約3g



【記名板】
(0.5t×10W×1200L)
AM-10
標準価格 : 59円(税抜)
販売単位 : 50本
質量 約9g

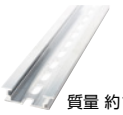

【レール】(1m)
DAV4-1000
標準価格 : 736円(税抜)
販売単位 : 100本
質量 約191g

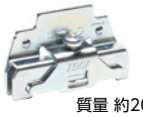

【止め金具】
HDV-2
標準価格 : 74円(税抜)
販売単位 : 50個
質量 約20g

※詳細はP149参照

適合ショートバー

SB10-□　SBR10-□　BB10-□　BBR10-□



※詳細はP151参照

レール式 組端子台 〈組立完成品〉

【注文形式】

FPSL-30-□P

極数

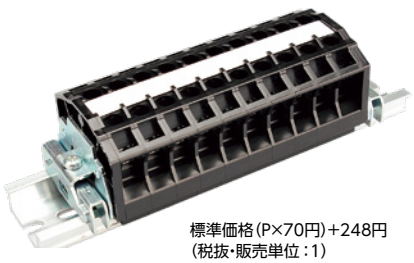

標準価格(P×70円)+248円
(税抜・販売単位 : 1)

【寸法図】

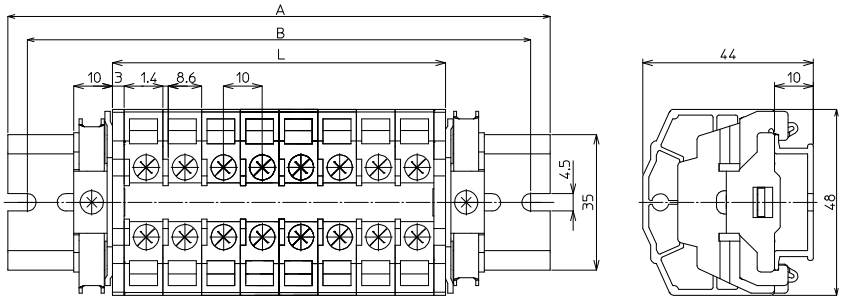

【寸法表】

※レール寸法はP444参照

極数P	1	2	3	4	5	6	7	8	9	10	11	12	13	14	15
端子台全長L	16	26	36	46	56	66	76	86	96	106	116	126	136	146	156
レール全長A	60	80	80	100	100	120	120	140	140	160	160	180	180	200	200
取付ピッチB	50	70	70	90	90	110	110	130	130	150	150	170	170	190	190

極数P	16	17	18	19	20	21	22	23	24	25	26	27	28	29	30
端子台全長L	166	176	186	196	206	216	226	236	246	256	266	276	286	296	306
レール全長A	220	220	240	240	260	260	280	280	300	300	320	320	340	340	360
取付ピッチB	210	210	230	230	250	250	270	270	290	290	310	310	330	330	350

端子台全長 L = 端子幅(10㎜)× 極数(P)+ 側板2枚(6㎜)
記名板の長さ = 端子幅(10㎜)× 極数(P)

【構成部品】

中間板	FPS-30
側板	FPS-2E
記名板	AM-10
レール	DAV4
止め金具	HDV-2

直取付式 組端子台〈組立完成品〉

【注文形式】

FPSK-30-□P

極数



(販売単位：1)

【寸法図】

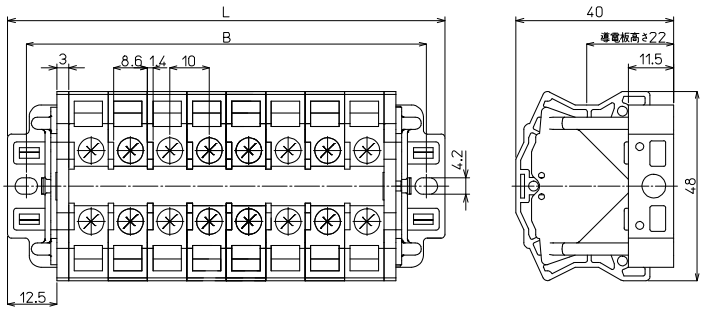

【寸法表】

極数P	1	2	3	4	5	6	7	8	9	10	11	12	13	14	15
端子台全長L	41	51	61	71	81	91	101	111	121	131	141	151	161	171	181
取付ピッチB	32	42	52	62	72	82	92	102	112	122	132	142	152	162	172
シャフト長さ	39	49	59	69	79	89	99	109	119	129	139	149	159	169	179

極数P	16	17	18	19	20	21	22	23	24	25	26	27	28	29	30
端子台全長L	191	201	211	221	231	—	—	—	—	—	—	—	—	—	—
取付ピッチB	182	192	202	212	222	—	—	—	—	—	—	—	—	—	—
シャフト長さ	189	199	209	219	229	—	—	—	—	—	—	—	—	—	—

記名板の長さ ＝ 端子幅(10㎜)× 極数(P)

【構成部品】

中間板	FPS-30
側板	FPS-K
ジョイント板	FPS-2J
記名板	AM-10
シャフト	SF3

【価格表】

極数P	1	2	3	4	5	6	7	8	9	10	11	12	13	14	15
標準価格(税抜)	307円	373円	439円	505円	573円	639円	705円	770円	838円	904円	970円	1,036円	1,103円	1,169円	1,235円

極数P	16	17	18	19	20
標準価格(税抜)	1,301円	1,369円	1,435円	1,501円	1,566円

FPS-40 M4 / 5.5㎟, 40A

ネジアップ　IEC35レール　DIRECT 直付け



質量 約14g
標準価格 68円 / 個
(税抜・販売単位:50)

【寸法図】

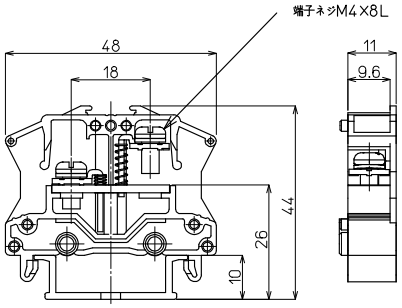

【一般仕様】

電線サイズ/定格通電電流	3.5㎟−30A/5.5㎟−40A
定格絶縁電圧	AC DC1000V
端子ネジ	M4×8L ±ナベセムス
締付トルク	1.2〜1.8N·m

【海外規格仕様】

	UL/cUL認定仕様
電線サイズ	AWG12〜10
定格絶縁電圧	AC DC600V
定格通電電流	35A

適合圧着端子

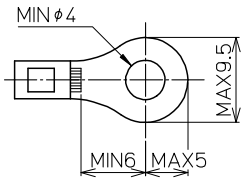

適合アクセサリー



質量 約3g
【側板】
FPS-2E
標準価格:28円(税抜)
販売単位:50個



質量 約9g
【記名板】
(0.5t×10W×1200L)
AM-10
標準価格:59円(税抜)
販売単位:50本

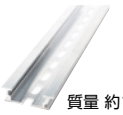

質量 約191g
【レール】(1m)
DAV4-1000
標準価格:736円(税抜)
販売単位:100本

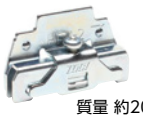

質量 約20g
【止め金具】
HDV-2
標準価格:74円(税抜)
販売単位:50個

※詳細はP149参照

適合ショートバー

SB11-□　BB11-□



※詳細はP151参照

レール式 組端子台〈組立完成品〉

【注文形式】

FPSL-40-□P

極数



標準価格(P×83円)+248円
(税抜・販売単位:1)

【寸法図】

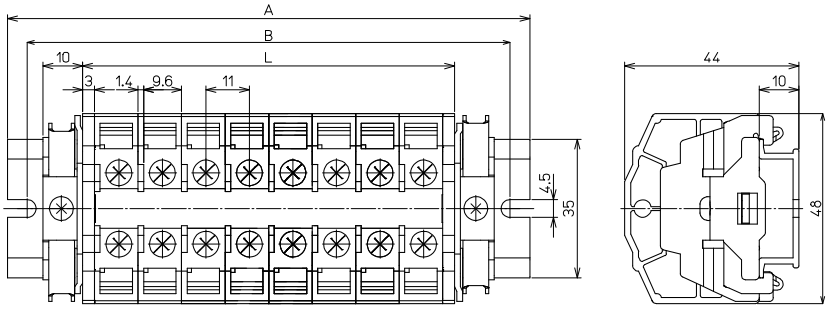

【寸法表】

※レール寸法はP444参照

極数P	1	2	3	4	5	6	7	8	9	10	11	12	13	14	15
端子台全長L	17	28	39	50	61	72	83	94	105	116	127	138	149	160	171
レール全長A	60	80	80	100	100	120	120	140	140	160	180	180	200	200	220
取付ピッチB	50	70	70	90	90	110	110	130	130	150	170	170	190	190	210

極数P	16	17	18	19	20	21	22	23	24	25	26	27	28	29	30
端子台全長L	182	193	204	215	226	237	248	259	270	281	292	303	314	325	336
レール全長A	220	240	240	260	280	280	300	300	320	320	340	340	360	360	380
取付ピッチB	210	230	230	250	270	270	290	290	310	310	330	330	350	350	370

端子台全長 L = 端子幅(11㎜)× 極数(P)+ 側板2枚(6㎜)
記名板の長さ = 端子幅(11㎜)× 極数(P)

【構成部品】

中間板	FPS-40
側板	FPS-2E
記名板	AM-10
レール	DAV4
止め金具	HDV-2

直取付式 組端子台〈組立完成品〉

【注文形式】

FPSK-40-□P

極数



(販売単位:1)

【寸法図】

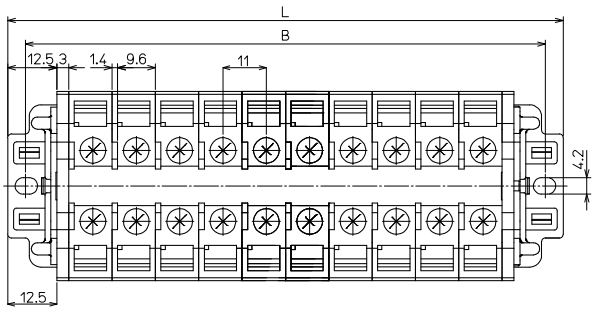

【寸法表】

極数P	1	2	3	4	5	6	7	8	9	10	11	12	13	14	15
端子台全長L	42	53	64	75	86	97	108	119	130	141	152	163	174	185	196
取付ピッチB	33	44	55	66	77	88	99	110	121	132	143	154	165	176	187
シャフト長さ	40	51	62	73	84	95	106	117	128	139	150	161	172	183	194

極数P	16	17	18	19	20	21	22	23	24	25	26	27	28	29	30
端子台全長L	207	218	229	240	251	—	—	—	—	—	—	—	—	—	—
取付ピッチB	198	209	220	231	242	—	—	—	—	—	—	—	—	—	—
シャフト長さ	205	216	227	238	249	—	—	—	—	—	—	—	—	—	—

記名板の長さ = 端子幅(11㎜)× 極数(P)

【構成部品】

中間板	FPS-40
側板	FPS-K
ジョイント板	FPS-2J
記名板	AM-10
シャフト	SF3

【価格表】

極数P	1	2	3	4	5	6	7	8	9	10	11	12	13	14	15
標準価格(税抜)	322円	403円	483円	564円	642円	723円	803円	884円	963円	1,043円	1,124円	1,204円	1,283円	1,363円	1,444円

極数P	16	17	18	19	20
標準価格(税抜)	1,524円	1,603円	1,684円	1,764円	1,845円

FPS-50 M5 / 8㎟, 50A

ネジアップ　IEC35レール　DIRECT 直付け



質量 約22g
標準価格 90円 / 個
(税抜･販売単位 :50)

【寸法図】

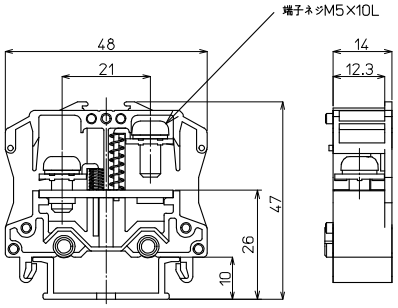

【一般仕様】

電線サイズ/定格通電電流	5.5㎟−40A/8㎟−50A
定格絶縁電圧	AC DC1000V
端子ネジ	M5×10L ±ナベセムス
締付トルク	2.0〜3.0N･m

【海外規格仕様】

	UL/cUL認定仕様
電線サイズ	AWG16〜8
定格絶縁電圧	AC DC600V
定格通電電流	50A

適合圧着端子

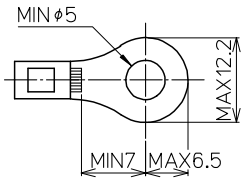

適合アクセサリー

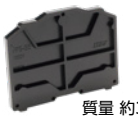

【側板】
FPS-3E
標準価格：35円(税抜)
販売単位：10個
質量 約3g



【記名板】
(0.5t×10W×1200L)
AM-10
標準価格：59円(税抜)
販売単位：50本
質量 約9g

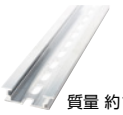

【レール】(1m)
DAV4-1000
標準価格：736円(税抜)
販売単位：100本
質量 約191g

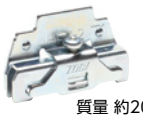

【止め金具】
HDV-2
標準価格：74円(税抜)
販売単位：50個
質量 約20g

※詳細はP149参照

適合ショートバー

SB14-□　BB14-□



※詳細はP151参照

レール式 組端子台 〈組立完成品〉

【注文形式】

FPSL-50-□P

極数



標準価格(P×110円)+248円
(税抜･販売単位 :1)

【寸法図】

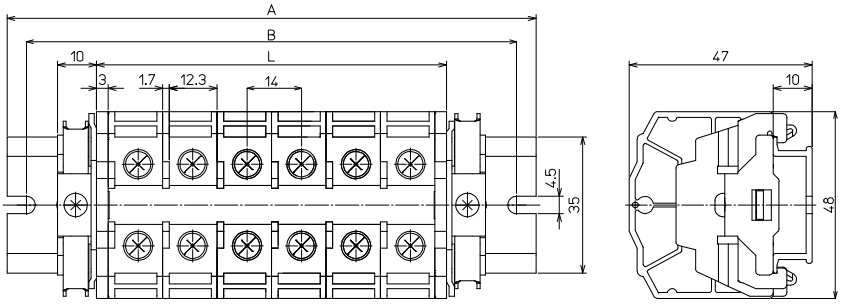

【寸法表】

※レール寸法はP444参照

極数P	1	2	3	4	5	6	7	8	9	10	11	12	13	14	15
端子台全長L	20	34	48	62	76	90	104	118	132	146	160	174	188	202	216
レール全長A	60	80	100	100	120	140	140	160	180	200	200	220	240	240	260
取付ピッチB	50	70	90	90	110	130	130	150	170	190	190	210	230	230	250

極数P	16	17	18	19	20	21	22	23	24	25	26	27	28	29	30
端子台全長L	230	244	258	272	286	300	314	328	342	356	370	384	398	412	426
レール全長A	280	280	300	320	340	340	360	380	380	400	420	420	440	460	480
取付ピッチB	270	270	290	310	330	330	350	370	370	390	410	410	430	450	470

端子台全長 L = 端子幅(14㎜)× 極数(P)+ 側板2枚(6㎜)
記名板の長さ = 端子幅(14㎜)× 極数(P)

【構成部品】

中間板	FPS-50
側板	FPS-3E
記名板	AM-10
レール	DAV4
止め金具	HDV-2

直取付式 組端子台〈組立完成品〉

【注文形式】

FPSK-50-□P

極数

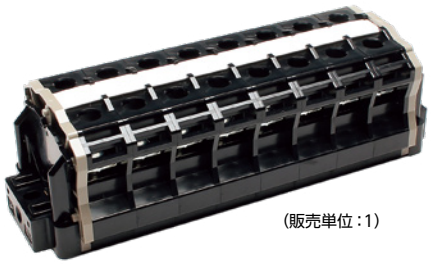

（販売単位：1）

【寸法図】

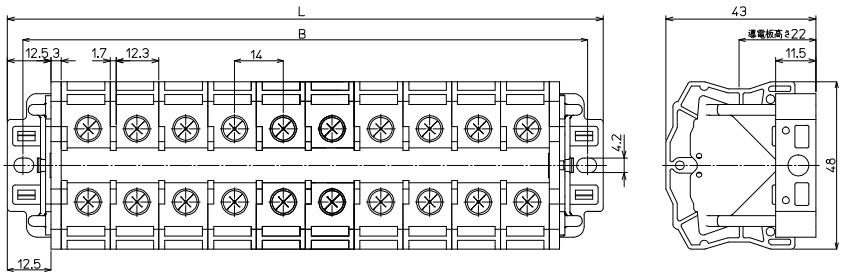

【構成部品】

中間板	FPS-50
側板	FPS-K
ジョイント板	FPS-3J
記名板	AM-10
シャフト	SF3

【寸法表】

極数P	1	2	3	4	5	6	7	8	9	10	11	12	13	14	15
端子台全長L	45	59	73	87	101	115	129	143	157	171	185	199	—	—	—
取付ピッチB	36	50	64	78	92	106	120	134	148	162	176	190	—	—	—
シャフト長さ	43	57	71	85	99	113	127	141	155	169	183	197	—	—	—

記名板の長さ ＝ 端子幅(14㎜)× 極数(P)

【価格表】

極数P	1	2	3	4	5	6	7	8	9	10	11	12
標準価格（税抜）	353円	459円	567円	675円	783円	889円	997円	1,105円	1,213円	1,319円	1,427円	1,535円

FPS-80 M5 / 14㎟, 75A

ネジアップ　IEC35レール　DIRECT 直付け



質量 約24g
標準価格 107円 / 個
(税抜・販売単位:50)

【寸法図】

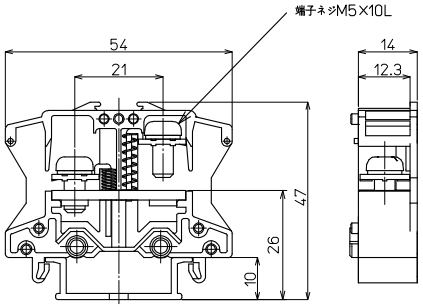

【一般仕様】

電線サイズ/定格通電電流	5.5㎟−40A/8㎟−50A/14㎟−75A
定格絶縁電圧	AC DC1000V
端子ネジ	M5×10L ±ナベセムス
締付トルク	2.0〜3.0N･m

【海外規格仕様】

	UL/cUL認定仕様
電線サイズ	AWG8〜6
定格絶縁電圧	AC DC600V
定格通電電流	68A

適合圧着端子

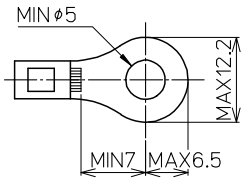

適合アクセサリー



【側板】
FPS-4E
標準価格:37円(税抜)
販売単位:10個
質量 約3g



【記名板】
(0.5t×10W×1200L)
AM-10
標準価格:59円(税抜)
販売単位:50本
質量 約9g

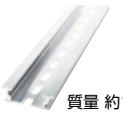

【レール】(1m)
DAV4-1000
標準価格:736円(税抜)
販売単位:100本
質量 約191g

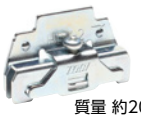

【止め金具】
HDV-2
標準価格:74円(税抜)
販売単位:50個
質量 約20g

※詳細はP149参照

適合ショートバー

SB14-□　BB14-□



※詳細はP151参照

レール式 組端子台 〈組立完成品〉

【注文形式】

FPSL-80-□P

極数



標準価格(P×119円)+262円
(税抜・販売単位:1)

【寸法図】

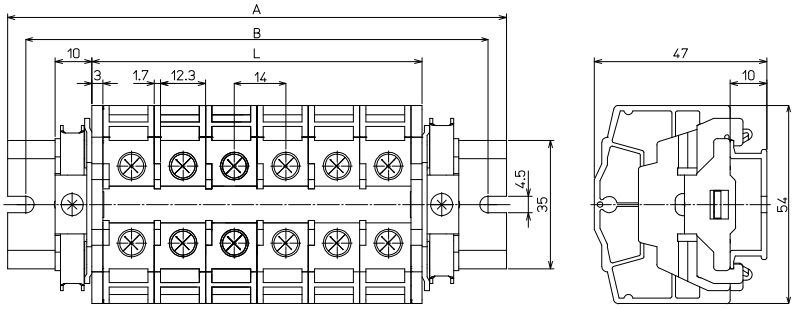

【寸法表】

※レール寸法はP444参照

極数P	1	2	3	4	5	6	7	8	9	10	11	12	13	14	15
端子台全長L	20	34	48	62	76	90	104	118	132	146	160	174	188	202	216
レール全長A	60	80	100	100	120	140	140	160	180	200	200	220	240	240	260
取付ピッチB	50	70	90	90	110	130	130	150	170	190	190	210	230	230	250

極数P	16	17	18	19	20	21	22	23	24	25	26	27	28	29	30
端子台全長L	230	244	258	272	286	300	314	328	342	356	370	384	398	412	426
レール全長A	280	280	300	320	340	340	360	380	380	400	420	420	440	460	480
取付ピッチB	270	270	290	310	330	330	350	370	370	390	410	410	430	450	470

端子台全長 L = 端子幅(14㎜)× 極数(P)+ 側板2枚(6㎜)
記名板の長さ = 端子幅(14㎜)× 極数(P)

【構成部品】

中間板	FPS-80
側板	FPS-4E
記名板	AM-10
レール	DAV4
止め金具	HDV-2

直取付式 組端子台〈組立完成品〉

【注文形式】

FPSK-80-□P

極数

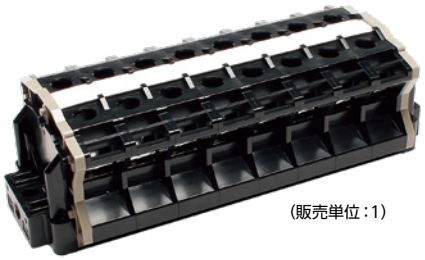

（販売単位：1）

【寸法図】

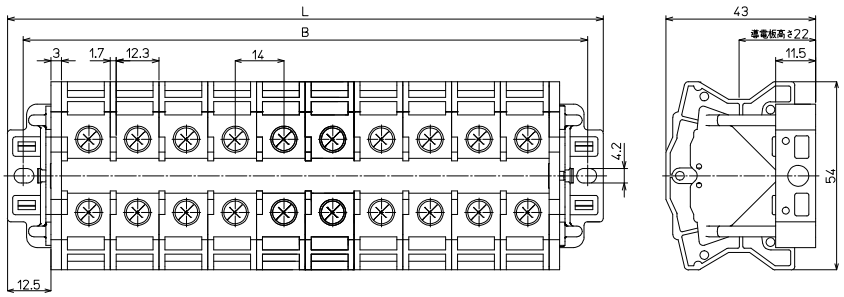

【構成部品】

中間板	FPS-80
側板	FPS-K
ジョイント板	FPS-4J
記名板	AM-10
シャフト	SF3

【寸法表】

極数P	1	2	3	4	5	6	7	8	9	10	11	12	13	14	15
端子台全長L	45	59	73	87	101	115	129	143	157	171	185	199	—	—	—
取付ピッチB	36	50	64	78	92	106	120	134	148	162	176	190	—	—	—
シャフト長さ	43	57	71	85	99	113	127	141	155	169	183	197	—	—	—

記名板の長さ ＝ 端子幅(14㎜)× 極数(P)

【価格表】

極数P	1	2	3	4	5	6	7	8	9	10	11	12
標準価格（税抜）	366円	485円	604円	723円	842円	961円	1,080円	1,199円	1,318円	1,437円	1,556円	1,674円

スプリングロック式
VTX
VTXW
VTZ
VT-5M
ネジ式
FPS
PTU
JT
AT
PT-SS
PT
CT
RT
PUW
PTW-SS
CTW
FPWS
RTW-10S
用途別
ATX
DT
IT
PTX
PTX-S
TKB
ST
NW
TG
CT-15R
NTB-50
耐環境別
PTU-NS
AT-NS
PTU-AG
PUW-AG
AT-G
BT-G
基板用
XTC
VTC
EC
EA
EB
EW
レール寸法表

FPS-100 M6 / 22㎟, 95A(38㎟, 100A)

ネジアップ　IEC35レール　DIRECT 直付け



質量 約44g
標準価格 275円 / 個
(税抜・販売単位:20)

【寸法図】

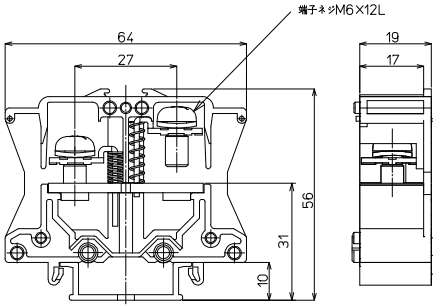

【一般仕様】

電線サイズ/定格通電電流	〈8㎟-50A〉/14㎟-75A/22㎟-95A/〈(38㎟)-(100A)〉
定格絶縁電圧	AC DC1000V
端子ネジ	M6×12L ±ナベセムス
締付トルク	2.5~3.7N·m

※〈 〉圧着端子はJIS規格外8㎟を使用

【海外規格仕様】

	UL/cUL認定仕様
電線サイズ	AWG10~4
定格絶縁電圧	AC DC600V
定格通電電流	95A

適合圧着端子

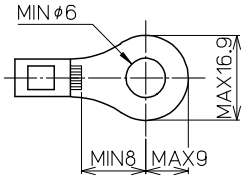

適合アクセサリー



【側板】
FPS-5E
標準価格:61円(税抜)
販売単位:10個
質量 約4g

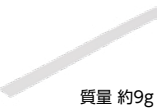

【記名板】
(0.5t×10W×1200L)
AM-10
標準価格:59円(税抜)
販売単位:50本
質量 約9g

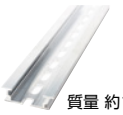

【レール】(1m)
DAV4-1000
標準価格:736円(税抜)
販売単位:100本
質量 約191g

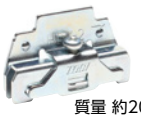

【止め金具】
HDV-2
標準価格:74円(税抜)
販売単位:50個
質量 約20g

※詳細はP149参照

レール式 組端子台〈組立完成品〉

【注文形式】

FPSL-100-□P

極数

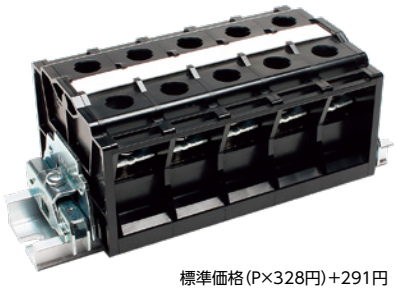

標準価格(P×328円)+291円
(税抜・販売単位:1)

【寸法図】

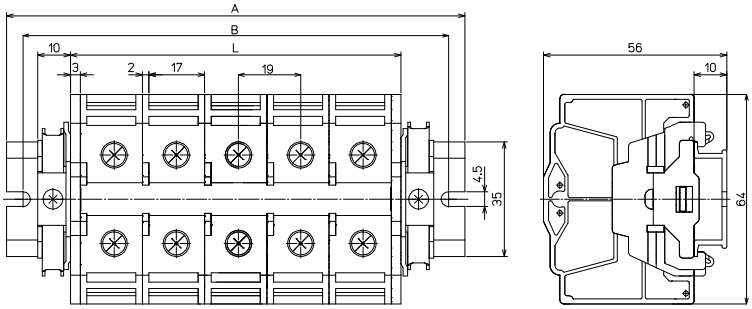

【寸法表】

※レール寸法はP444参照

極数P	1	2	3	4	5	6	7	8	9	10	11	12	13	14	15
端子台全長L	25	44	63	82	101	120	139	158	177	196	215	234	253	272	291
レール全長A	60	80	100	120	140	160	180	200	220	240	260	280	300	320	340
取付ピッチB	50	70	90	110	130	150	170	190	210	230	250	270	290	310	330

極数P	16	17	18	19	20	21	22	23	24	25	26	27	28	29	30
端子台全長L	310	329	348	367	386	405	424	443	462	481	500	519	538	557	576
レール全長A	360	380	400	420	440	440	460	480	500	520	540	560	580	600	620
取付ピッチB	350	370	390	410	430	430	450	470	490	510	530	550	570	590	610

端子台全長 L = 端子幅(19㎜)× 極数(P)+ 側板2枚(6㎜)
記名板の長さ = 端子幅(19㎜)× 極数(P)

【構成部品】

中間板	FPS-100
側板	FPS-5E
記名板	AM-10
レール	DAV4
止め金具	HDV-2

直取付式 組端子台〈組立完成品〉

【注文形式】

FPSK-100-□P

極数



(販売単位：1)

【寸法図】

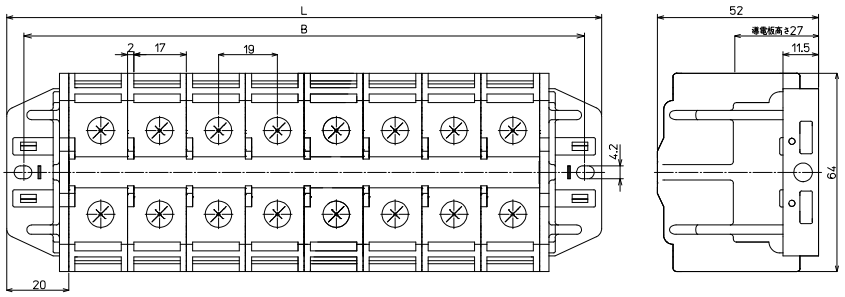

【構成部品】

中間板	FPS-100
側板	FPS-100K
記名板	AM-10
シャフト	SF3

【寸法表】

極数P	1	2	3	4	5	6	7	8	9	10	11	12	13	14	15
端子台全長L	59	78	97	116	135	154	173	192	211	230	—	—	—	—	—
取付ピッチB	48	67	86	105	124	143	162	181	200	219	—	—	—	—	—
シャフト長さ	57	76	95	114	133	152	171	190	209	228	—	—	—	—	—

記名板の長さ ＝ 端子幅(19㎜)× 極数(P)

【価格表】

極数P	1	2	3	4	5	6	7	8	9	10
標準価格(税抜)	576円	897円	1,217円	1,537円	1,857円	2,178円	2,498円	2,818円	3,138円	3,459円

FPE-20 M3.5 / 2㎟

ネジアップ　IEC35レール



質量 約20g
標準価格 390円 / 個
(税抜・販売単位：50)

【寸法図】

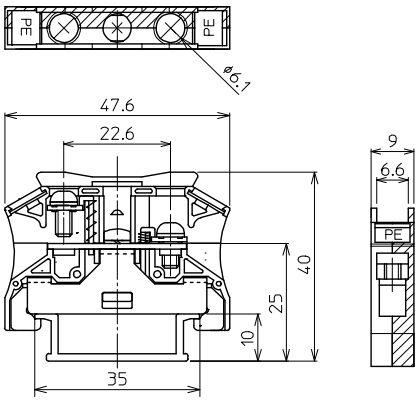

【一般仕様】

電線サイズ/定格通電電流	0.5㎟～2㎟
定格絶縁電圧	–
端子ネジ	M3.5×7.3L ±ナベセムス
締付トルク	0.8～1.4N･m

【海外規格仕様】

	CSA認定仕様	TÜV認定仕様
電線サイズ	AWG20～14	AWG20～14
定格絶縁電圧	AC DC600V	AC DC600V
定格通電電流	15A	20A

適合圧着端子

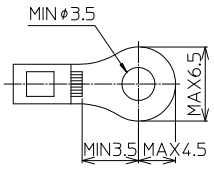

PTUシリーズ

ネジアップ　IEC35レール

定格絶縁電圧AC DC800V～1000V
定格通電電流15A～95A

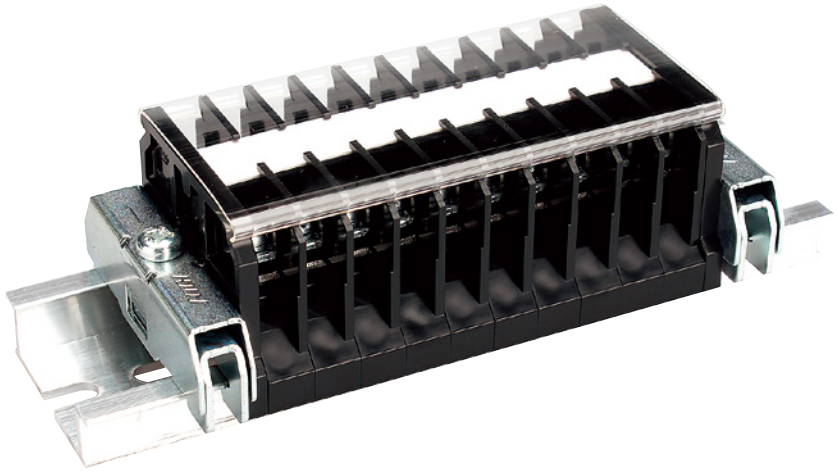

【特長】

- ネジの脱落を防止するネジアップ式を採用
- 本体、側板はUL認定樹脂の採用により高難燃性(UL94V-0)
- IEC35㎜レール(DIN35㎜レール)に装着可能
- 全機種でUL規格、TUVの認定を取得
- 工具なしで中間板の追加取付け・取外しが可能

【一般仕様】

標準使用状態	周囲温度　−25℃～+60℃ (氷結又は、結露しないこと) 相対湿度 45～85%
保存温度	−40℃～+105℃
温度上昇	導電金具の温度上昇値35℃以下
絶縁抵抗	各充電部相互間及び各充電部と取付金属板間で200MΩ以上 (DC500Vメガにて)
商用周波耐電圧	3000V/1分間
準拠規格	JIS C 8201-7-1 NECA C 2811(旧JIS C 2811)

【材質】

本体	変性PPE(黒)　　UL94V-0
導電板	黄銅(Niメッキ)
端子ネジ	鉄(Znメッキ　三価クロメート)
アップ座金	鉄(Znメッキ　三価クロメート)
スプリング	SUS
側板	変性PPE(黒)　　UL94V-0
カバー	PC(透明)　　UL94V-0
記名板	PVC(白)

特長

【定格】

形式 / 項目	PTU-10	PTU-20	PTU-30	PTU-40	PTU-80	PTU-100
定格絶縁電圧	AC DC800V		AC DC1000V			
定格通電電流	15A	22A	30A	40A	75A	95A
適合電線	1.25㎟	2㎟	3.5㎟	5.5㎟	14㎟	22㎟
接続可能電線及び最大電流	0.75㎟–11A 1.25㎟–15A	1.25㎟–16A 2㎟–22A	2㎟–22A 3.5㎟–30A	3.5㎟–30A 5.5㎟–40A	5.5㎟–40A 8㎟–50A 14㎟–75A	8㎟–50A 14㎟–75A 22㎟–95A
端子ネジ	M3×7.3L ±ナベセムス	M3.5×7.3L ±ナベセムス	M4×8L ±ナベセムス	M4×8L ±ナベセムス	M5×10L ±ナベセムス	M6×12L ±ナベセムス
締付トルク	0.5～1.2N·m	0.8～1.4N·m	1.2～1.8N·m	1.2～1.8N·m	2.0～3.0N·m	2.5～3.7N·m

【海外規格認定品としての定格】

耐電圧:2200V/1分間
周囲温度:−25℃～+60℃

ファイルNo.LR109308　ファイルNo.E113585

形式	海外規格仕様	定格絶縁電圧(V)	定格通電電流(A)	適合電線:(AWG)より線	ファイルNo.及び認証番号
PTU-10	UL、CSA仕様定格	AC DC600	15	20～16	ファイルNo.参照
	TÜV仕様定格		15	20～16	R50110181
PTU-20	UL、CSA仕様定格	AC DC600	19	16～14	ファイルNo.参照
	TÜV仕様定格		22	20～14	R50110181
PTU-30	UL、CSA仕様定格	AC DC600	27	14～10	ファイルNo.参照
	TÜV仕様定格		30	18～12	R50110181
PTU-40	UL、CSA仕様定格	AC DC600	35	12～10	ファイルNo.参照
	TÜV仕様定格		40	18～10	R50110181
PTU-80	UL、CSA仕様定格	AC DC600	68	6	ファイルNo.参照
	TÜV仕様定格		75	12～6	J50110184
PTU-100	UL仕様定格	AC DC600	95	10～4	ファイルNo.参照
	TÜV仕様定格		95	10～4	J50110184

※上記はいずれもより線使用、圧着端子接続による値です。ご使用の際は、圧着端子、及びケーブルはそれぞれ規格認定品をご使用ください。

【内部構造】

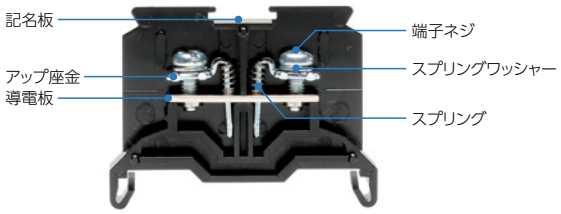

おなじみのネジアップ式は、単に作業が早いというだけではなく、内部のバネ構造により持ち上がったまま自己保持することからネジの脱落による短絡事故、紛失などが防げその信頼性は高く評価されています。

【レールへの取付け取外し方】

● 中間板取付け方法

一括でセットできる極数は1P～10Pまでです。

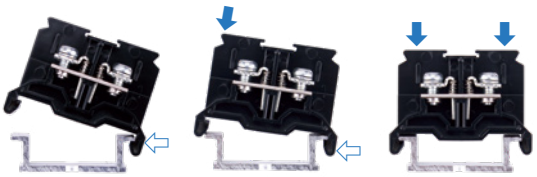

⇦箇所に片方の足を傾けてレールに引っ掛ける。

⇦方向に押し付けながら⬇方向に押さえ込む。

⬇方向に完全に押さえ込みセット完了。

● 中間板取外し方法



①連結されている端子を1Pずつ横にずらす。

②1Pを斜めに傾ける。

③片側のレールへ押すようにして取りはずす。

④取外し完了。

PTU-10 M3 / 1.25㎟, 15A

ネジアップ　IEC35レール



質量 約6g
標準価格 42円 / 個
(税抜･販売単位：100)

【寸法図】

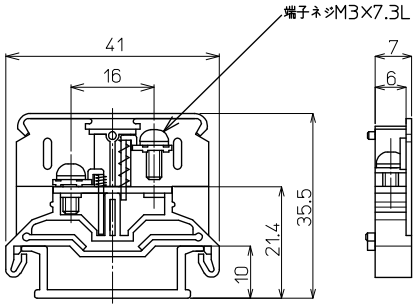

【一般仕様】

電線サイズ/定格通電電流	0.75㎟−11A / 1.25㎟−15A
定格絶縁電圧	AC DC800V
端子ネジ	M3×7.3L ±ナベセムス
締付トルク	0.5〜1.2N･m

【海外規格仕様】

	UL､CSA認定仕様	TÜV認定仕様
電線サイズ	AWG20〜16(より線)	AWG20〜16(より線)
定格絶縁電圧	AC DC600V	AC DC600V
定格通電電流	15A	15A

適合圧着端子

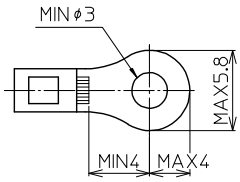

適合アクセサリー



【側板】
PTU-10L2
標準価格：26円(税抜)
販売単位：100個
質量 約3g

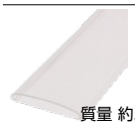

【カバー】(1m)
CA-34
標準価格：489円(税抜)
販売単位：20個
質量 約31g



【記名板】
(0.5t×10W×1200L)
AM-10
標準価格：59円(税抜)
販売単位：50本
質量 約9g

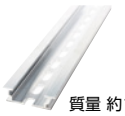

【レール】(1m)
DAV4-1000
標準価格：736円(税抜)
販売単位：100本
質量 約191g



【止め金具】
HDV-1
標準価格：53円(税抜)
販売単位：100個
質量 約16g

※詳細はP149参照

適合ショートバー



※詳細はP151参照

レール式 組端子台 〈組立完成品〉

【注文形式】

PTUL2-10-□P

極数



標準価格(P×55円)+240円
(税抜･販売単位：1)

【寸法図】

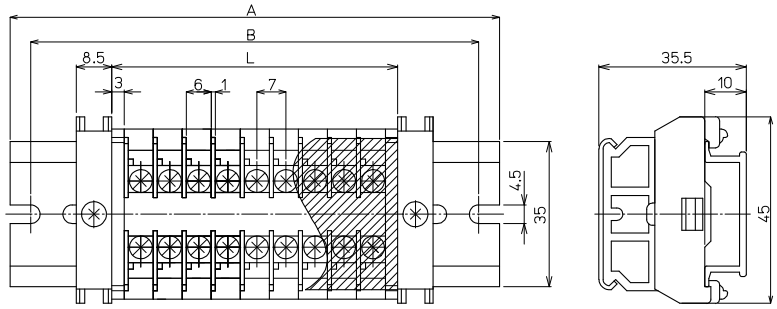

【寸法表】

※レール寸法はP446参照

極数P	1	2	3	4	5	6	7	8	9	10	11	12	13	14	15
端子台全長L	13	20	27	34	41	48	55	62	69	76	83	90	97	104	111
レール全長A	60	60	60	80	80	80	100	100	100	120	120	140	140	140	160
取付ピッチB	50	50	50	70	70	70	90	90	90	110	110	130	130	130	150

極数P	16	17	18	19	20	21	22	23	24	25	26	27	28	29	30
端子台全長L	118	125	132	139	146	153	160	167	174	181	188	195	202	209	216
レール全長A	160	160	180	180	180	200	200	200	220	220	220	240	240	240	260
取付ピッチB	150	150	170	170	170	190	190	190	210	210	210	230	230	230	250

端子台全長 L = 端子台全長L=端子幅(7㎜)× 極数(P)+ 側板2枚(6㎜)
記名板の長さ = 端子幅(7㎜)× 極数(P)+0.5㎜ / カバー長さ = 端子幅(7㎜)× 極数(P)+6㎜

【構成部品】

中間板	PTU-10
側板	PTU-10L2
カバー	CA-34
記名板	AM-10
レール	DAV4
止め金具	HDV-1

PTU-20 M3.5 / 2㎟, 22A

ネジアップ　IEC35レール

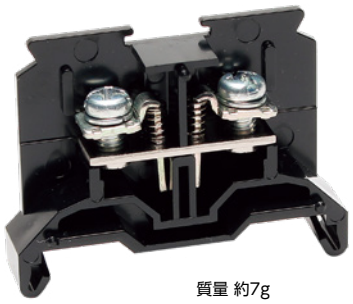

質量 約7g
標準価格 44円 / 個
(税抜･販売単位:100)

【寸法図】

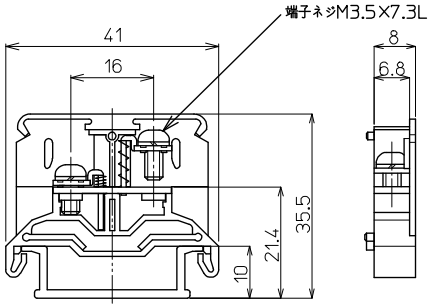

【一般仕様】

電線サイズ/定格通電電流	1.25㎟−16A / 2㎟−22A
定格絶縁電圧	AC DC800V
端子ネジ	M3.5×7.3L ±ナベセムス
締付トルク	0.8〜1.4N･m

【海外規格仕様】

	UL､CSA認定仕様	TÜV認定仕様
電線サイズ	AWG16〜14(より線)	AWG20〜14(より線)
定格絶縁電圧	AC DC600V	AC DC600V
定格通電電流	19A	22A

適合圧着端子

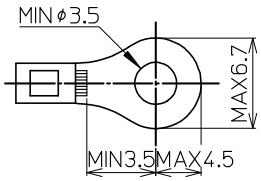

適合アクセサリー



【側板】
PTU-20L2
標準価格: 26円(税抜)
販売単位: 100個
質量 約3g

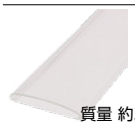

【カバー】(1m)
CA-34
標準価格: 489円(税抜)
販売単位: 20個
質量 約31g



【記名板】
(0.5t×10W×1200L)
AM-10
標準価格: 59円(税抜)
販売単位: 50本
質量 約約9g

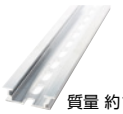

【レール】(1m)
DAV4-1000
標準価格: 736円(税抜)
販売単位: 100本
質量 約191g



【止め金具】
HDV-1
標準価格: 53円(税抜)
販売単位: 100個
質量 約16g

※詳細はP149参照

適合ショートバー



※詳細はP151参照

レール式 組端子台 〈組立完成品〉

【注文形式】

PTUL2-20-□P

極数

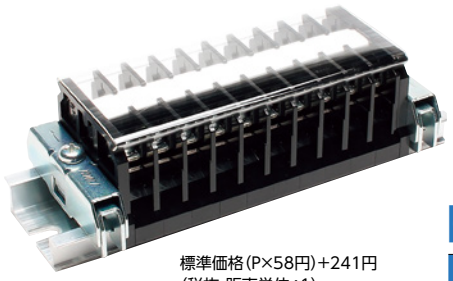

標準価格(P×58円)+241円
(税抜･販売単位:1)

【寸法図】

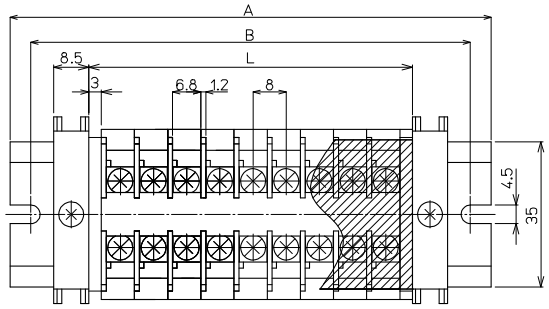

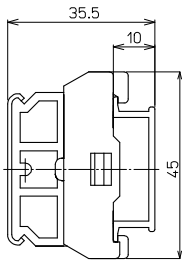

【寸法表】

※レール寸法はP446参照

極数P	1	2	3	4	5	6	7	8	9	10	11	12	13	14	15
端子台全長L	14	22	30	38	46	54	62	70	78	86	94	102	110	118	126
レール全長A	60	60	80	80	80	100	100	120	120	120	140	140	160	160	160
取付ピッチB	50	50	70	70	70	90	90	110	110	110	130	130	150	150	150

極数P	16	17	18	19	20	21	22	23	24	25	26	27	28	29	30
端子台全長L	134	142	150	158	166	174	182	190	198	206	214	222	230	238	246
レール全長A	180	180	200	200	200	220	220	240	240	240	260	260	280	280	280
取付ピッチB	170	170	190	190	190	210	210	230	230	230	250	250	270	270	270

端子台全長 L = 端子幅(8㎜)× 極数(P)+ 側板2枚(6㎜)
記名板の長さ = 端子幅(8㎜)× 極数(P)+0.5㎜ / カバー長さ = 端子幅(8㎜)× 極数(P)+6㎜

【構成部品】

中間板	PTU-20
側板	PTU-20L2
カバー	CA-34
記名板	AM-10
レール	DAV4
止め金具	HDV-1

PTU-30 M4 / 3.5㎟, 30A

ネジアップ　IEC35レール



質量 約11g
標準価格 53円 / 個
(税抜･販売単位 :100)

【寸法図】

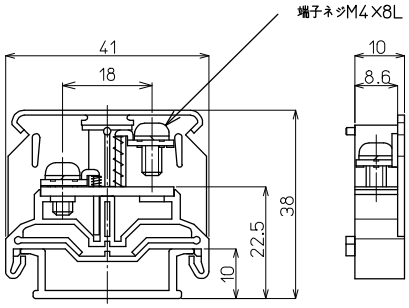

【一般仕様】

電線サイズ/定格通電電流	2㎟−22A / 3.5㎟−30A
定格絶縁電圧	AC DC1000V
端子ネジ	M4×8L ±ナベセムス
締付トルク	1.2〜1.8N･m

【海外規格仕様】

	UL､CSA認定仕様	TÜV認定仕様
電線サイズ	AWG14〜10(より線)	AWG18〜12(より線)
定格絶縁電圧	AC DC600V	AC DC600V
定格通電電流	27A	30A

適合圧着端子

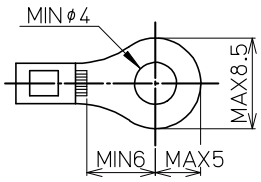

適合アクセサリー



【側板】
PTU-30L2
標準価格：27円(税抜)
販売単位：100個
質量 約3g

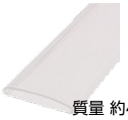

【カバー】(1m)
CA-36
標準価格：506円(税抜)
販売単位：20個
質量 約41g



【記名板】
(0.5t×10W×1200L)
AM-10
標準価格：59円(税抜)
販売単位：50本
質量 約9g

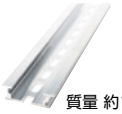

【レール】(1m)
DAV4-1000
標準価格：736円(税抜)
販売単位：100本
質量 約191g



【止め金具】
HDV-1
標準価格：53円(税抜)
販売単位：100個
質量 約16g

※詳細はP149参照

適合ショートバー

SB10-□　SBR10-□　BB10-□　BBR10-□



※詳細はP151参照

レール式 組端子台 〈組立完成品〉

【注文形式】

PTUL2-30-□P

極数

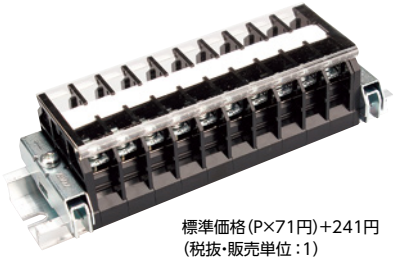

標準価格(P×71円)+241円
(税抜･販売単位 :1)

【寸法図】

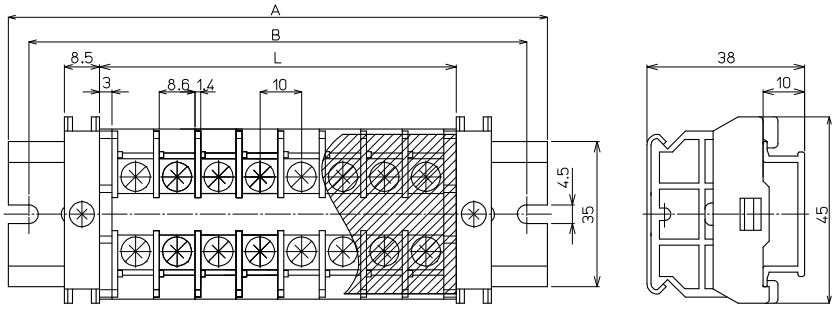

【寸法表】

※レール寸法はP446参照

極数P	1	2	3	4	5	6	7	8	9	10	11	12	13	14	15
端子台全長L	16	26	36	46	56	66	76	86	96	106	116	126	136	146	156
レール全長A	60	60	80	80	100	100	120	120	140	140	160	160	180	180	200
取付ピッチB	50	50	70	70	90	90	110	110	130	130	150	150	170	170	190

極数P	16	17	18	19	20	21	22	23	24	25	26	27	28	29	30
端子台全長L	166	176	186	196	206	216	226	236	246	256	266	276	286	296	306
レール全長A	200	220	220	240	240	260	260	280	280	300	300	320	320	340	340
取付ピッチB	190	210	210	230	230	250	250	270	270	290	290	310	310	330	330

端子台全長 L = 端子幅(10㎜)× 極数(P)+ 側板2枚(6㎜)
記名板の長さ = 端子幅(10㎜)× 極数(P)+0.5㎜ / カバー長さ = 端子幅(10㎜)× 極数(P)+6㎜

【構成部品】

中間板	PTU-30
側板	PTU-30L2
カバー	CA-36
記名板	AM-10
レール	DAV4
止め金具	HDV-1

PTU-40 M4 / 5.5㎟, 40A

ネジアップ　IEC35レール



質量 約12g
標準価格 62円 / 個
(税抜･販売単位:100)

【寸法図】

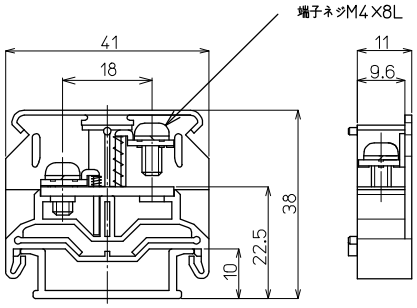

【一般仕様】

電線サイズ/定格通電電流	3.5㎟−30A / 5.5㎟−40A
定格絶縁電圧	AC DC1000V
端子ネジ	M4×8L ±ナベセムス
締付トルク	1.2〜1.8N･m

【海外規格仕様】

	UL､CSA認定仕様	TÜV認定仕様
電線サイズ	AWG12〜10(より線)	AWG18〜10(より線)
定格絶縁電圧	AC DC600V	AC DC600V
定格通電電流	35A	40A

適合圧着端子

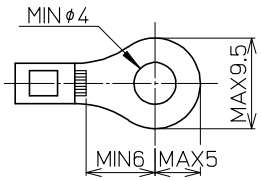

適合アクセサリー



質量 約3g
【側板】
PTU-40L2
標準価格:31円(税抜)
販売単位:100個

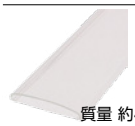

質量 約41g
【カバー】(1m)
CA-36
標準価格:506円(税抜)
販売単位:20個



質量 約9g
【記名板】
(0.5t×10W×1200L)
AM-10
標準価格:59円(税抜)
販売単位:50本

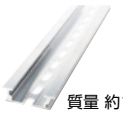

質量 約191g
【レール】(1m)
DAV4-1000
標準価格:736円(税抜)
販売単位:100本



質量 約16g
【止め金具】
HDV-1
標準価格:53円(税抜)
販売単位:100個

※詳細はP149参照

適合ショートバー

SB11-□　BB11-□



※詳細はP151参照

レール式 組端子台 〈組立完成品〉

【注文形式】

PTUL2-40-□P

極数

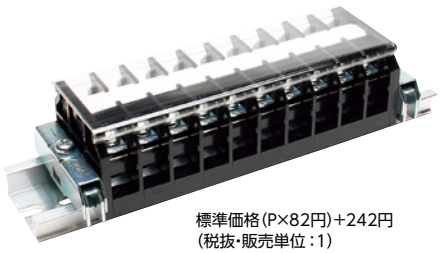

標準価格(P×82円)+242円
(税抜･販売単位:1)

【寸法図】

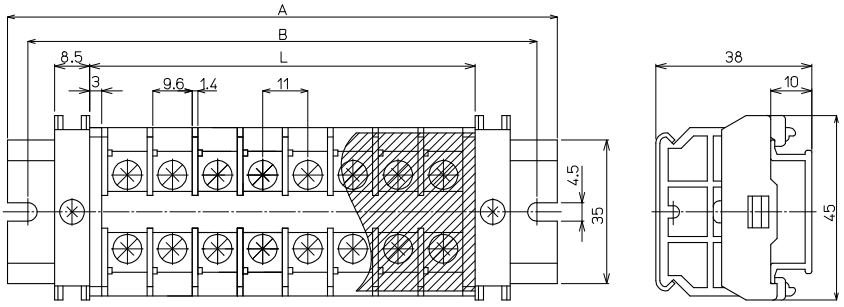

【寸法表】 ※レール寸法はP446参照

極数P	1	2	3	4	5	6	7	8	9	10	11	12	13	14	15
端子台全長L	17	28	39	50	61	72	83	94	105	116	127	138	149	160	171
レール全長A	60	60	80	100	100	120	120	140	140	160	160	180	180	200	220
取付ピッチB	50	50	70	90	90	110	110	130	130	150	150	170	170	190	210

極数P	16	17	18	19	20	21	22	23	24	25	26	27	28	29	30
端子台全長L	182	193	204	215	226	237	248	259	270	281	292	303	314	325	336
レール全長A	220	240	240	260	260	280	280	300	320	320	340	340	360	360	380
取付ピッチB	210	230	230	250	250	270	270	290	310	310	330	330	350	350	370

端子台全長 L = 端子幅(11㎜)× 極数(P)+ 側板2枚(6㎜)
記名板の長さ = 端子幅(11㎜)× 極数(P)+0.5㎜ / カバー長さ = 端子幅(11㎜)× 極数(P)+6㎜

【構成部品】

中間板	PTU-40
側板	PTU-40L2
カバー	CA-36
記名板	AM-10
レール	DAV4
止め金具	HDV-1

PTU-80 M5 / 14㎟, 75A

ネジアップ　IEC35レール



質量 約21g
標準価格 90円 / 個
(税抜･販売単位 :50)

【寸法図】

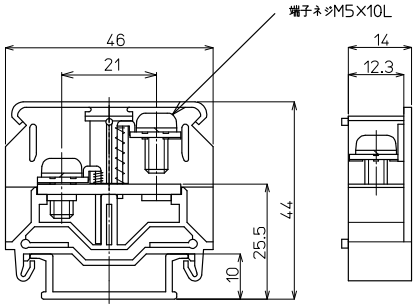

【一般仕様】

電線サイズ/定格通電電流	5.5㎟−40A / 8㎟−50A/ 14㎟−75A
定格絶縁電圧	AC DC1000V
端子ネジ	M5×10L ±ナベセムス
締付トルク	2.0〜3.0N･m

【海外規格仕様】

	UL､CSA認定仕様	TÜV認定仕様
電線サイズ	AWG8〜6(より線)	AWG12〜6(より線)
定格絶縁電圧	AC DC600V	AC DC600V
定格通電電流	68A	75A

適合圧着端子

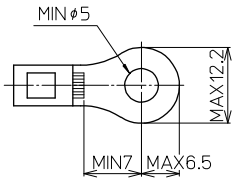

適合アクセサリー



質量 約4g
【側板】
PTU-80L
標準価格: 35円(税抜)
販売単位: 50個

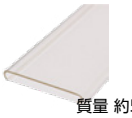

質量 約54g
【カバー】(1m)
CA-40
標準価格: 529円(税抜)
販売単位: 20個



質量 約9g
【記名板】
(0.5t×10W×1200L)
AM-10
標準価格: 59円(税抜)
販売単位: 50本

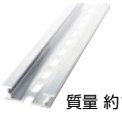

質量 約191g
【レール】(1m)
DAV4-1000
標準価格: 736円(税抜)
販売単位: 100本



質量 約16g
【止め金具】
HDV-1
標準価格: 53円(税抜)
販売単位: 100個

※詳細はP149参照

適合ショートバー

SB14-□　BB14-□



※詳細はP151参照

レール式 組端子台 〈組立完成品〉

【注文形式】

PTUL-80-□P

極数



標準価格(P×117円)+253円
(税抜･販売単位 :1)

【寸法図】

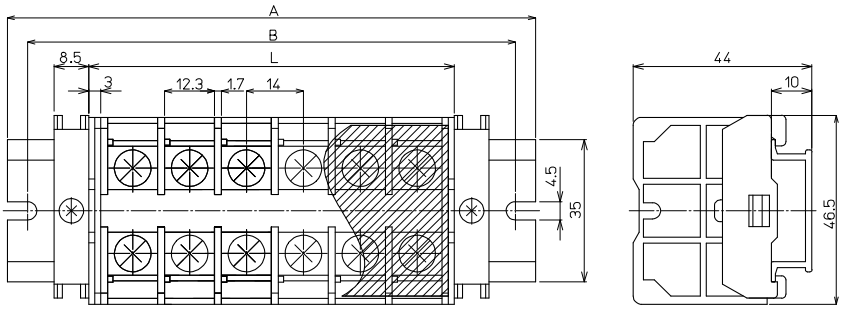

【寸法表】

※レール寸法はP446参照

極数P	1	2	3	4	5	6	7	8	9	10	11	12	13	14	15
端子台全長L	20	34	48	62	76	90	104	118	132	146	160	174	188	202	216
レール全長A	60	80	80	100	120	140	140	160	180	180	200	220	220	240	260
取付ピッチB	50	70	70	90	110	130	130	150	170	170	190	210	210	230	250

極数P	16	17	18	19	20	21	22	23	24	25	26	27	28	29	30
端子台全長L	230	244	258	272	286	300	314	328	342	356	370	384	398	412	426
レール全長A	280	280	300	320	320	340	360	360	380	400	420	420	440	460	460
取付ピッチB	270	270	290	310	310	330	350	350	370	390	410	410	430	450	450

端子台全長 L = 端子幅(14㎜)× 極数(P)+ 側板2枚(6㎜)
記名板の長さ = 端子幅(14㎜)× 極数(P)+0.5㎜ / カバー長さ = 端子幅(14㎜)× 極数(P)+3㎜

【構成部品】

中間板	PTU-80
側板	PTU-80L
カバー	CA-40
記名板	AM-10
レール	DAV4
止め金具	HDV-1

PTU-100 M6 / 22㎟, 95A

ネジアップ　IEC35レール



質量 約40g
標準価格 253円 / 個
(税抜・販売単位：20)

【寸法図】

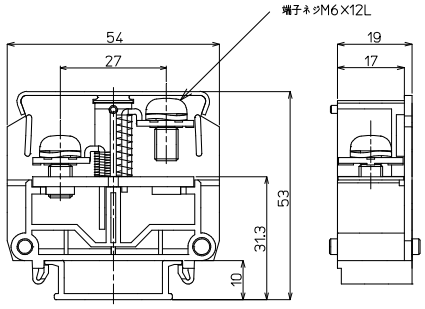

【一般仕様】

電線サイズ/定格通電電流	〈8㎟-50A〉/14㎟-75A/22㎟-95A/〈(38㎟)-(100A)〉
定格絶縁電圧	AC DC1000V
端子ネジ	M6×12L ±ナベセムス
締付トルク	2.5～3.7N·m

※〈 〉圧着端子はJIS規格外8㎟を使用

【海外規格仕様】

	UL認定仕様	TÜV認定仕様
電線サイズ	AWG10～4(より線)	AWG10～4(より線)
定格絶縁電圧	AC DC600V	AC DC600V
定格通電電流	95A	95A

適合圧着端子

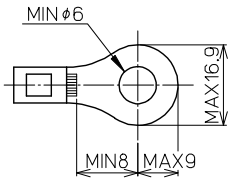

適合アクセサリー



質量 約5g
【側板】
PTU-100L
標準価格：59円(税抜)
販売単位：10個

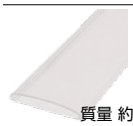

質量 約79g
【カバー】(1m)
CA-47
標準価格：742円(税抜)
販売単位：20個



質量 約9g
【記名板】
(0.5t×10W×1200L)
AM-10
標準価格：59円(税抜)
販売単位：50本

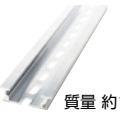

質量 約191g
【レール】(1m)
DAV4-1000
標準価格：736円(税抜)
販売単位：100本



質量 約20g
【止め金具】
HDV-2
標準価格：74円(税抜)
販売単位：50個

※詳細はP149参照

レール式 組端子台〈組立完成品〉

【注文形式】

PTUL-100-□P

極数



標準価格(P×330円)+297円
(税抜・販売単位：1)

【寸法図】

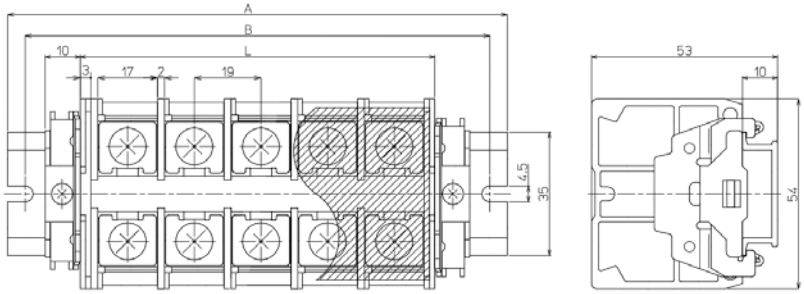

【寸法表】

※レール寸法はP446参照

極数P	1	2	3	4	5	6	7	8	9	10	11	12	13	14	15
端子台全長L	25	44	63	82	101	120	139	158	177	196	215	234	253	272	291
レール全長A	60	80	100	120	140	160	180	200	220	240	260	280	300	320	340
取付ピッチB	50	70	90	110	130	150	170	190	210	230	250	270	290	310	330

極数P	16	17	18	19	20	21	22	23	24	25	26	27	28	29	30
端子台全長L	310	329	348	367	386	405	424	443	462	481	500	519	538	557	576
レール全長A	360	380	400	420	440	440	460	480	500	520	540	560	580	600	620
取付ピッチB	350	370	390	410	430	430	450	470	490	510	530	550	570	590	610

端子台全長 L = 端子幅(19㎜)× 極数(P)+ 側板2枚(6㎜)
記名板の長さ = 端子幅(19㎜)× 極数(P)+0.5㎜ / カバー長さ = 端子幅(19㎜)× 極数(P)+3㎜

【構成部品】

中間板	PTU-100
側板	PTU-100L
カバー	CA-47
記名板	AM-10
レール	DAV4
止め金具	HDV-2

JTシリーズ

定格絶縁電圧AC DC800V～1000V
定格通電電流16A～40A

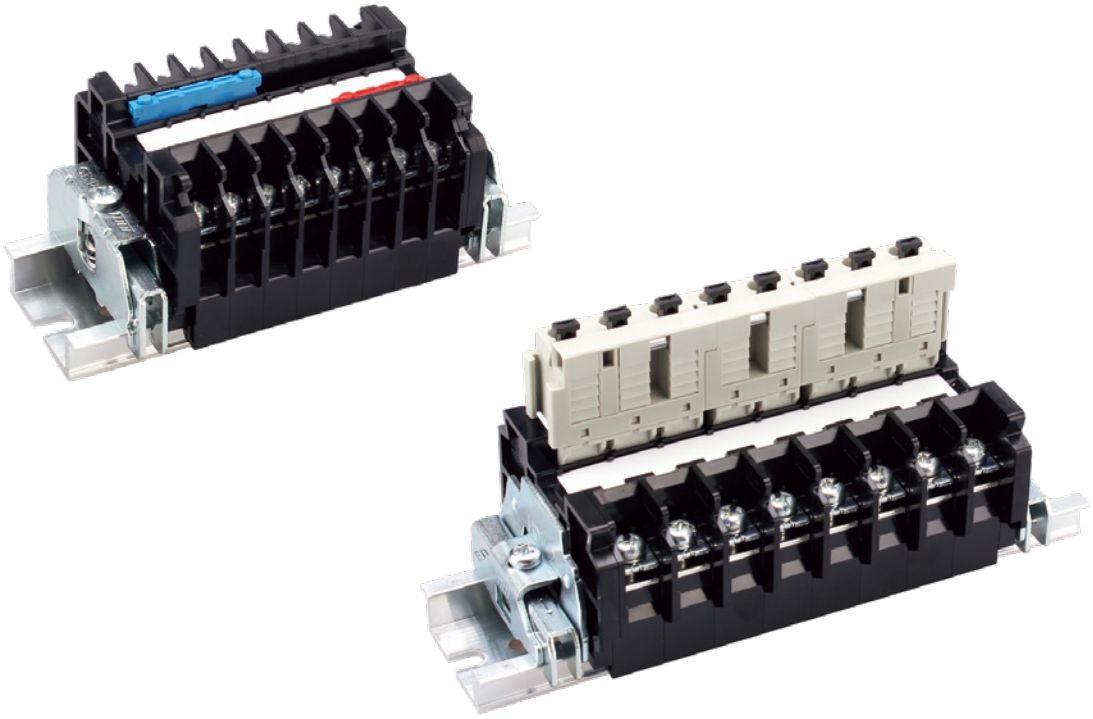

【特長】

- ショートバーが上部差込式のため圧着端子の2枚重ねが可能
- コモン使用時圧倒的省スペースを実現
- 検査時のチェック端子使用で作業工数削減
- IEC35㎜レール(DIN35㎜レール)に装着可能
- 本体、側板はUL規格認定樹脂の採用により高難燃性(UL94V-0)
- 工具なしで中間板の追加取付け・取外しが可能

【一般仕様】

標準使用状態	周囲温度　−25℃～+60℃ (氷結又は、結露しないこと) 相対湿度 45～85%
保存温度	−40℃～+105℃
温度上昇	導電金具の温度上昇値35℃以下
絶縁抵抗	各充電部相互間及び各充電部と取付金属板間で100MΩ以上 (DC500Vメガにて)
商用周波耐電圧	3000V/1分間
準拠規格	JIS C 8201-7-1 NECA C 2811(旧JIS C 2811)

【材質】

本体	変性PPE(黒)　　UL94V-0
導電板	黄銅(Niメッキ)
端子ネジ	鉄(Znメッキ　三価クロメート)
アップ座金	鉄(Znメッキ　三価クロメート)
スプリング	SUS
側板	変性PPE(黒)　　UL94V-0
カバー	PC(透明)　　UL94V-0
記名板	PVC(白)

特長

【定格】

項目＼形式	JT-10	JT-20	JT-40
定格絶縁電圧	AC DC800V		AC DC1000V
定格通電電流	16A	21A	40A
適合電線	1.25㎟	2㎟	5.5㎟
接続可能電線及び最大電流	0.75㎟−11A　1.25㎟−16A	1.25㎟−16A　2㎟−21A	3.5㎟−30A　5.5㎟−40A
端子ネジ	M3×7.3L	M3.5×7.3L	M4×8L
締付トルク	0.5〜1.2N･m	0.8〜1.4N･m	1.2〜1.8N･m

ショートバー上部差し込み式による多彩な使用例

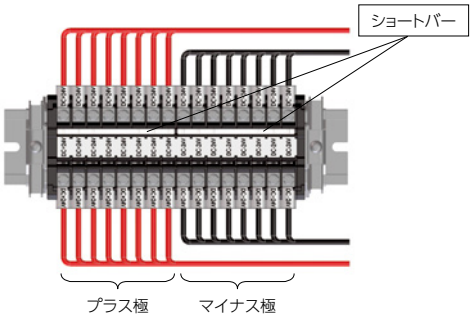

使用例1

従来の接続例

・従来電源を供給する場合の多くは、使用例１のようにショートバーで端子台をつなぎ、プラス極の端子群とマイナス極の端子群をつくり、ペア線をそれぞれの極に分けて接続していました。

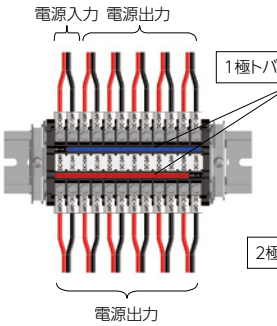

使用例2

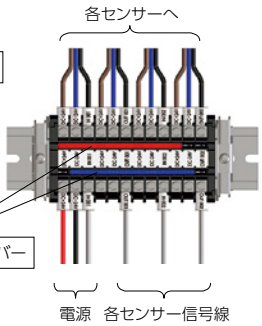

使用例3

極トバシショートバー使用例

例1）JT端子台に１極トバシショートバーを使用することにより、使用例２のようにペア線を並べて接続できるため、ペアを探す手間が省け、取付け・取外し作業が容易になります。

例2）JT端子台に２極トバシショートバーを使用することにより、使用例３のようにセンサーなどに使われる3線を並べて接続できます。

従来品の悪い使用例

●圧着端子２枚+ショートバー １枚の３枚重ねは推奨外。ネジ緩みなど危険です。

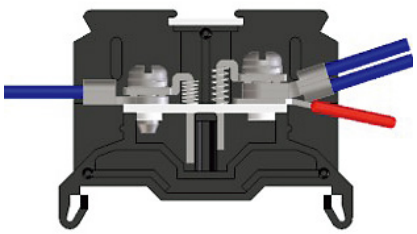

チェック端子

- JTシリーズ端子台にワンタッチ取付けが可能
- チェック端子部はスプリングロック式のため、フェルール端子を差し込むだけで結線が完了
- 電線の挿抜はドライバーで開閉ボタンを押すだけ（専用工具不要）
- 端子台のショートバー接続部に差し込むだけで記名板を外すことなく接続可能
- 耐電圧・絶縁・シーケンス試験用などの治具として使用可能
- 導通チェックなどのテストプラグとして使用可能
- 1極毎にそれぞれ絶縁
- 記名部に6㎜幅のシールを貼ることが可能

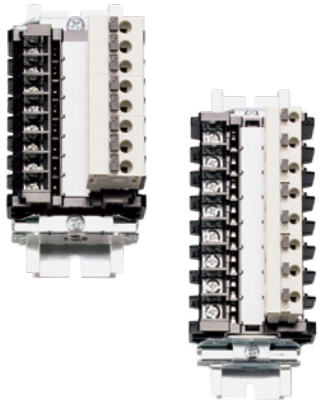

【形式一覧】

形式	JT10-CH□P	JT20-CH□P	JT40-CH□P
極数(口)	3～16	3～16	3～15
販売単位	1個		

【材質】

絶縁本体	ナイロン(UL94V-0)
開閉ボタン	強化PBT(UL94V-0)
導電金具	銅合金(Snメッキ)
結線バネ	SUS

【定格】

タイプ	JT10-CH□P	JT20-CH□P	JT40-CH□P
定格絶縁電圧	AC DC600V		
定格通電電流	10A		
適合電線	0.08～1.5㎟／AWG28～16		
電線むき長さ	9～10㎜		
絶縁抵抗	DC500Vにて100MΩ以上		
耐電圧	AC2500V／1分間		
使用周囲温度	−25℃～+60℃(氷結又は、結露しないこと)		

導通試験・耐圧試験は、テスターやワニログリップを使用されるか、
専用治具を作成し、行われていませんか?

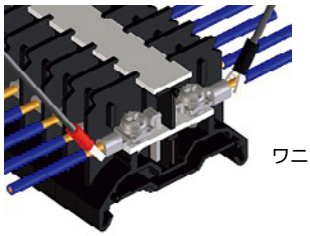

ワニログリップ使用時

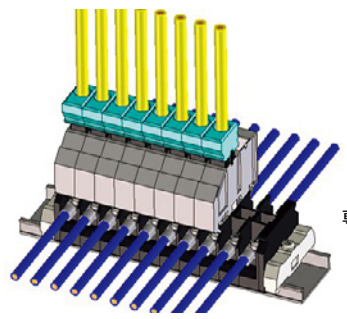

専用治具使用時

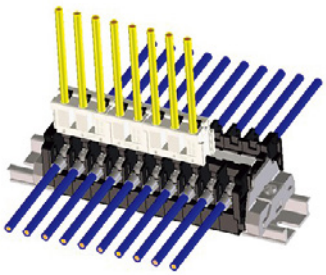

JTシリーズなら
検査時間・工数大幅削減‼
専用工具、治具不要‼

- 印字番号を確認しながら試験が可能です。
- 記名板の取付け、取外しが、止め金具、側板をはずす事無く可能です。

特長

JT-10、JT-20、JT-40用チェック端子台

RoHS Compliant

【注文形式】

JT10-CH□P

極数 3~16

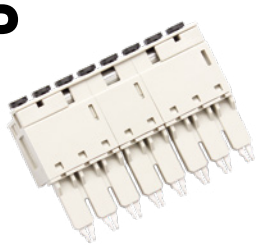

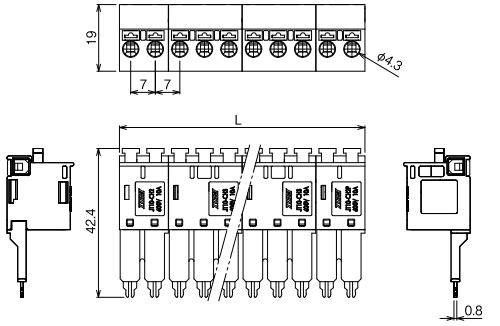

極数	3	4	5	6	7	8	9	10	11	12	13	14	15	16
全長L	21	28	35	42	49	56	63	70	77	84	91	98	105	112
質量	約10g	約14g	約18g	約22g	約26g	約30g	約34g	約38g	約42g	約46g	約50g	約54g	約58g	約62g
標準価格(税抜)	1,140円	1,340円	1,540円	1,740円	1,960円	2,160円	2,350円	2,550円	2,750円	2,970円	3,170円	3,350円	3,560円	3,760円

販売単位:1

【注文形式】

JT20-CH□P

極数 3~16

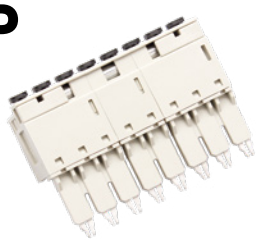

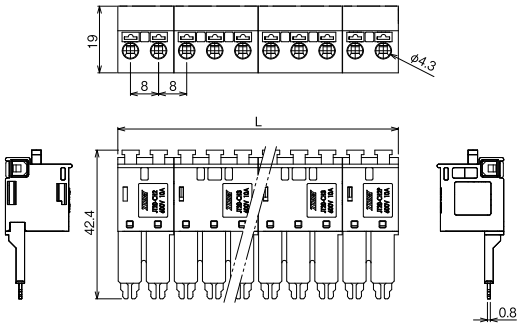

極数	3	4	5	6	7	8	9	10	11	12	13	14	15	16
全長L	24	32	40	48	56	64	72	80	88	96	104	112	120	128
質量	約11g	約16g	約20g	約25g	約29g	約34g	約38g	約43g	約47g	約51g	約56g	約60g	約65g	約69g
標準価格(税抜)	1,180円	1,410円	1,630円	1,870円	2,090円	2,330円	2,550円	2,790円	3,010円	3,240円	3,460円	3,700円	3,940円	4,180円

販売単位:1

【注文形式】

JT40-CH□P

極数 3~15



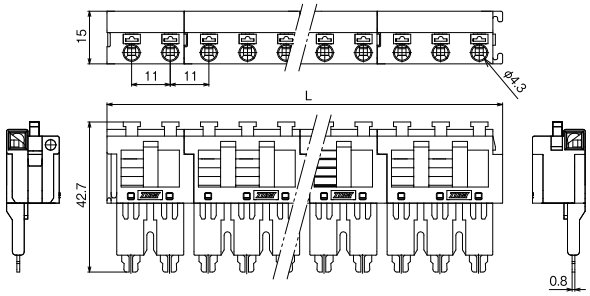

極数	3	4	5	6	7	8	9	10	11	12	13	14	15
全長L	35.7	46.7	57.7	68.7	79.7	90.7	101.7	112.7	123.7	134.7	145.7	156.7	167.7
質量	約12g	約18g	約23g	約28g	約34g	約39g	約44g	約49g	約54g	約59g	約64g	約69g	約74g
標準価格(税抜)	1,007円	1,344円	1,624円	1,874円	2,127円	2,405円	2,685円	2,965円	3,218円	3,468円	3,721円	3,999円	4,279円

販売単位:1

JT-10、JT-20用ショートバー

RoHS Compliant

【定格】

形式	□SBV7-□	□SBV7-□-J△	□SBV8-□	□SBV8-□-J△	□SBV11-□
定格絶縁電圧	800V	300V	800V	300V	1000V
定格通電電流	16A	16A	21A	21A	40A

【材質】

絶縁材	ナイロン　UL94V-0
導電板	銅合金(Snメッキ)

【注文形式】

□SBV□-□-J□

- 極バンド数 1、2
- 極数 2、4、6、8
- 使用端子台 7(JT-10用)/8(JT-20用)
- 色番号 無記入:グレー/R:赤/BL:青

	JT-10用						
	連極			1極トバシ		2極トバシ	
形式	□SBV7-2	□SBV7-4	□SBV7-8	□SBV7-2-J1	□SBV7-6-J1	□SBV7-2-J2	□SBV7-4-J2
質量	約1.2	約2.4	約4.8	約1.4	約4.9	約1.7	約4.3
標準価格(税抜)	68円	90円	136円	101円	509円	151円	447円
販売単位	20	20	20	10	10	10	10

	JT-20用						
	連極			1極トバシ		2極トバシ	
形式	□SBV8-2	□SBV8-4	□SBV8-8	□SBV8-2-J1	□SBV8-6-J1	□SBV8-2-J2	□SBV8-4-J2
質量	約1.4	約3.0	約6.0	約1.7	約6.1	約2.1	約5.0
標準価格(税抜)	70円	92円	138円	105円	517円	152円	454円
販売単位	20	20	20	10	10	10	10

JT-10用

■ 連極

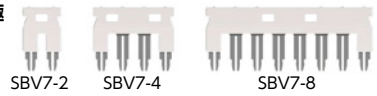

■ 1極トバシ　■ 2極トバシ

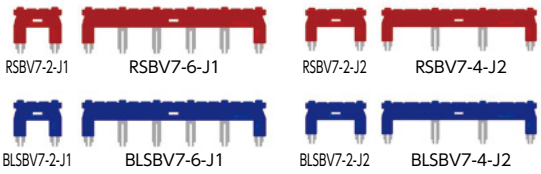

JT-20用

■ 連極

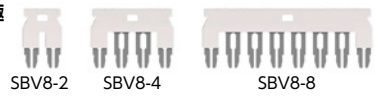

■ 1極トバシ　■ 2極トバシ

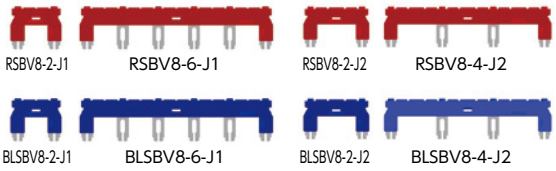

JT-40用

■ 連極

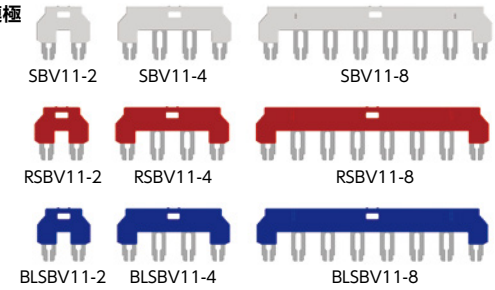

JT-40用ショートバー

【注文形式】

□SBV11-□

- 極数 2、4、8
- 色番号 無記入:グレー/R:赤/BL:青

	JT-40用		
	連極		
形式	□SBV11-2	□SBV11-4	□SBV11-8
質量	約1.9	約4.1	約8.7
標準価格(税抜)	88円	118円	151円
販売単位	20	20	20

■ ショートバーの取付け取外し使用上の注意

⚠ ショートバーを取外す時は、図のようにドライバー等で抜いてください。

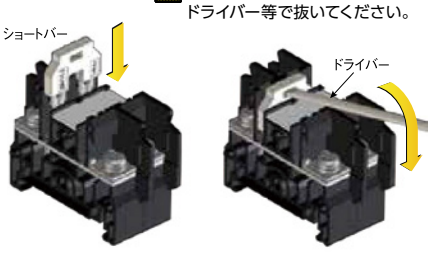

特長

電線の結線・取外し方法

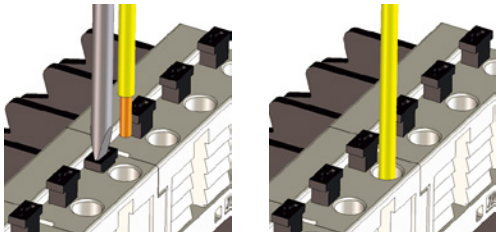

● 開閉ボタンを工具で押し、電線を挿入します。
フェルール使用時は押し込むだけでOK。

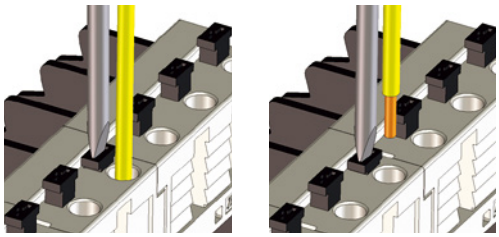

● 開閉ボタンを工具で押し、電線を抜いてください。

チェック端子台取付け方法

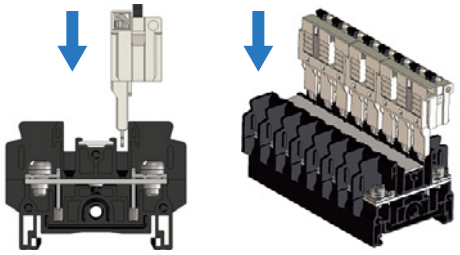

● ショートバー挿入部へ挿入します。

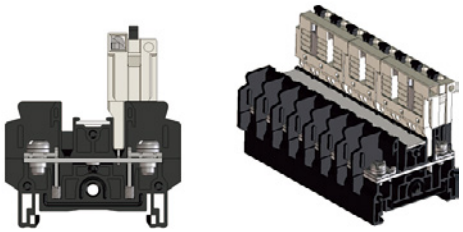

● 端子台に当たるまでしっかり挿入してください。

⚠ 使用上の注意

● 使用する際は、奥までしっかり挿入されていることをご確認ください。
● 挿抜は両手で行ってください。
● 保管する際は、先端が変形しないようにご注意ください。

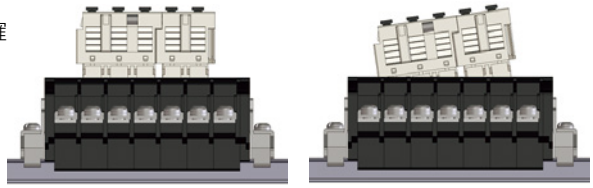

写真：挿抜方法

JT-10 M3 / 1.25㎟, 16A

ネジアップ　IEC35レール

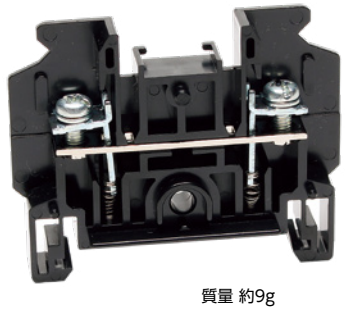

質量 約9g
標準価格 50円 / 個
(税抜･販売単位:50)

【寸法図】

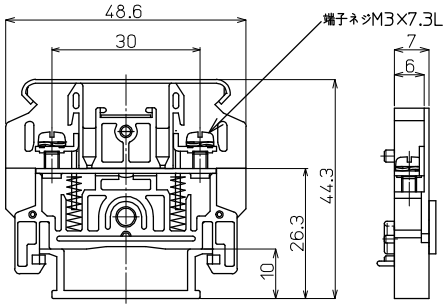

【一般仕様】

電線サイズ/定格通電電流	0.75㎟−11A/1.25㎟−16A
定格絶縁電圧	AC DC800V
端子ネジ	M3×7.3L
締付トルク	0.5〜1.2N･m

適合圧着端子

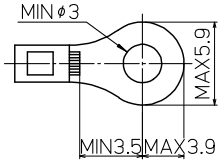

適合アクセサリー

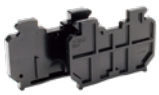

【側板】(2枚セット)
JT-120L
標準価格: 52円(税抜)
販売単位: 10セット
質量 約8g

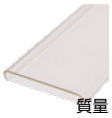

【カバー】(1m)
CA-40
標準価格: 489円(税抜)
販売単位: 20個
質量 約54g



【記名板】
(0.5t×10W×1200L)
AM-10
標準価格: 59円(税抜)
販売単位: 50本
質量 約9g

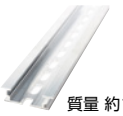

【レール】(1m)
DAV4-1000
標準価格: 736円(税抜)
販売単位: 100本
質量 約191g



【止め金具】
GTY18
標準価格: 65円(税抜)
販売単位: 50個
質量 約20g

※詳細はP149参照

適合ショートバー ※1極トバシ:J1、2極トバシ:J2

RSBV7-2-J1　RSBV7-6-J1　BLSBV7-2-J2　BLSBV7-4-J2



※上記以外の設定もございます。詳細はP115参照

レール式 組端子台 〈組立完成品〉

【注文形式】

JTL-10-□P

極数

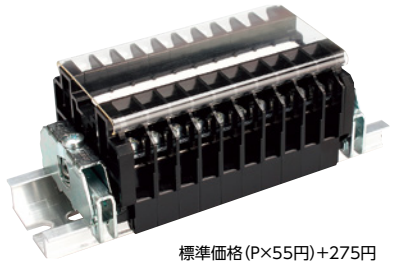

標準価格(P×55円)+275円
(税抜･販売単位:1)

【寸法図】

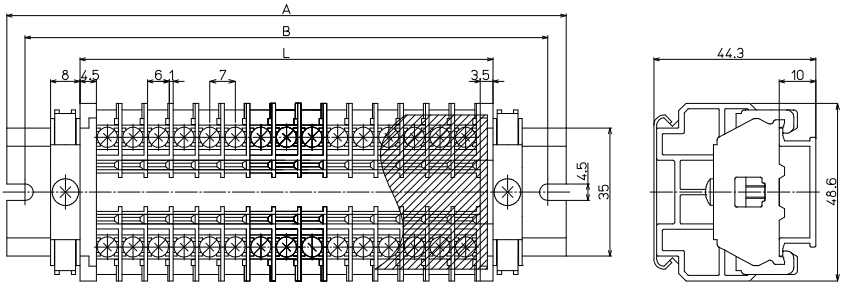

【寸法表】 ※レール寸法はP456参照

極数P	1	2	3	4	5	6	7	8	9	10	11	12	13	14	15
端子台全長L	15	22	29	36	43	50	57	64	71	78	85	92	99	106	113
レール全長A	60	60	60	80	80	100	100	100	120	120	120	140	140	140	160
取付ピッチB	50	50	50	70	70	90	90	90	110	110	110	130	130	130	150

極数P	16	17	18	19	20	21	22	23	24	25	26	27	28	29	30
端子台全長L	120	127	134	141	148	155	162	169	176	183	190	197	204	211	218
レール全長A	160	160	180	180	180	200	200	200	220	220	240	240	240	260	260
取付ピッチB	150	150	170	170	170	190	190	190	210	210	230	230	230	250	250

端子台全長 L = 端子幅(7㎜)× 極数(P)+ 側板2枚(8㎜)
記名板の長さ = 端子幅(7㎜)× 極数(P)+0.5㎜ / カバー長さ = 端子幅(7㎜)× 極数(P)+5㎜

【構成部品】

中間板	JT-10
側板	JT-120L
カバー	CA-40
記名板	AM-10
レール	DAV4
止め金具	GTY18

JTシリーズ

JT-20 M3.5 / 2㎟, 21A

CE RoHS Compliant

ネジアップ IEC35レール

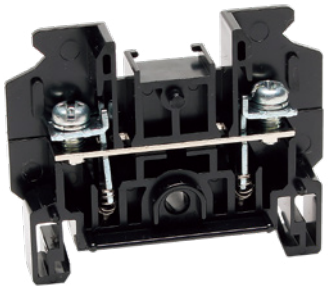

質量 約10g
標準価格 52円 / 個
(税抜・販売単位:50)

【寸法図】

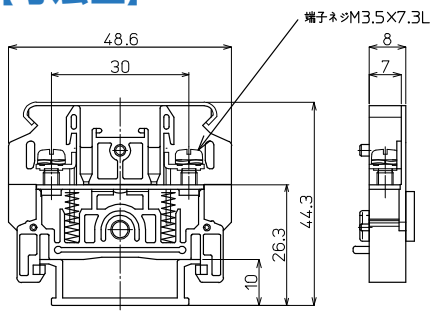

【一般仕様】

電線サイズ/定格通電電流	1.25㎟−16A/2㎟−21A
定格絶縁電圧	AC DC800V
端子ネジ	M3.5×7.3L
締付トルク	0.8〜1.4N·m

適合圧着端子

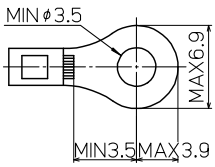

適合アクセサリー



【側板】(2枚セット)
JT-120L
標準価格:52円(税抜)
販売単位:10セット
質量 約8g

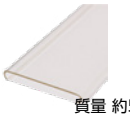

【カバー】(1m)
CA-40
標準価格:489円(税抜)
販売単位:20個
質量 約54g



【記名板】
(0.5t×10W×1200L)
AM-10
標準価格:59円(税抜)
販売単位:50本
質量 約9g

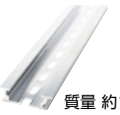

【レール】(1m)
DAV4-1000
標準価格:736円(税抜)
販売単位:100本
質量 約191g



【止め金具】
GTY18
標準価格:65円(税抜)
販売単位:50個
質量 約20g

※詳細はP149参照

適合ショートバー ※1極トバシ:J1、2極トバシ:J2

RSBV8-2-J1 RSBV8-6-J1 BLSBV8-2-J2 BLSBV8-4-J2

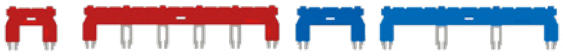

※上記以外の設定もございます。詳細はP115参照

レール式 組端子台 〈組立完成品〉

【注文形式】

JTL-20-□P

極数

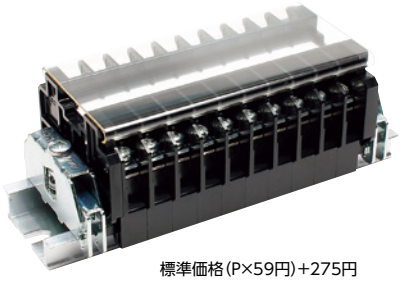

標準価格(P×59円)+275円
(税抜・販売単位:1)

【寸法図】

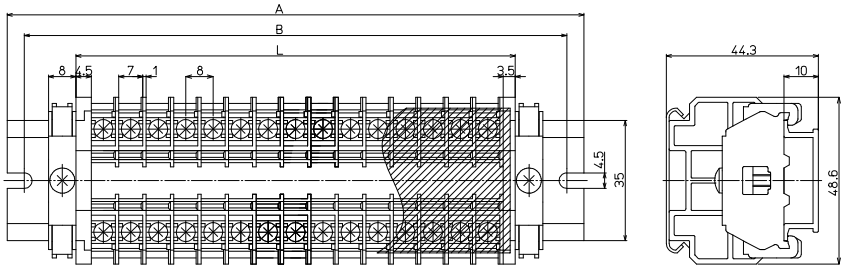

【寸法表】 ※レール寸法はP456参照

極数P	1	2	3	4	5	6	7	8	9	10	11	12	13	14	15
端子台全長L	16	24	32	40	48	56	64	72	80	88	96	104	112	120	128
レール全長A	60	60	80	80	80	100	100	120	120	120	140	140	160	160	160
取付ピッチB	50	50	70	70	70	90	90	110	110	110	130	130	150	150	150

極数P	16	17	18	19	20	21	22	23	24	25	26	27	28	29	30
端子台全長L	136	144	152	160	168	176	184	192	200	208	216	224	232	240	248
レール全長A	180	180	200	200	200	220	220	240	240	240	260	260	280	280	280
取付ピッチB	170	170	190	190	190	210	210	230	230	230	250	250	270	270	270

端子台全長 L = 端子幅(8㎜)× 極数(P)+ 側板2枚(8㎜)
記名板の長さ = 端子幅(8㎜)× 極数(P)+0.5㎜ / カバー長さ = 端子幅(8㎜)× 極数(P)+5㎜

【構成部品】

中間板	JT-20
側板	JT-120L
カバー	CA-40
記名板	AM-10
レール	DAV4
止め金具	GTY18

JT-40 M4 / 5.5㎟, 40A

ネジアップ　IEC35レール



質量 約17g
標準価格 81円 / 個
(税抜･販売単位：40)

【寸法図】

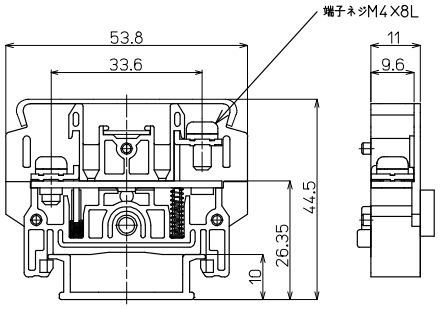

【一般仕様】

電線サイズ/定格通電電流	3.5㎟−30A/5.5㎟−40A
定格絶縁電圧	AC DC1000V
端子ネジ	M4x8L
締付トルク	1.2〜1.8N･m

適合圧着端子

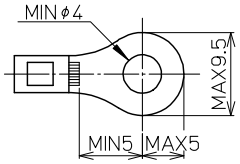

適合アクセサリー



【側板】(2枚セット)
JT-40L
標準価格：61円(税抜)
販売単位：10セット
質量 約9.2g

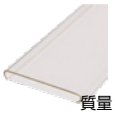

【カバー】(1m)
CA-47
標準価格：742円(税抜)
販売単位：20個
質量 約79g



【記名板】
(0.5t×10W×1200L)
AM-10
標準価格：59円(税抜)
販売単位：50本
質量 約9g

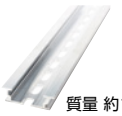

【レール】(1m)
DAV4-1000
標準価格：736円(税抜)
販売単位：100本
質量 約191g



【止め金具】
HDV-2
標準価格：74円(税抜)
販売単位：50個
質量 約20g

※詳細はP149参照

適合ショートバー

RSBV11-2　RSBV11-4　RSBV11-8



※上記以外の設定もございます。詳細はP115参照

レール式 組端子台 〈組立完成品〉

【注文形式】

JTL-40-□P

極数

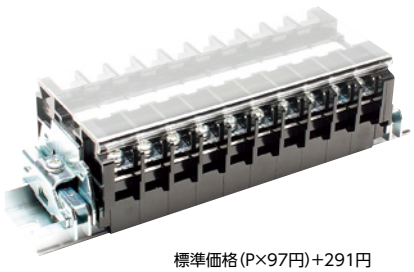

標準価格(P×97円)+291円
(税抜･販売単位：1)

【構成部品】

中間板	JT-40
側板	JT-40L
カバー	CA-47
記名板	AM-10
レール	DAV4
止め金具	HDV-2

【寸法図】

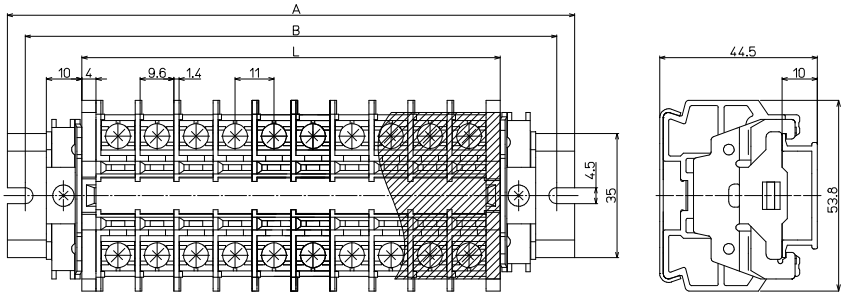

【寸法表】

※レール寸法はP456参照

極数P	1	2	3	4	5	6	7	8	9	10	11	12	13	14	15
端子台全長L	19	30	41	52	63	74	85	96	107	118	129	140	151	162	173
レール全長A	60	80	80	100	100	120	120	140	160	160	180	180	200	200	220
取付ピッチB	50	70	70	90	90	110	110	130	150	150	170	170	190	190	210

極数P	16	17	18	19	20	21	22	23	24	25	26	27	28	29	30
端子台全長L	184	195	206	217	228	239	250	261	272	283	294	305	316	327	338
レール全長A	220	240	260	260	280	280	300	300	320	320	340	340	360	380	380
取付ピッチB	210	230	250	250	270	270	290	290	310	310	330	330	350	370	370

端子台全長 L = 端子幅(8㎜)× 極数(P)+ 側板2枚(5㎜)
記名板の長さ = 端子幅(8㎜) × 極数(P)+1.5 / カバーの長さ = 端子幅(8㎜) × 極数(P) + 4

スプリングロック式
VTX
VTXW
VTZ
VT-5M
ネジ式
FPS
PTU
JT
AT
PT-SS
PT
CT
RT
PUW
PTW-SS
CTW
FPWS
RTW-10S
用途別
ATX
DT
IT
PTX
PTX-S
TKB
ST
NW
TG
CT-15R
NTB-50
耐環境別
PTU-NS
AT-NS
PTU-AG
PUW-AG
AT-G
BT-G
基板用
XTC
VTC
EC
EA
EB
EW
レール寸法表

ATシリーズ



TÜVRheinland RoHS Compliant

定格絶縁電圧AC DC600V
定格通電電流20A～600A



【特長】

- TOGIが世に先駆けて製品化したネジ脱落防止のネジアップ式を採用(AT-10～AT-150)
- 当社専用20㎜レール対応により、さらに省スペース化が可能
- 工具なしで中間板の追加取付け・取外しが可能

【一般仕様】

標準使用状態	周囲温度　−25℃～+60℃ (氷結又は、結露しないこと) 相対湿度 45～85%
保存温度	−40℃～+105℃
温度上昇	導電金具の温度上昇値35℃以下
絶縁抵抗	各充電部相互間及び各充電部と取付金属板間で200MΩ以上 (DC500Vメガにて)
商用周波耐電圧	2500V/1分間(AT-10～AT-150) 5000V/1分間(AT-200～AT-600)
準拠規格	JIS C 8201-7-1 NECA C 2811(旧JIS C 2811)

【材質】

本体	PC(黒)　UL94V-2
導電板	黄銅(Niメッキ)
端子ネジ	鉄(Znメッキ　三価クロメート)
アップ座金	鉄(Znメッキ　三価クロメート)
スプリング	鉄(Znメッキ　三価クロメート)
側板	PC(黒)　UL94V-2
カバー	PC(透明)　UL94V-0
記名板	PVC(白)

特長

【定格】

項目＼形式	AT-10	AT-15L	AT-20	AT-30	AT-60
定格絶縁電圧	AC DC600V				
定格通電電流	20A	30A	40A	50A	90A
適合電線	2㎟	3.5㎟	5.5㎟	8㎟	22㎟
接続可能電線及び最大電流	1.25㎟−15A 2㎟−20A	2㎟−20A 3.5㎟−30A	2㎟−20A 3.5㎟−30A 5.5㎟−40A	3.5㎟−30A 5.5㎟−40A 8㎟−50A	8㎟−50A 14㎟−70A 22㎟−90A
端子ネジ	M3.5×6.7L ±ナベセムス	M4×7.5L ±ナベセムス	M4×7.5L ±ナベセムス	M5×10L ±ナベ+SP	M6×12L ±ナベ+SP
締付トルク	0.8～1.4N･m	1.2～1.8N･m	1.2～1.8N･m	2.0～3.0N･m	2.5～3.7N･m

項目＼形式	AT-100	AT-150	AT-200	AT-300
定格絶縁電圧	AC DC600V			
定格通電電流	130A	160A	200A	300A
適合電線	38㎟	60㎟	100㎟	150㎟
接続可能電線及び最大電流	14㎟− 70A 22㎟− 90A 38㎟−130A	22㎟− 90A 38㎟−130A 60㎟−160A	38㎟−130A 60㎟−160A 100㎟−200A	60㎟−160A 100㎟−200A 150㎟−300A
端子ネジ	M8×14L ±ナベ+SP	M8×14L ±ナベ+SP	M10×20L ±六角ボルトSP、PW付	M10×20L ±六角ボルトSP、PW付
締付トルク	6.0～9.0N･m	6.0～9.0N･m	10.0～14.7N･m	10.0～14.7N･m

項目＼形式	AT-400	AT-500	AT-600
定格絶縁電圧	AC DC600V		
定格通電電流	400A	500A	600A
適合電線	200㎟	250㎟	325㎟
接続可能電線及び最大電流	100㎟−200A 150㎟−300A 200㎟−400A	150㎟−300A 200㎟−400A 250㎟−500A	200㎟−400A 250㎟−500A 325㎟−600A
端子ネジ	M12×25L ±六角ボルトSP、PW付	M16×30L六角ボルトSW、PW付	M16×30L六角ボルトSW、PW付
締付トルク	14.0～20.6N･m	25.0～37.3N･m	25.0～37.3N･m

【海外規格認定品としての定格】

耐電圧：2500V/1分間
周囲温度：−25℃～+60℃

形式	海外規格仕様	定格絶縁電圧(V)	定格通電電流(A)	適合電線：(AWG)より線	認証番号
AT-10	TÜV仕様定格	AC DC600	20	20～14	R9551149

※上記はいずれもより線使用、圧着端子接続による値です。ご使用の際は、圧着端子、及びケーブルはそれぞれ規格認定品をご使用ください。

【レールへの取付け取外し方】

● 中間板取付け方法

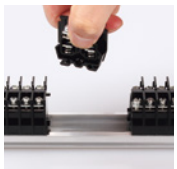

①連結されている端子をずらし取付スペースを確保。

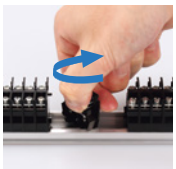

②横にひねった状態でレールに乗せ時計回りに回転。

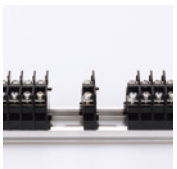

③セット完了。

● 中間板取外し方法

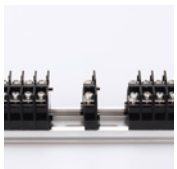

①連結されている端子を1Pずつ横にずらす。

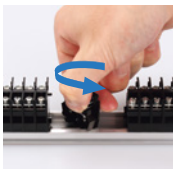

②1Pを持ち横にひねる。



③レールの溝から下部の足を取外す。

【直取付式端子台ATKの組立】

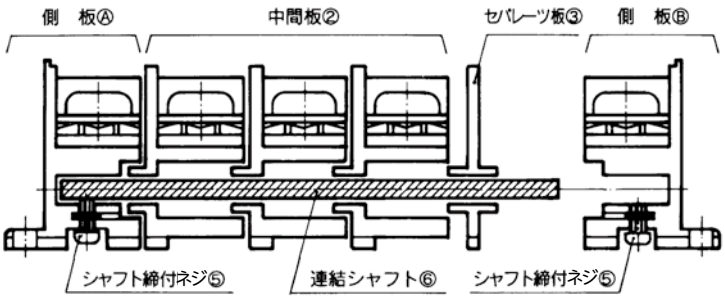

【大電流端子台の特長】

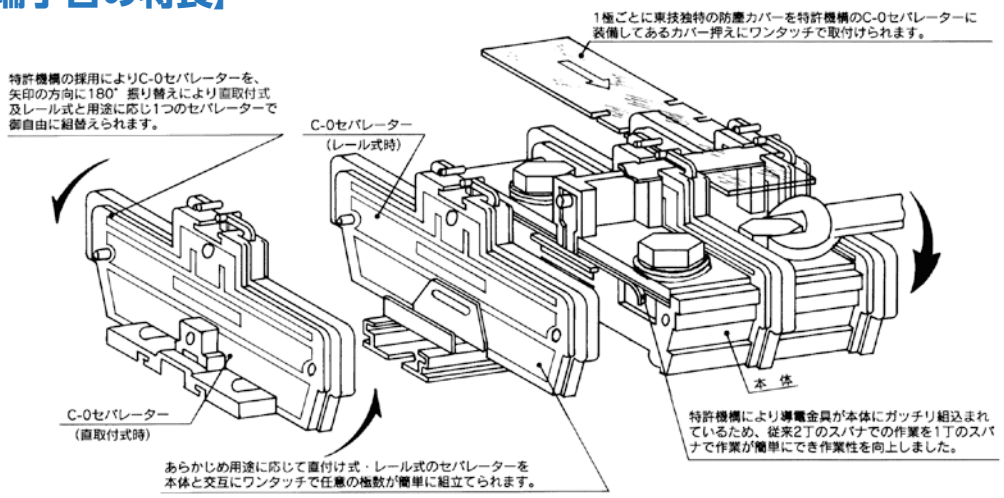

【側板のご案内】

ATKシリーズには端子付きの側板があり、下の写真の通り、ATK-10～ATK-150に使用する側板は端子が左右両側に付いています。中間板ユニット数は全体の数から２極引いた数となりますのでご注意ください。

またATK-200～ATK-600は直取付式、レール式を左右を兼用できるC-0セパレート１機種で対応できます。（上図参照）



ATK-10～ATK-150



ATK-200～ATK-600

AT-10 M3.5 / 2㎟, 20A

TÜVRheinland RoHS Compliant

ネジアップ C型レール IEC35×C型兼用レール 直付け



質量 約8g
標準価格 42円 / 個
(税抜・販売単位:300)

【寸法図】

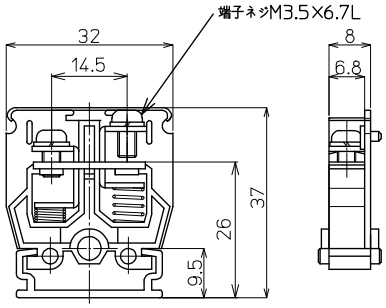

【一般仕様】

電線サイズ/定格通電電流	1.25㎟−15A/2㎟−20A
定格絶縁電圧	AC DC600V
端子ネジ	M3.5×6.7L ±ナベセムス
締付トルク	0.8〜1.4N·m

【海外規格仕様】

	TÜV認定仕様
電線サイズ	AWG20〜14(より線)
定格絶縁電圧	AC DC600
定格通電電流	20A

適合圧着端子

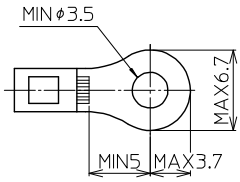

適合アクセサリー



質量 約3g
【側板】
ATL-10
標準価格:24円(税抜)
販売単位:100個

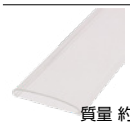

質量 約27g
【カバー】(1m)
CA-30
標準価格:449円(税抜)
販売単位:20個

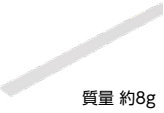

質量 約8g
【記名板】
M-1LE
標準価格:38円(税抜)
販売単位:50本

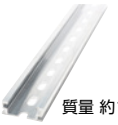

質量 約178g
【レール】(1m)
AS4-1000
標準価格:684円(税抜)
販売単位:100本



質量 約8g
【止め金具】
ATO-1
標準価格:53円(税抜)
販売単位:100個

※詳細はP149参照

適合ショートバー

SB8A-□ SBR8A-□ BB8A-□ BBR8A-□



※詳細はP151参照

レール式 組端子台 〈組立完成品〉

【注文形式】

ATL-10-□P

極数

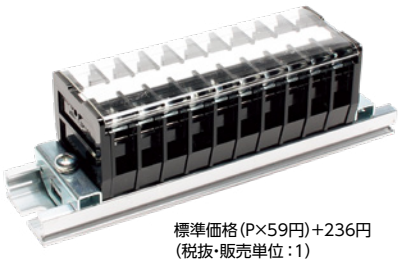

標準価格(P×59円)+236円
(税抜・販売単位:1)

【寸法図】

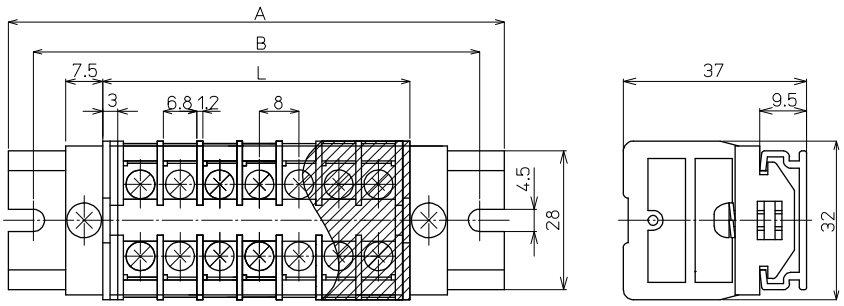

【寸法表】 ※レール寸法はP448参照

極数P	1	2	3	4	5	6	7	8	9	10	11	12	13	14	15
端子台全長L	14	22	30	38	46	54	62	70	78	86	94	102	110	118	126
レール全長A	60	60	80	80	80	100	100	120	120	120	140	140	160	160	160
取付ピッチB	50	50	70	70	70	90	90	110	110	110	130	130	150	150	150

極数P	16	17	18	19	20	21	22	23	24	25	26	27	28	29	30
端子台全長L	134	142	150	158	166	174	182	190	198	206	214	222	230	238	246
レール全長A	180	180	200	200	200	220	220	240	240	240	260	260	280	280	280
取付ピッチB	170	170	190	190	190	210	210	230	230	230	250	250	270	270	270

端子台全長 L = 端子幅(8㎜)× 極数(P)+ 側板2枚(6㎜)
記名板の長さ = 端子幅(8㎜)× 極数(P)+2.5㎜ / カバーの長さ = 端子幅(8㎜)× 極数(P)+2.5㎜

【構成部品】

中間板	AT-10
側板	ATL-10
カバー	CA-30
記名板	M-1LE
レール	AS4
止め金具	ATO-1

直取付式 組端子台〈組立完成品〉

【注文形式】

ATK-10-□P

極数



標準価格(P×52円)+90円
(税抜・販売単位:1)

【寸法図】

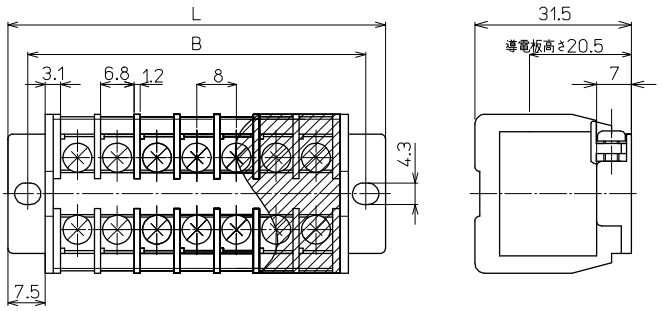

【寸法表】

極数P	1	2	3	4	5	6	7	8	9	10	11	12	13	14	15
端子台全長L	–	36	44	52	60	68	76	84	92	100	108	116	124	132	140
取付ピッチB	–	28	36	44	52	60	68	76	84	92	100	108	116	124	132
シャフト長さ	–	20.5	28.5	36.5	44.5	52.5	60.5	68.5	76.5	84.5	92.5	100.5	108.5	116.5	124.5

極数P	16	17	18	19	20	21	22	23	24	25	26	27	28	29	30
端子台全長L	148	156	164	172	180	188	196	204	212	220	228	236	244	252	260
取付ピッチB	140	148	156	164	172	180	188	196	204	212	220	228	236	244	252
シャフト長さ	132.5	140.5	148.5	156.5	164.5	172.5	180.5	188.5	196.5	204.5	212.5	220.5	228.5	236.5	244.5

記名板の長さ = 端子幅(8㎜)× 極数(P)+2.5㎜ / カバーの長さ = 端子幅(8㎜)× 極数(P)+2.5㎜

【構成部品】

※側板:2極セット使用

中間板	AT-10
側板	ATK-10
カバー	CA-30
記名板	M-1LE
シャフト	SF4

AT-15L M4 / 3.5㎟, 30A

RoHS Compliant

ネジアップ　C型レール　IEC35×C型兼用レール　直付け



質量 約11g
標準価格 49円 / 個
(税抜・販売単位：200)

【寸法図】

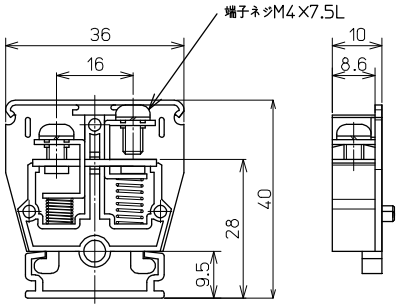

【一般仕様】

電線サイズ/定格通電電流	1.25㎟−15A/2㎟−20A/3.5㎟−30A
定格絶縁電圧	AC DC600V
端子ネジ	M4×7.5L ±ナベセムス
締付トルク	1.2〜1.8N·m

適合圧着端子

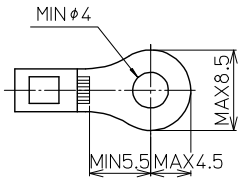

適合アクセサリー



【側板】
ATL-15L
標準価格：35円(税抜)
販売単位：100個
質量 約4g

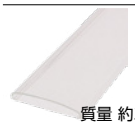

【カバー】(1m)
CA-34
標準価格：489円(税抜)
販売単位：20個
質量 約31g



【記名板】
M-1LE
標準価格：38円(税抜)
販売単位：50本
質量 約8g

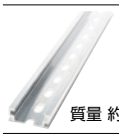

【レール】(1m)
AS4-1000
標準価格：684円(税抜)
販売単位：100本
質量 約178g



【止め金具】
ATO-1
標準価格：53円(税抜)
販売単位：100個
質量 約8g

※詳細はP149参照

適合ショートバー

SB10-□　SBR10-□　BB10-□　BBR10-□



※詳細はP151参照

レール式 組端子台 〈組立完成品〉

【注文形式】

ATL-15L-□P

極数

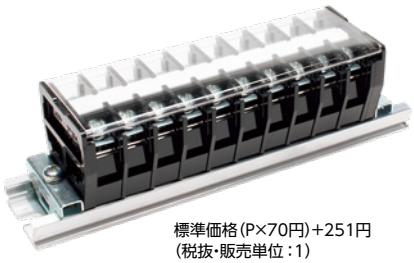

標準価格(P×70円)+251円
(税抜・販売単位：1)

【寸法図】

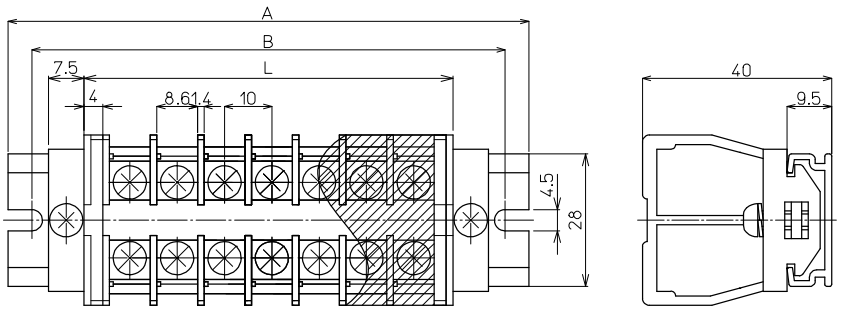

【寸法表】

※レール寸法はP448参照

極数P	1	2	3	4	5	6	7	8	9	10	11	12	13	14	15
端子台全長L	18	28	38	48	58	68	78	88	98	108	118	128	138	148	158
レール全長A	60	60	80	80	100	100	120	120	140	140	160	160	180	180	200
取付ピッチB	50	50	70	70	90	90	110	110	130	130	150	150	170	170	190

極数P	16	17	18	19	20	21	22	23	24	25	26	27	28	29	30
端子台全長L	168	178	188	198	208	218	228	238	248	258	268	278	288	298	308
レール全長A	200	220	220	240	240	260	260	280	280	300	300	320	320	340	340
取付ピッチB	190	210	210	230	230	250	250	270	270	290	290	310	310	330	330

端子台全長 L = 端子幅(10㎜)× 極数(P)+ 側板2枚(8㎜)
記名板の長さ = 端子幅(10㎜)× 極数(P)−0.5㎜ / カバーの長さ = 端子幅(10㎜)× 極数(P)+4㎜

【構成部品】

中間板	AT-15L
側板	ATL-15L
カバー	CA-34
記名板	M-1LE
レール	AS4
止め金具	ATO-1

直取付式 組端子台〈組立完成品〉

【注文形式】

ATK-15H-□P

極数

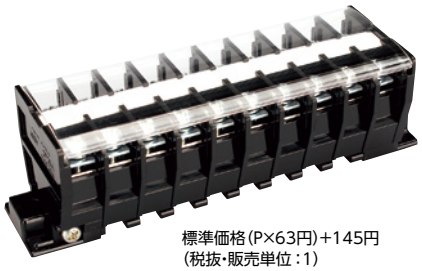

標準価格(P×63円)+145円
(税抜・販売単位:1)

【寸法図】

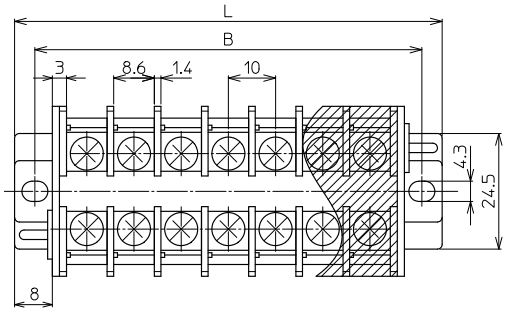

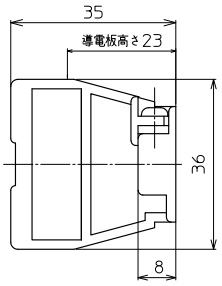

【寸法表】

極数P	1	2	3	4	5	6	7	8	9	10	11	12	13	14	15
端子台全長L	–	40.6	50.6	60.6	70.6	80.6	90.6	100.6	110.6	120.6	130.6	140.6	150.6	160.6	170.6
取付ピッチB	–	32	42	52	62	72	82	92	102	112	122	132	142	152	162
シャフト長さ	–	23	33	43	53	63	73	83	93	103	113	123	133	143	153

極数P	16	17	18	19	20	21	22	23	24	25	26	27	28	29	30
端子台全長L	180.6	190.6	200.6	210.6	220.6	230.6	240.6	250.6	260.6	270.6	–	–	–	–	–
取付ピッチB	172	182	192	202	212	222	232	242	252	262	–	–	–	–	–
シャフト長さ	163	173	183	193	203	213	223	233	243	253	–	–	–	–	–

記名板の長さ = 端子幅(10㎜)× 極数(P)−0.5㎜ / カバーの長さ = 端子幅(10㎜)× 極数(P)+4㎜

【構成部品】

※側板:2極セット使用

中間板	AT-15L
側板	ATK-15L2
カバー	CA-34
記名板	M-1LE
シャフト	SF4

AT-20 M4 / 5.5㎟, 40A

RoHS Compliant

ネジアップ　C型レール　IEC35×C型兼用レール　直付け



質量 約14g
標準価格 60円 / 個
(税抜・販売単位 : 200)

【寸法図】

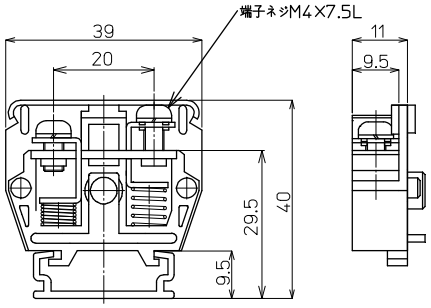

【一般仕様】

電線サイズ/定格通電電流	2㎟–20A/3.5㎟–30A/5.5㎟–40A
定格絶縁電圧	AC DC600V
端子ネジ	M4×7.5L ±ナベセムス
締付トルク	1.2～1.8N·m

適合圧着端子

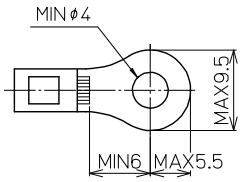

適合アクセサリー



【側板】
ATL-20
標準価格 : 165円(税抜)
販売単位 : 80個
質量 約31g

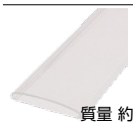

【カバー】(1m)
CA-36
標準価格 : 506円(税抜)
販売単位 : 20個
質量 約41g

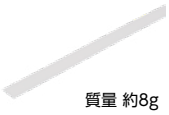

【記名板】
M-1LE
標準価格 : 38円(税抜)
販売単位 : 50本
質量 約8g

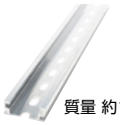

【レール】(1m)
AS4-1000
標準価格 : 684円(税抜)
販売単位 : 100本
質量 約178g



【止め金具】
CT-H
標準価格 : 53円(税抜)
販売単位 : 100個
質量 約12g

※詳細はP149参照

適合ショートバー

SB11-□　BB11-□



※詳細はP151参照

レール式 組端子台 〈組立完成品〉

【注文形式】

ATL-20-□P

極数



標準価格(P×82円)+209円
(税抜・販売単位 : 1)

【寸法図】

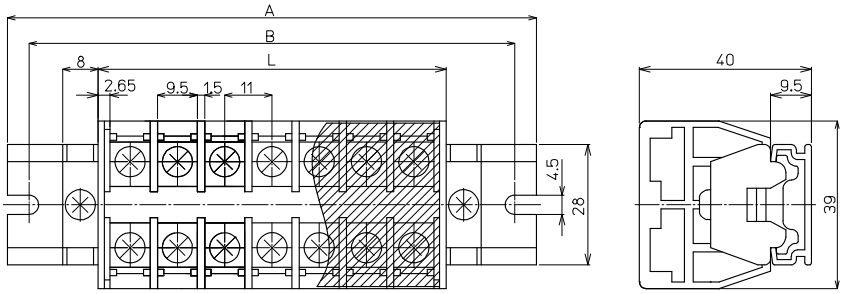

【寸法表】

※レール寸法はP448参照

極数P	1	2	3	4	5	6	7	8	9	10	11	12	13	14	15
端子台全長L	–	26	37	48	59	70	81	92	103	114	125	136	147	158	169
レール全長A	–	60	80	80	100	120	120	140	140	160	160	180	180	200	200
取付ピッチB	–	50	70	70	90	110	110	130	130	150	150	170	170	190	190

極数P	16	17	18	19	20	21	22	23	24	25	26	27	28	29	30
端子台全長L	180	191	202	213	224	235	246	257	268	279	290	301	312	323	334
レール全長A	220	240	240	260	260	280	280	300	300	320	340	340	360	360	380
取付ピッチB	210	230	230	250	250	270	270	290	290	310	330	330	350	350	370

端子台全長 L = 端子幅(11㎜)× 極数(P)+ 4㎜
記名板の長さ = 端子幅(11㎜)× 極数(P)−0.5㎜ / カバーの長さ = 端子幅(11㎜)× 極数(P)+0.5㎜

【構成部品】

※側板:2極セット使用

中間板	AT-20
側板	ATL-20
カバー	CA-36
記名板	M-1LE
レール	AS4
止め金具	CT-H

直取付式 組端子台〈組立完成品〉

【注文形式】

ATK-20-□P

極数



標準価格(P×73円)+108円
(税抜・販売単位:1)

【寸法図】

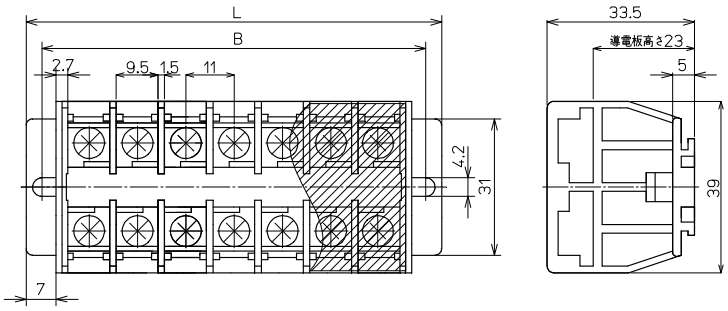

【寸法表】

極数P	1	2	3	4	5	6	7	8	9	10	11	12	13	14	15
端子台全長L	–	40	51	62	73	84	95	106	117	128	139	150	161	172	183
取付ピッチB	–	32	43	54	65	76	87	98	109	120	131	142	153	164	175
シャフト長さ	–	19.5	30.5	41.5	52.5	63.5	74.5	85.5	96.5	107.5	118.5	129.5	140.5	151.5	162.5

極数P	16	17	18	19	20	21	22	23	24	25	26	27	28	29	30
端子台全長L	194	205	216	227	238	–	–	–	–	–	–	–	–	–	–
取付ピッチB	186	197	208	219	230	–	–	–	–	–	–	–	–	–	–
シャフト長さ	173.5	184.5	195.5	206.5	217.5	–	–	–	–	–	–	–	–	–	–

記名板の長さ = 端子幅(11㎜)× 極数(P)−0.5㎜ / カバーの長さ = 端子幅(11㎜)× 極数(P)+0.5㎜

【構成部品】

※側板:2極セット使用

中間板	AT-20
側板	ATK-20
カバー	CA-36
記名板	M-1LE
シャフト	SF5

ATシリーズ

AT-30 M5 / 8㎟, 50A

RoHS Compliant

ネジアップ　C型レール　IEC35×C型兼用レール　DIRECT 直付け



質量 約23g
標準価格 81円 / 個
(税抜・販売単位：100)

【寸法図】

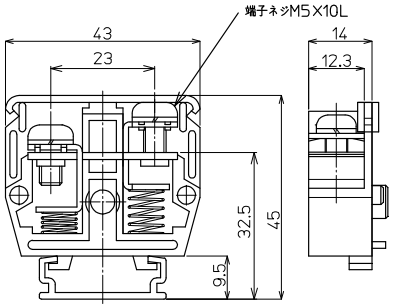

【一般仕様】

電線サイズ/定格通電電流	3.5㎟−30A/5.5㎟−40A/8㎟−50A
定格絶縁電圧	AC DC600V
端子ネジ	M5×10L ±ナベセムス
締付トルク	2.0〜3.0N･m

適合圧着端子

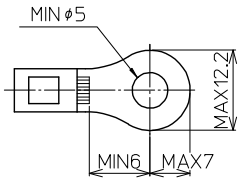

適合アクセサリー



【側板】
ATL-30
標準価格：220円(税抜)
販売単位：40個
質量 約48g



【カバー】(1m)
CA-40
標準価格：529円(税抜)
販売単位：20個
質量 約54g



【記名板】
M-1LE
標準価格：38円(税抜)
販売単位：50本
質量 約8g

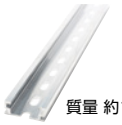

【レール】(1m)
AS4-1000
標準価格：684円(税抜)
販売単位：100本
質量 約178g



【止め金具】
CT-H
標準価格：53円(税抜)
販売単位：100個
質量 約12g

※詳細はP149参照

適合ショートバー

SB14-□　BB14-□



※詳細はP151参照

レール式 組端子台 〈組立完成品〉

【注文形式】

ATL-30-□P

極数

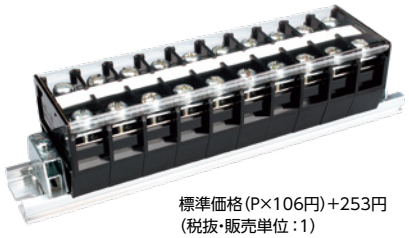

標準価格(P×106円)+253円
(税抜・販売単位：1)

【寸法図】

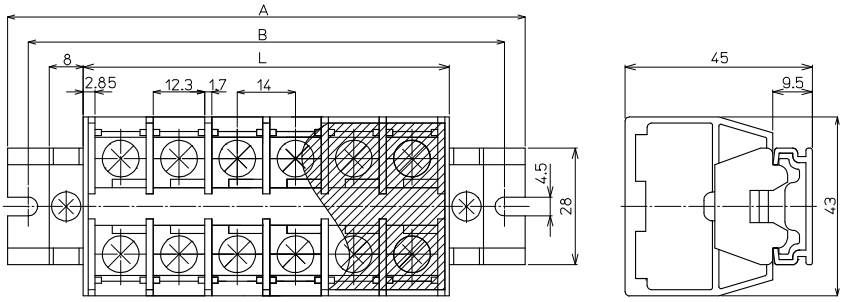

【寸法表】 ※レール寸法はP448参照

極数P	1	2	3	4	5	6	7	8	9	10	11	12	13	14	15
端子台全長L	−	32	46	60	74	88	102	116	130	144	158	172	186	200	214
レール全長A	−	80	80	100	120	120	140	160	180	180	200	220	220	240	260
取付ピッチB	−	70	70	90	110	110	130	150	170	170	190	210	210	230	250

極数P	16	17	18	19	20	21	22	23	24	25	26	27	28	29	30
端子台全長L	228	242	256	270	284	298	312	326	340	354	368	382	396	410	424
レール全長A	260	280	300	320	320	340	360	360	380	400	400	420	440	460	460
取付ピッチB	250	270	290	310	310	330	350	350	370	390	390	410	430	450	450

端子台全長 L = 端子幅(14㎜)× 極数(P)+4㎜
記名板の長さ = 端子幅(14㎜)× 極数(P)−2㎜ / カバーの長さ = 端子幅(14㎜)× 極数(P)+0.5㎜

【構成部品】 ※側板:2極セット使用

中間板	AT-30
側板	ATL-30
カバー	CA-40
記名板	M-1LE
レール	AS4
止め金具	CT-H

直取付式 組端子台〈組立完成品〉

【注文形式】

ATK-30-□P

極数

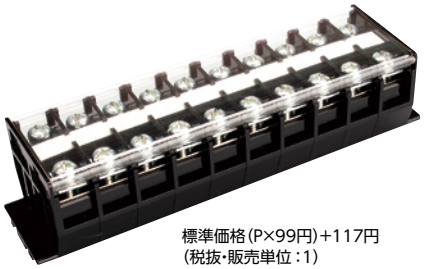

標準価格(P×99円)+117円
(税抜・販売単位:1)

【寸法図】

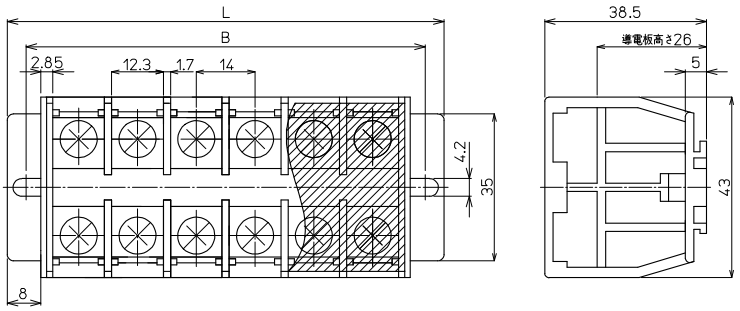

【寸法表】

極数P	1	2	3	4	5	6	7	8	9	10	11	12	13	14	15
端子台全長L	–	48	62	76	90	104	118	132	146	160	174	188	202	216	230
取付ピッチB	–	39	53	67	81	95	109	123	137	151	165	179	193	207	221
シャフト長さ	–	24.5	38.5	52.5	66.5	80.5	94.5	108.5	122.5	136.5	150.5	164.5	178.5	192.5	206.5

極数P	16	17	18	19	20	21	22	23	24	25	26	27	28	29	30
端子台全長L	244	258	272	–	–	–	–	–	–	–	–	–	–	–	–
取付ピッチB	235	249	263	–	–	–	–	–	–	–	–	–	–	–	–
シャフト長さ	220.5	234.5	248.5	–	–	–	–	–	–	–	–	–	–	–	–

記名板の長さ = 端子幅(14㎜)× 極数(P)−2㎜ / カバーの長さ = 端子幅(14㎜)× 極数(P)+0.5㎜

【構成部品】

※側板:2極セット使用

中間板	AT-30
側板	ATK-30
カバー	CA-40
記名板	M-1LE
シャフト	SF5

ATシリーズ

AT-60 M6 / 22㎟, 90A

RoHS Compliant

ネジアップ　C型レール　IEC35×C型兼用レール　DIRECT 直付け



質量 約41g
標準価格 175円 / 個
(税抜・販売単位：50)

【寸法図】

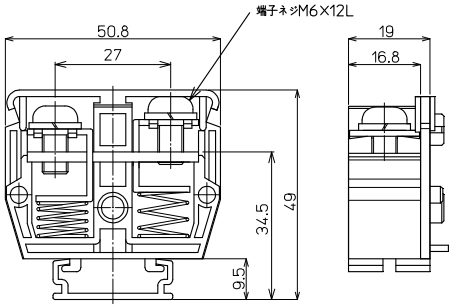

【一般仕様】

電線サイズ/定格通電電流	8㎟−50A/14㎟−70A/22㎟−90A
定格絶縁電圧	AC DC600V
端子ネジ	M6×12L ±ナベセムス
締付トルク	2.5〜3.7N･m

適合圧着端子

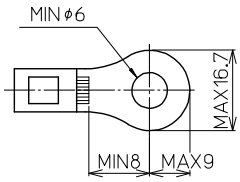

適合アクセサリー



質量 約87g
【側板】
ATL-60
標準価格：340円(税抜)
販売単位：22セット

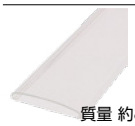

質量 約82g
【カバー】(1m)
CA-47
標準価格：742円(税抜)
販売単位：20個

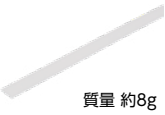

質量 約8g
【記名板】
M-1LE
標準価格：38円(税抜)
販売単位：50本



質量 約178g
【レール】(1m)
AS4-1000
標準価格：684円(税抜)
販売単位：100本



質量 約12g
【止め金具】
CT-H
標準価格：53円(税抜)
販売単位：100個

※詳細はP149参照

レール式 組端子台 〈組立完成品〉

【注文形式】

ATL-60-□P

極数

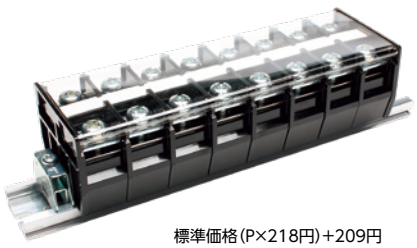

標準価格(P×218円)+209円
(税抜・販売単位：1)

【寸法図】

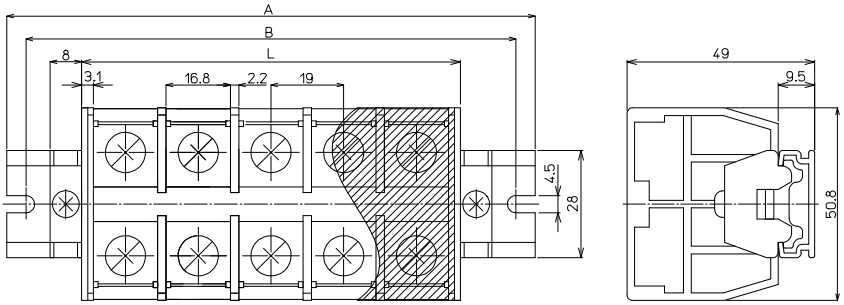

【寸法表】

※レール寸法はP448参照

極数P	1	2	3	4	5	6	7	8	9	10	11	12	13	14	15
端子台全長L	−	42	61	80	99	118	137	156	175	194	213	232	251	270	289
レール全長A	−	80	100	120	140	160	180	200	220	240	260	280	300	320	320
取付ピッチB	−	70	90	110	130	150	170	190	210	230	250	270	290	310	310

極数P	16	17	18	19	20	21	22	23	24	25	26	27	28	29	30
端子台全長L	308	327	346	365	384	403	422	441	460	479	498	517	536	555	574
レール全長A	340	360	380	400	420	440	460	480	500	520	540	560	580	600	620
取付ピッチB	330	350	370	390	410	430	450	470	490	510	530	550	570	590	610

端子台全長 L = 端子幅(19㎜)× 極数(P)+4㎜
記名板の長さ = 端子幅(19㎜)× 極数(P)−3㎜ / カバーの長さ = 端子幅(19㎜)× 極数(P)

【構成部品】 ※側板:2極セット使用

中間板	AT-60
側板	ATL-60
カバー	CA-47
記名板	M-1LE
レール	AS4
止め金具	CT-H

直取付式 組端子台〈組立完成品〉

【注文形式】

ATK-60-□P

極数



標準価格(P×209円)+77円
(税抜・販売単位:1)

【寸法図】

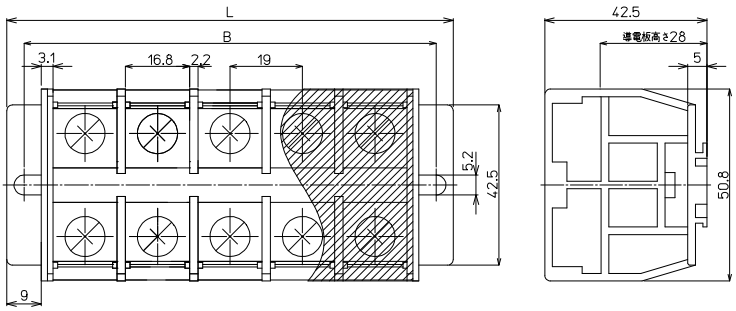

【構成部品】

※側板:2極セット使用

中間板	AT-60
側板	ATK-60
カバー	CA-47
記名板	M-1LE
シャフト	SF5

【寸法表】

極数P	1	2	3	4	5	6	7	8	9	10	11	12	13	14	15
端子台全長L	−	60	79	98	117	136	155	174	193	212	231	250	−	−	−
取付ピッチB	−	51	70	89	108	127	146	165	184	203	222	241	−	−	−
シャフト長さ	−	35	54	73	92	111	130	149	168	187	206	225	−	−	−

記名板の長さ = 端子幅(19㎜)× 極数(P)−3㎜ / カバーの長さ = 端子幅(19㎜)× 極数(P)

ATシリーズ

AT-100 M8 / 38㎟, 130A

RoHS Compliant

ネジアップ　C型レール　IEC35×C型兼用レール　直付け



質量 約88g
標準価格 290円 / 個
(税抜・販売単位：10)

【寸法図】

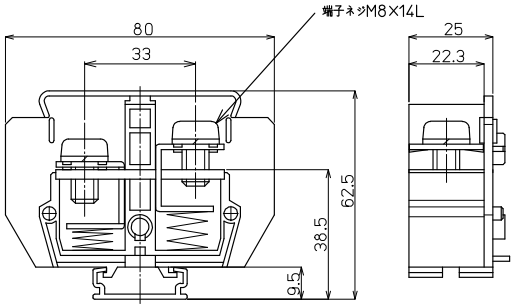

【一般仕様】

電線サイズ/定格通電電流	14㎟–70A/22㎟– 90A/38㎟–130A
定格絶縁電圧	AC DC600V
端子ネジ	M8×14L ±ナベセムス
締付トルク	6.0～9.0N･m

適合圧着端子

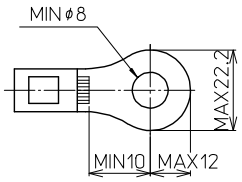

適合アクセサリー



【側板】
ATL-100
標準価格：575円(税抜)
販売単位：5セット
質量 約183g

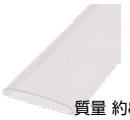

【カバー】(1m)
CA-57
標準価格：794円(税抜)
販売単位：20個
質量 約86g



【記名板】
M-1LE
標準価格：38円(税抜)
販売単位：50本
質量 約8g

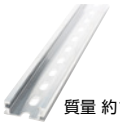

【レール】(1m)
AS4-1000
標準価格：684円(税抜)
販売単位：100本
質量 約178g



【止め金具】
CT-H
標準価格：53円(税抜)
販売単位：100個
質量 約12g

※詳細はP149参照

レール式 組端子台 〈組立完成品〉

【注文形式】

ATL-100-□P
極数



標準価格(P×346円)+238円
(税抜・販売単位：1)

【寸法図】

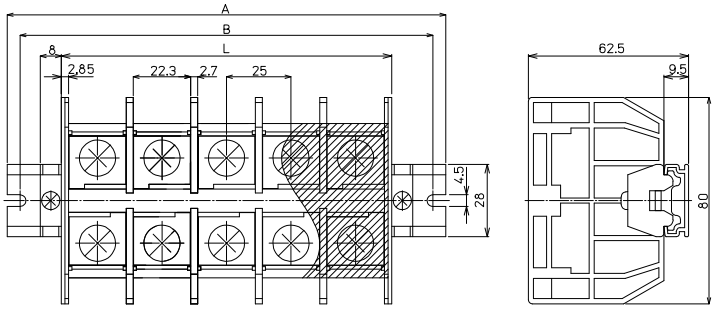

【寸法表】

※レール寸法はP448参照

極数P	1	2	3	4	5	6	7	8	9	10	11	12	13	14	15
端子台全長L	–	53	78	103	128	153	178	203	228	253	278	303	328	353	378
レール全長A	–	100	120	140	160	200	220	240	260	300	320	340	360	400	420
取付ピッチB	–	90	110	130	150	190	210	230	250	290	310	330	350	390	410

極数P	16	17	18	19	20	21	22	23	24	25	26	27	28	29	30
端子台全長L	403	428	453	478	503	528	553	578	603	628	653	678	703	728	753
レール全長A	440	460	500	520	540	560	600	620	640	660	700	720	740	760	800
取付ピッチB	430	450	490	510	530	550	590	610	630	650	690	710	730	750	790

端子台全長 L = 端子幅(25㎜)× 極数(P)+ 3㎜
記名板の長さ = 端子幅(25㎜)× 極数(P)−3.5㎜ / カバーの長さ = 端子幅(25㎜)× 極数(P)−0.5㎜

【構成部品】

※側板:2極セット使用

中間板	AT-100
側板	ATL-100
カバー	CA-57
記名板	M-1LE
レール	AS4
止め金具	CT-H

直取付式 組端子台〈組立完成品〉

【注文形式】

ATK-100-□P

極数



標準価格(P×339円)+97円
(税抜・販売単位:1)

【寸法図】

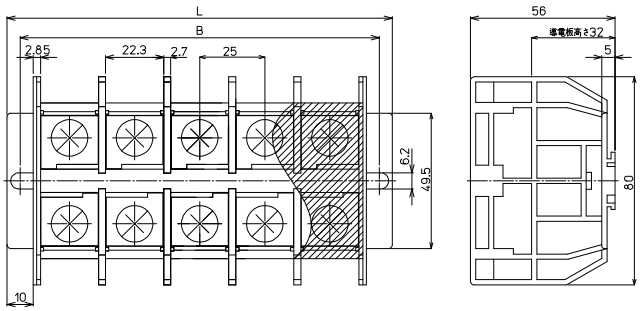

【構成部品】

※側板:2極セット使用

中間板	AT-100
側板	ATK-100
カバー	CA-57
記名板	M-1LE
シャフト	SF5

【寸法表】

極数P	1	2	3	4	5	6	7	8	9	10	11	12	13	14	15
端子台全長L	–	73	98	123	148	173	198	223	248	273	–	–	–	–	–
取付ピッチB	–	63	88	113	138	163	188	213	238	263	–	–	–	–	–
シャフト長さ	–	46.5	71.5	96.5	121.5	146.5	171.5	196.5	221.5	246.5	–	–	–	–	–

記名板の長さ = 端子幅(25㎜)× 極数(P)−3.5㎜ / カバーの長さ = 端子幅(25㎜)× 極数(P)−0.5㎜

ATシリーズ

AT-150 M8 / 60㎟, 160A

RoHS Compliant

ネジアップ　C型レール　IEC35×C型兼用レール　直付け



質量 約92g
標準価格 310円 / 個
(税抜・販売単位：10)

【寸法図】

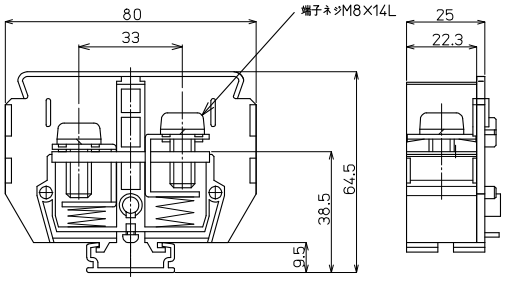

【一般仕様】

電線サイズ/定格通電電流	22㎟– 90A/38㎟–130A/60㎟–160A
定格絶縁電圧	AC DC600V
端子ネジ	M8×14L ±ナベセムス
締付トルク	6.0～9.0N･m

適合圧着端子

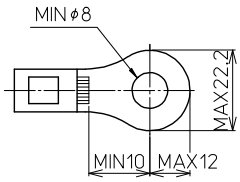

適合アクセサリー



【側板】
ATL-150
標準価格：665円(税抜)
販売単位：5セット
質量 約192g



【カバー】(1m)
CA-69
標準価格：897円(税抜)
販売単位：20個
質量 約102g



【記名板】
M-1LE
標準価格：38円(税抜)
販売単位：50本
質量 約8g



【レール】(1m)
AS4-1000
標準価格：684円(税抜)
販売単位：100本
質量 約178g



【止め金具】
CT-H
標準価格：53円(税抜)
販売単位：100個
質量 約12g

※詳細はP149参照

レール式 組端子台 〈組立完成品〉

【注文形式】

ATL-150-□P
極数

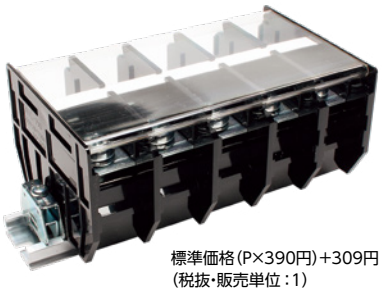

標準価格(P×390円)+309円
(税抜・販売単位：1)

【寸法図】

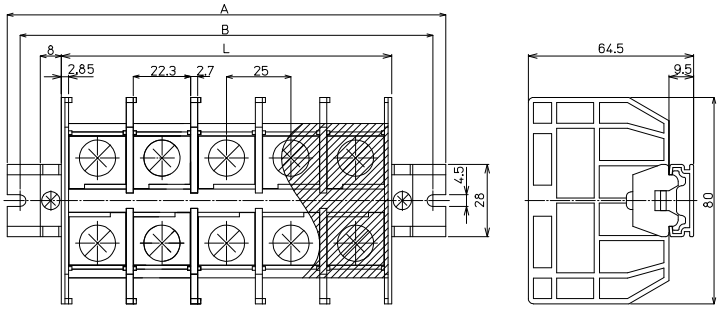

【寸法表】

※レール寸法はP448参照

極数P	1	2	3	4	5	6	7	8	9	10	11	12	13	14	15
端子台全長L	–	53	78	103	128	153	178	203	228	253	278	303	328	353	378
レール全長A	–	100	120	140	160	200	220	240	260	300	320	340	360	400	420
取付ピッチB	–	90	110	130	150	190	210	230	250	290	310	330	350	390	410

極数P	16	17	18	19	20	21	22	23	24	25	26	27	28	29	30
端子台全長L	403	428	453	478	503	528	553	578	603	628	653	678	703	728	753
レール全長A	440	460	500	520	540	560	600	620	640	660	700	720	740	760	800
取付ピッチB	430	450	490	510	530	550	590	610	630	650	690	710	730	750	790

端子台全長 L = 端子幅(25㎜)× 極数(P)+ 3㎜
記名板の長さ = 端子幅(25㎜)× 極数(P)−3.5㎜ / カバーの長さ = 端子幅(25㎜)× 極数(P)−0.5㎜

【構成部品】

※側板:2極セット使用

中間板	AT-150
側板	ATL-150
カバー	CA-69
記名板	M-1LE
レール	AS4
止め金具	CT-H

直取付式 組端子台〈組立完成品〉

【注文形式】

ATK-150-□P

極数



標準価格(P×366円)+207円
(税抜・販売単位:1)

【寸法図】

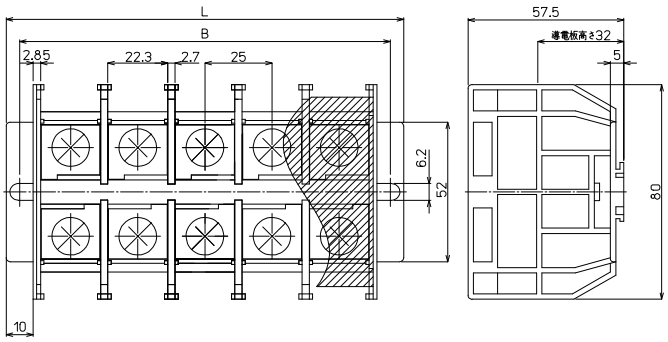

【構成部品】

※側板:2極セット使用

中間板	AT-150
側板	ATK-150
カバー	CA-69
記名板	M-1LE
シャフト	SF5

【寸法表】

極数P	1	2	3	4	5	6	7	8	9	10	11	12	13	14	15
端子台全長L	–	73	98	123	148	173	198	223	248	273	–	–	–	–	–
取付ピッチB	–	63	88	113	138	163	188	213	238	263	–	–	–	–	–
シャフト長さ	–	46.5	71.5	96.5	121.5	146.5	171.5	196.5	221.5	246.5	–	–	–	–	–

記名板の長さ = 端子幅(25㎜)× 極数(P)−3.5㎜ / カバーの長さ = 端子幅(25㎜)× 極数(P)−0.5㎜

ATシリーズ

AT-200 M10 / 100㎟, 200A

RoHS Compliant

セルフアップ　C型レール　DIRECT 直付け

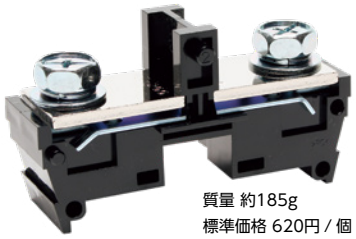

質量 約185g
標準価格 620円 / 個
(税抜・販売単位：12)

【寸法図】

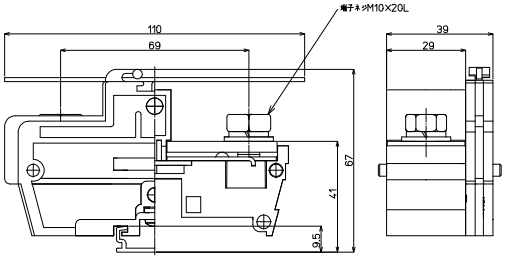

【一般仕様】

電線サイズ/定格通電電流	38㎟−130A/60㎟−160A/100㎟−200A
定格絶縁電圧	AC DC600V
端子ネジ	M10×20L ±六角ボルトSP、PW付
締付トルク	10.0〜14.7N･m

適合圧着端子

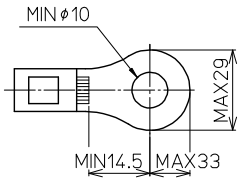

適合アクセサリー



質量 約32g

【側板】
C-0
標準価格：160円(税抜)
販売単位：1個

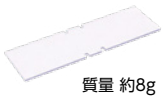

質量 約8g

【カバー】
ATC-200
標準価格：61円(税抜)
販売単位：1個



質量 約9g

【記名板】
AP-12
標準価格：53円(税抜)
販売単位：50本

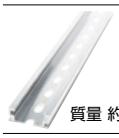

質量 約178g

【レール】(1m)
AS4-1000
標準価格：684円(税抜)
販売単位：100本



質量 約16g

【止め金具】
ATO-29
標準価格：68円(税抜)
販売単位：50個

オプション



【セーフティーカバー】
ATCP-200
標準価格：159円(税抜)
販売単位：1個

※詳細はP149参照

レール式 組端子台 〈組立完成品〉

【注文形式】

ATL-200□-□P

カバー
無し:標準(フラット)カバー
-CP:セーフティーカバー

極数

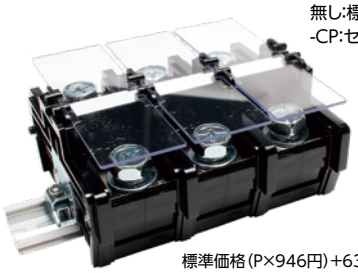

標準価格(P×946円)+630円
セーフティーカバー仕様
標準価格(P×965円)+630円
(税抜・販売単位：1)

【寸法図】

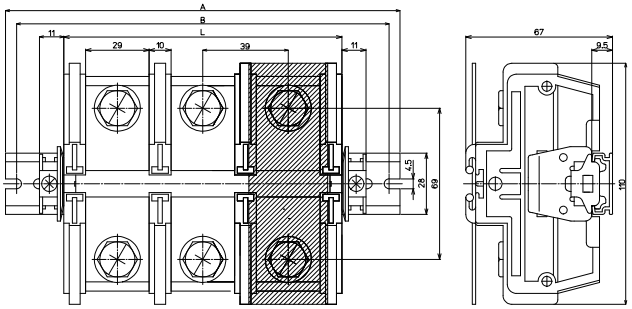

【寸法表】

※レール寸法はP448参照

極数P	1	2	3	4	5	6	7	8	9	10	11	12	13	14	15
端子台全長L	49	88	127	166	205	244	283	322	361	400	439	478	517	556	595
レール全長A	100	140	180	220	260	300	320	360	400	440	480	520	560	600	640
取付ピッチB	90	130	170	210	250	290	310	350	390	430	470	510	550	590	630

極数P	16	17	18	19	20	21	22	23	24	25	26	27	28	29	30
端子台全長L	634	673	712	751	790	−	−	−	−	−	−	−	−	−	−
レール全長A	680	720	760	800	840	−	−	−	−	−	−	−	−	−	−
取付ピッチB	670	710	750	790	830	−	−	−	−	−	−	−	−	−	−

端子台全長 L = 端子幅(39㎜)× 極数(P)+10㎜
記名板の長さ = 端子幅(39㎜)× 極数(P)−2㎜

【構成部品】

中間板	AT-200
側板	C-0
カバー	ATC-200 / ATCP-200
記名板	AP-12
レール	AS4
止め金具	ATO-29

直取付式 組端子台〈組立完成品〉

【注文形式】

ATK-200□-□P

極数

カバー
無し:標準(フラット)カバー
-CP:セーフティーカバー

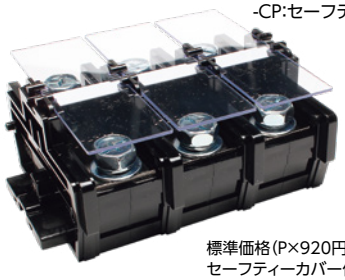

標準価格(P×920円)+342円
セーフティーカバー仕様
標準価格(P×939円)+342円
(税抜・販売単位:1)

【寸法図】

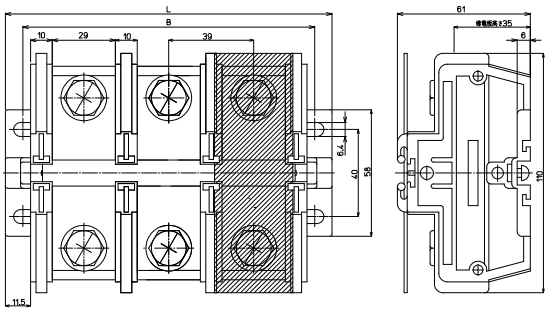

【構成部品】

中間板	AT-200
側板	C-0
カバー	ATC-200 / ATCP-200
記名板	AP-12
シャフト	SF5

【寸法表】

極数P	1	2	3	4	5	6	7	8	9	10	11	12	13	14	15
端子台全長L	72	111	150	189	228	267	–	–	–	–	–	–	–	–	–
取付ピッチB	56	95	134	173	212	251	–	–	–	–	–	–	–	–	–
シャフト長さ	55.5	94.5	133.5	172.5	211.5	250.5	–	–	–	–	–	–	–	–	–

記名板の長さ = 端子幅(39㎜)× 極数(P)−2㎜

ATシリーズ

AT-300 M10 / 150㎟, 300A

RoHS Compliant

セルフアップ　C型レール　DIRECT 直付け

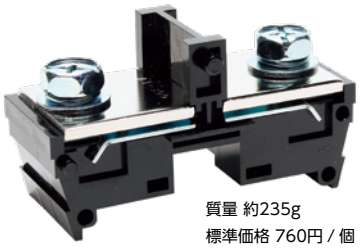

質量 約235g
標準価格 760円 / 個
(税抜・販売単位：10)

【寸法図】

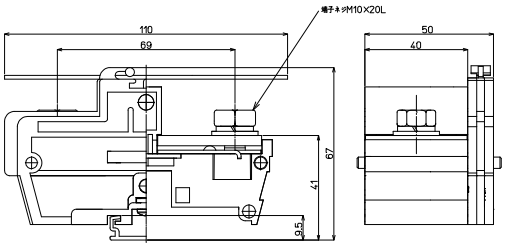

【一般仕様】

電線サイズ/定格通電電流	60㎟–160A/100㎟–200A/150㎟–300A
定格絶縁電圧	AC DC600V
端子ネジ	M10×20L ±六角ボルトSP、PW付
締付トルク	10.0～14.7N･m

適合圧着端子

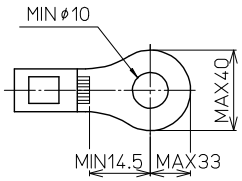

適合アクセサリー



【側板】
C-0
標準価格：160円(税抜)
販売単位：1個
質量 約32g

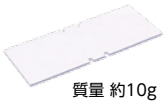

【カバー】
ATC-300
標準価格：69円(税抜)
販売単位：1個
質量 約10g



【記名板】
AP-12
標準価格：53円(税抜)
販売単位：50本
質量 約9g



【レール】(1m)
AS4-1000
標準価格：684円(税抜)
販売単位：100本
質量 約178g



【止め金具】
ATO-29
標準価格：68円(税抜)
販売単位：50個
質量 約16g

オプション

【セーフティーカバー】
ATCP-300
標準価格：218円(税抜)
販売単位：1個

※詳細はP149参照

レール式 組端子台 〈組立完成品〉

【注文形式】

ATL-300□-□P

カバー
無し:標準(フラット)カバー
-CP:セーフティーカバー

極数

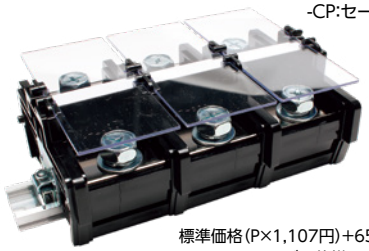

標準価格(P×1,107円)+655円
セーフティーカバー仕様
標準価格(P×1,126円)+655円
(税抜・販売単位：1)

【構成部品】

中間板	AT-300
側板	C-0
カバー	ATC-300 / ATCP-300
記名板	AP-12
レール	AS4
止め金具	ATO-29

【寸法図】

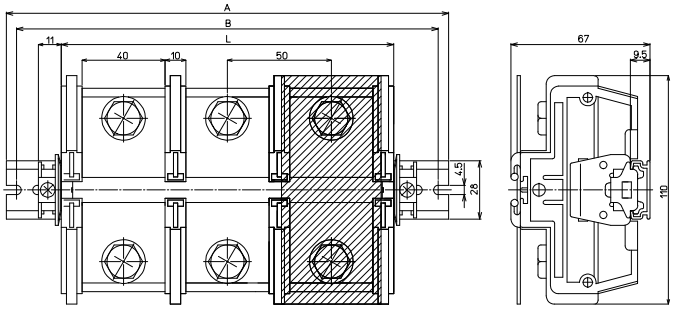

【寸法表】

※レール寸法はP448参照

極数P	1	2	3	4	5	6	7	8	9	10	11	12	13	14	15
端子台全長L	60	110	160	210	260	310	360	410	460	510	560	610	660	710	760
レール全長A	100	160	200	260	300	360	400	460	500	560	600	660	700	760	800
取付ピッチB	90	150	190	250	290	350	390	450	490	550	590	650	690	750	790

極数P	16	17	18	19	20	21	22	23	24	25	26	27	28	29	30
端子台全長L	810	860	910	960	1010	–	–	–	–	–	–	–	–	–	–
レール全長A	860	900	960	1000	1060	–	–	–	–	–	–	–	–	–	–
取付ピッチB	850	890	950	990	1050	–	–	–	–	–	–	–	–	–	–

端子台全長 L = 端子幅(50㎜)× 極数(P)+10㎜
記名板の長さ = 端子幅(50㎜)× 極数(P)−2㎜

直取付式 組端子台〈組立完成品〉

【注文形式】

ATK-300□-□P

極数

カバー
無し:標準(フラット)カバー
-CP:セーフティーカバー



標準価格(P×1,071円)+366円
セーフティーカバー仕様
標準価格(P×1,089円)+366円
(税抜・販売単位:1)

【寸法図】

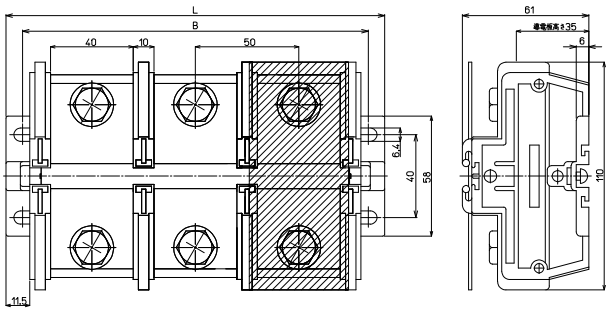

【構成部品】

中間板	AT-300
側板	C-0
カバー	ATC-300 / ATCP-300
記名板	AP-12
シャフト	SF5

【寸法表】

極数P	1	2	3	4	5	6	7	8	9	10	11	12	13	14	15
端子台全長L	83	133	183	233	283	–	–	–	–	–	–	–	–	–	–
取付ピッチB	67	117	167	217	267	–	–	–	–	–	–	–	–	–	–
シャフト長さ	66.5	116.5	166.5	216.5	266.5	–	–	–	–	–	–	–	–	–	–

記名板の長さ = 端子幅(50㎜)× 極数(P)−2㎜

ATシリーズ

AT-400 M12 / 200㎟, 400A

RoHS Compliant

セルフアップ　C型レール　DIRECT 直付け

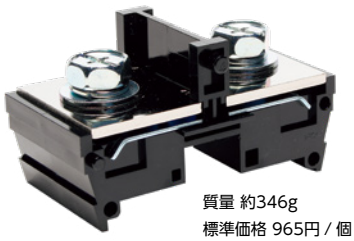

質量 約346g
標準価格 965円 / 個
(税抜・販売単位:8)

【寸法図】

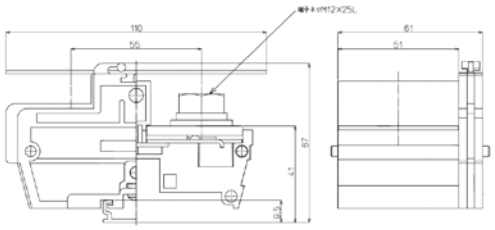

【一般仕様】

電線サイズ/定格通電電流	100㎟-200A/150㎟-300A/200㎟-400A
定格絶縁電圧	AC DC600V
端子ネジ	M12×25L ±六角ボルトSP、PW付
締付トルク	14.0～20.6N･m

適合圧着端子

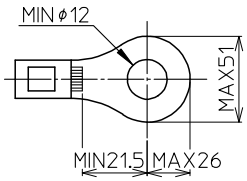

適合アクセサリー



質量 約32g

【側板】
C-0
標準価格:160円(税抜)
販売単位:1個

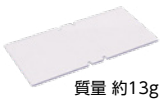

質量 約13g

【カバー】
ATC-400
標準価格:81円(税抜)
販売単位:1個



質量 約9g

【記名板】
AP-12
標準価格:53円(税抜)
販売単位:50本



質量 約178g

【レール】(1m)
AS4-1000
標準価格:684円(税抜)
販売単位:100本



質量 約16g

【止め金具】
ATO-29
標準価格:68円(税抜)
販売単位:50個

オプション

【セーフティーカバー】
ATCP-400
標準価格:291円(税抜)
販売単位:1個

※詳細はP149参照

レール式 組端子台 〈組立完成品〉

【注文形式】

ATL-400□-□P

□ カバー
無し:標準(フラット)カバー
-CP:セーフティーカバー
□ 極数

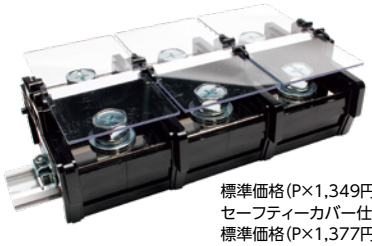

標準価格(P×1,349円)+655円
セーフティーカバー仕様
標準価格(P×1,377円)+655円
(税抜・販売単位:1)

【寸法図】

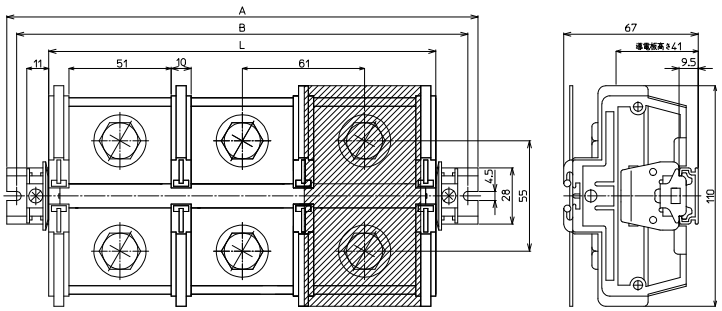

【構成部品】

中間板	AT-400
側板	C-0
カバー	ATC-400 / ATCP-400
記名板	AP-12
レール	AS4
止め金具	ATO-29

【寸法表】 ※レール寸法はP448参照

極数P	1	2	3	4	5	6	7	8	9	10	11	12	13	14	15
端子台全長L	71	132	193	254	315	376	437	478	559	620	681	742	803	864	925
レール全長A	120	180	240	300	360	420	480	540	600	660	720	780	840	920	980
取付ピッチB	110	170	230	290	350	410	470	530	590	650	710	770	830	910	970

端子台全長 L = 端子幅(61㎜)× 極数(P)+10㎜
記名板の長さ = 端子幅(61㎜)× 極数(P)−2㎜

直取付式 組端子台〈組立完成品〉

【注文形式】

ATK-400□-□P

極数

カバー
無し:標準(フラット)カバー
-CP:セーフティーカバー



標準価格(P×1,323円)+353円
セーフティーカバー仕様
標準価格(P×1,351円)+353円
(税抜・販売単位:1)

【寸法図】

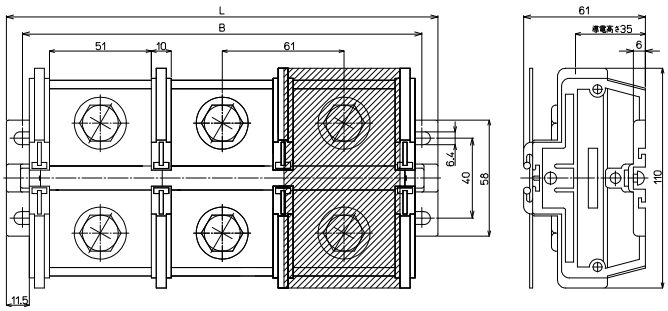

【構成部品】

中間板	AT-400
側板	C-0
カバー	ATC-400 / ATCP-400
記名板	AP-12
シャフト	SF5

【寸法表】

極数P	1	2	3	4	5	6	7	8	9	10	11	12	13	14	15
端子台全長L	94	155	216	277	–	–	–	–	–	–	–	–	–	–	–
取付ピッチB	78	139	200	261	–	–	–	–	–	–	–	–	–	–	–
シャフト長さ	78	139	200	261	–	–	–	–	–	–	–	–	–	–	–

記名板の長さ = 端子幅(61㎜)× 極数(P)−2㎜

AT-500 M16 / 250㎟, 500A

RoHS Compliant

セルフアップ　C型レール　直付け

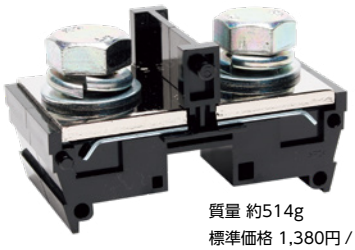

質量 約514g
標準価格 1,380円 / 個
(税抜・販売単位：8)

【寸法図】

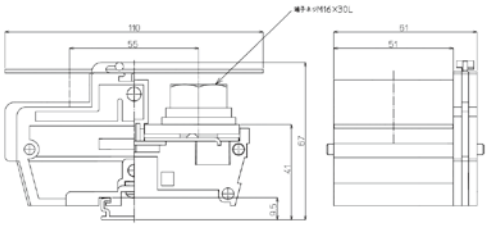

【一般仕様】

電線サイズ/定格通電電流	150㎟–300A/200㎟–400A/250㎟–500A
定格絶縁電圧	AC DC600V
端子ネジ	M16×30L六角ボルトSW、PW付
締付トルク	25.0～37.3N･m

適合圧着端子

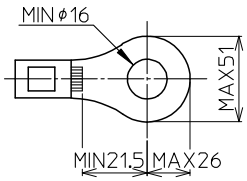

適合アクセサリー



質量 約32g

【側板】
C-0
標準価格：160円(税抜)
販売単位：1個

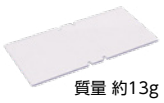

質量 約13g

【カバー】
ATC-400
標準価格：81円(税抜)
販売単位：1個



質量 約9g

【記名板】
AP-12
標準価格：53円(税抜)
販売単位：50本



質量 約178g

【レール】(1m)
AS4-1000
標準価格：684円(税抜)
販売単位：100本



質量 約16g

【止め金具】
ATO-29
標準価格：68円(税抜)
販売単位：50個

オプション

【セーフティーカバー】
ATCP-400
標準価格：291円(税抜)
販売単位：1個

※詳細はP149参照

レール式 組端子台 〈組立完成品〉

【注文形式】

ATL-500□-□P

カバー
無し:標準(フラット)カバー
-CP:セーフティーカバー

極数



標準価格(P×1,800円)+655円
セーフティーカバー仕様
標準価格(P×1,834円)+655円
(税抜・販売単位：1)

【寸法図】

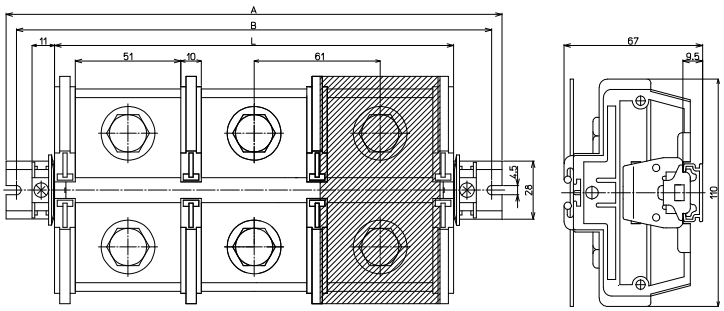

【構成部品】

中間板	AT-500
側板	C-0
カバー	ATC-400 / ATCP-400
記名板	AP-12
レール	AS4
止め金具	ATO-29

【寸法表】

※レール寸法はP448参照

極数P	1	2	3	4	5	6	7	8	9	10	11	12	13	14	15
端子台全長L	71	132	193	254	315	376	437	498	559	620	681	742	803	864	925
レール全長A	120	180	240	300	360	420	480	540	600	660	720	780	840	920	980
取付ピッチB	110	170	230	290	350	410	470	530	590	650	710	770	830	910	970

端子台全長 L = 端子幅(61㎜)× 極数(P)+10㎜
記名板の長さ = 端子幅(61㎜)× 極数(P)−2㎜

直取付式 組端子台〈組立完成品〉

【注文形式】

ATK-500□-□P

極数

カバー
無し:標準(フラット)カバー
-CP:セーフティーカバー

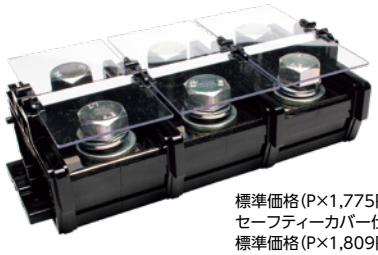

標準価格(P×1,775円)+353円
セーフティーカバー仕様
標準価格(P×1,809円)+353円
(税抜・販売単位:1)

【寸法図】

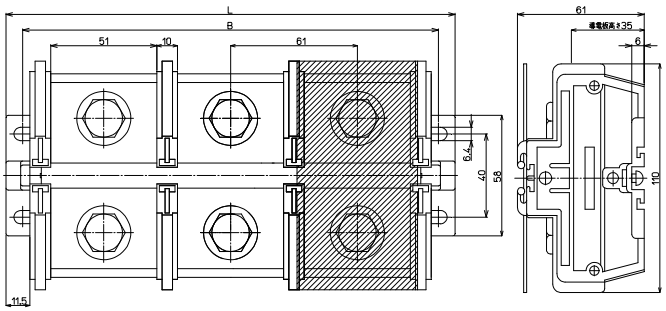

【構成部品】

中間板	AT-500
側板	C-0
カバー	ATC-400 / ATCP-400
記名板	AP-12
シャフト	SF5

【寸法表】

極数P	1	2	3	4	5	6	7	8	9	10	11	12	13	14	15
端子台全長L	94	155	216	277	–	–	–	–	–	–	–	–	–	–	–
取付ピッチB	78	139	200	261	–	–	–	–	–	–	–	–	–	–	–
シャフト長さ	78	139	200	261	–	–	–	–	–	–	–	–	–	–	–

記名板の長さ = 端子幅(61㎜)× 極数(P)−2㎜

ATシリーズ

AT-600 M16 / 325㎟, 600A

RoHS Compliant

セルフアップ　C型レール　DIRECT 直付け

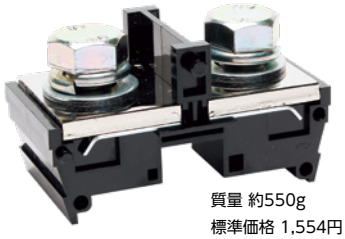

質量 約550g
標準価格 1,554円 / 個
(税抜・販売単位：8)

【寸法図】

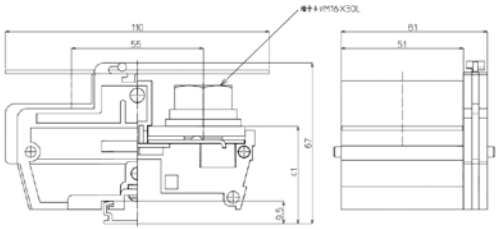

【一般仕様】

電線サイズ/定格通電電流	200㎟–400A/250㎟–500A/325㎟–600A
定格絶縁電圧	AC DC600V
端子ネジ	M16×30L六角ボルトSW、PW付
締付トルク	25.0～37.3N·m

適合圧着端子

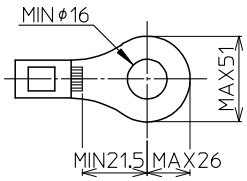

適合アクセサリー



質量 約32g
【側板】
C-0
標準価格：160円(税抜)
販売単位：1個

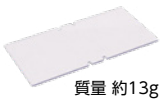

質量 約13g
【カバー】
ATC-400
標準価格：81円(税抜)
販売単位：1個



質量 約9g
【記名板】
AP-12
標準価格：53円(税抜)
販売単位：50本



質量 約178g
【レール】(1m)
AS4-1000
標準価格：684円(税抜)
販売単位：100本



質量 約16g
【止め金具】
ATO-29
標準価格：68円(税抜)
販売単位：50個

オプション

【セーフティーカバー】
ATCP-400
標準価格：291円(税抜)
販売単位：1個

※詳細はP149参照

レール式 組端子台〈組立完成品〉

【注文形式】

ATL-600□-□P

極数
カバー
無し：標準(フラット)カバー
-CP：セーフティーカバー



標準価格(P×1,976円)+655円
セーフティーカバー仕様
標準価格(P×2,012円)+655円
(税抜・販売単位：1)

【寸法図】

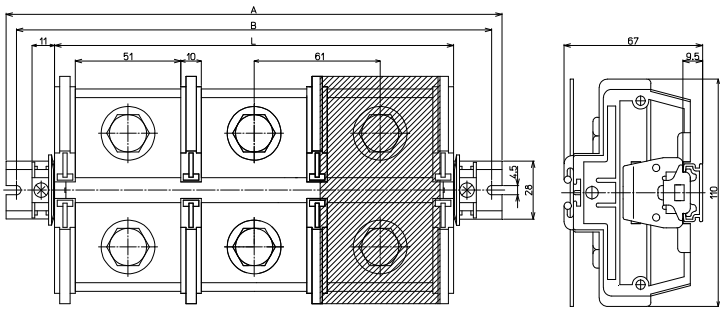

【構成部品】

中間板	AT-600
側板	C-0
カバー	ATC-400 / ATCP-400
記名板	AP-12
レール	AS4
止め金具	ATO-29

【寸法表】

※レール寸法はP448参照

極数P	1	2	3	4	5	6	7	8	9	10	11	12	13	14	15
端子台全長L	71	132	193	254	315	376	437	498	559	620	681	742	803	864	925
レール全長A	120	180	240	300	360	420	480	540	600	660	720	780	840	920	980
取付ピッチB	110	170	230	290	350	410	470	530	590	650	710	770	830	910	970

端子台全長 L = 端子幅(61㎜)× 極数(P)+10㎜
記名板の長さ = 端子幅(61㎜)× 極数(P)−2㎜

直取付式 組端子台〈組立完成品〉

【注文形式】

ATK-600□-□P

極数

カバー
無し：標準（フラット）カバー
-CP：セーフティーカバー

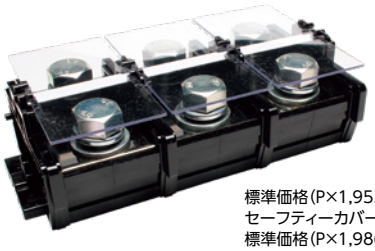

標準価格（P×1,953円）+353円
セーフティーカバー仕様
標準価格（P×1,986円）+353円
（税抜・販売単位：1）

【寸法図】

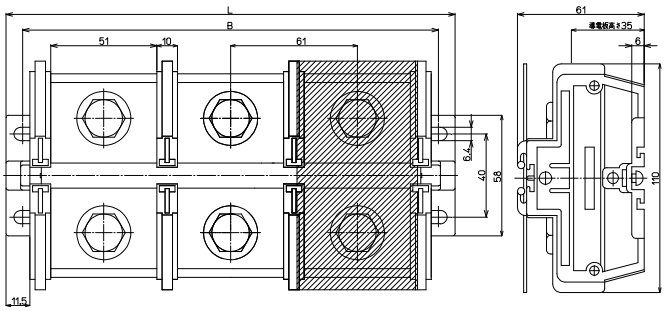

【構成部品】

中間板	AT-600
側板	C-0
カバー	ATC-400 / ATCP-400
記名板	AP-12
シャフト	SF5

【寸法表】

極数P	1	2	3	4	5	6	7	8	9	10	11	12	13	14	15
端子台全長L	94	155	216	277	–	–	–	–	–	–	–	–	–	–	–
取付ピッチB	78	139	200	261	–	–	–	–	–	–	–	–	–	–	–
シャフト長さ	78	139	200	261	–	–	–	–	–	–	–	–	–	–	–

記名板の長さ ＝ 端子幅（61㎜）× 極数（P）−2㎜

スプリングロック式
VTX
VTXW
VTZ
VT-5M
ネジ式
FPS
PTU
JT
AT
PT-SS
PT
CT
RT
PUW
PTW-SS
CTW
FPWS
RTW-10S
用途別
ATX
DT
IT
PTX
PTX-S
TKB
ST
NW
TG
CT-15R
NTB-50
耐環境別
PTU-NS
AT-NS
PTU-AG
PUW-AG
AT-G
BT-G
基板用
XTC
VTC
EC
EA
EB
EW
レール寸法表

アクセサリー（FPS、PTU、JT、ATシリーズ）

上記シリーズの各機種をレール上に取付け、完成品として使用する際に必要なアクセサリー類です。
各機種ページ毎に記載しております“適合アクセサリー”項目と照らし合わせながらご覧ください。

セーフティーカバー

RoHS Compliant



注文形式	販売単位	適合機種	標準価格(税抜)
ATCP-200	1	AT-200	159円
ATCP-300		AT-300	218円
ATCP-400		AT-400 AT-500 AT-600	291円

材質 PC

記名板

● 無地タイプ

RoHS Compliant

注文形式	材質	寸法	販売単位	標準価格(税抜)
AM-10	PVC	0.5t×10W×1200L	50	59円
AP-12		0.5t×12W×900L		53円
M-1LE		0.5t×8.5W×1000L		38円
M-2LE		0.5t×8.5W×2000L		74円

色 白

● 線入タイプ

RoHS Compliant

注文形式	材質	寸法	販売単位	標準価格(税抜)
AM-8.5P10(線10㎜ピッチ)	PVC	0.5t×8.5W×730L	50	40円
AM-10P7(線7㎜ピッチ)		0.5t×10W×730L		40円
AM-10P8(線8㎜ピッチ)		0.5t×10W×730L		40円
AM-10P10(線10㎜ピッチ)		0.5t×10W×730L		40円
AM-10P11(線11㎜ピッチ)		0.5t×10W×730L		40円
CTE-15(線8㎜ピッチ)		0.5t×8.5W×670L		40円
CTE-25(線11㎜ピッチ)		0.5t×8.5W×670L		40円
CTE-35(線14㎜ピッチ)		0.5t×8.5W×670L		40円

色 下地：白、線：濃紺

長物記名板

裏表の表面処理が異なり、一面は梨地（手書きスタンプ用）、もう一面は艶あり（印字機用）に使い分けが出来ます。

注文形式	寸法	標準価格(税抜)
AR-6.5(25)	0.5t×6.5W×25(m)L	1,185円
AR-6.5(100)	0.5t×6.5W×100(m)L	4,738円
AR-8.5(25)	0.5t×8.5W×25(m)L	1,288円
AR-8.5(100)	0.5t×8.5W×100(m)L	5,543円
AR-10(25)	0.5t×10W×25(m)L	1,518円
AR-10(100)	0.5t×10W×100(m)L	6,049円
AR-12(25)	0.5t×12W×25(m)L	1,656円
AR-12(100)	0.5t×12W×100(m)L	6,590円

販売単位 1ロール
色 白
材質 PVC

記名スタンド



【注文形式】
STD-1
標準価格 13,225円
(税抜・販売単位 1)

記名用リール



【注文形式】
SR-1
標準価格 14,835円
(税抜・販売単位 1)

アクセサリー（FPS、PTU、JT、ATシリーズ）

レール

RoHS Compliant

【注文形式】DAV4-1000
（タイプ／全長指定）

適合レールはIEC60715/DIN46277-3に準拠しており（JIS C 2812と整合）標準化された寸法（35㎜幅）に適合しています。
DAVタイプとDASタイプの2種類のアルミ製レールを用意しており、DAVタイプは各種の35㎜幅対応機器が装着できます。DASタイプは35㎜幅対応機器はもちろんのこと当社のC形20㎜レール対応端子台も共通で装着できる強度抜群のオリジナルレールです。

● DASタイプ



● DAVタイプ



● ASタイプ



※アース導体としてご使用される場合、下記4機種のご用意があります。ご用命ください。
・DAV4（生地）-1000/2000
・DAV5（生地）-1000/2000

材質：アルミ（アルマイト）

タイプ	A	B	C	全長	販売単位	標準価格（税抜）
DAV4	4.5	10	10	1000㎜及び2000㎜	1000㎜=100本 2000㎜=50本	1000： 736円 2000：1,473円
DAS4						1000： 742円 2000：1,484円
AS4						1000： 684円 2000：1,369円
DAV5	5.5	13	7			1000： 736円 2000：1,473円
DAS5						1000： 742円 2000：1,484円
AS5						1000： 684円 2000：1,369円

【寸法図】

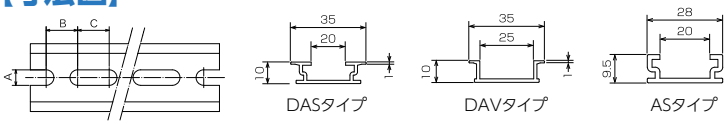

止め金具

RoHS Compliant

【形式】HDV-1

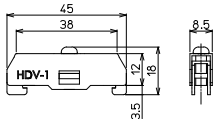

標準価格 53円
（税抜・販売単位 100）
材質 鉄

【形式】HDV-2

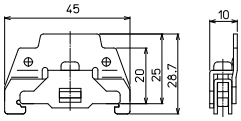

標準価格 74円
（税抜・販売単位 50）
材質 鉄

【形式】GTY13

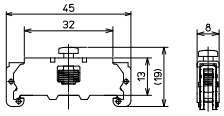

標準価格 50円
（税抜・販売単位 100）
材質 鉄

【形式】GTY18

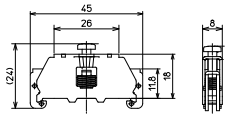

標準価格 65円
（税抜・販売単位 50）
材質 鉄

【形式】CT-H

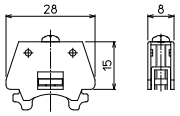

標準価格 53円
（税抜・販売単位 100）
材質 鉄

【形式】ATO-29

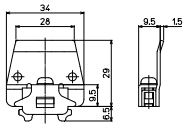

標準価格 68円
（税抜・販売単位 50）
材質 鉄

【形式】ATO-1

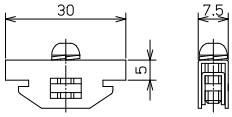

標準価格 53円
（税抜・販売単位 100）
材質 鉄

【形式】CT-U

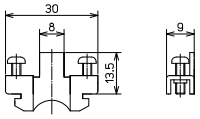

標準価格 40円
（税抜・販売単位 100）
材質 鉄

【適合表】

適合端子台	適合レール	止め金具形式
PTU-10～80	DAV、DAS	HDV-1
FPS-10～20H、FPS-30～100、PTU-100、JT-20、JT-40	DAV、DAS	HDV-2
PTU-10～80	DAV、DAS	GTY13
FPS-10～20H、PTU-40～100、JT-10～20	DAV、DAS	GTY18
AT-10～15L、AT-20～150	AS、DAS	CT-H
AT-200～600	AS	ATO-29
AT-10～15L、AT-20～60	AS、DAS	ATO-1
AT-10～60	AS、DAS	CT-U

※端子台青文字は標準組み合わせとなります。

絶縁被覆無し、フリーカッティングタイプ

RoHS Compliant

任意のP数にカットしてご使用頂けます。ニッパーでカットするか
上下の折り曲げを2～3回繰り返すことで簡単に切断可能です。

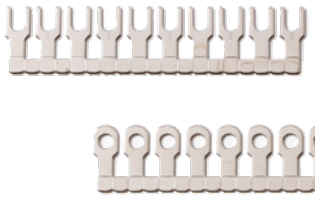

仕様　耐電圧/AC1500V　1分間
材質　端子部：黄銅（Niメッキ）
　　（SB14-□は銅合金Niメッキ）

SBタイプ（各ピッチY形端子形状）

【注文形式】

SB□-□
- 極数
- 呼称

【寸法図】

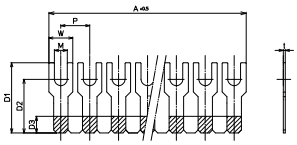

【寸法表】

寸法単位(mm)

呼称	P	形式名	極数	A	共通寸法		適合端子台	定格通電電流	販売単位	標準価格(税抜)
7A	7㎜	SB7A-2	2	12.7	W:5.7 M:3.2	t:0.6 D1:21 D2:16.7 D3:4	FPS-10 PTU-10	15A	50	22円
		-4	4	26.7					50	43円
		-6	6	40.7					50	63円
		-8	8	54.7					50	85円
		-10	10	68.7					50	106円
		-50	50	348.7					50	501円
8A	8㎜	SB8A-2	2	14.5	W:6.5 M:3.7	t:0.6 D1:21 D2:16.7 D3:4	AT-10 FPS-20 PTU-20	20A	50	22円
		-4	4	30.5					50	43円
		-6	6	46.5					50	63円
		-8	8	62.5					50	85円
		-10	10	78.5					50	106円
		-50	50	398.5					50	580円
9.5	9.5㎜	SB9.5-2	2	17.4	W:7.9 M:3.7	t:0.6 D1:21 D2:16.7 D3:4	FPS-20H	20A	50	28円
		-10	10	93.4					50	110円
		-40	40	378.4					50	431円
10	10㎜	SB10-2	2	18.2	W:8.2 M:4.3	t:0.6 D1:23.2 D2:18.5 D3:6	FPS-30 PTU-30 AT-15L	25A	50	28円
		-4	4	38.2					50	53円
		-10	10	98.2					50	112円
		-20	20	198.2					50	224円
11	11㎜	SB11-2	2	20	W:9 M:4.3	t:0.6 D1:23.2 D2:18.5 D3:6	FPS-40 PTU-40 AT-20	25A	50	31円
		-4	4	42					50	59円
		-10	10	108					50	121円
		-20	20	218					50	230円
14	14㎜	SB14-2	2	26	W:12 M:5.4	t:0.8 D1:28 D2:22 D3:8	FPS-50 AT-30 FPS-80 PTU-80	40A	50	48円
		-4	4	54					50	94円
		-10	10	138					50	155円
		-20	20	278					50	316円

SBRタイプ（各ピッチ丸形端子形状）

【注文形式】

SBR□-□
- 極数
- 呼称

【寸法図】

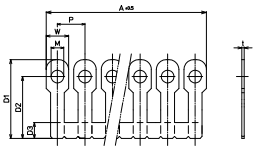

【寸法表】

寸法単位(mm)

呼称	P	形式名	極数	A	共通寸法		適合端子台	定格通電電流	販売単位	標準価格(税抜)
7A	7㎜	SBR7A-2	2	12.7	W:5.5 M:3.2	t:0.6 D1:20 D2:15.7 D3:4	FPS-10 PTU-10	15A	50	25円
		-10	10	68.7					50	106円
		-50	50	348.7					50	501円
8A	8㎜	SBR8A-2	2	14.5	W:6.5 M:3.8	t:0.6 D1:20 D2:15.7 D3:4	AT-10 FPS-20 PTU-20	20A	50	25円
		-10	10	78.5					50	106円
		-50	50	398.5					50	581円
9.5	9.5㎜	SBR9.5-2	2	17.4	W:7.9 M:3.7	t:0.6 D1:21 D2:16.7 D3:4	FPS-20H	20A	50	28円
		-10	10	93.4					50	110円
		-40	40	378.4					50	431円
10	10㎜	SBR10-2	2	18.2	W:8.2 M:4.3	t:0.6 D1:23.2 D2:18.5 D3:6	AT-15L FPS-30 PTU-30	25A	50	28円
		-4	4	38.2					50	53円
		-10	10	98.2					50	112円
		-20	20	198.2					50	222円

アクセサリー（FPS、PTU、JT、ATシリーズ）

絶縁被覆付、3つのカラーバリエーション

RoHS Compliant

安全性に配慮した絶縁被覆付です。
黒、黄緑、橙の3色を揃えておりますので、用途に応じた使い分けが可能です。

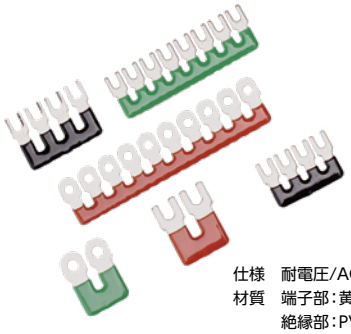

仕様　耐電圧/AC1500V　1分間
材質　端子部：黄銅（Niメッキ）
　　絶縁部：PVC
　　（□B14-□は銅合金Niメッキ）

□Bタイプ（各ピッチY端子形状）

【注文形式】

□B□-□
- 極数
- 呼称

B=黒（標準）
G=黄緑
O=橙

【寸法図】

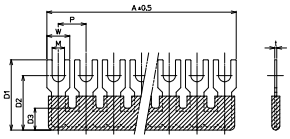

【寸法表】

寸法単位(mm)

呼称	P	形式名	極数	A	共通寸法	適合端子台	定格通電電流	販売単位	標準価格(税抜)
7A	7mm	□B7A-2	2	12.7	W:5.7 M:3.2 t:0.6 D1:22 D2:17.7 D3:5	FPS-10 PTU-10	15A	50	38円
		-4	4	26.7				50	72円
		-6	6	40.7				50	100円
		-8	8	54.7				50	132円
		-10	10	68.7				50	167円
		-50	50	348.7				50	891円
8A	8mm	□B8A-2	2	14.5	W:6.5 M:3.7 t:0.6 D1:22 D2:17.7 D3:5	AT-10 FPS-20 PTU-20	20A	50	81円
		-4	4	30.5				50	106円
		-6	6	46.5				50	132円
		-8	8	62.5				50	161円
		-10	10	78.5				50	173円
		-50	50	398.5				50	926円
9.5	9.5mm	□B9.5-2	2	17.4	W:7.9 M:3.7 t:0.6 D1:22 D2:17.7 D3:5	FPS-20H	20A	50	83円
		-4	4	36.4				50	110円
		-6	6	55.4				50	165円
		-8	8	74.4				50	205円
		-10	10	93.4				50	227円
		-40	40	378.4				50	897円
10	10mm	□B10-2	2	18.2	W:8.2 M:4.3 t:0.6 D1:23.7 D2:19 D3:7	FPS-30 PTU-30 AT-15L	25A	50	82円
		-4	4	38.2				50	112円
		-10	10	98.2				50	178円
11	11mm	□B11-2	2	20	W:9 M:4.3 t:0.6 D1:23.7 D2:19 D3:7.5	FPS-40 PTU-40 AT-20	25A	50	89円
		-4	4	42				50	121円
		-10	10	108				50	184円
14	14mm	□B14-2	2	26	W:12 M:5.4 t:0.8 D1:28.5 D2:22.5 D3:8.5	FPS-50 FPS-80 PTU-80 AT-30	40A	50	84円
		-4	4	54				50	173円
		-10	10	138				50	288円

□BRタイプ（各ピッチ丸形端子形状）

【注文形式】

□BR□-□
- 極数
- 呼称

B=黒（標準）
G=黄緑
O=橙

【寸法図】

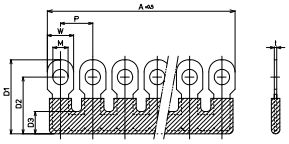

【寸法表】

寸法単位(mm)

呼称	P	形式名	極数	A	共通寸法	適合端子台	定格通電電流	販売単位	標準価格(税抜)
7A	7mm	□BR7A-2	2	12.7	W:5.5 M:3.2 t:0.6 D1:21 D2:16.7 D3:5	FPS-10 PTU-10	15A	50	81円
		-4	4	26.7				50	106円
		-6	6	40.7				50	132円
		-8	8	54.7				50	161円
		-10	10	68.7				50	173円
		-50	50	348.7				50	811円
8A	8mm	□BR8A-2	2	14.5	W:6.5 M:3.8 t:0.6 D1:21 D2:16.7 D3:5	AT-10 PTU-10 FPS-20 PTU-20	20A	50	81円
		-4	4	30.5				50	106円
		-6	6	46.5				50	133円
		-8	8	62.5				50	161円
		-10	10	78.5				50	173円
		-50	50	398.5				50	926円
9.5	9.5mm	□BR9.5-2	2	17.4	W:7.9 M:3.7 t:0.6 D1:22 D2:17.7 D3:5	FPS-20H	20A	50	83円
		-4	4	36.4				50	110円
		-6	6	55.4				50	165円
		-8	8	74.4				50	161円
		-10	10	93.4				50	227円
		-40	40	378.4				50	897円
10	10mm	□BR10-2	2	18.2	W:8.2 M:4.3 t:0.6 D1:24.2 D2:19.5 D3:7	AT-15L ATJ-20 PTU-30	25A	50	83円
		-4	4	38.2				50	112円
		-10	10	98.2				50	177円

BB8-Jタイプ（8mmピッチ1極跳びY端子形状）

【注文形式】

BB8-□J
- 呼称

【寸法図】

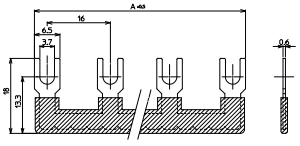

【寸法表】

寸法単位(mm)

極数	A	適合端子台	定格通電電流	販売単位	標準価格(税抜)
2	23	AT-10	20A	50	81円
4	55			50	167円
10	151			50	408円
20	311			50	742円

PT-SSシリーズ

IEC35レール

TÜVRheinland RoHS Compliant

定格絶縁電圧AC DC800V
定格通電電流15A～20A

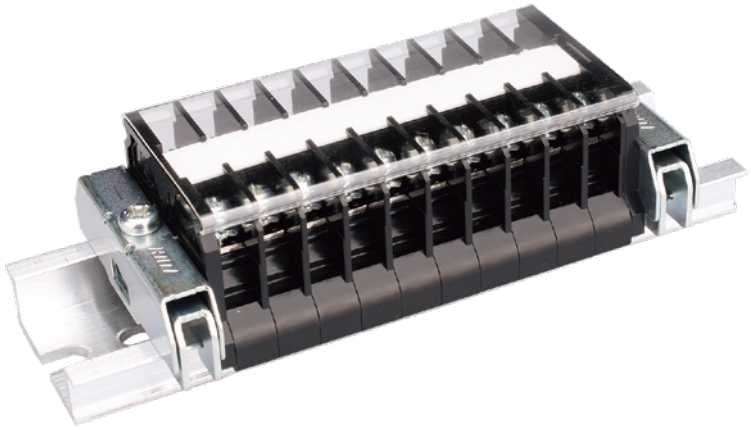

PT-SSシリーズの二段端子台はP263へ

【特長】

- サポートスクリュー搭載により作業性大幅アップ
- Y型圧着端子をご使用の場合は、挿入後締め付けるだけで完了
- IEC35㎜レール(DIN35㎜レール)に装着可能
- 本体、側板はUL規格認定樹脂の採用により高難燃性(UL94V-0)
- 工具なしで中間板の追加取付け・取外しが可能

【一般仕様】

標準使用状態	周囲温度　−25℃～+60℃ (氷結又は、結露しないこと) 相対湿度 45～85%
保存温度	−40℃～+105℃
温度上昇	導電金具の温度上昇値35℃以下
絶縁抵抗	各充電部相互間及び各充電部と取付金属板間で200MΩ以上 (DC500Vメガにて)
商用周波耐電圧	3000V/1分間
準拠規格	JIS C 8201-7-1 NECA C 2811(旧JIS C 2811)

【材質】

本体	変性PPE(黒)　　UL94V-0
導電板	黄銅(Niメッキ)
端子ネジ	鉄(Znメッキ　三価クロメート)
側板	変性PPE(黒)　　UL94V-0
カバー	PC(透明)　　UL94V-0
記名板	PVC(白)

特長

【定格】

形式 / 項目	PT-SS10	PT-SS20
定格絶縁電圧	AC DC800V	
定格通電電流	15A	20A
適合電線	1.25㎟	2㎟
接続可能電線及び最大電流	0.75㎟−11A 1.25㎟−15A	0.75㎟−11A 1.25㎟−15A 2㎟−20A
端子ネジ	M3×9.8L ±サポートスクリュー	M3.5×9.8L ±サポートスクリュー
締付トルク	0.5〜1.2N･m	0.8〜1.4N･m

【海外規格認定品としての定格】

耐電圧：2500V/1分間
周囲温度：−25℃〜+60℃

形式	海外規格仕様	定格絶縁電圧(V)	定格通電電流(A)	適合電線：(AWG)より線	認証番号
PT-SS10	TÜV仕様定格	AC DC600	15	20〜16	R50110174
PT-SS20	TÜV仕様定格	AC DC600	20	20〜14	R50110174

※上記はいずれもより線使用、圧着端子接続による値です。ご使用の際は、圧着端子、及びケーブルはそれぞれ規格認定品をご使用ください。

【内部構造】

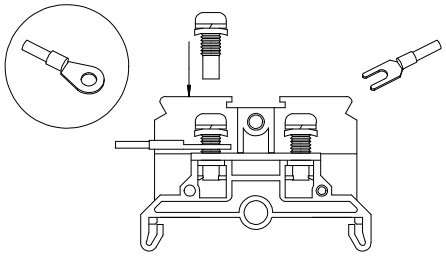

● サポートスクリュー搭載

サポートスクリューは、ネジが導電板に緩めた状態で保持される構造となっており、Y型端子をご使用される場合は、締付作業のみで完了します。また部品の点数が少なくローコストな上に作業時間を大幅に減らすことができます。

【レールへの取付け取外し方】

● 中間板取付け方法

一括でセットできる極数は1P〜10Pまでです。

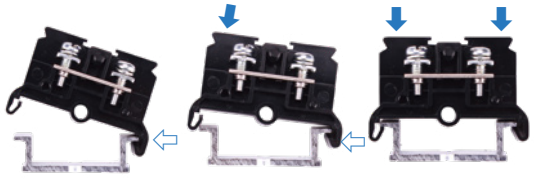

⇦箇所に片方の足を傾けてレールに引っ掛ける。

⇦方向に押し付けながら⬇方向に押さえ込む。

⬇方向に完全に押さえ込みセット完了。

● 中間板取外し方法

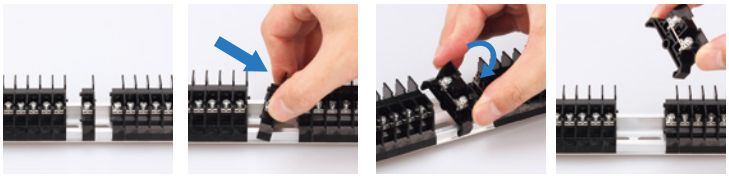

①連結されている端子を1Pずつ横にずらす。

②1Pを斜めに傾ける。

③片側のレールへ押すようにして取りはずす。

④取外し完了。

PT-SS10 M3 / 1.25㎟, 15A

IEC35レール



質量 約6g
標準価格 37円 / 個
(税抜・販売単位:100)

【寸法図】

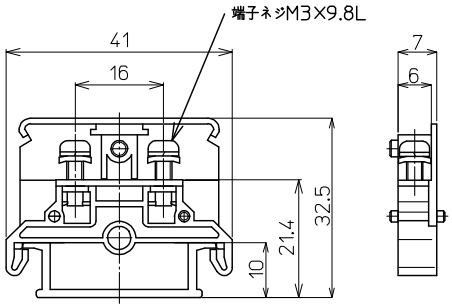

【一般仕様】

電線サイズ/定格通電電流	0.75㎟−11A/1.25㎟−15A
定格絶縁電圧	AC DC800V
端子ネジ	M3×9.8L ±サポートスクリュー
締付トルク	0.5〜1.2N·m

適合圧着端子

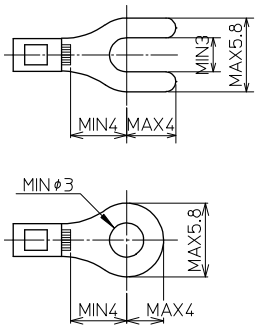

【海外規格仕様】

	TÜV認定仕様
電線サイズ	AWG20〜16(より線)
定格絶縁電圧	AC DC600V
定格通電電流	15A

適合アクセサリー



質量 約2g
【側板】
PSL-1
標準価格:26円(税抜)
販売単位:100個

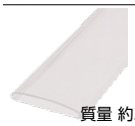

質量 約31g
【カバー】(1m)
CA-34
標準価格:489円(税抜)
販売単位:20個



質量 約9g
【記名板】
(0.5t×10W×1200L)
AM-10
標準価格:59円(税抜)
販売単位:50本

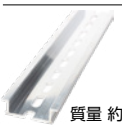

質量 約191g
【レール】(1m)
DAV4-1000
標準価格:736円(税抜)
販売単位:100本



質量 約16g
【止め金具】
HDV-1
標準価格:53円(税抜)
販売単位:100個

※詳細はP280参照

適合ショートバー



※詳細はP282参照

レール式 組端子台 〈組立完成品〉

【注文形式】

PTL-SS10-□P

極数



標準価格(P×53円)+236円
(税抜・販売単位:1)

【寸法図】

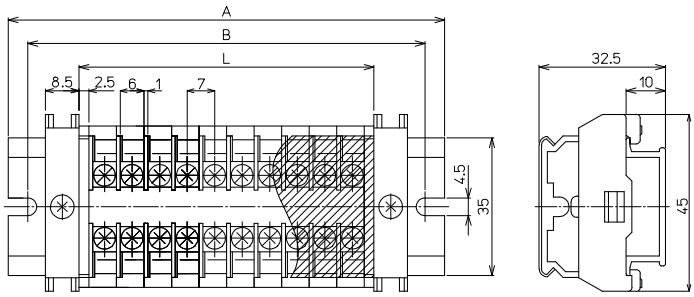

【寸法表】

※レール寸法はP446参照

極数P	1	2	3	4	5	6	7	8	9	10	11	12	13	14	15
端子台全長L	12	19	26	33	40	47	54	61	68	75	82	89	96	103	110
レール全長A	60	60	60	80	80	80	100	100	100	120	120	140	140	140	160
取付ピッチB	50	50	50	70	70	70	90	90	90	110	110	130	130	130	150

極数P	16	17	18	19	20	21	22	23	24	25	26	27	28	29	30
端子台全長L	117	124	131	138	145	152	159	166	173	180	187	194	201	208	215
レール全長A	160	160	180	180	180	200	200	200	220	220	220	240	240	240	260
取付ピッチB	150	150	170	170	170	190	190	190	210	210	210	230	230	230	250

端子台全長 L = 端子幅(7㎜)× 極数(P)+ 側板2枚(5㎜)
記名板の長さ = 端子幅(7㎜) × 極数(P)+1.5㎜ / カバーの長さ = 端子幅(7㎜) × 極数(P) + 4㎜

【構成部品】

中間板	PT-SS10
側板	PSL-1
カバー	CA-34
記名板	AM-10
レール	DAV4
止め金具	HDV-1

PT-SS20 M3.5 / 2㎟, 20A

IEC35レール



質量 約7g
標準価格 40円 / 個
(税抜・販売単位:100)

【寸法図】

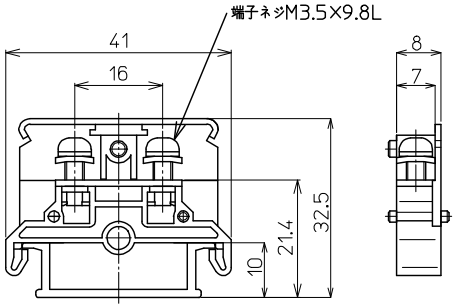

【一般仕様】

電線サイズ/定格通電電流	0.75㎟−11A/1.25㎟−15A/2㎟−20A
定格絶縁電圧	AC DC800V
端子ネジ	M3.5×9.8L ±サポートスクリュー
締付トルク	0.8〜1.4N·m

【海外規格仕様】

	TÜV認定仕様
電線サイズ	AWG20〜14(より線)
定格絶縁電圧	AC DC600V
定格通電電流	20A

適合圧着端子

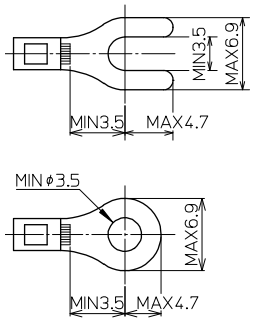

適合アクセサリー



【側板】
PSL-1
標準価格:26円(税抜)
販売単位:100個
質量 約2g

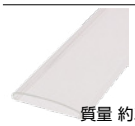

【カバー】(1m)
CA-34
標準価格:489円(税抜)
販売単位:20個
質量 約31g



【記名板】
(0.5t×10W×1200L)
AM-10
標準価格:59円(税抜)
販売単位:50本
質量 約9g

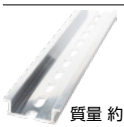

【レール】(1m)
DAV4-1000
標準価格:736円(税抜)
販売単位:100本
質量 約191g

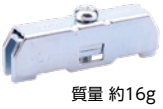

【止め金具】
HDV-1
標準価格:53円(税抜)
販売単位:100個
質量 約16g

※詳細はP280参照

適合ショートバー



※詳細はP282参照

レール式 組端子台 〈組立完成品〉

【注文形式】

PTL-SS20-□P

極数

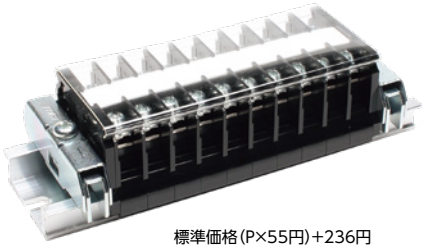

標準価格(P×55円)+236円
(税抜・販売単位:1)

【構成部品】

中間板	PT-SS20
側板	PSL-1
カバー	CA-34
記名板	AM-10
レール	DAV4
止め金具	HDV-1

【寸法図】

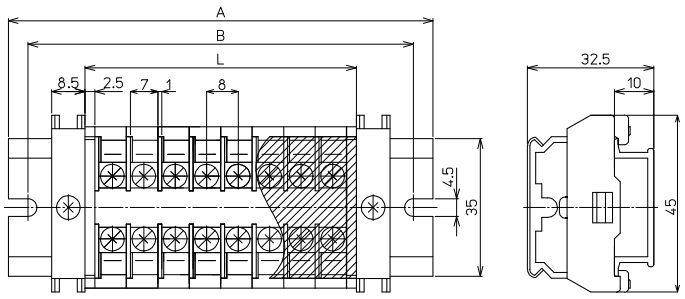

【寸法表】

※レール寸法はP446参照

極数P	1	2	3	4	5	6	7	8	9	10	11	12	13	14	15
端子台全長L	13	21	29	37	45	53	61	69	77	85	93	101	109	117	125
レール全長A	60	60	80	80	80	100	100	120	120	120	140	140	160	160	160
取付ピッチB	50	50	70	70	70	90	90	110	110	110	130	130	150	150	150

極数P	16	17	18	19	20	21	22	23	24	25	26	27	28	29	30
端子台全長L	133	141	149	157	165	173	181	189	197	205	213	221	229	237	245
レール全長A	180	180	200	200	200	220	220	240	240	240	260	260	280	280	280
取付ピッチB	170	170	190	190	190	210	210	230	230	230	250	250	270	270	270

端子台全長 L = 端子幅(8㎜)× 極数(P)+ 側板2枚(5㎜)
記名板の長さ = 端子幅(8㎜) × 極数(P)+1.5㎜ / カバーの長さ = 端子幅(8㎜) × 極数(P) + 4㎜

PTシリーズ

セルフアップ　IEC35レール　直付け

定格絶縁電圧AC DC300V～1000V
定格通電電流16A～600A

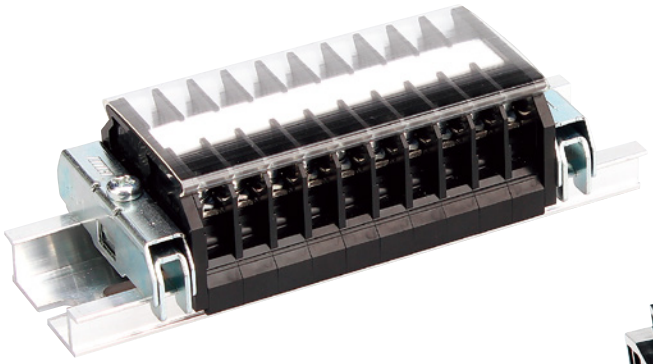

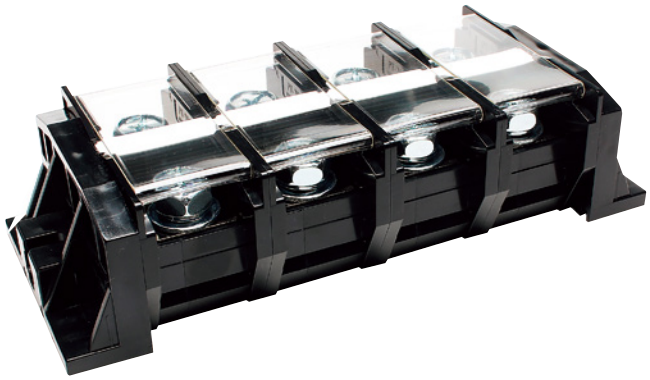

【特長】

- IEC35㎜レール(DIN35㎜レール)に装着可能
- PT-200からは直取付型組端子仕様も用意
- 本体、側板はUL規格認定樹脂の採用により高難燃性(UL94V-0)
- 工具なしで中間板の追加取付け・取外しが可能(PT-200～PT-600を除く)

【一般仕様】

標準使用状態	周囲温度　−25℃～+60℃ (氷結又は、結露しないこと) 相対湿度 45～85%
保存温度	−40℃～+105℃
温度上昇	導電金具の温度上昇値35℃以下
絶縁抵抗	各充電部相互間及び各充電部と取付金属板間で200MΩ以上 (DC500Vメガにて)
商用周波耐電圧	3000V/1分間(PT-10～PT-150) 5000V/1分間(PT-200～PT-600)
準拠規格	JIS C 8201-7-1 NECA C 2811(旧JIS C 2811)

【材質】

本体	変性PPE(黒)　　UL94V-0
導電板	黄銅(Niメッキ)
端子ネジ	鉄(Znメッキ　三価クロメート)
側板	変性PPE(黒)　　UL94V-0
カバー	PC(透明)　　UL94V-0
記名板	PVC(白)

特長

【定格】

項目＼形式	PT-10	PT-20	PT-20H	PT-30	PT-40	PT-50	PT-80
定格絶縁電圧	AC DC800V			AC DC1000V			
定格通電電流	16A	22A	22A	30A	40A	50A	75A
適合電線	1.25㎟	2㎟	2㎟	3.5㎟	5.5㎟	8㎟	14㎟
接続可能電線及び最大電流	0.75㎟−11A 1.25㎟−16A	1.25㎟−16A 2㎟−22A	1.25㎟−16A 2㎟−22A	1.25㎟−15A 2㎟−22A 3.5㎟−30A	3.5㎟−30A 5.5㎟−40A	5.5㎟−40A 8㎟−50A	5.5㎟−40A 8㎟−50A 14㎟−75A
端子ネジ	M3×8L ±フリー端子SP付	M3.5×8L ±フリー端子SP付	M3.5×8L ±フリー端子SP付	M4×10L ±フリー端子SP付	M4×10L ±フリー端子SP付	M5×10L ±フリー端子SP付	M5×12L ±フリー端子SP付
締付トルク	0.5〜1.2N·m	0.8〜1.4N·m	0.8〜1.4N·m	1.2〜1.8N·m	1.2〜1.8N·m	2.0〜3.0N·m	2.0〜3.0N·m

項目＼形式	PT-90	PT-100	PT-150	PT-200	PT-300	PT-400	PT-600
定格絶縁電圧	AC DC1000V						
定格通電電流	95A	132A	175A	240A	310A	400A	600A
適合電線	22㎟	60㎟	60㎟	100㎟	150㎟	200㎟	325㎟
接続可能電線及び最大電流	14㎟−75A 22㎟−95A	14㎟−75A 22㎟−95A 38㎟−132A 60㎟−132A	22㎟− 95A 38㎟−132A 60㎟−175A	38㎟−132A 60㎟−175A 100㎟−240A	60㎟−175A 100㎟−240A 150㎟−310A	100㎟−240A 150㎟−310A 200㎟−400A	150㎟−310A 200㎟−400A 325㎟−600A
端子ネジ	M6×14L ±フリー端子SP付	M8×16L ±六角ボルトSP,PW付	M8×16L ±六角ボルトSP,PW付	M10×20L ±六角ボルトSP,PW付	M10×25L ±六角ボルトSP,PW付	M12×30L ±六角ボルトSP,PW付	M16×35L 六角ボルトSW,PW付
締付トルク	2.5〜3.7N·m	6.0〜9.0N·m	6.0〜9.0N·m	10.0〜14.7N·m	10.0〜14.7N·m	14.0〜20.6N·m	25.0〜37.3N·m

【海外規格認定品としての定格】

耐電圧：2200V/1分間
周囲温度：−25℃〜+60℃
ファイルNo.LR109308
ファイルNo.E113585

形式	海外規格仕様	定格絶縁電圧(V)	定格通電電流(A)	適合電線：(AWG)より線	ファイルNo.及び認証番号
PT-10	UL/cUL仕様定格	AC DC300	15	20〜16	上記ファイルNo.参照
	TÜV仕様定格	AC DC600	16	20〜16	R50110180
PT-20	UL、CSA仕様定格	AC DC600	20	20〜14	上記ファイルNo.参照
	TÜV仕様定格		22	20〜14	R50110180
PT-20H	UL/cUL仕様定格	AC DC300	22	20〜14	上記ファイルNo.参照
	TÜV仕様定格	AC DC600	22	20〜14	R50110180
PT-30	UL、CSA仕様定格	AC DC600	30	18〜12	上記ファイルNo.参照
	TÜV仕様定格		30	18〜12	R50110180
PT-40	UL、CSA仕様定格	AC DC600	40	18〜10	上記ファイルNo.参照
	TÜV仕様定格		40	18〜10	R50110180
PT-50	UL/cUL仕様定格	AC DC600	50	16〜8	上記ファイルNo.参照
	TÜV仕様定格		50	16〜8	R50110180
PT-80	UL、CSA仕様定格	AC DC600	75	10〜6	上記ファイルNo.参照
	TÜV仕様定格		75	12〜6	J50110176
PT-90	UL、CSA仕様定格	AC DC600	95	8〜4	上記ファイルNo.参照
	TÜV仕様定格		95	10〜4	J50110176
PT-100	UL/cUL仕様定格	AC DC600	125	6〜1/0	上記ファイルNo.参照
	TÜV仕様定格		132	8〜1/0	J50110176
PT-150	UL、CSA仕様定格	AC DC600	150	4〜2/0	上記ファイルNo.参照
	TÜV仕様定格		160	6〜2/0	J50110176
PT-200	UL、CSA仕様定格	AC DC600	200	2〜4/0	上記ファイルNo.参照
	TÜV仕様定格		200	2〜250	J50110176
PT-300	UL、CSA仕様定格	AC DC600	300	2/0〜300(MCM)	上記ファイルNo.参照
	TÜV仕様定格		300	1/0〜300(MCM)	J50110176
PT-400	UL、CSA仕様定格	AC DC600	400	4/0〜350(MCM)	上記ファイルNo.参照
	TÜV仕様定格		400	3/0〜500(MCM)	J50110176
PT-600	UL、CSA仕様定格	AC DC600	550	300〜600(MCM)	上記ファイルNo.参照
	TÜV仕様定格		600	250〜600(MCM)	J50110176

※上記はいずれもより線使用、圧着端子接続による値です。ご使用の際は、圧着端子、及びケーブルはそれぞれ規格認定品をご使用ください。

【レールへの取付け取外し方】

● 中間板取付け方法

一括でセットできる極数は1P〜10Pまでです。

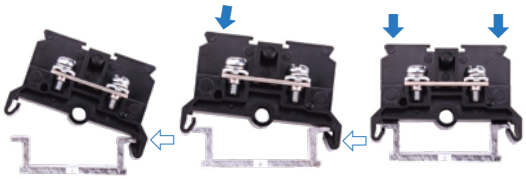

⇦箇所に片方の足を傾けてレールに引っ掛ける。⇦方向に押し付けながら⬇方向に押さえ込む。⬇方向に完全に押さえ込みセット完了。

● 中間板取外し方法

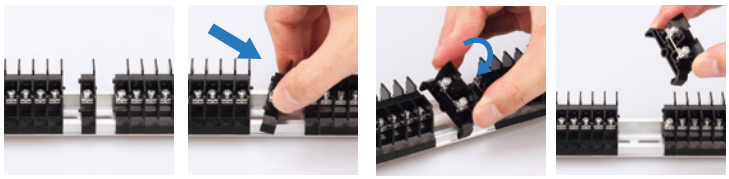

①連結されている端子を1Pずつ横にずらす。
②1Pを斜めに傾ける。
③片側のレールへ押すようにして取りはずす。
④取外し完了。

PT-10 M3 / 1.25㎟, 16A

セルフアップ　IEC35レール

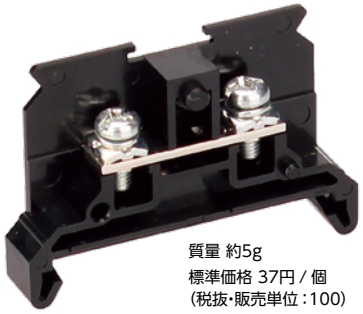

質量 約5g
標準価格 37円 / 個
(税抜･販売単位：100)

【寸法図】

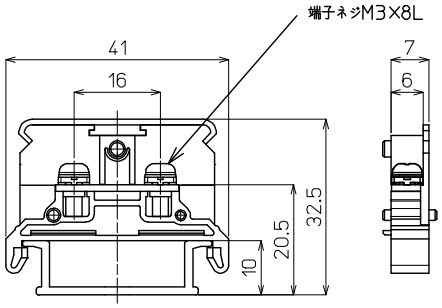

【一般仕様】

電線サイズ/定格通電電流	0.75㎟−11A/1.25㎟−16A
定格絶縁電圧	AC DC800V
端子ネジ	M3×8L ±フリー端子SP付
締付トルク	0.5～1.2N･m

【海外規格仕様】

	UL/cUL認定仕様	TÜV認定仕様
電線サイズ	AWG20～16(より線)	AWG20～16(より線)
定格絶縁電圧	AC DC300V	AC DC600V
定格通電電流	15A	16A

適合圧着端子

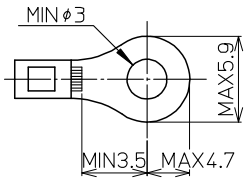

適合アクセサリー



【側板】
PT-10L2
標準価格：24円(税抜)
販売単位：100個
質量 約2g

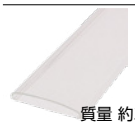

【カバー】(1m)
CA-34
標準価格：489円(税抜)
販売単位：20個
質量 約31g



【記名板】
(0.5t×10W×1200L)
AM-10
標準価格：59円(税抜)
販売単位：50本
質量 約9g

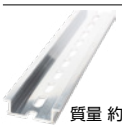

【レール】(1m)
DAV4-1000
標準価格：736円(税抜)
販売単位：100本
質量 約191g



【止め金具】
HDV-1
標準価格：53円(税抜)
販売単位：100個
質量 約16g

※詳細はP280参照

適合ショートバー



※詳細はP282参照

レール式 組端子台 〈組立完成品〉

【注文形式】

PTL-10-□P

極数

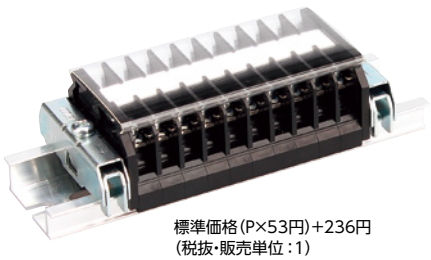

標準価格(P×53円)+236円
(税抜･販売単位：1)

【寸法図】

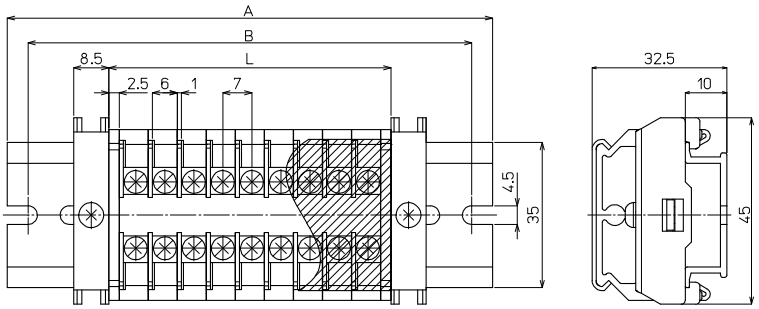

【寸法表】

※レール寸法はP446参照

極数P	1	2	3	4	5	6	7	8	9	10	11	12	13	14	15
端子台全長L	12	19	26	33	40	47	54	61	68	75	82	89	96	103	110
レール全長A	60	60	60	80	80	80	100	100	100	120	120	140	140	140	160
取付ピッチB	50	50	50	70	70	70	90	90	90	110	110	130	130	130	150

極数P	16	17	18	19	20	21	22	23	24	25	26	27	28	29	30
端子台全長L	117	124	131	138	145	152	159	166	173	180	187	194	201	208	215
レール全長A	160	160	180	180	180	200	200	200	220	220	220	240	240	240	260
取付ピッチB	150	150	170	170	170	190	190	190	210	210	210	230	230	230	250

端子台全長 L = 端子幅(7㎜)× 極数(P)+ 側板2枚(5㎜)
記名板の長さ = 端子幅(7㎜)× 極数(P)+0.5㎜ / カバー長さ = 端子幅(7㎜)× 極数(P)+5㎜

【構成部品】

中間板	PT-10
側板	PT-10L2
カバー	CA-34
記名板	AM-10
レール	DAV4
止め金具	HDV-1

PT-20 M3.5 / 2㎟, 22A

セルフアップ　IEC35レール

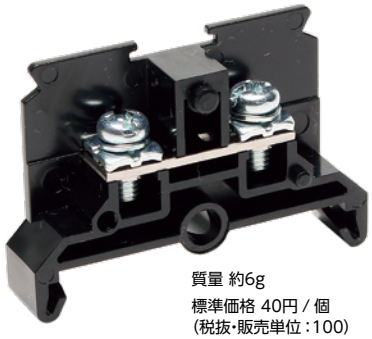

質量 約6g
標準価格 40円 / 個
(税抜・販売単位:100)

【寸法図】

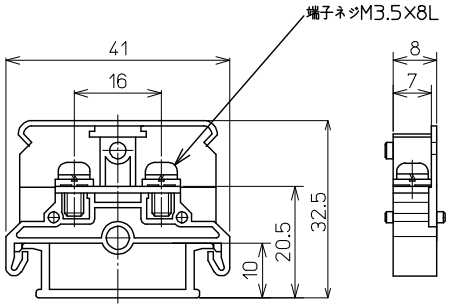

【一般仕様】

電線サイズ/定格通電電流	1.25㎟−16A/2㎟−22A
定格絶縁電圧	AC DC800V
端子ネジ	M3.5×8L ±フリー端子SP付
締付トルク	0.8〜1.4N･m

【海外規格仕様】

	UL/cUL認定仕様	TÜV認定仕様
電線サイズ	AWG20〜14(より線)	AWG20〜14(より線)
定格絶縁電圧	AC DC600V	AC DC600V
定格通電電流	20A	22A

適合圧着端子

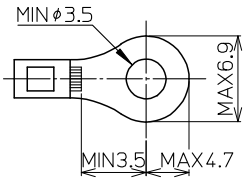

適合アクセサリー



【側板】
PSL-1
標準価格:26円(税抜)
販売単位:100個
質量 約2g

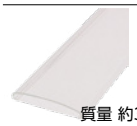

【カバー】(1m)
CA-34
標準価格:489円(税抜)
販売単位:20個
質量 約31g

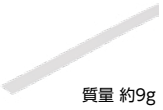

【記名板】
(0.5t×10W×1200L)
AM-10
標準価格:59円(税抜)
販売単位:50本
質量 約9g

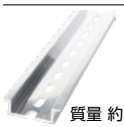

【レール】(1m)
DAV4-1000
標準価格:736円(税抜)
販売単位:100本
質量 約191g

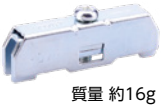

【止め金具】
HDV-1
標準価格:53円(税抜)
販売単位:100個
質量 約16g

※詳細はP280参照

適合ショートバー



※詳細はP282参照

レール式 組端子台 〈組立完成品〉

【注文形式】

PTL-20-□P

極数

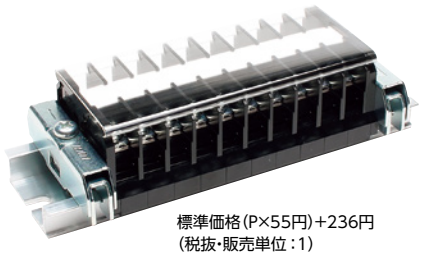

標準価格(P×55円)+236円
(税抜・販売単位:1)

【寸法図】

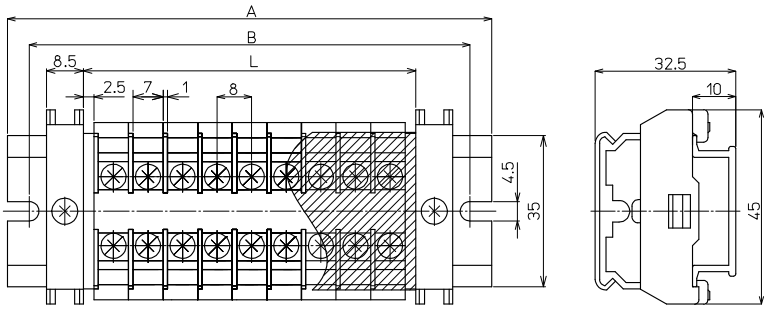

【寸法表】

※レール寸法はP446参照

極数P	1	2	3	4	5	6	7	8	9	10	11	12	13	14	15
端子台全長L	13	21	29	37	45	53	61	69	77	85	93	101	109	117	125
レール全長A	60	60	80	80	80	100	100	120	120	120	140	140	160	160	160
取付ピッチB	50	50	70	70	70	90	90	110	110	110	130	130	150	150	150

極数P	16	17	18	19	20	21	22	23	24	25	26	27	28	29	30
端子台全長L	133	141	149	157	165	173	181	189	197	205	213	221	229	237	245
レール全長A	180	180	200	200	200	220	220	240	240	240	260	260	280	280	280
取付ピッチB	170	170	190	190	190	210	210	230	230	230	250	250	270	270	270

端子台全長 L = 端子幅(8㎜)× 極数(P)+ 側板2枚(5㎜)
記名板の長さ = 端子幅(8㎜)× 極数(P)+1.5㎜ / カバー長さ = 端子幅(8㎜)× 極数(P)+5㎜

【構成部品】

中間板	PT-20
側板	PSL-1
カバー	CA-34
記名板	AM-10
レール	DAV4
止め金具	HDV-1

PT-20H M3.5 / 2㎟, 22A

セルフアップ　IEC35レール



質量 約7g
標準価格 46円 / 個
(税抜・販売単位 :50)

【寸法図】

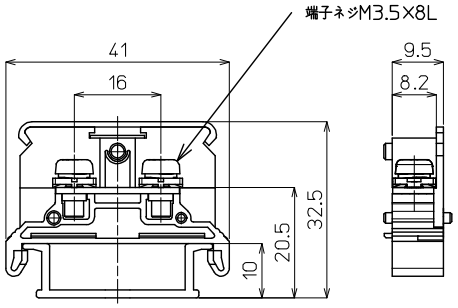

【一般仕様】

電線サイズ/定格通電電流	1.25㎟−16A/2㎟−22A
定格絶縁電圧	AC DC800V
端子ネジ	M3.5×8L ±フリー端子SP付
締付トルク	0.8N·m～1.4N·m

【海外規格仕様】

	UL/cUL認定仕様	TÜV認定仕様
電線サイズ	AWG20～14(より線)	AWG20～14(より線)
定格絶縁電圧	AC DC300V	AC DC600V
定格通電電流	22A	22A

適合圧着端子

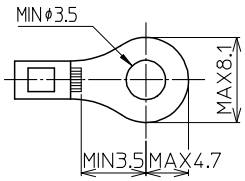

適合アクセサリー



【側板】
PT-20HL2
標準価格: 26円(税抜)
販売単位: 50個
質量 約2g

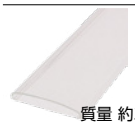

【カバー】(1m)
CA-34
標準価格: 489円(税抜)
販売単位: 20個
質量 約31g



【記名板】
(0.5t×10W×1200L)
AM-10
標準価格: 59円(税抜)
販売単位: 50本
質量 約9g

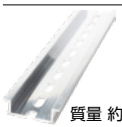

【レール】(1m)
DAV4-1000
標準価格: 736円(税抜)
販売単位: 100本
質量 約191g



【止め金具】
HDV-1
標準価格: 53円(税抜)
販売単位: 100個
質量 約16g

※詳細はP280参照

適合ショートバー

SB9.5-□　SBR9.5-□　BB9.5-□　BBR9.5-□



※詳細はP282参照

レール式 組端子台 〈組立完成品〉

【注文形式】

PTL-20H-□P

極数

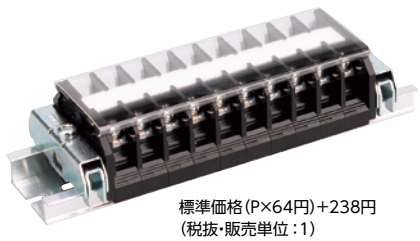

標準価格(P×64円)+238円
(税抜・販売単位 :1)

【寸法図】

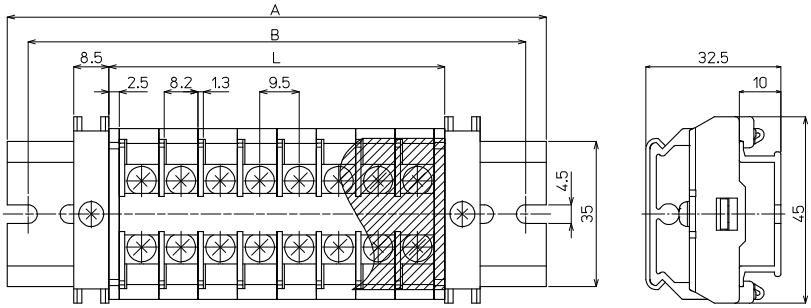

【寸法表】

※レール寸法はP446参照

極数P	1	2	3	4	5	6	7	8	9	10	11	12	13	14	15
端子台全長L	14.5	24	33.5	43	52.5	62	71.5	81	90.5	100	109.5	119	128.5	138	147.5
レール全長A	60	60	80	80	100	100	120	120	140	140	160	160	180	180	180
取付ピッチB	50	50	70	70	90	90	110	110	130	130	150	150	170	170	170

極数P	16	17	18	19	20	21	22	23	24	25	26	27	28	29	30
端子台全長L	157	166.5	176	185.5	195	204.5	214	223.5	233	242.5	252	261.5	271	280.5	290
レール全長A	200	200	220	220	240	240	260	260	280	280	300	300	320	320	340
取付ピッチB	190	190	210	210	230	230	250	250	270	270	290	290	310	310	330

端子台全長 L = 端子幅(9.5㎜)× 極数(P)+ 側板2枚(5㎜)
記名板の長さ = 端子幅(9.5㎜)× 極数(P)+0.5㎜ / カバー長さ = 端子幅(9.5㎜)× 極数(P)+5㎜

【構成部品】

中間板	PT-20H
側板	PT-20HL2
カバー	CA-34
記名板	AM-10
レール	DAV4
止め金具	HDV-1

PT-30 M4 / 3.5㎟, 30A

セルフアップ　IEC35レール



質量 約11g
標準価格 49円 / 個
(税抜・販売単位:100)

【寸法図】

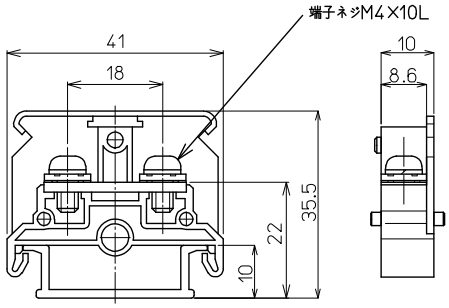

【一般仕様】

電線サイズ/定格通電電流	1.25㎟−15A/2㎟−22A/3.5㎟−30A
定格絶縁電圧	AC DC1000V
端子ネジ	M4×10L ±フリー端子SP付
締付トルク	1.2〜1.8N･m

【海外規格仕様】

	UL、CSA認定仕様	TÜV認定仕様
電線サイズ	AWG18〜12(より線)	AWG18〜12(より線)
定格絶縁電圧	AC DC600V	AC DC600V
定格通電電流	30A	30A

適合圧着端子

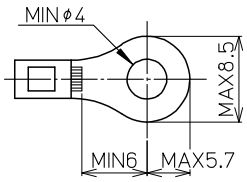

適合アクセサリー



【側板】
PT-30L2
標準価格:26円(税抜)
販売単位:100個
質量 約3g

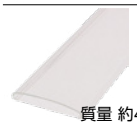

【カバー】(1m)
CA-36
標準価格:506円(税抜)
販売単位:20個
質量 約41g

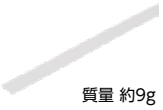

【記名板】
(0.5t×10W×1200L)
AM-10
標準価格:59円(税抜)
販売単位:50本
質量 約9g

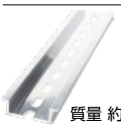

【レール】(1m)
DAV4-1000
標準価格:736円(税抜)
販売単位:100本
質量 約191g

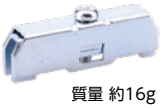

【止め金具】
HDV-1
標準価格:53円(税抜)
販売単位:100個
質量 約16g

※詳細はP280参照

適合ショートバー

SB10-□　SBR10-□　BB10-□　BBR10-□



※詳細はP282参照

レール式 組端子台 〈組立完成品〉

【注文形式】

PTL-30-□P

極数

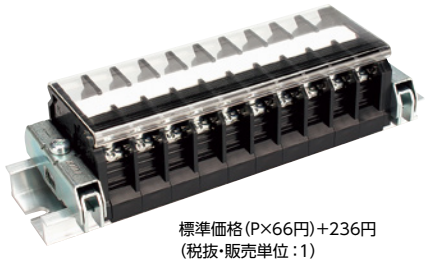

標準価格(P×66円)+236円
(税抜・販売単位:1)

【寸法図】

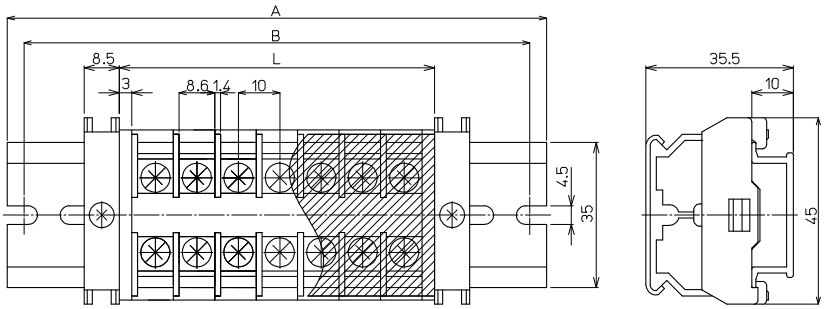

【寸法表】

※レール寸法はP446参照

極数P	1	2	3	4	5	6	7	8	9	10	11	12	13	14	15
端子台全長L	16	26	36	46	56	66	76	86	96	106	116	126	136	146	156
レール全長A	60	60	80	80	100	100	120	120	140	140	160	160	180	180	200
取付ピッチB	50	50	70	70	90	90	110	110	130	130	150	150	170	170	190

極数P	16	17	18	19	20	21	22	23	24	25	26	27	28	29	30
端子台全長L	166	176	186	196	206	216	226	236	246	256	266	276	286	296	306
レール全長A	200	220	220	240	240	260	260	280	280	300	300	320	320	340	340
取付ピッチB	190	210	210	230	230	250	250	270	270	290	290	310	310	330	330

端子台全長 L = 端子幅(10㎜)× 極数(P)+ 側板2枚(6㎜)
記名板の長さ = 端子幅(10㎜)× 極数(P)+1.5㎜ / カバー長さ = 端子幅(10㎜)× 極数(P)+6㎜

【構成部品】

中間板	PT-30
側板	PT-30L2
カバー	CA-36
記名板	AM-10
レール	DAV4
止め金具	HDV-1

PT-40 M4 / 5.5㎟, 40A

セルフアップ　IEC35レール

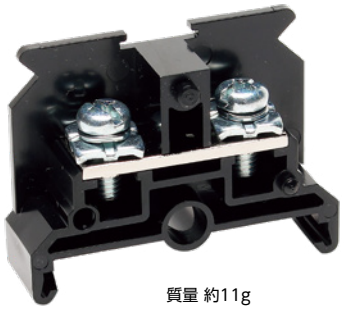

質量 約11g
標準価格 55円 / 個
(税抜･販売単位:100)

【寸法図】

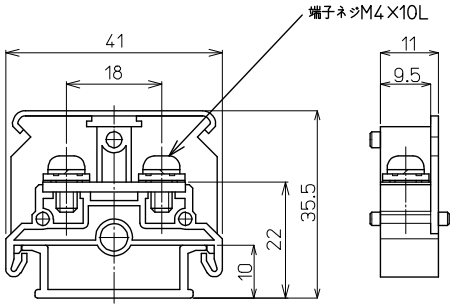

【一般仕様】

電線サイズ/定格通電電流	3.5㎟−30A/5.5㎟−40A
定格絶縁電圧	AC DC1000V
端子ネジ	M4×10L ±フリー端子SP付
締付トルク	1.2〜1.8N･m

【海外規格仕様】

	UL､CSA認定仕様	TÜV認定仕様
電線サイズ	AWG18〜10(より線)	AWG18〜10(より線)
定格絶縁電圧	AC DC600V	AC DC600V
定格通電電流	40A	40A

適合圧着端子

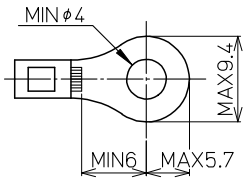

適合アクセサリー



質量 約3g
【側板】
PT-40L2
標準価格：26円(税抜)
販売単位：100個

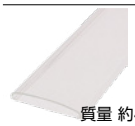

質量 約41g
【カバー】(1m)
CA-36
標準価格：506円(税抜)
販売単位：20個



質量 約9g
【記名板】
(0.5t×10W×1200L)
AM-10
標準価格：59円(税抜)
販売単位：50本

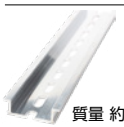

質量 約191g
【レール】(1m)
DAV4-1000
標準価格：736円(税抜)
販売単位：100本



質量 約16g
【止め金具】
HDV-1
標準価格：53円(税抜)
販売単位：100個

※詳細はP280参照

適合ショートバー

SB11-□　BB11-□



※詳細はP282参照

レール式 組端子台 〈組立完成品〉

【注文形式】

PTL-40-□P

極数

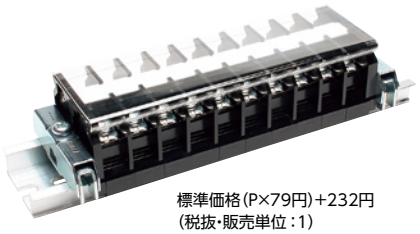

標準価格(P×79円)+232円
(税抜･販売単位:1)

【寸法図】

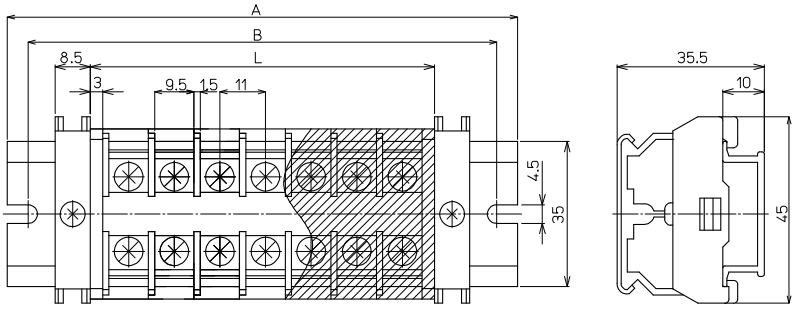

【寸法表】

※レール寸法はP446参照

極数P	1	2	3	4	5	6	7	8	9	10	11	12	13	14	15
端子台全長L	17	28	39	50	61	72	83	94	105	116	127	138	149	160	171
レール全長A	60	60	80	100	100	120	120	140	140	160	160	180	180	200	220
取付ピッチB	50	50	70	90	90	110	110	130	130	150	150	170	170	190	210

極数P	16	17	18	19	20	21	22	23	24	25	26	27	28	29	30
端子台全長L	182	193	204	215	226	237	248	259	270	281	292	303	314	325	336
レール全長A	220	240	240	260	260	280	280	300	320	320	340	340	360	360	380
取付ピッチB	210	230	230	250	250	270	270	290	310	310	330	330	350	350	370

端子台全長 L = 端子幅(11㎜)× 極数(P)+ 側板2枚(6㎜)
記名板の長さ = 端子幅(11㎜)× 極数(P)+1.5㎜ / カバー長さ = 端子幅(11㎜)× 極数(P)+6㎜

【構成部品】

中間板	PT-40
側板	PT-40L2
カバー	CA-36
記名板	AM-10
レール	DAV4
止め金具	HDV-1

PTシリーズ

PT-50 M5 / 8㎟, 50A

セルフアップ　IEC35レール



質量 約19g
標準価格 79円 / 個
(税抜・販売単位:50)

【寸法図】

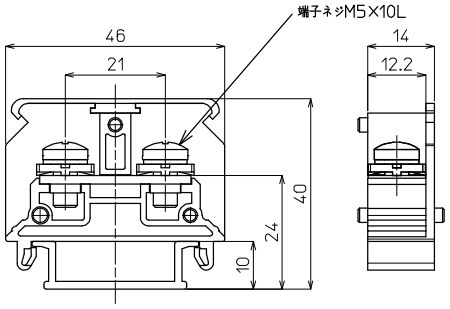

【一般仕様】

電線サイズ/定格通電電流	5.5㎟−40A/8㎟−50A
定格絶縁電圧	AC DC1000V
端子ネジ	M5×10L ±フリー端子SP付
締付トルク	2.0N·m〜3.0N·m

【海外規格仕様】

	UL/cUL認定仕様	TÜV認定仕様
電線サイズ	AWG16〜8(より線)	AWG16〜8(より線)
定格絶縁電圧	AC DC600V	AC DC600V
定格通電電流	50A	50A

適合圧着端子

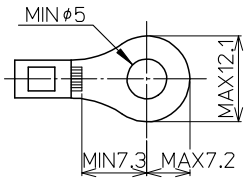

適合アクセサリー



質量 約3g
【側板】
PT-50L2
標準価格:28円(税抜)
販売単位:20個

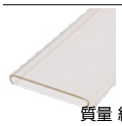

質量 約54g
【カバー】(1m)
CA-40
標準価格:529円(税抜)
販売単位:20個

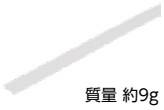

質量 約9g
【記名板】
(0.5t×10W×1200L)
AM-10
標準価格:59円(税抜)
販売単位:50本

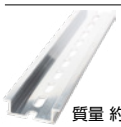

質量 約191g
【レール】(1m)
DAV4-1000
標準価格:736円(税抜)
販売単位:100本



質量 約16g
【止め金具】
HDV-1
標準価格:53円(税抜)
販売単位:100個

※詳細はP280参照

適合ショートバー

SB14-□　BB14-□



※詳細はP282参照

レール式 組端子台 〈組立完成品〉

【注文形式】

PTL-50-□P

極数

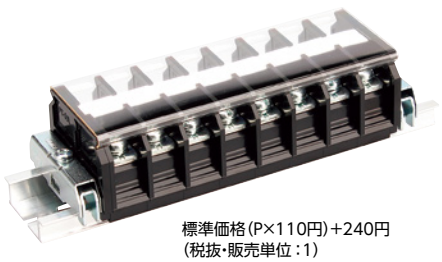

標準価格(P×110円)+240円
(税抜・販売単位:1)

【寸法図】

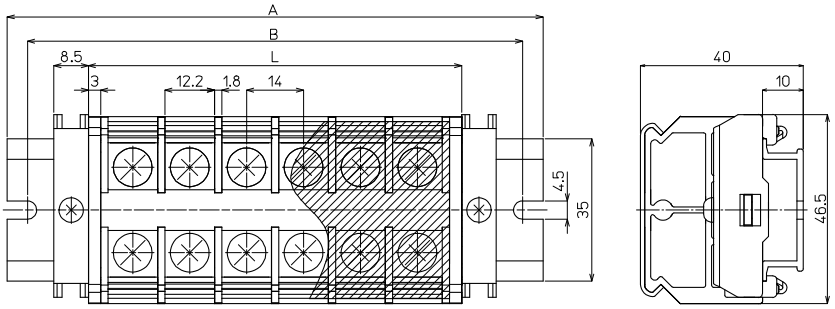

【寸法表】

※レール寸法はP446参照

極数P	1	2	3	4	5	6	7	8	9	10	11	12	13	14	15
端子台全長L	20	34	48	62	76	90	104	118	132	146	160	174	188	202	216
レール全長A	60	80	80	100	120	140	140	160	180	180	200	220	220	240	260
取付ピッチB	50	70	70	90	110	130	130	150	170	170	190	210	210	230	250

極数P	16	17	18	19	20	21	22	23	24	25	26	27	28	29	30
端子台全長L	230	244	258	272	286	300	314	328	342	356	370	384	398	412	426
レール全長A	280	280	300	320	320	340	360	360	380	400	420	420	440	460	460
取付ピッチB	270	270	290	310	310	330	350	350	370	390	410	410	430	450	450

端子台全長 L = 端子幅(14㎜)× 極数(P)+ 側板2枚(6㎜)
記名板の長さ = 端子幅(14㎜)× 極数(P)+0.5㎜ / カバー長さ = 端子幅(14㎜)× 極数(P)+6㎜

【構成部品】

中間板	PT-50
側板	PT-50L2
カバー	CA-40
記名板	AM-10
レール	DAV4
止め金具	HDV-1

PT-80 M5 / 14㎟, 75A

セルフアップ　IEC35レール



質量 約21g
標準価格 86円 / 個
(税抜・販売単位 :50)

【寸法図】

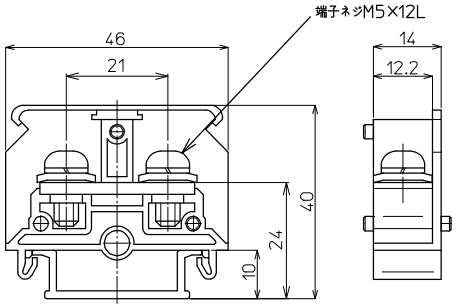

【一般仕様】

電線サイズ/定格通電電流	5.5㎟−40A/8㎟−50A/14㎟−75A
定格絶縁電圧	AC DC1000V
端子ネジ	M5×12L ±フリー端子SP付
締付トルク	2.0〜3.0N･m

【海外規格仕様】

	UL、CSA認定仕様	TÜV認定仕様
電線サイズ	AWG10〜6(より線)	AWG12〜6(より線)
定格絶縁電圧	AC DC600V	AC DC600V
定格通電電流	75A	75A

適合圧着端子

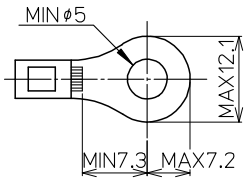

適合アクセサリー



質量 約4g
【側板】
PT-80L
標準価格：31円(税抜)
販売単位：50個

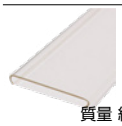

質量 約54g
【カバー】(1m)
CA-40
標準価格：529円(税抜)
販売単位：20個



質量 約9g
【記名板】
(0.5t×10W×1200L)
AM-10
標準価格：59円(税抜)
販売単位：50本

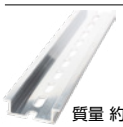

質量 約191g
【レール】(1m)
DAV4-1000
標準価格：736円(税抜)
販売単位：100本



質量 約16g
【止め金具】
HDV-1
標準価格：53円(税抜)
販売単位：100個

※詳細はP280参照

適合ショートバー

SB14-□　BB14-□



※詳細はP282参照

レール式 組端子台 〈組立完成品〉

【注文形式】

PTL-80-□P

極数

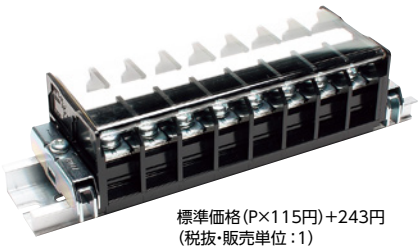

標準価格(P×115円)+243円
(税抜・販売単位 :1)

【寸法図】

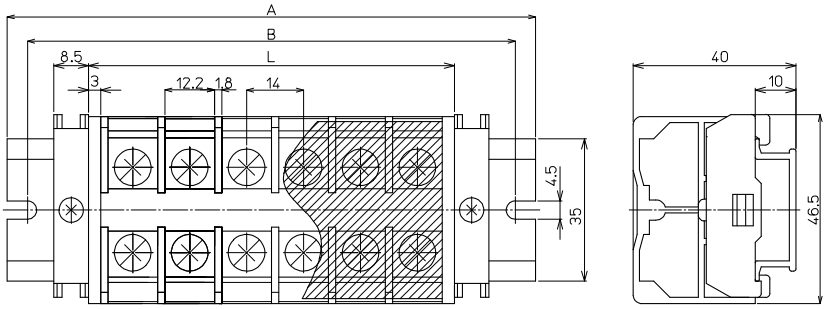

【寸法表】

※レール寸法はP446参照

極数P	1	2	3	4	5	6	7	8	9	10	11	12	13	14	15
端子台全長L	20	34	48	62	76	90	104	118	132	146	160	174	188	202	216
レール全長A	60	80	80	100	120	140	140	160	180	180	200	220	220	240	260
取付ピッチB	50	70	70	90	110	130	130	150	170	170	190	210	210	230	250

極数P	16	17	18	19	20	21	22	23	24	25	26	27	28	29	30
端子台全長L	230	244	258	272	286	300	314	328	342	356	370	384	398	412	426
レール全長A	280	280	300	320	320	340	360	360	380	400	420	420	440	460	460
取付ピッチB	270	270	290	310	310	330	350	350	370	390	410	410	430	450	450

端子台全長 L = 端子幅(14㎜)× 極数(P)+ 側板2枚(6㎜)
記名板の長さ = 端子幅(14㎜)× 極数(P)+1.5㎜ / カバー長さ = 端子幅(14㎜)× 極数(P)+3㎜

【構成部品】

中間板	PT-80
側板	PT-80L
カバー	CA-40
記名板	AM-10
レール	DAV4
止め金具	HDV-1

PT-90 M6 / 22㎟, 95A

セルフアップ　IEC35レール



質量 約39g
標準価格 175円 / 個
(税抜・販売単位：20)

【寸法図】

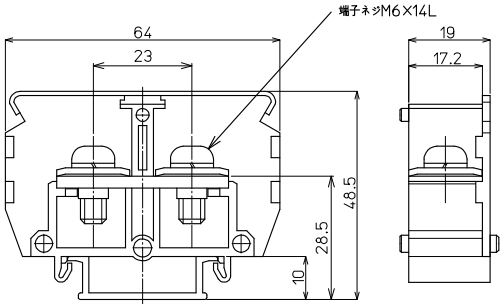

【一般仕様】

電線サイズ/定格通電電流	〈8㎟〉−〈50A〉/14㎟−75A/22㎟−95A
定格絶縁電圧	AC DC1000V
端子ネジ	M6×14L ±フリー端子SP付
締付トルク	2.5〜3.7N･m

※〈　〉圧着端子はJIS規格外8㎟を使用

【海外規格仕様】

	UL、CSA認定仕様	TÜV認定仕様
電線サイズ	AWG8〜4(より線)	AWG10〜4(より線)
定格絶縁電圧	AC DC600V	AC DC600V
定格通電電流	95A	95A

適合圧着端子

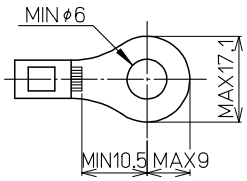

適合アクセサリー



【側板】
PT-90L
標準価格：53円(税抜)
販売単位：20個
質量 約5g

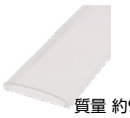

【カバー】(1m)
CA-60
標準価格：817円(税抜)
販売単位：20個
質量 約90g

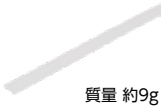

【記名板】
(0.5t×10W×1200L)
AM-10
標準価格：59円(税抜)
販売単位：50本
質量 約9g

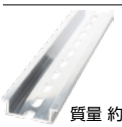

【レール】(1m)
DAV4-1000
標準価格：736円(税抜)
販売単位：100本
質量 約191g



【止め金具】
HDV-1
標準価格：53円(税抜)
販売単位：100個
質量 約16g

※詳細はP280参照

レール式 組端子台〈組立完成品〉

【注文形式】

PTL-90-□P

極数

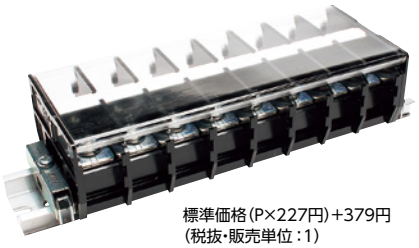

標準価格(P×227円)+379円
(税抜・販売単位：1)

【寸法図】

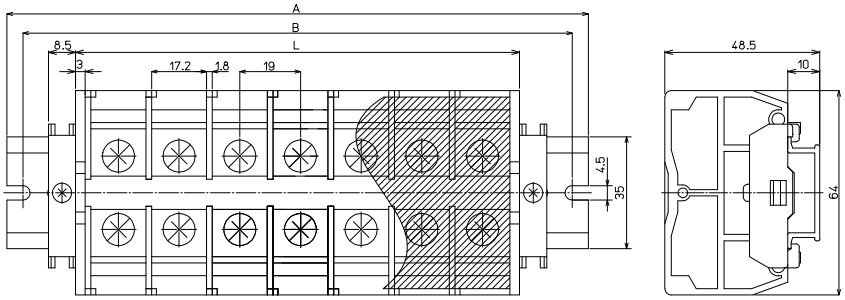

【寸法表】

※レール寸法はP446参照

極数P	1	2	3	4	5	6	7	8	9	10	11	12	13	14	15
端子台全長L	25	44	63	82	101	120	139	158	177	196	215	234	253	272	291
レール全長A	60	80	100	120	140	160	180	200	220	240	260	280	300	320	340
取付ピッチB	50	70	90	110	130	150	170	190	210	230	250	270	290	310	330

極数P	16	17	18	19	20	21	22	23	24	25	26	27	28	29	30
端子台全長L	310	329	348	367	386	405	424	443	462	481	500	519	538	557	576
レール全長A	360	360	380	400	420	440	460	480	500	520	540	560	580	600	620
取付ピッチB	350	350	370	390	410	430	450	470	490	510	530	550	570	590	610

端子台全長 L = 端子幅(19㎜)× 極数(P)+ 側板2枚(6㎜)
記名板の長さ = 端子幅(19㎜)× 極数(P)+1.5㎜ / カバー長さ = 端子幅(19㎜)× 極数(P)+3㎜

【構成部品】

中間板	PT-90
側板	PT-90L
カバー	CA-60
記名板	AM-10
レール	DAV4
止め金具	HDV-1

PT-100 M8 / 60㎟, 132A

セルフアップ　IEC35レール



質量 約73g
標準価格 253円 / 個
(税抜･販売単位 :10)

【寸法図】

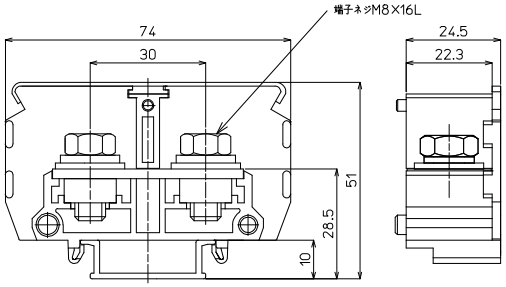

【一般仕様】

電線サイズ/定格通電電流	14㎟−75A/22㎟−95A/38㎟−132A/60㎟−132A
定格絶縁電圧	AC DC1000V
端子ネジ	M8×16L 土六角ボルトSP,PW付
締付トルク	6.0〜9.0N･m

【海外規格仕様】

	UL/cUL認定仕様	TÜV認定仕様
電線サイズ	AWG6〜1/0(より線)	AWG8〜1/0(より線)
定格絶縁電圧	AC DC600V	AC DC600V
定格通電電流	125A	132A

適合圧着端子

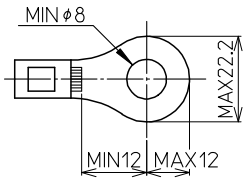

適合アクセサリー



質量 約7g
【側板】
PT-100L
標準価格: 55円(税抜)
販売単位: 10個



質量 約102g
【カバー】(1m)
CA-69
標準価格: 897円(税抜)
販売単位: 20個

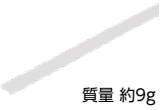

質量 約9g
【記名板】
(0.5t×10W×1200L)
AM-10
標準価格: 59円(税抜)
販売単位: 50本

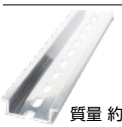

質量 約191g
【レール】(1m)
DAV4-1000
標準価格: 736円(税抜)
販売単位: 100本

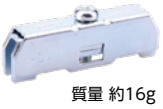

質量 約16g
【止め金具】
HDV-1
標準価格: 53円(税抜)
販売単位: 100個

※詳細はP280参照

レール式 組端子台 〈組立完成品〉

【注文形式】

PTL-100-□P

極数

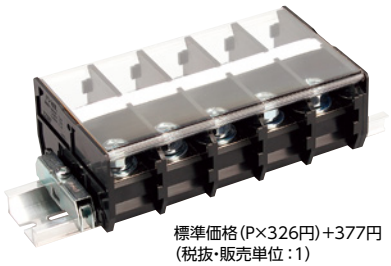

標準価格(P×326円)+377円
(税抜･販売単位 :1)

【寸法図】

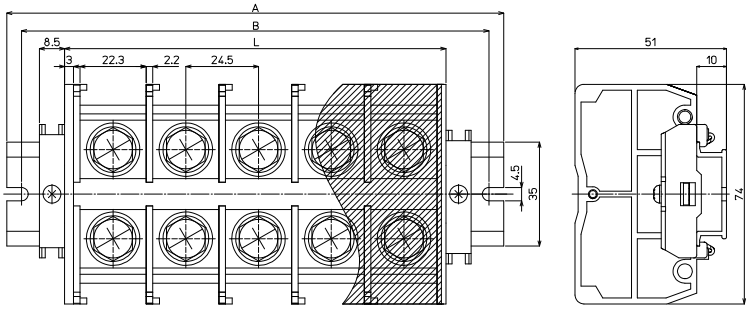

【寸法表】 ※レール寸法はP446参照

極数P	1	2	3	4	5	6	7	8	9	10	11	12	13	14	15
端子台全長L	30.5	55	79.5	104	128.5	153	177.5	202	226.5	251	275.5	300	324.5	349	373.5
レール全長A	80	100	120	140	180	200	220	240	260	300	320	340	360	400	420
取付ピッチB	70	90	110	130	170	190	210	230	250	290	310	330	350	390	410

極数P	16	17	18	19	20	21	22	23	24	25	26	27	28	29	30
端子台全長L	398	422.5	447	471.5	496	520.5	545	569.5	594	618.5	643	667.5	692	716.5	741
レール全長A	440	460	480	520	540	560	580	620	640	660	680	700	740	760	780
取付ピッチB	430	450	470	510	530	550	570	610	630	650	670	690	730	750	770

端子台全長 L = 端子幅(24.5㎜)× 極数(P)+ 側板2枚(6㎜)
記名板の長さ = 端子幅(24.5㎜)× 極数(P)+1.5㎜ / カバー長さ = 端子幅(24.5㎜)× 極数(P)+3㎜

【構成部品】

中間板	PT-100
側板	PT-100L
カバー	CA-69
記名板	AM-10
レール	DAV4
止め金具	HDV-1

PT-150 M8 / 60㎟, 175A

セルフアップ　IEC35レール



質量 約78g
標準価格 300円 / 個
(税抜・販売単位:10)

【寸法図】

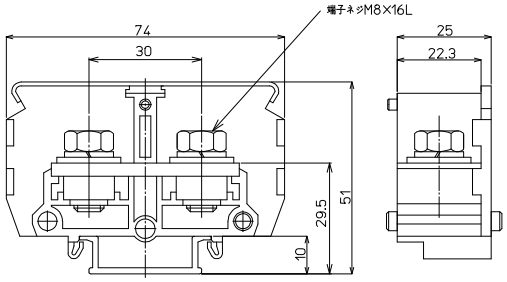

【一般仕様】

電線サイズ/定格通電電流	22㎟−95A/38㎟−132A/60㎟−175A
定格絶縁電圧	AC DC1000V
端子ネジ	M8×16L ±六角ボルトSP、PW付
締付トルク	6.0〜9.0N･m

【海外規格仕様】

	UL、CSA認定仕様	TÜV認定仕様
電線サイズ	AWG4〜2/0(より線)	AWG6〜2/0(より線)
定格絶縁電圧	AC DC600V	AC DC600V
定格通電電流	150A	160A

適合圧着端子

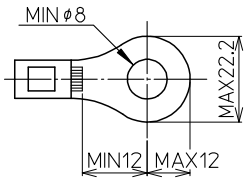

適合アクセサリー



【側板】
PT-150L
標準価格:59円(税抜)
販売単位:10個
質量 約8g



【カバー】(1m)
CA-69
標準価格:897円(税抜)
販売単位:20個
質量 約102g

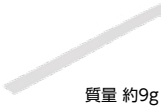

【記名板】
(0.5t×10W×1200L)
AM-10
標準価格:59円(税抜)
販売単位:50本
質量 約9g

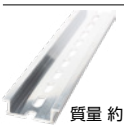

【レール】(1m)
DAV4-1000
標準価格:736円(税抜)
販売単位:100本
質量 約191g



【止め金具】
HDV-1
標準価格:53円(税抜)
販売単位:100個
質量 約16g

※詳細はP280参照

レール式 組端子台 〈組立完成品〉

【注文形式】

PTL-150-□P

極数

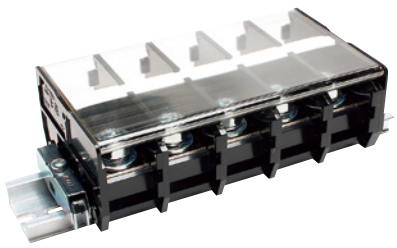

標準価格(P×379円)+379円
(税抜・販売単位:1)

【寸法図】

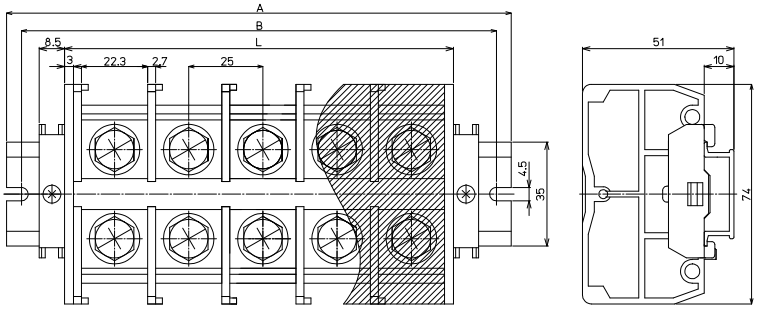

【寸法表】

※レール寸法はP446参照

極数P	1	2	3	4	5	6	7	8	9	10	11	12	13	14	15
端子台全長L	31	56	81	106	131	156	181	206	231	256	281	306	331	356	381
レール全長A	80	100	120	140	180	200	220	240	280	300	320	340	380	400	420
取付ピッチB	70	90	110	130	170	190	210	230	270	290	310	330	370	390	410

極数P	16	17	18	19	20	21	22	23	24	25	26	27	28	29	30
端子台全長L	406	431	456	481	506	531	556	581	606	631	656	681	706	731	756
レール全長A	440	480	500	520	540	580	600	620	640	680	700	720	740	780	800
取付ピッチB	430	470	490	510	530	570	590	610	630	670	690	710	730	770	790

端子台全長 L = 端子幅(25㎜)× 極数(P)+ 側板2枚(6㎜)
記名板の長さ = 端子幅(25㎜)× 極数(P)+1.5㎜ / カバー長さ = 端子幅(25㎜)× 極数(P)+3㎜

【構成部品】

中間板	PT-150
側板	PT-150L
カバー	CA-69
記名板	AM-10
レール	DAV4
止め金具	HDV-1

スプリングロック式
VTX
VTXW
VTZ
VT-5M
ネジ式
FPS
PTU
JT
AT
PT-SS
PT
CT
RT
PUW
PTW-SS
CTW
FPWS
RTW-10S
用途別
ATX
DT
IT
PTX
PTX-S
TKB
ST
NW
TG
CT-15R
NTB-50
耐環境別
PTU-NS
AT-NS
PTU-AG
PUW-AG
AT-G
BT-G
基板用
XTC
VTC
EC
EA
EB
EW
レール寸法表

PT-200 M10 / 100㎟, 240A

セルフアップ　IEC35レール　DIRECT 直付け

RoHS Compliant

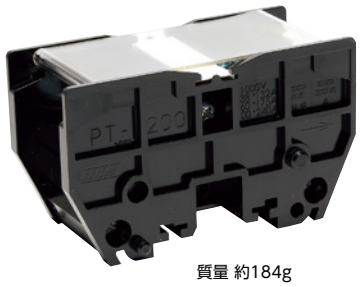

質量 約184g
標準価格 690円 / 個
(税抜・販売単位：12)

【寸法図】

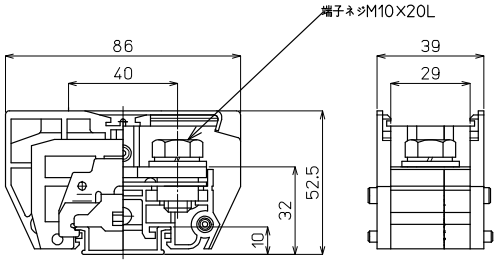

※カバー、記名板付き

【一般仕様】

電線サイズ/定格通電電流	38㎟−132A/60㎟−175A/100㎟−240A
定格絶縁電圧	AC DC1000V
端子ネジ	M10×20L ±六角ボルトSP、PW付
締付トルク	10.0〜14.7N·m(JIS C 8201-7-1)/18.0〜23.0N·m(JIS C 2805)

【海外規格仕様】

	UL、CSA認定仕様	TÜV認定仕様
電線サイズ	AWG2〜4/0(より線)	AWG2〜250(MCM)(より線)
定格絶縁電圧	AC DC600V	AC DC660V
定格通電電流	200A	200A

適合圧着端子

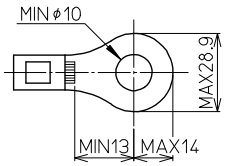

適合アクセサリー



【側板】
PT-200L
標準価格：73円(税抜)
販売単位：1個
質量 約10g



【カバー】※
CTC-200
標準価格：53円(税抜)
販売単位：1個
質量 約3g



【記名板】※
AP-12
標準価格：53円(税抜)
販売単位：50本
質量 約9g

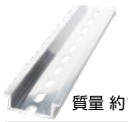

【レール】(1m)
DAV4-1000
標準価格：736円(税抜)
販売単位：100本
質量 約191g



【止め金具】
HDV-2
標準価格：74円(税抜)
販売単位：50個
質量 約20g

オプション



【セーフティーカバー】
CTCP-200
標準価格：144円(税抜)
販売単位：1個

※詳細はP280参照

レール式 組端子台 〈組立完成品〉

【注文形式】

PTL-200□-□P

カバー
無し：標準(フラット)カバー
-CP：セーフティーカバー

極数

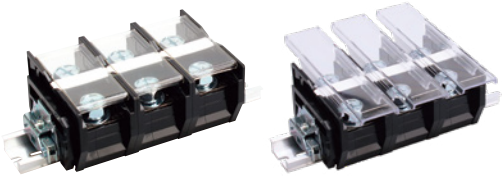

標準価格(P×805円)+593円
セーフティーカバー仕様
標準価格(P×877円)+593円
(税抜・販売単位：1)

【寸法図】

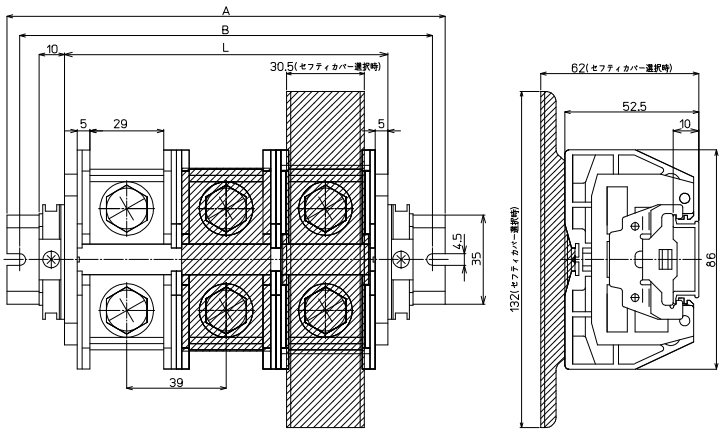

【構成部品】

中間板	PT-200
側板	PT-200L
カバー	CTC-200 / CTCP-200
記名板	AP-12
レール	DAV4
止め金具	HDV-2

【寸法表】

※レール寸法はP446参照

極数P	1	2	3	4	5	6	7	8	9	10	11	12	13	14	15
端子台全長L	49	88	127	166	205	244	283	322	361	400	−	−	−	−	−
レール全長A	100	140	180	220	260	300	320	360	400	440	−	−	−	−	−
取付ピッチB	90	130	170	210	250	290	310	350	390	430	−	−	−	−	−

端子台全長 L = 端子幅(39㎜)× 極数(P)+ 側板2枚(10㎜)
記名板の長さ = 端子幅(39㎜)× 極数(P)−2㎜

直取付式 組端子台〈組立完成品〉

【注文形式】

PTKC-200□-□P

カバー
無し：標準（フラット）カバー
-CP：セーフティーカバー

極数

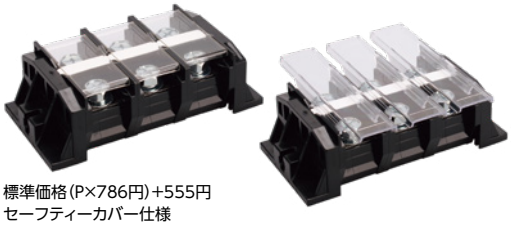

標準価格（P×786円）+555円
セーフティーカバー仕様
標準価格（P×857円）+555円
（税抜・販売単位：1）

【寸法図】

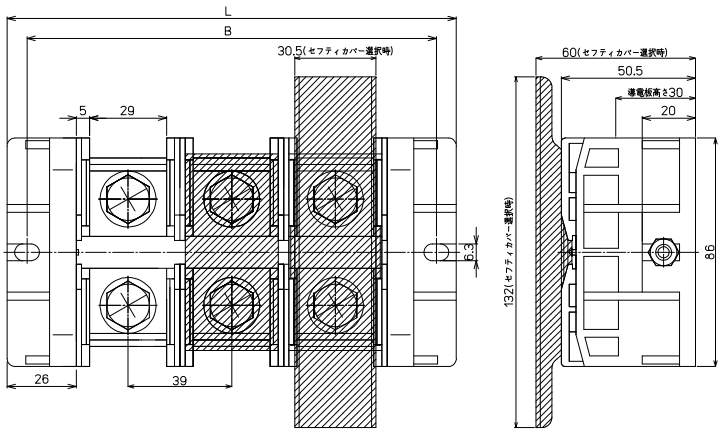

【構成部品】

中間板	PT-200
側板	PT-230KC
カバー	CTC-200 / CTCP-200
記名板	AP-12
シャフト	M6シャフト

【寸法表】

極数P	1	2	3	4	5	6	7	8	9	10	11	12	13	14	15
端子台全長L	91	130	169	208	247	286	325	364	403	–	–	–	–	–	–
取付ピッチB	76	115	154	193	232	271	310	349	388	–	–	–	–	–	–
シャフト長さ	55	92	130	170	212	248	287	326	365	–	–	–	–	–	–

記名板の長さ ＝ 端子幅（39㎜）× 極数（P）−2㎜

PT-200ST M10 / 100㎟, 240A

RoHS Compliant

セルフアップ　IEC35レール　DIRECT 直付け

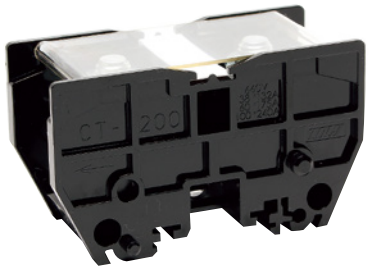

質量 約198g
標準価格 690円 / 個
(税抜・販売単位:12)

【寸法図】

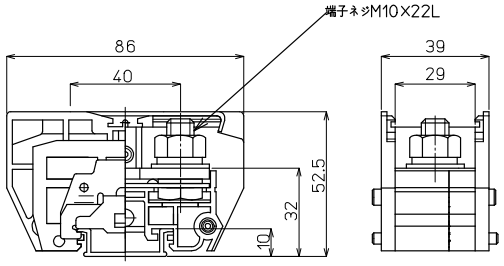

※カバー、記名板付き

【一般仕様】

電線サイズ/定格通電電流	38㎟−132A/60㎟−175A/100㎟−240A
定格絶縁電圧	AC DC1000V
端子ネジ	M10×20L ±六角ボルトSP、PW付
締付トルク	10.0〜14.7N·m(JIS C 8201-7-1)/18.0〜23.0N·m(JIS C 2805)

適合圧着端子

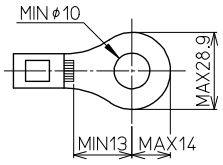

適合アクセサリー



【側板】
PT-200L
標準価格:73円(税抜)
販売単位:1個
質量 約10g



【カバー】※
CTC-200
標準価格:53円(税抜)
販売単位:1個
質量 約3g



【記名板】※
AP-12
標準価格:53円(税抜)
販売単位:50本
質量 約9g

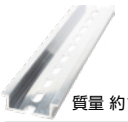

【レール】(1m)
DAV4-1000
標準価格:736円(税抜)
販売単位:100本
質量 約191g



【止め金具】
HDV-2
標準価格:74円(税抜)
販売単位:50個
質量 約20g

オプション



【セーフティーカバー】
CTCP-200
標準価格:144円(税抜)
販売単位:1個

※詳細はP280参照

直取付式 組端子台 〈組立完成品〉

【注文形式】

PTKC-200ST□-□P

カバー
無し:標準(フラット)カバー
-CP:セーフティーカバー

極数





標準価格(P×786円)+555円
セーフティーカバー仕様
標準価格(P×857円)+555円
(税抜・販売単位:1)

【寸法図】

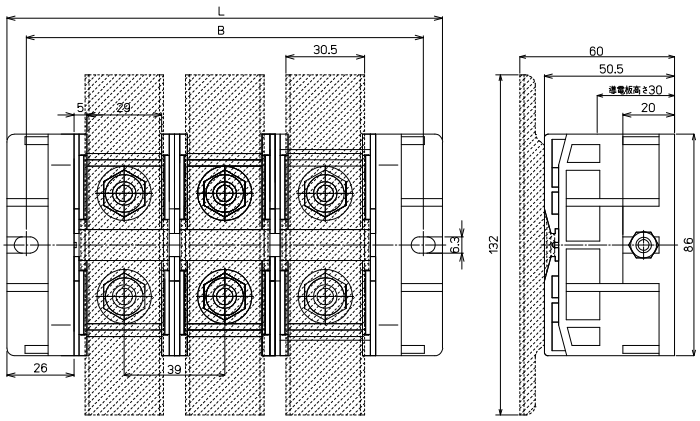

【構成部品】

中間板	PT-200ST
側板	PT-230KC
カバー	CTC-200 / CTCP-200
記名板	AP-12
シャフト	M6シャフト

【寸法表】

極数P	1	2	3	4	5	6	7	8	9	10	11	12	13	14	15
端子台全長L	91	130	169	208	247	286	325	364	403	−	−	−	−	−	−
取付ピッチB	76	115	154	193	232	271	310	349	388	−	−	−	−	−	−
シャフト長さ	55	92	130	170	212	248	287	326	365	−	−	−	−	−	−

記名板の長さ = 端子幅(39㎜)× 極数(P)−2㎜

PT-200STSP M10 / 100㎟, 240A

RoHS Compliant

セルフアップ　IEC35レール　DIRECT 直付け



質量 約203g
標準価格 976円 / 個
(税抜･販売単位 : 12)

【寸法図】

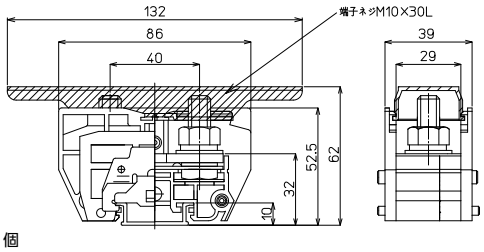

※カバー、記名板付き

【一般仕様】

電線サイズ/定格通電電流	38㎟−132A/60㎟−175A/100㎟−240A
定格絶縁電圧	AC DC1000V
端子ネジ	M10×20L ±六角ボルトSP、PW付
締付トルク	10.0〜14.7N･m(JIS C 8201-7-1)/18.0〜23.0N･m(JIS C 2805)

適合圧着端子

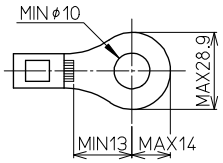

適合アクセサリー



【側板】
PT-200L
標準価格 : 73円(税抜)
販売単位 : 1個
質量 約10g



【カバー】※
CTCP-200
標準価格 : 144円(税抜)
販売単位 : 1個
質量 約13g

【記名板】※
AP-12
標準価格 : 53円(税抜)
販売単位 : 50本
質量 約9g

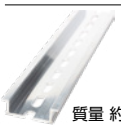

【レール】(1m)
DAV4-1000
標準価格 : 736円(税抜)
販売単位 : 100本
質量 約191g

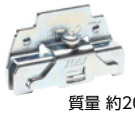

【止め金具】
HDV-2
標準価格 : 74円(税抜)
販売単位 : 50個
質量 約20g

※詳細はP280参照

直取付式 組端子台 〈組立完成品〉

【注文形式】

PTKC-200STSP-□P
極数



標準価格(P×1,060円)+555円
(税抜･販売単位 : 1)

【寸法図】

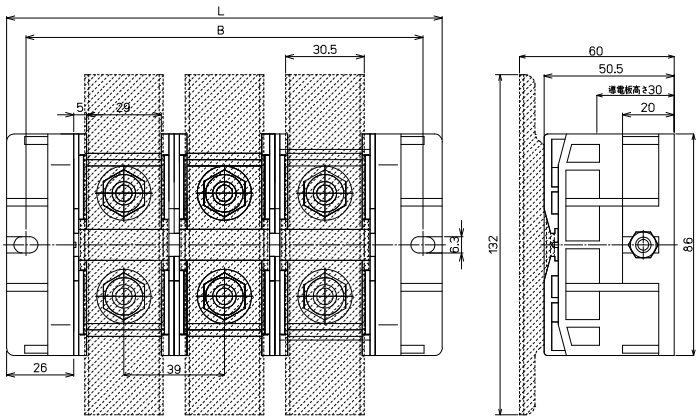

【構成部品】

中間板	PT-200STSP
側板	PT-230KC
カバー	CTCP-200
記名板	AP-12
シャフト	M6シャフト

【寸法表】

極数P	1	2	3	4	5	6	7	8	9	10	11	12	13	14	15
端子台全長L	91	130	169	208	247	286	325	364	403	−	−	−	−	−	−
取付ピッチB	76	115	154	193	232	271	310	349	388	−	−	−	−	−	−
シャフト長さ	55	92	130	170	212	248	287	326	365	−	−	−	−	−	−

記名板の長さ = 端子幅(39㎜)× 極数(P)−2㎜

PT-300 M10 / 150㎟, 310A

セルフアップ　IEC35レール　DIRECT 直付け



質量 約258g
標準価格 950円 / 個
(税抜・販売単位：8)

【寸法図】

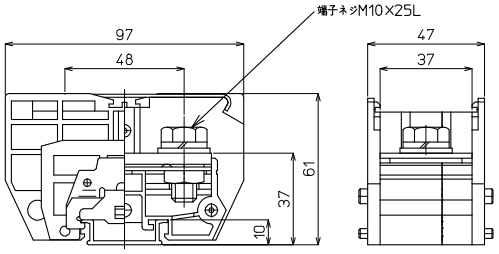

※カバー、記名板付き

【一般仕様】

電線サイズ/定格通電電流	60㎟−175A/100㎟−240A/150㎟−310A
定格絶縁電圧	AC DC1000V
端子ネジ	M10×25L ±六角ボルトSP、PW付
締付トルク	10.0～14.7N･m(JIS C 8201-7-1)/18.0～23.0N･m(JIS C 2805)

【海外規格仕様】

	UL、CSA認定仕様	TÜV認定仕様
電線サイズ	AWG2/0～300(MCM)(より線)	AWG1/0～300(MCM)(より線)
定格絶縁電圧	AC DC600V	AC DC660V
定格通電電流	300A	300A

適合圧着端子

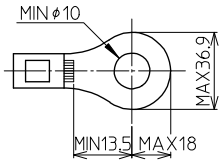

適合アクセサリー



質量 約10g
【側板】
PT-200L
標準価格：73円(税抜)
販売単位：1個



質量 約6g
【カバー】※
CTC-300
標準価格：81円(税抜)
販売単位：1個



質量 約9g
【記名板】※
AP-12
標準価格：53円(税抜)
販売単位：50本

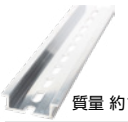

質量 約191g
【レール】(1m)
DAV4-1000
標準価格：736円(税抜)
販売単位：100本



質量 約20g
【止め金具】
HDV-2
標準価格：74円(税抜)
販売単位：50個

オプション



【セーフティーカバー】
CTCP-300
標準価格：161円(税抜)
販売単位：1個

※詳細はP280参照

レール式 組端子台 〈組立完成品〉

【注文形式】

PTL-300□-□P

カバー
無し：標準(フラット)カバー
-CP：セーフティーカバー

極数

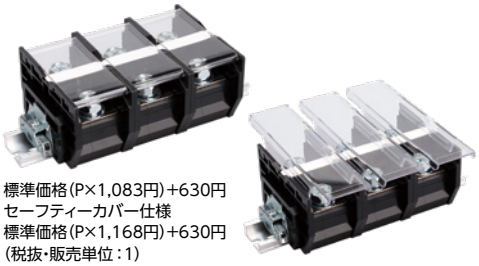

標準価格(P×1,083円)+630円
セーフティーカバー仕様
標準価格(P×1,168円)+630円
(税抜・販売単位：1)

【寸法図】

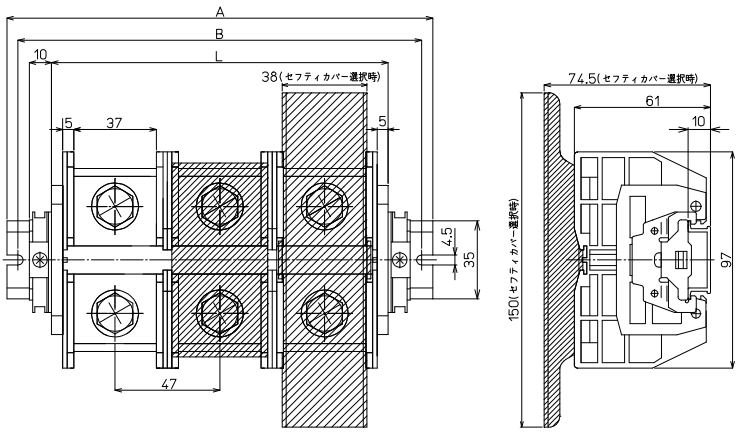

【構成部品】

中間板	PT-300
側板	PT-200L
カバー	CTC-300 / CTCP-300
記名板	AP-12
レール	DAV4
止め金具	HDV-2

【寸法表】

※レール寸法はP446参照

極数P	1	2	3	4	5	6	7	8	9	10	11	12	13	14	15
端子台全長L	57	104	151	198	245	292	339	386	433	480	−	−	−	−	−
レール全長A	100	160	200	240	300	340	380	440	480	520	−	−	−	−	−
取付ピッチB	90	150	190	230	290	310	370	430	470	510	−	−	−	−	−

端子台全長 L = 端子幅(47㎜)× 極数(P)+ 側板2枚(10㎜)
記名板の長さ = 端子幅(47㎜)× 極数(P)−2㎜

直取付式 組端子台〈組立完成品〉

【注文形式】

PTKC-300□-□P

カバー
無し：標準（フラット）カバー
-CP：セーフティーカバー

極数



標準価格（P×1,053円）+555円
セーフティーカバー仕様
標準価格（P×1,133円）+555円
（税抜・販売単位：1）

【寸法図】

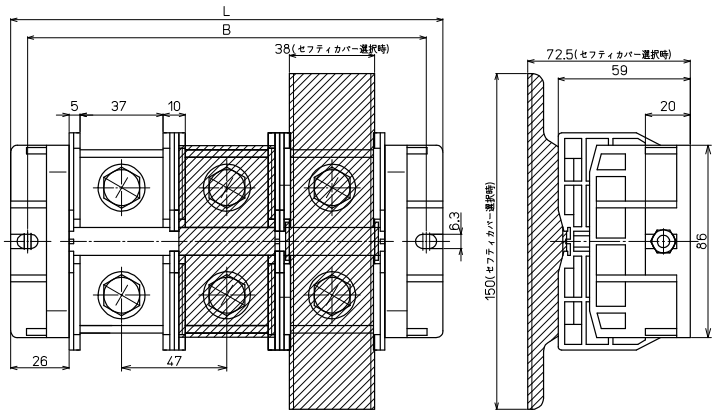

【構成部品】

中間板	PT-300
側板	PT-230KC
カバー	CTC-300 / CTCP-300
記名板	AP-12
シャフト	M6シャフト

【寸法表】

極数P	1	2	3	4	5	6	7	8	9	10	11	12	13	14	15
端子台全長L	99	146	193	240	287	334	–	–	–	–	–	–	–	–	–
取付ピッチB	84	131	178	225	272	319	–	–	–	–	–	–	–	–	–
シャフト長さ	60	110	155	202	248	296	–	–	–	–	–	–	–	–	–

記名板の長さ ＝ 端子幅（47㎜）× 極数（P）−2㎜

PTシリーズ(スタッドタイプ)

PT-300ST M10 / 150㎟, 310A

RoHS Compliant

セルフアップ　IEC35レール　DIRECT 直付け

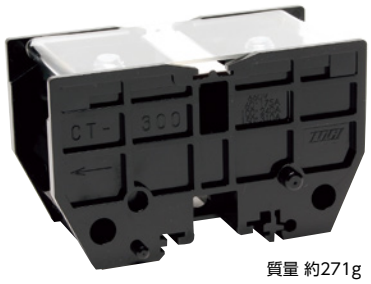

質量 約271g
標準価格 950円 / 個
(税抜･販売単位:8)

【寸法図】

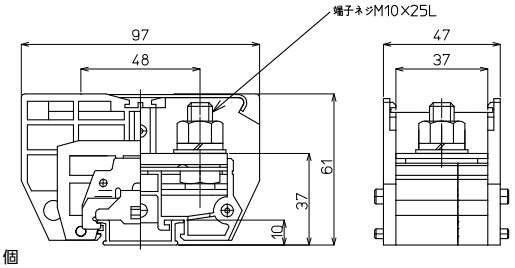

※カバー、記名板付き

【一般仕様】

電線サイズ/定格通電電流	60㎟−175A/100㎟−240A/150㎟−310A
定格絶縁電圧	AC DC1000V
端子ネジ	M10×25L ±六角ボルトSP、PW付
締付トルク	10.0〜14.7N･m(JIS C 8201-7-1)/18.0〜23.0N･m(JIS C 2805)

適合圧着端子

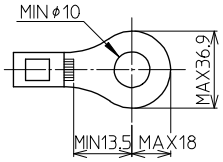

適合アクセサリー



【側板】
PT-200L
標準価格:73円(税抜)
販売単位:1個
質量 約10g



【カバー】※
CTC-300
標準価格:81円(税抜)
販売単位:1個
質量 約6g



【記名板】※
AP-12
標準価格:53円(税抜)
販売単位:50本
質量 約9g

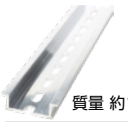

【レール】(1m)
DAV4-1000
標準価格:736円(税抜)
販売単位:100本
質量 約191g



【止め金具】
HDV-2
標準価格:74円(税抜)
販売単位:50個
質量 約20g

オプション



【セーフティーカバー】
CTCP-300
標準価格:161円(税抜)
販売単位:1個

※詳細はP280参照

直取付式 組端子台 〈組立完成品〉

【注文形式】

PTKC-300ST□-□P

カバー
無し:標準(フラット)カバー
-CP:セーフティーカバー

極数





標準価格(P×1,053円)+555円
セーフティーカバー仕様
標準価格(P×1,133円)+555円
(税抜･販売単位:1)

【寸法図】

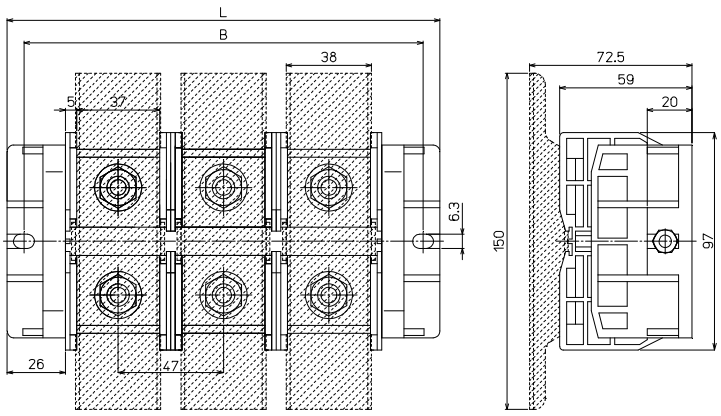

【構成部品】

中間板	PT-300ST
側板	PT-230KC
カバー	CTC-300 / CTCP-300
記名板	AP-12
シャフト	M6シャフト

【寸法表】

極数P	1	2	3	4	5	6	7	8	9	10	11	12	13	14	15
端子台全長L	99	146	193	240	287	334	−	−	−	−	−	−	−	−	−
取付ピッチB	84	131	178	225	272	319	−	−	−	−	−	−	−	−	−
シャフト長さ	60	110	155	202	248	296	−	−	−	−	−	−	−	−	−

記名板の長さ = 端子幅(47㎜)× 極数(P)−2㎜

PT-300STSP M10 / 150㎟, 310A

RoHS Compliant

セルフアップ　IEC35レール　DIRECT 直付け



質量 約274g
標準価格 1,313円 / 個
(税抜・販売単位:8)

【寸法図】

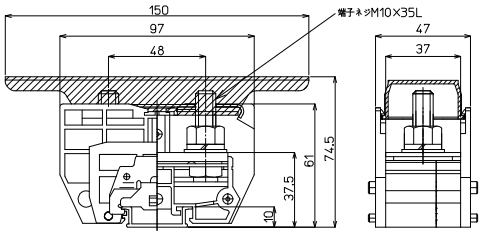

※カバー、記名板付き

【一般仕様】

電線サイズ/定格通電電流	60㎟−175A/100㎟−240A/150㎟−310A
定格絶縁電圧	AC DC1000V
端子ネジ	M10×25L ±六角ボルトSP、PW付
締付トルク	10.0〜14.7N·m(JIS C 8201-7-1)/18.0〜23.0N·m(JIS C 2805)

適合圧着端子

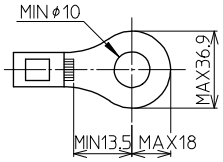

適合アクセサリー



【側板】
PT-200L
標準価格:73円(税抜)
販売単位:1個
質量 約10g



【カバー】※
CTCP-300
標準価格:161円(税抜)
販売単位:1個
質量 約19g

【記名板】※
AP-12
標準価格:53円(税抜)
販売単位:50本
質量 約9g

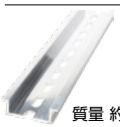

【レール】(1m)
DAV4-1000
標準価格:736円(税抜)
販売単位:100本
質量 約191g



【止め金具】
HDV-2
標準価格:74円(税抜)
販売単位:50個
質量 約20g

※詳細はP280参照

直取付式 組端子台 〈組立完成品〉

【注文形式】

PTKC-300STSP-□P
(極数)



標準価格(P×1,382円)+555円
(税抜・販売単位:1)

【寸法図】

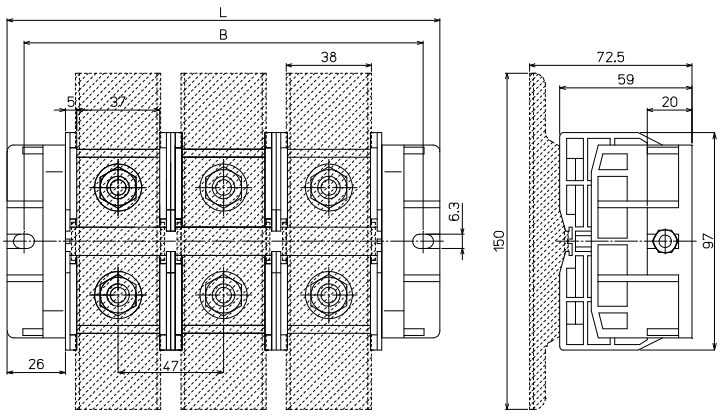

【構成部品】

中間板	PT-300STSP
側板	PT-230KC
カバー	CTCP-300
記名板	AP-12
シャフト	M6シャフト

【寸法表】

極数P	1	2	3	4	5	6	7	8	9	10	11	12	13	14	15
端子台全長L	99	146	193	240	287	334	−	−	−	−	−	−	−	−	−
取付ピッチB	84	131	178	225	272	319	−	−	−	−	−	−	−	−	−
シャフト長さ	60	110	155	202	248	296	−	−	−	−	−	−	−	−	−

記名板の長さ = 端子幅(47㎜)× 極数(P)−2㎜

PT-400 M12 / 200㎟, 400A

セルフアップ　IEC35レール　DIRECT 直付け

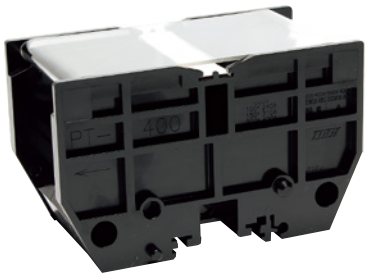

質量 約405g
標準価格 1,390円 / 個
(税抜・販売単位：5)

【寸法図】

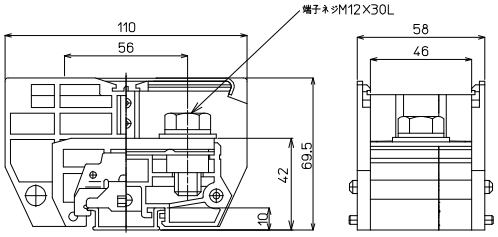

※カバー、記名板付き

【一般仕様】

電線サイズ/定格通電電流	100㎟−240A/150㎟−310A/200㎟−400A
定格絶縁電圧	AC DC1000V
端子ネジ	M12×30L ±六角ボルトSP、PW付
締付トルク	14.0〜20.6N･m(JIS C 8201-7-1)/31.5〜39.0N･m(JIS C 2805)

【海外規格仕様】

	UL、CSA認定仕様	TÜV認定仕様
電線サイズ	AWG4/0〜350(MCM)(より線)	AWG3/0〜500(MCM)(より線)
定格絶縁電圧	AC DC600V	AC DC660V
定格通電電流	400A	400A

適合圧着端子

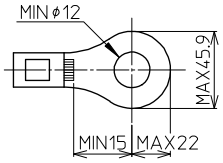

適合アクセサリー



質量 約10g
【側板】
PT-200L
標準価格：73円(税抜)
販売単位：1個



質量 約10g
【カバー】※
CTC-400
標準価格：106円(税抜)
販売単位：1個



質量 約9g
【記名板】※
AP-12
標準価格：53円(税抜)
販売単位：50本

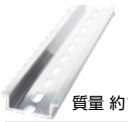

質量 約191g
【レール】(1m)
DAV4-1000
標準価格：736円(税抜)
販売単位：100本



質量 約20g
【止め金具】
HDV-2
標準価格：74円(税抜)
販売単位：50個

オプション



【セーフティーカバー】
CTCP-400
標準価格：219円(税抜)
販売単位：1個

※詳細はP280参照

レール式 組端子台 〈組立完成品〉

【注文形式】

PTL-400□-□P

カバー
無し：標準(フラット)カバー
-CP：セーフティーカバー

極数

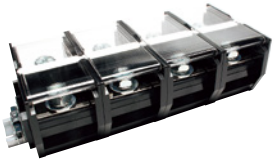

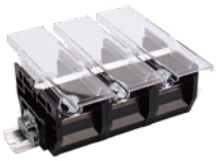

標準価格(P×1,599円)+593円
セーフティーカバー仕様
標準価格(P×1,730円)+593円
(税抜・販売単位：1)

【寸法図】

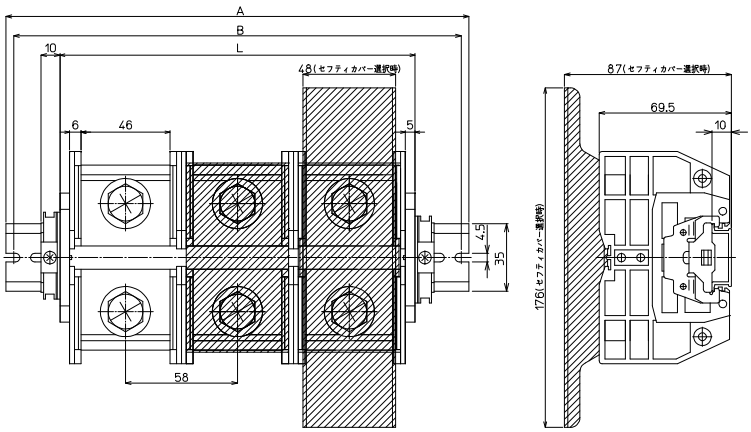

【構成部品】

中間板	PT-400
側板	PT-200L
カバー	CTC-400 / CTCP-400
記名板	AP-12
レール	DAV4
止め金具	HDV-2

【寸法表】 ※レール寸法はP446参照

極数P	1	2	3	4	5	6	7	8	9	10	11	12	13	14	15
端子台全長L	68	126	184	242	300	358	416	474	532	590	−	−	−	−	−
レール全長A	120	180	240	280	340	400	460	520	580	60	−	−	−	−	−
取付ピッチB	110	170	230	270	330	390	450	510	570	630	−	−	−	−	−

端子台全長 L = 端子幅(58㎜)× 極数(P)+ 側板2枚(10㎜)
記名板の長さ = 端子幅(58㎜)× 極数(P)−2㎜

直取付式 組端子台〈組立完成品〉

【注文形式】

PTKC-400□-□P

カバー
無し：標準（フラット）カバー
-CP：セーフティーカバー

極数

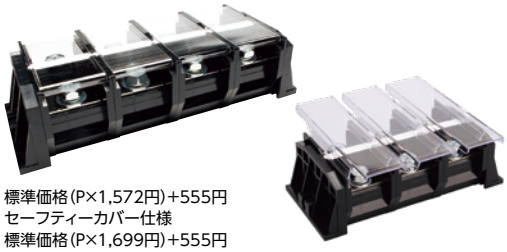

標準価格（P×1,572円）+555円
セーフティーカバー仕様
標準価格（P×1,699円）+555円
（税抜・販売単位：1）

【寸法図】

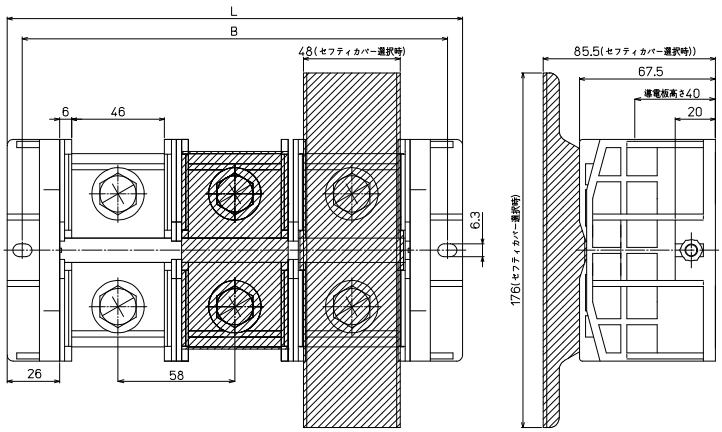

【構成部品】

中間板	PT-400
側板	PT-460KC
カバー	CTC-400 / CTCP-400
記名板	AP-12
シャフト	M6シャフト

【寸法表】

極数P	1	2	3	4	5	6	7	8	9	10	11	12	13	14	15
端子台全長L	110	168	226	284	342	400	–	–	–	–	–	–	–	–	–
取付ピッチB	95	153	211	269	327	385	–	–	–	–	–	–	–	–	–
シャフト長さ	72	130	188	248	304	365	–	–	–	–	–	–	–	–	–

記名板の長さ ＝ 端子幅（58㎜）× 極数（P）−2㎜

PTシリーズ(スタッドタイプ)

PT-400ST M12 / 200㎟, 400A

RoHS Compliant

セルフアップ　IEC35レール　DIRECT 直付け

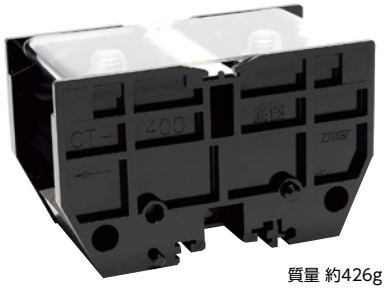

質量 約426g
標準価格 1,390円 / 個
(税抜・販売単位:5)

【寸法図】

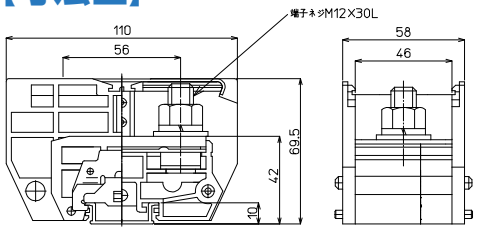

※カバー、記名板付き

【一般仕様】

電線サイズ/定格通電電流	100㎟−240A/150㎟−310A/200㎟−400A
定格絶縁電圧	AC DC1000V
端子ネジ	M12×30L 土六角ボルトSP、PW付
締付トルク	14.0〜20.6N・m(JIS C 8201-7-1)/31.5〜39.0N・m(JIS C 2805)

適合圧着端子

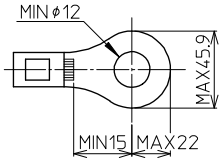

適合アクセサリー


質量 約10g
【側板】
PT-200L
標準価格:73円(税抜)
販売単位:1個


質量 約10g
【カバー】※
CTC-400
標準価格:106円(税抜)
販売単位:1個


質量 約9g
【記名板】※
AP-12
標準価格:53円(税抜)
販売単位:50本

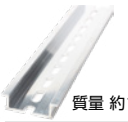
質量 約191g
【レール】(1m)
DAV4-1000
標準価格:736円(税抜)
販売単位:100本


質量 約20g
【止め金具】
HDV-2
標準価格:74円(税抜)
販売単位:50個

オプション


【セーフティーカバー】
CTCP-400
標準価格:219円(税抜)
販売単位:1個

※詳細はP280参照

直取付式 組端子台 〈組立完成品〉

【注文形式】

PTKC-400ST□-□P

カバー
無し:標準(フラット)カバー
-CP:セーフティーカバー

極数



標準価格(P×1,580円)+555円
セーフティーカバー仕様
標準価格(P×1,699円)+555円
(税抜・販売単位:1)

【寸法図】

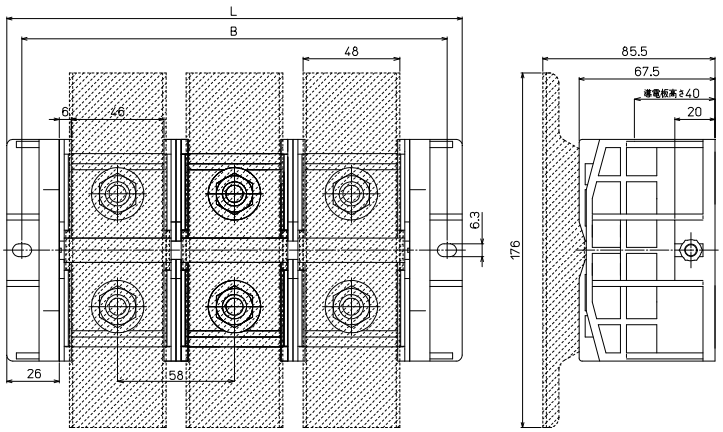

【構成部品】

中間板	PT-400ST
側板	PT-460KC
カバー	CTC-400 / CTCP-400
記名板	AP-12
シャフト	M6シャフト

【寸法表】

極数P	1	2	3	4	5	6	7	8	9	10	11	12	13	14	15
端子台全長L	110	168	226	284	342	400	−	−	−	−	−	−	−	−	−
取付ピッチB	95	153	211	269	327	385	−	−	−	−	−	−	−	−	−
シャフト長さ	72	130	188	248	304	365	−	−	−	−	−	−	−	−	−

記名板の長さ = 端子幅(58㎜)× 極数(P)−2㎜

PT-400STSP M12 / 200㎟, 400A

RoHS Compliant

セルフアップ　IEC35レール　DIRECT 直付け



質量 約429g
標準価格 1,982円 / 個
(税抜･販売単位:5)

【寸法図】

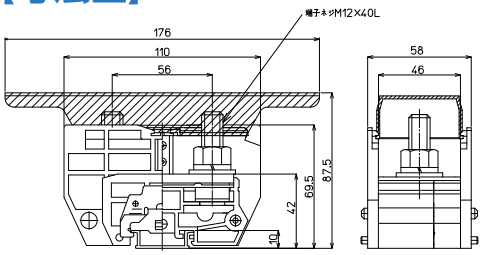

※カバー、記名板付き

【一般仕様】

電線サイズ/定格通電電流	100㎟−240A/150㎟−310A/200㎟−400A
定格絶縁電圧	AC DC1000V
端子ネジ	M12×30L ±六角ボルトSP、PW付
締付トルク	14.0〜20.6N･m(JIS C 8201-7-1)/31.5〜39.0N･m(JIS C 2805)

適合圧着端子

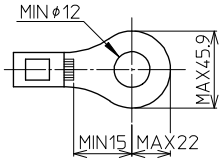

適合アクセサリー



【側板】
PT-200L
標準価格:73円(税抜)
販売単位:1個
質量 約10g



【カバー】
CTCP-400
標準価格:219円(税抜)
販売単位:1個
質量 約29g

【記名板】
AP-12
標準価格:53円(税抜)
販売単位:50本
質量 約9g

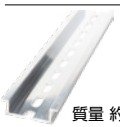

【レール】(1m)
DAV4-1000
標準価格:736円(税抜)
販売単位:100本
質量 約191g

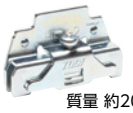

【止め金具】
HDV-2
標準価格:74円(税抜)
販売単位:50個
質量 約20g

※詳細はP280参照

直取付式 組端子台 〈組立完成品〉

【注文形式】

PTKC-400STSP-□P
極数

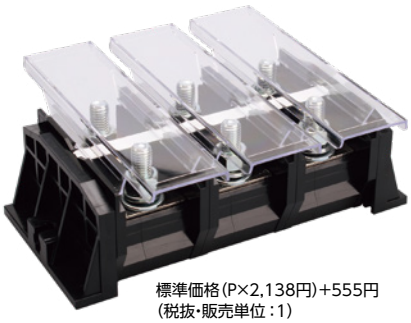

標準価格(P×2,138円)+555円
(税抜･販売単位:1)

【寸法図】

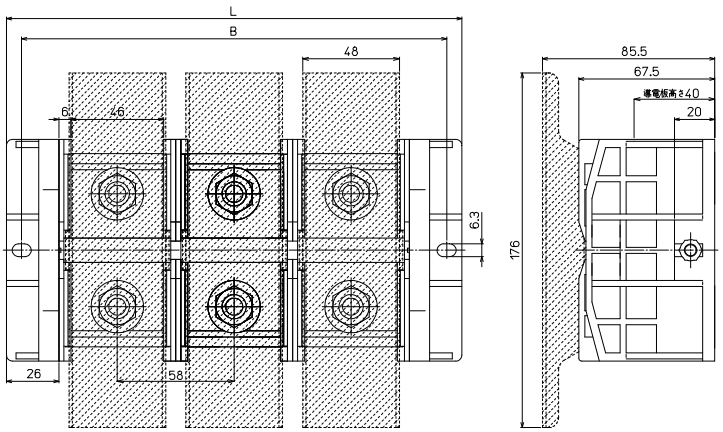

【構成部品】

中間板	PT-400STSP
側板	PT-460KC
カバー	CTCP-400
記名板	AP-12
シャフト	M6シャフト

【寸法表】

極数P	1	2	3	4	5	6	7	8	9	10	11	12	13	14	15
端子台全長L	110	168	226	284	342	400	−	−	−	−	−	−	−	−	−
取付ピッチB	95	153	211	269	327	385	−	−	−	−	−	−	−	−	−
シャフト長さ	72	130	188	248	304	365	−	−	−	−	−	−	−	−	−

記名板の長さ = 端子幅(58㎜)× 極数(P)−2㎜

PT-600 M16 / 325㎟, 600A

セルフアップ　IEC35レール　DIRECT 直付け

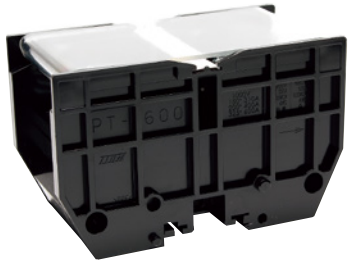

質量 約258g
標準価格 2,090円 / 個
(税抜・販売単位：3)

【寸法図】

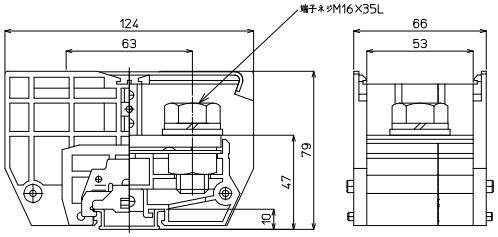

※カバー、記名板付き

【一般仕様】

※レール組端子台でのJIS C 2805対応締付トルクの適用はDASレール使用時に限ります。

電線サイズ/定格通電電流	150㎟–310A/200㎟–400A/325㎟–600A
定格絶縁電圧	AC DC1000V
端子ネジ	M16×35L 六角ボルトSW、PW付
締付トルク	25.0～37.3N·m(JIS C 8201-7-1)/78.5～98.0N·m(JIS C 2805)

【海外規格仕様】

	UL、CSA認定仕様	TÜV認定仕様
電線サイズ	AWG/MCM300～600(より線)	AWG/MCM250～600(より線)
定格絶縁電圧	AC DC600V	AC DC660V
定格通電電流	550A	600A

適合圧着端子

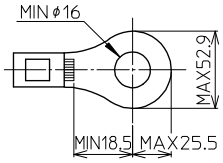

適合アクセサリー



【側板】
PT-200L
標準価格：73円(税抜)
販売単位：1個
質量 約10g

【カバー】※
CTC-600
標準価格：150円(税抜)
販売単位：1個
質量 約14g



【記名板】※
AP-12
標準価格：53円(税抜)
販売単位：50本
質量 約9g

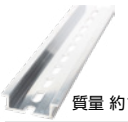

【レール】(1m)
DAV4-1000
標準価格：736円(税抜)
販売単位：100本
質量 約191g



【止め金具】
HDV-2
標準価格：74円(税抜)
販売単位：50個
質量 約20g

オプション



【セーフティーカバー】
CTCP-600
標準価格：276円(税抜)
販売単位：1個

※詳細はP280参照

レール式 組端子台 〈組立完成品〉

【注文形式】

PTL-600□-□P

カバー
無し：標準(フラット)カバー
-CP：セーフティーカバー

極数

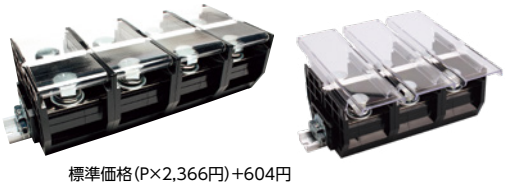

標準価格(P×2,366円)+604円
セーフティーカバー仕様
標準価格(P×2,513円)+604円
(税抜・販売単位：1)

【寸法図】

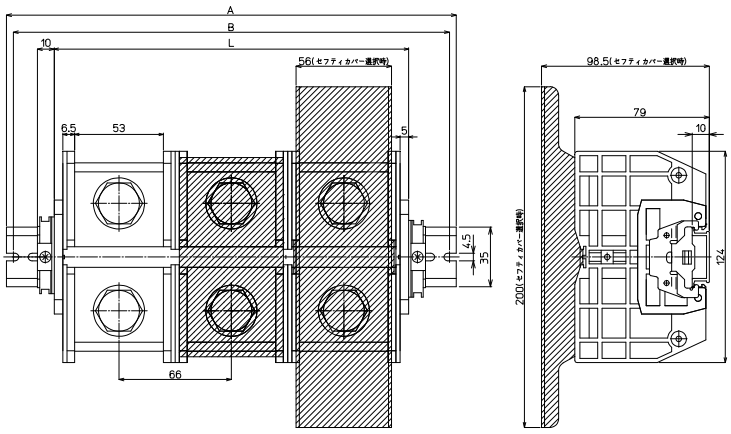

【構成部品】

中間板	PT-600
側板	PT-200L
カバー	CTC-600 / CTCP-600
記名板	AP-12
レール	DAV4
止め金具	HDV-2

【寸法表】

※レール寸法はP446参照

極数P	1	2	3	4	5	6	7	8	9	10	11	12	13	14	15
端子台全長L	76	142	208	274	340	406	472	538	604	670	–	–	–	–	–
レール全長A	120	180	260	320	380	460	520	580	660	720	–	–	–	–	–
取付ピッチB	110	170	250	310	370	450	510	570	650	710	–	–	–	–	–

端子台全長 L = 端子幅(66㎜)× 極数(P)+ 側板2枚(10㎜)
記名板の長さ = 端子幅(66㎜)× 極数(P)−2㎜

直取付式 組端子台〈組立完成品〉

【注文形式】

PTKC-600□-□P

カバー
無し：標準（フラット）カバー
-CP：セーフティーカバー

極数



標準価格（P×2,332円）+555円
セーフティーカバー仕様
標準価格（P×2,588円）+555円
（税抜・販売単位：1）

【寸法図】

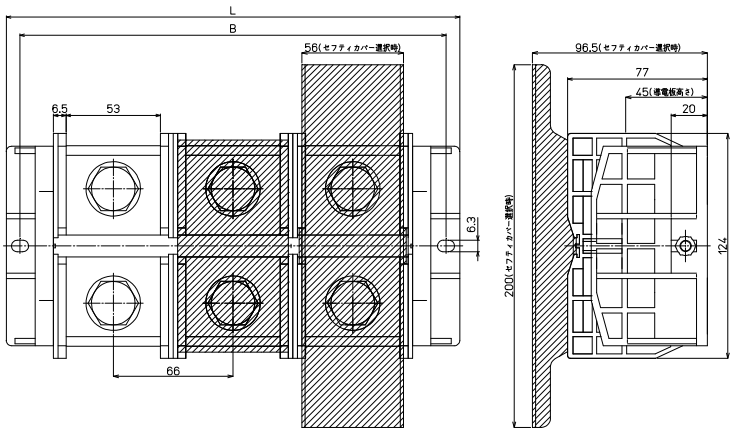

【構成部品】

中間板	PT-600
側板	PT-460KC
カバー	CTC-600 / CTCP-600
記名板	AP-12
シャフト	M6シャフト

【寸法表】

極数P	1	2	3	4	5	6	7	8	9	10	11	12	13	14	15
端子台全長L	118	184	250	316	–	–	–	–	–	–	–	–	–	–	–
取付ピッチB	103	169	235	301	–	–	–	–	–	–	–	–	–	–	–
シャフト長さ	80	145	212	278	–	–	–	–	–	–	–	–	–	–	–

記名板の長さ ＝ 端子幅（66㎜）× 極数（P）−2㎜

PTシリーズ(スタッドタイプ)

PT-600ST M16 / 325㎟, 600A

RoHS Compliant

セルフアップ　IEC35レール　DIRECT 直付け

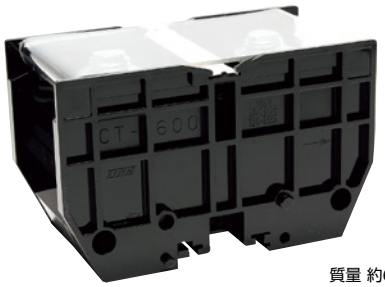

【寸法図】

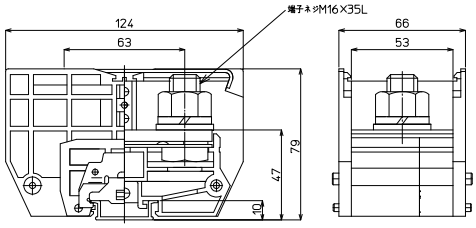

質量 約699g
標準価格 2,090円 / 個
(税抜・販売単位:3)　※カバー、記名板付き

【一般仕様】

※レール組端子台でのJIS C 2805対応締付トルクの適用はDASレール使用時に限ります。

電線サイズ/定格通電電流	150㎟−310A/200㎟−400A/325㎟−600A
定格絶縁電圧	AC DC1000V
端子ネジ	M16×35L 六角ボルトSW、PW付
締付トルク	25.0〜37.3N・m(JIS C 8201-7-1)/78.5〜98.0N・m(JIS C 2805)

適合圧着端子

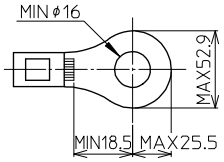

適合アクセサリー



【側板】
PT-200L
標準価格:73円(税抜)
販売単位:1個
質量 約10g

【カバー】※
CTC-600
標準価格:150円(税抜)
販売単位:1個
質量 約14g



【記名板】※
AP-12
標準価格:53円(税抜)
販売単位:50本
質量 約9g

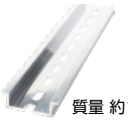

【レール】(1m)
DAV4-1000
標準価格:736円(税抜)
販売単位:100本
質量 約191g



【止め金具】
HDV-2
標準価格:74円(税抜)
販売単位:50個
質量 約20g

オプション



【セーフティーカバー】
CTCP-600
標準価格:276円(税抜)
販売単位:1個

※詳細はP280参照

直取付式 組端子台 〈組立完成品〉

【注文形式】

PTKC-600ST□-□P

カバー
無し:標準(フラット)カバー
-CP:セーフティーカバー

極数





標準価格(P×2,332円)+555円
セーフティーカバー仕様
標準価格(P×2,588円)+555円
(税抜・販売単位:1)

【寸法図】

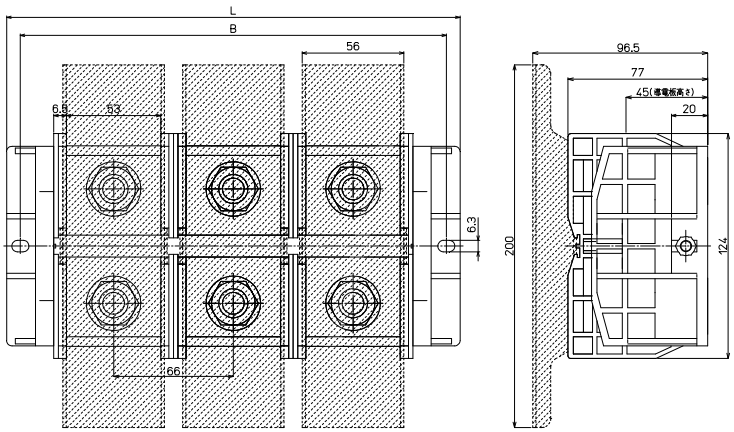

【構成部品】

中間板	PT-600ST
側板	PT-460KC
カバー	CTC-600 / CTCP-600
記名板	AP-12
シャフト	M6シャフト

【寸法表】

極数P	1	2	3	4	5	6	7	8	9	10	11	12	13	14	15
端子台全長L	118	184	250	316	−	−	−	−	−	−	−	−	−	−	−
取付ピッチB	103	169	235	301	−	−	−	−	−	−	−	−	−	−	−
シャフト長さ	80	145	212	278	−	−	−	−	−	−	−	−	−	−	−

記名板の長さ = 端子幅(66㎜)× 極数(P)−2㎜

PT-600STSP M16 / 325㎟, 600A

RoHS Compliant

セルフアップ　IEC35レール　DIRECT 直付け

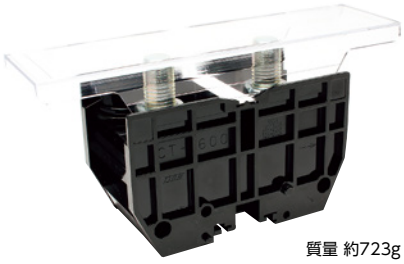

質量 約723g
標準価格 2,908円 / 個
(税抜・販売単位:3)

【寸法図】

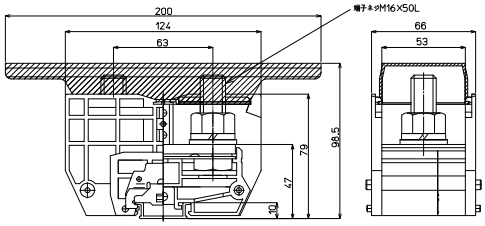

※カバー、記名板付き

【一般仕様】

※レール組端子台でのJIS C 2805対応締付トルクの適用はDASレール使用時に限ります。

電線サイズ/定格通電電流	150㎟−310A/200㎟−400A/325㎟−600A
定格絶縁電圧	AC DC1000V
端子ネジ	M16×35L 六角ボルトSW、PW付
締付トルク	25.0〜37.3N・m(JIS C 8201-7-1)/78.5〜98.0N・m(JIS C 2805)

適合圧着端子

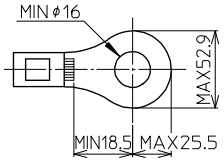

適合アクセサリー



【側板】
PT-200L
標準価格:73円(税抜)
販売単位:1個
質量 約10g



【カバー】※
CTCP-600
標準価格:276円(税抜)
販売単位:1個
質量 約43g

【記名板】※
AP-12
標準価格:53円(税抜)
販売単位:50本
質量 約9g

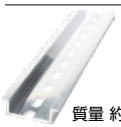

【レール】(1m)
DAV4-1000
標準価格:736円(税抜)
販売単位:100本
質量 約191g



【止め金具】
HDV-2
標準価格:74円(税抜)
販売単位:50個
質量 約20g

※詳細はP280参照

直取付式 組端子台〈組立完成品〉

【注文形式】

PTKC-600STSP-□P
極数

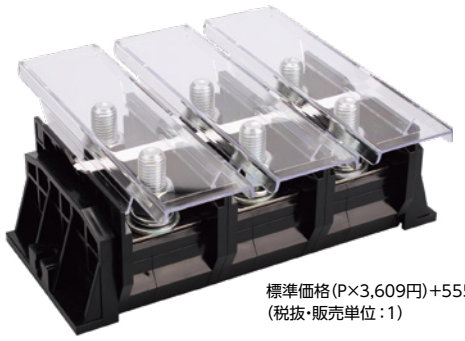

標準価格(P×3,609円)+555円
(税抜・販売単位:1)

【寸法図】

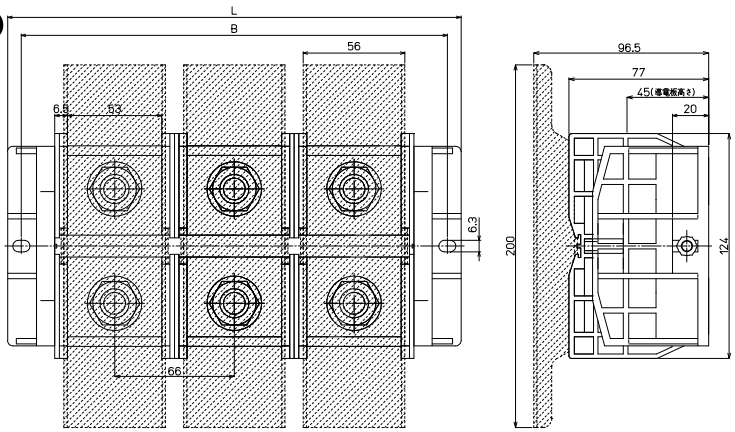

【構成部品】

中間板	PT-600STSP
側板	PT-460KC
カバー	CTCP-600
記名板	AP-12
シャフト	M6シャフト

【寸法表】

極数P	1	2	3	4	5	6	7	8	9	10	11	12	13	14	15
端子台全長L	118	184	250	316	−	−	−	−	−	−	−	−	−	−	−
取付ピッチB	103	169	235	301	−	−	−	−	−	−	−	−	−	−	−
シャフト長さ	80	145	212	278	−	−	−	−	−	−	−	−	−	−	−

記名板の長さ = 端子幅(66㎜)× 極数(P)−2㎜

スプリングロック式
VTX
VTXW
VTZ
VT-5M
ネジ式
FPS
PTU
JT
AT
PT-SS
PT
CT
RT
PUW
PTW-SS
CTW
FPWS
RTW-10S
用途別
ATX
DT
IT
PTX
PTX-S
TKB
ST
NW
TG
CT-15R
NTB-50
耐環境別
PTU-NS
AT-NS
PTU-AG
PUW-AG
AT-G
BT-G
基板用
XTC
VTC
EC
EA
EB
EW
レール寸法表

CTシリーズ

セルフアップ　C型レール　IEC35mmC型兼用レール　直付け

定格絶縁電圧AC DC660V
定格通電電流15A～1000A

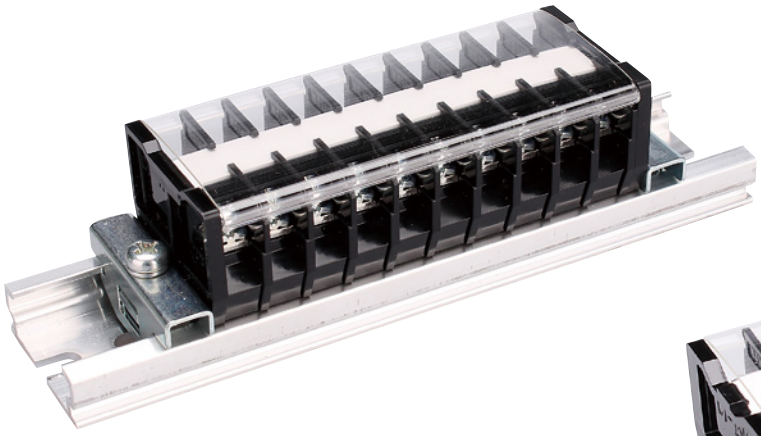

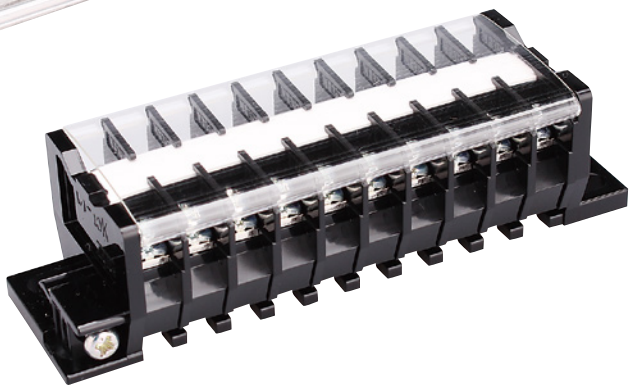

CTシリーズの二段端子台はP267へ

【特長】

- スタッド式端子台もラインアップ(ロングボルトタイプもご用意あり)
- CT-800～CT-1000の大電流端子台もご用意
- 当社専用20㎜レール対応により、さらに省スペース化が可能
- 工具なしで中間板の追加取付け・取外しが可能(CT-10S～CT-150)

【一般仕様】

標準使用状態	周囲温度　−25℃～+60℃ (氷結又は、結露しないこと) 相対湿度 45～85%
保存温度	−40℃～+105℃
温度上昇	導電金具の温度上昇値35℃以下
絶縁抵抗	各充電部相互間及び各充電部と取付金属板間で200MΩ以上 (DC500Vメガにて)
商用周波耐電圧	2500V/1分間(CT-10S～CT-150) (CT-15、CT-30) 5000V/1分間(CT-200～CT-1000)
準拠規格	JIS C 8201-7-1 NECA C 2811(旧JIS C 2811)

【材質】

本体	PC(黒) CTL-15、30　UL94V-0 他　UL94V-2
導電板	CT-800、1000　銅(Niメッキ) 他　黄銅(Niメッキ)
端子ネジ	鉄(Znメッキ　三価クロメート)
側板	PC(黒) CTL-15、30　UL94V-0 他　UL94V-2
カバー	CA、CTC　PC(透明)　UL94V-0 CTCP　PC(透明)　UL94V-2
記名板	PVC(白)

スプリングロック式
VTX
VTXW
VTZ
VT-5M
ネジ式
FPS
PTU
JT
AT
PT-SS
PT
CT
RT
PUW
PTW-SS
CTW
FPWS
RTW-10S
用途別
ATX
DT
IT
PTX
PTX-S
TKB
ST
NW
TG
CT-15R
NTB-50
耐環境別
PTU-NS
AT-NS
PTU-AG
PUW-AG
AT-G
BT-G
基板用
XTC
VTC
EC
EA
EB
EW
レール寸法表

特長

【定格】

形式 / 項目	CT-10S	CT-15S	CT-25S	CT-35S
定格絶縁電圧	AC DC660V		AC DC660V	
定格通電電流	15A	20A	40A	50A
適合電線	1.25㎟	2㎟	5.5㎟	8㎟
接続可能電線及び最大電流	1.25㎟−15A	2㎟−20A	2㎟−20A 3.5㎟−25A 5.5㎟−40A	3.5㎟−30A 5.5㎟−35A 8㎟−50A
端子ネジ	M3×8L ±フリー端子SP付	M3.5×8L ±フリー端子SP付	M4×10L ±フリー端子SP付	M5×12L ±フリー端子SP付
締付トルク	0.5〜1.2N·m	0.8〜1.4N·m	1.2〜1.8N·m	2.0〜3.0N·m

形式 / 項目	CT-65S	CT-100	CT-150	CT-200	CT-300
定格絶縁電圧	AC DC660V				
定格通電電流	90A	132A	175A	240A	310A
適合電線	22㎟	38㎟	60㎟	100㎟	150㎟
接続可能電線及び最大電流	14㎟−65A 22㎟−90A	22㎟− 94A 38㎟−132A 60㎟−132A	22㎟− 94A 38㎟−132A 60㎟−175A	38㎟−132A 60㎟−175A 100㎟−240A	60㎟−175A 100㎟−240A 150㎟−310A
端子ネジ	M6×14L ±フリー端子SP付	M8×16L ±六角ボルトSW、PW付	M8×16L ±六角ボルトSW、PW付	M10×20L ±六角ボルトSP、PW付	M10×25L ±六角ボルトSP、PW付
締付トルク	2.5〜3.7N·m	6.0〜9.0N·m	6.0〜9.0N·m	10.0〜14.7N·m	10.0〜14.7N·m

形式 / 項目	CT-400	CT-600	CT-800	CT-1000	CT-15	CT-30
定格絶縁電圧	AC DC660V				AC DC600V	
定格通電電流	400A	600A	800A	1000A	15A	30A
適合電線	200㎟	325㎟	(200㎟×2)	(325㎟×2)	2㎟	5.5㎟
接続可能電線及び最大電流	100㎟−240A 150㎟−310A 200㎟−400A	150㎟−310A 200㎟−400A 325㎟−600A	200㎟−400A 325㎟−600A 200㎟×2−800A	325㎟−600A 200㎟×2−800A 325㎟×2−1000A	2㎟−15A	5.5㎟−30A
端子ネジ	M12×30L ±六角ボルトSW、PW付	M16×35L 六角ボルトSW、PW付	M16×35L 六角ボルトSW、PW付	M16×35L 六角ボルトSW、PW付	M3×8L ±ナベ+角座金	M4×10L ±フリー端子SP付
締付トルク	14.0〜20.6N·m	25.0〜37.3N·m	25.0〜37.3N·m	25.0〜37.3N·m	0.5〜1.2N·m	1.2〜1.8N·m

【海外規格認定品としての定格】

耐電圧：2200V/1分間
周囲温度：−25℃〜+60℃

形式	海外規格仕様	定格絶縁電圧(V)	定格通電電流(A)	適合電線：(AWG)より線	ファイルNo.
CT-10S	UL、CSA仕様定格	AC DC300	10	20〜16	ULファイルNo. E113585 CSAファイルNo. LR109308
CT-15S	UL、CSA仕様定格	AC DC300	15	20〜14	
CT-25S	UL、CSA仕様定格	AC DC300	25	18〜10	
CT-35S	UL、CSA仕様定格	AC DC300	35	12〜8	
CT-65S	UL、CSA仕様定格	AC DC300	65	8〜4	
CT-100	UL、CSA仕様定格	AC DC600	100	4〜2/0	
CT-150	UL、CSA仕様定格	AC DC600	150	4〜2/0	
CT-200	UL、CSA仕様定格	AC DC600	200	2〜4/0	
CT-300	UL、CSA仕様定格	AC DC600	300	2/0〜300	
CT-400	UL、CSA仕様定格	AC DC600	400	4/0〜350	
CT-600	UL、CSA仕様定格	AC DC600	550	300〜600	

※上記はいずれもより線使用、圧着端子接続による値です。ご使用の際は、圧着端子、及びケーブルはそれぞれ規格認定品をご使用ください。

【レールへの取付け取外し方】

● 中間板取付け方法



①連結されている端子をずらし取付スペースを確保。



②横にひねった状態でレールに乗せ時計回りに回転。

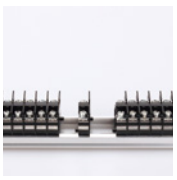

③セット完了。

● 中間板取外し方法

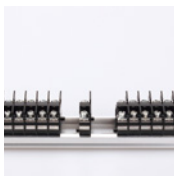

①連結されている端子を1Pずつ横にずらす。



②1Pを持ち横にひねる。



③レールの溝から下部の足を取外す。

CT-10S M3 / 1.25㎟, 15A

セルフアップ　C型レール　EC35+C型兼用レール　直付け



質量 約5g
標準価格 37円 / 個
(税抜・販売単位:300)

【寸法図】

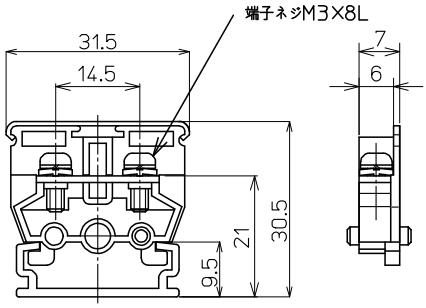

【一般仕様】

電線サイズ/定格通電電流	1.25㎟−15A
定格絶縁電圧	AC DC660V
端子ネジ	M3×8L ±フリー端子SP付
締付トルク	0.5〜1.2N･m

【海外規格仕様】

	UL、CSA認定仕様
電線サイズ	AGW20〜16(より線)
定格絶縁電圧	AC DC300V
定格通電電流	10A

適合圧着端子

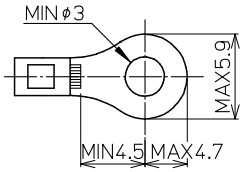

適合アクセサリー



【側板】
CT-15L
標準価格:16円(税抜)
販売単位:100個
質量 約1g

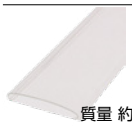

【カバー】(1m)
CA-30
標準価格:449円(税抜)
販売単位:20個
質量 約27g

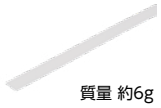

【記名板】
M-1LE
標準価格:38円(税抜)
販売単位:50本
質量 約6g

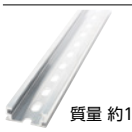

【レール】(1m)
AS4-1000
標準価格:684円(税抜)
販売単位:100本
質量 約180g



【止め金具】
ATO-1
標準価格:53円(税抜)
販売単位:100個
質量 約8g

※詳細はP280参照

適合ショートバー

SB7.0-□　BB7.0-□



※詳細はP282参照

レール式 組端子台 〈組立完成品〉

【注文形式】

CTL-10S-□P

極数

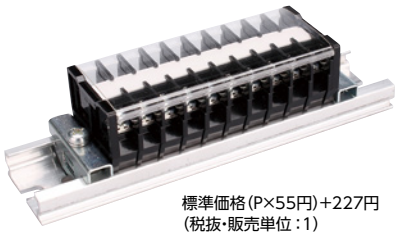

標準価格(P×55円)+227円
(税抜・販売単位:1)

【寸法図】

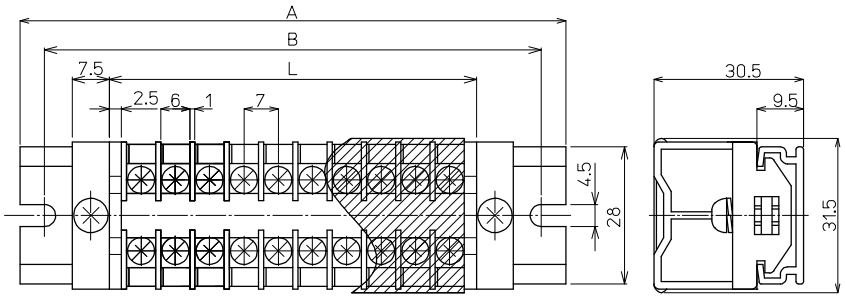

【寸法表】

※レール寸法はP450参照

極数P	1	2	3	4	5	6	7	8	9	10	11	12	13	14	15
端子台全長L	(12)	19	26	33	40	47	54	61	68	75	82	89	96	103	110
レール全長A	(60)	60	60	80	80	80	100	100	100	120	120	120	140	140	160
取付ピッチB	(50)	50	50	70	70	70	90	90	90	110	110	110	130	130	150

極数P	16	17	18	19	20	21	22	23	24	25	26	27	28	29	30
端子台全長L	117	124	131	138	145	152	159	166	173	180	187	194	201	208	215
レール全長A	160	160	180	180	180	200	200	200	220	220	220	240	240	240	260
取付ピッチB	150	150	170	170	170	190	190	190	210	210	210	230	230	230	250

端子台全長 L = 端子幅(7㎜)× 極数(P)+ 側板2枚(5㎜)
記名板の長さ = 端子幅(7㎜)× 極数(P)+0.5㎜ / カバーの長さ = 端子幅(7㎜)× 極数(P)−0.5㎜

【構成部品】

中間板	CT-10S
側板	CT-15L
カバー	CA-30
記名板	M-1LE
レール	AS4
止め金具	ATO-1

直取付式 組端子台〈組立完成品〉

【注文形式】

CTK-10S-□P

極数

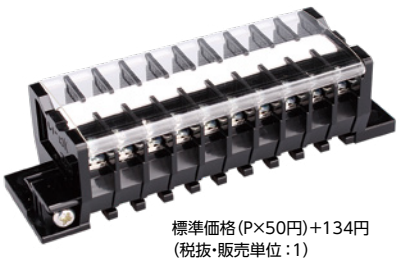

標準価格(P×50円)+134円
(税抜・販売単位:1)

【寸法図】

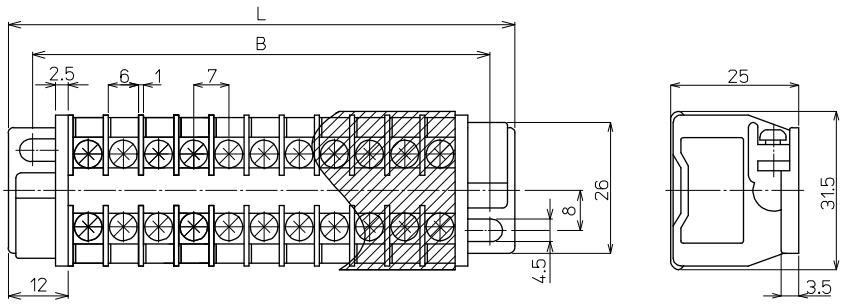

【寸法表】

極数P	1	2	3	4	5	6	7	8	9	10	11	12	13	14	15
端子台全長L	–	38	45	52	59	66	73	80	87	94	101	108	115	122	129
取付ピッチB	–	28	35	42	49	56	63	70	77	84	91	98	105	112	119
シャフト長さ	–	31	38	45	52	59	66	73	80	87	94	101	108	115	122

極数P	16	17	18	19	20	21	22	23	24	25	26	27	28	29	30
端子台全長L	136	143	150	157	164	171	178	185	192	199	206	213	220	227	234
取付ピッチB	126	133	140	147	154	161	168	175	182	189	196	203	210	217	224
シャフト長さ	129	136	143	150	157	164	171	178	185	192	199	206	213	220	227

記名板の長さ = 端子幅(7㎜)× 極数(P)+0.5㎜ / カバーの長さ = 端子幅(7㎜)× 極数(P)−0.5㎜

【構成部品】

中間板	CT-10S
側板	CT-15K
カバー	CA-30
記名板	M-1LE
シャフト	SF4

直取付式 組端子台〈組立完成品〉

【注文形式】

CTKC-10S-□P

極数



標準価格(P×49円)+174円
(税抜・販売単位:1)

【寸法図】

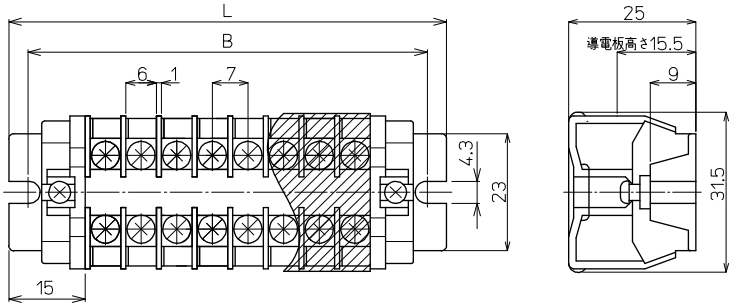

【寸法表】

極数P	1	2	3	4	5	6	7	8	9	10	11	12	13	14	15
端子台全長L	–	44	51	58	65	72	79	86	93	100	107	114	121	128	135
取付ピッチB	–	36.5	43.5	50.5	57.5	64.5	71.5	78.5	85.5	92.5	99.5	106.5	113.5	120.5	127.5
シャフト長さ	–	28	35	42	49	56	63	70	77	84	91	98	105	112	119

極数P	16	17	18	19	20	21	22	23	24	25	26	27	28	29	30
端子台全長L	142	149	156	163	170	177	184	191	198	205	212	219	226	233	240
取付ピッチB	134.5	141.5	148.5	155.5	162.5	169.5	176.5	183.5	190.5	197.5	204.5	211.5	218.5	225.5	232.5
シャフト長さ	126	133	140	147	154	161	168	175	182	189	196	203	210	217	224

記名板の長さ = 端子幅(7㎜)× 極数(P)+0.5㎜ / カバーの長さ = 端子幅(7㎜)× 極数(P)−0.5㎜

【構成部品】

中間板	CT-10S
側板	CT-15KC
カバー	CA-30
記名板	M-1LE
シャフト	SF4

CT-15S M3.5 / 2㎟, 20A

セルフアップ　C型レール　EC35+C型兼用レール　直付け



質量 約6g
標準価格 37円 / 個
(税抜・販売単位:300)

【寸法図】

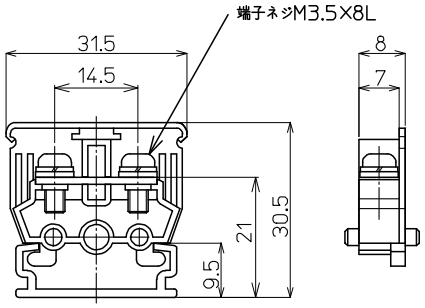

【一般仕様】

電線サイズ/定格通電電流	2㎟−20A
定格絶縁電圧	AC DC660V
端子ネジ	M3.5×8L ±フリー端子SP付
締付トルク	0.8〜1.4N･m

【海外規格仕様】

	UL、CSA認定仕様
電線サイズ	AWG20〜14(より線)
定格絶縁電圧	AC DC300V
定格通電電流	15A

適合圧着端子

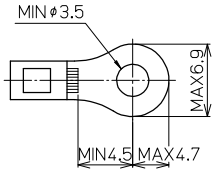

適合アクセサリー



【側板】
CT-15L
標準価格:16円(税抜)
販売単位:100個
質量 約1g

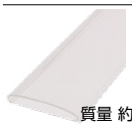

【カバー】(1m)
CA-30
標準価格:449円(税抜)
販売単位:20個
質量 約27g

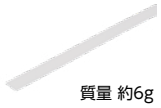

【記名板】
M-1LE
標準価格:38円(税抜)
販売単位:50本
質量 約6g



【レール】(1m)
AS4-1000
標準価格:684円(税抜)
販売単位:100本
質量 約180g



【止め金具】
ATO-1
標準価格:53円(税抜)
販売単位:100個
質量 約8g

※詳細はP280参照

適合ショートバー

SB8A-□　SBR8A-□　BB8A-□　BBR8A-□



※詳細はP282参照

レール式 組端子台 〈組立完成品〉

【注文形式】

CTL-15S-□P

極数

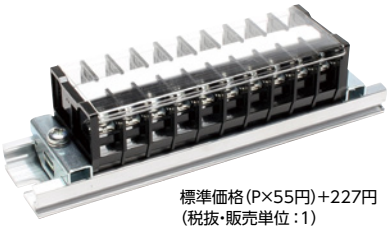

標準価格(P×55円)+227円
(税抜・販売単位:1)

【寸法図】

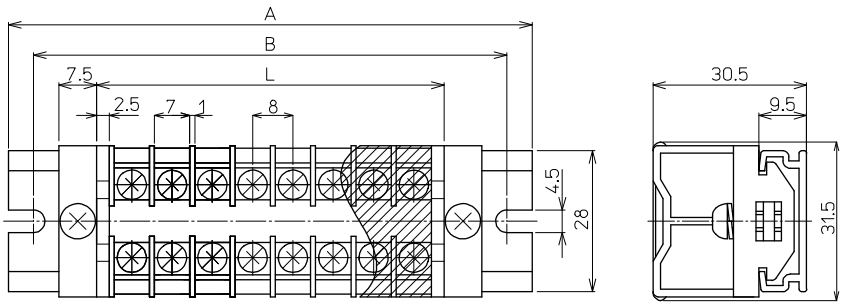

【寸法表】

※レール寸法はP450参照

極数P	1	2	3	4	5	6	7	8	9	10	11	12	13	14	15
端子台全長L	(13)	21	29	37	45	53	61	69	77	85	93	101	109	117	125
レール全長A	(60)	60	60	80	80	100	100	100	120	120	140	140	140	160	160
取付ピッチB	(50)	50	50	70	70	90	90	90	110	110	130	130	130	150	150

極数P	16	17	18	19	20	21	22	23	24	25	26	27	28	29	30
端子台全長L	133	141	149	157	165	173	181	189	197	205	213	221	229	237	245
レール全長A	180	180	180	200	200	220	220	220	240	240	260	260	260	280	280
取付ピッチB	170	170	170	190	190	210	210	210	230	230	250	250	250	270	270

端子台全長 L = 端子幅(8㎜)× 極数(P)+ 側板2枚(5㎜)
記名板の長さ = 端子幅(8㎜)× 極数(P)−0.5㎜ / カバーの長さ = 端子幅(8㎜)× 極数(P)−0.5㎜

【構成部品】

中間板	CT-15S
側板	CT-15L
カバー	CA-30
記名板	M-1LE
レール	AS4
止め金具	ATO-1

直取付式 組端子台〈組立完成品〉

【注文形式】

CTK-15S-□P

極数

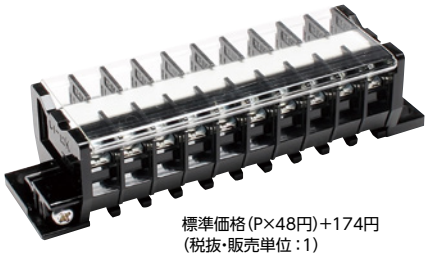

標準価格(P×48円)+174円
(税抜・販売単位:1)

【寸法図】

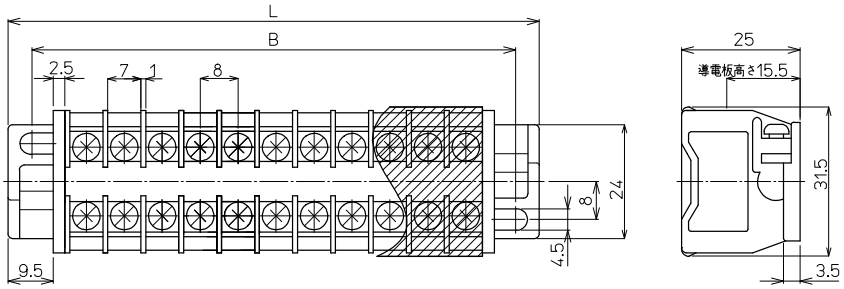

【寸法表】

極数P	1	2	3	4	5	6	7	8	9	10	11	12	13	14	15
端子台全長L	–	40	48	56	64	72	80	88	96	104	112	120	128	136	144
取付ピッチB	–	30	38	46	54	62	70	78	86	94	102	110	118	126	134
シャフト長さ	–	33	41	49	57	65	73	81	89	97	105	113	121	129	137

極数P	16	17	18	19	20	21	22	23	24	25	26	27	28	29	30
端子台全長L	152	160	168	176	184	192	200	208	216	224	232	240	248	256	264
取付ピッチB	142	150	158	166	174	182	190	198	206	214	222	230	238	246	254
シャフト長さ	145	153	161	169	177	185	193	201	209	217	225	233	241	249	257

記名板の長さ = 端子幅(8mm)× 極数(P)−0.5mm / カバーの長さ = 端子幅(8mm)× 極数(P)−0.5mm

【構成部品】

中間板	CT-15S
側板	CT-15K
カバー	CA-30
記名板	M-1LE
シャフト	SF4

直取付式 組端子台〈組立完成品〉

【注文形式】

CTKC-15S-□P

極数

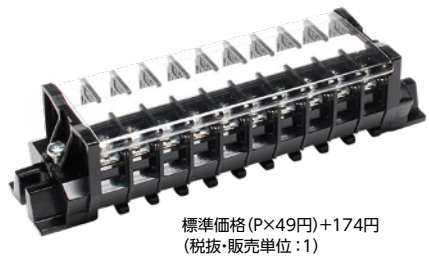

標準価格(P×49円)+174円
(税抜・販売単位:1)

【寸法図】

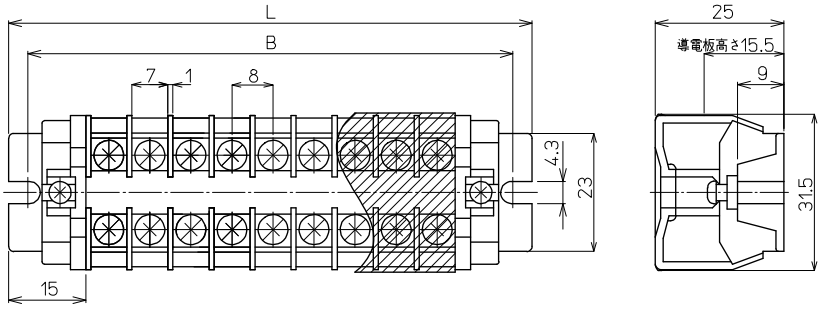

【寸法表】

極数P	1	2	3	4	5	6	7	8	9	10	11	12	13	14	15
端子台全長L	–	46	54	62	70	78	86	94	102	110	118	126	134	142	150
取付ピッチB	–	38.5	46.5	54.5	62.5	70.5	78.5	86.5	94.5	102.5	110.5	118.5	126.5	134.5	142.5
シャフト長さ	–	30	38	46	54	62	70	78	86	94	102	110	118	126	134

極数P	16	17	18	19	20	21	22	23	24	25	26	27	28	29	30
端子台全長L	158	166	174	182	190	198	206	214	222	230	238	246	254	262	270
取付ピッチB	150.5	158.5	166.5	174.5	182.5	190.5	198.5	206.5	214.5	222.5	230.5	238.5	246.5	254.5	262.5
シャフト長さ	142	150	158	166	174	182	190	198	206	214	222	230	238	246	254

記名板の長さ = 端子幅(8mm)× 極数(P)−0.5mm / カバーの長さ = 端子幅(8mm)× 極数(P)−0.5mm

【構成部品】

中間板	CT-15S
側板	CT-15KC
カバー	CA-30
記名板	M-1LE
シャフト	SF4

CT-25S M4 / 5.5㎟, 40A

セルフアップ　C型レール　EC35+C型兼用レール　直付け



質量 約10g
標準価格 51円 / 個
(税抜・販売単位：200)

【寸法図】

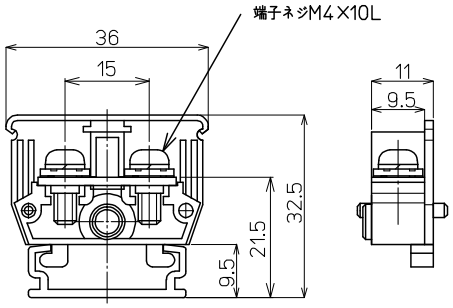

【一般仕様】

電線サイズ/定格通電電流	2㎟−20A/3.5㎟−25A/5.5㎟−40A
定格絶縁電圧	AC DC660V
端子ネジ	M4×10L ±フリー端子SP付
締付トルク	1.2〜1.8N･m

【海外規格仕様】

	UL、CSA認定仕様
電線サイズ	AWG18〜10(より線)
定格絶縁電圧	AC DC300V
定格通電電流	25A

適合圧着端子

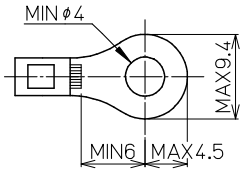

適合アクセサリー



【側板】
CT-25L
標準価格：26円(税抜)
販売単位：100個
質量 約2g

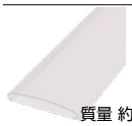

【カバー】(1m)
CA-34
標準価格：506円(税抜)
販売単位：20個
質量 約31g

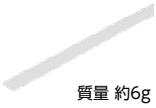

【記名板】
M-1LE
標準価格：38円(税抜)
販売単位：50本
質量 約6g



【レール】(1m)
AS4-1000
標準価格：684円(税抜)
販売単位：100本
質量 約180g



【止め金具】
ATO-1
標準価格：53円(税抜)
販売単位：100個
質量 約8g

※詳細はP280参照

適合ショートバー

SB11-□　BB11-□



※詳細はP282参照

レール式 組端子台 〈組立完成品〉

【注文形式】

CTL-25S-□P

極数

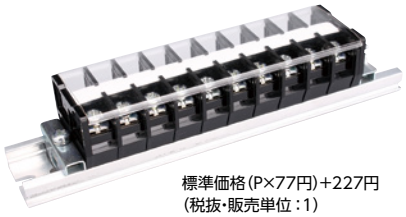

標準価格(P×77円)+227円
(税抜・販売単位：1)

【寸法図】

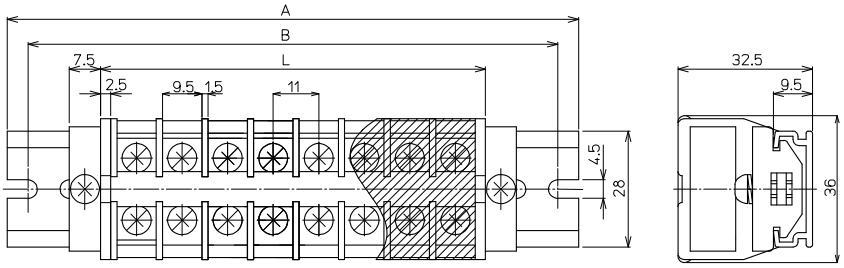

【寸法表】

※レール寸法はP450参照

極数P	1	2	3	4	5	6	7	8	9	10	11	12	13	14	15
端子台全長L	(16)	27	38	49	60	71	82	93	104	115	126	137	148	159	170
レール全長A	(60)	60	80	80	100	120	120	140	140	160	160	180	180	200	220
取付ピッチB	(50)	50	70	70	90	110	110	130	130	150	150	170	170	190	210

極数P	16	17	18	19	20	21	22	23	24	25	26	27	28	29	30
端子台全長L	181	192	203	214	225	236	247	258	269	280	291	302	313	324	335
レール全長A	220	240	240	260	260	280	280	300	300	320	340	340	360	360	380
取付ピッチB	210	230	230	250	250	270	270	290	290	310	330	330	350	350	370

端子台全長 L = 端子幅(11㎜)× 極数(P)+ 側板2枚(5㎜)
記名板の長さ = 端子幅(11㎜)× 極数(P)−0.5㎜ / カバーの長さ = 端子幅(11㎜)× 極数(P)−0.5㎜

【構成部品】

中間板	CT-25S
側板	CT-25L
カバー	CA-34
記名板	M-1LE
レール	AS4
止め金具	ATO-1

スプリングロック式
VTX
VTXW
VTZ
VT-5M
ネジ式
FPS
PTU
JT
AT
PT-SS
PT
CT
RT
PUW
PTW-SS
CTW
FPWS
RTW-10S
用途別
ATX
DT
IT
PTX
PTX-S
TKB
ST
NW
TG
CT-15R
NTB-50
耐環境別
PTU-NS
AT-NS
PTU-AG
PUW-AG
AT-G
BT-G
基板用
XTC
VTC
EC
EA
EB
EW
レール寸法表

直取付式 組端子台〈組立完成品〉

【注文形式】

CTK-25S-□P

極数

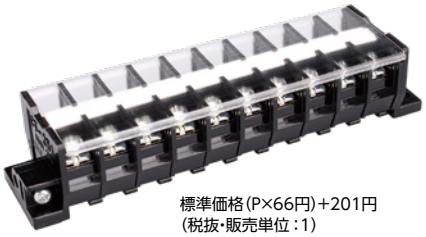

標準価格(P×66円)+201円
(税抜・販売単位:1)

【寸法図】

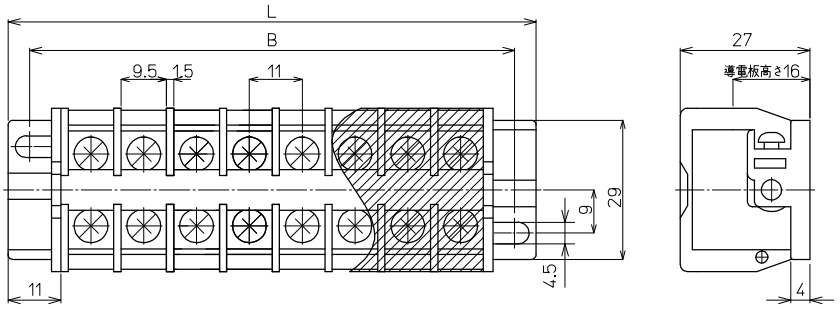

【寸法表】

極数P	1	2	3	4	5	6	7	8	9	10	11	12	13	14	15
端子台全長L	–	44	55	66	77	88	99	110	121	132	143	154	165	176	187
取付ピッチB	–	35	46	57	68	79	90	101	112	123	134	145	156	167	178
シャフト長さ	–	43	54	65	76	87	98	109	120	131	142	153	164	175	186

極数P	16	17	18	19	20	21	22	23	24	25	26	27	28	29	30
端子台全長L	198	209	220	231	242	–	–	–	–	–	–	–	–	–	–
取付ピッチB	189	200	211	222	233	–	–	–	–	–	–	–	–	–	–
シャフト長さ	197	208	219	230	241	–	–	–	–	–	–	–	–	–	–

記名板の長さ = 端子幅(11㎜)× 極数(P)−0.5㎜ / カバーの長さ = 端子幅(11㎜)× 極数(P)−0.5㎜

【構成部品】

中間板	CT-25S
側板	CT-25K
カバー	CA-34
記名板	M-1LE
シャフト	SF4

直取付式 組端子台〈組立完成品〉

【注文形式】

CTKC-25S-□P

極数

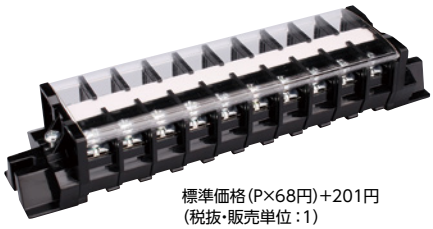

標準価格(P×68円)+201円
(税抜・販売単位:1)

【寸法図】

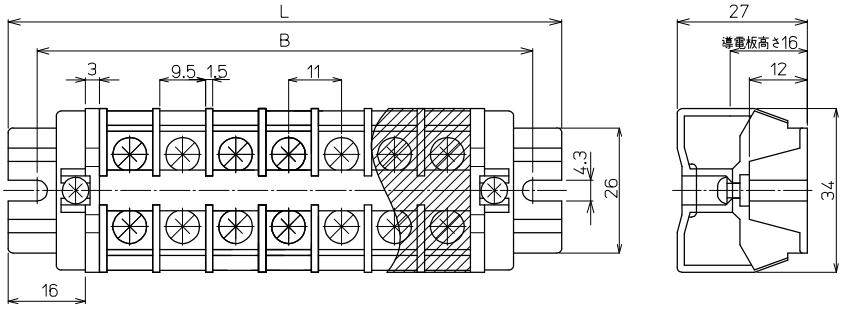

【寸法表】

極数P	1	2	3	4	5	6	7	8	9	10	11	12	13	14	15
端子台全長L	–	60	71	82	93	104	115	126	137	148	159	170	181	192	203
取付ピッチB	–	50	61	72	83	94	105	116	127	138	149	160	171	182	193
シャフト長さ	–	40	51	62	73	84	95	106	117	128	139	150	161	172	183

極数P	16	17	18	19	20	21	22	23	24	25	26	27	28	29	30
端子台全長L	214	225	236	247	258	–	–	–	–	–	–	–	–	–	–
取付ピッチB	204	215	226	237	248	–	–	–	–	–	–	–	–	–	–
シャフト長さ	194	205	216	227	238	–	–	–	–	–	–	–	–	–	–

記名板の長さ = 端子幅(11㎜)× 極数(P)−0.5㎜ / カバーの長さ = 端子幅(11㎜)× 極数(P)−0.5㎜

【構成部品】

中間板	CT-25S
側板	CT-25KC
カバー	CA-34
記名板	M-1LE
シャフト	SF4

CT-35S M5 / 8㎟, 50A

セルフアップ　C型レール　EC35+C型兼用レール　直付け



質量 約17g
標準価格 71円 / 個
(税抜・販売単位：100)

【寸法図】

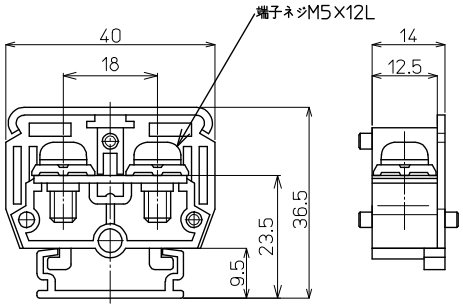

【一般仕様】

電線サイズ/定格通電電流	3.5㎟−30A/5.5㎟−35A/8㎟−50A
定格絶縁電圧	AC DC660V
端子ネジ	M5×12L ±フリー端子SP付
締付トルク	2.0〜3.0N･m

【海外規格仕様】

	UL、CSA認定仕様
電線サイズ	AWG12〜8(より線)
定格絶縁電圧	AC DC300V
定格通電電流	35A

適合圧着端子

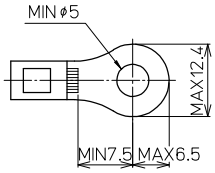

適合アクセサリー



【側板】
CT-35L
標準価格：26円(税抜)
販売単位：50個
質量 約3g

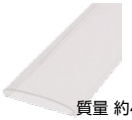

【カバー】(1m)
CA-36
標準価格：506円(税抜)
販売単位：20個
質量 約41g



【記名板】
M-1LE
標準価格：38円(税抜)
販売単位：50本
質量 約6g



【レール】(1m)
AS4-1000
標準価格：684円(税抜)
販売単位：100本
質量 約180g



【止め金具】
CT-H
標準価格：53円(税抜)
販売単位：100個
質量 約8g

※詳細はP280参照

適合ショートバー

SB14-□　BB14-□



※詳細はP282参照

レール式 組端子台 〈組立完成品〉

【注文形式】

CTL-35S-□P

極数

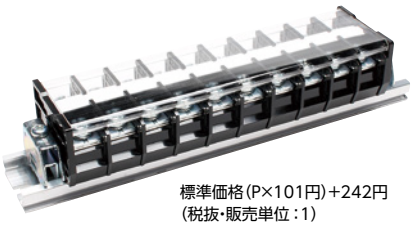

標準価格(P×101円)+242円
(税抜・販売単位：1)

【寸法図】

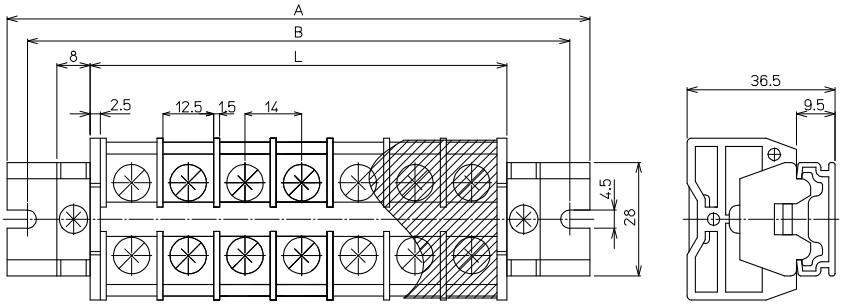

【寸法表】

※レール寸法はP450参照

極数P	1	2	3	4	5	6	7	8	9	10	11	12	13	14	15
端子台全長L	(19)	33	47	61	75	89	103	117	131	145	159	173	187	201	215
レール全長A	(60)	80	80	100	120	120	140	160	180	180	200	220	220	240	260
取付ピッチB	(50)	70	70	90	110	110	130	150	170	170	190	210	210	230	250

極数P	16	17	18	19	20	21	22	23	24	25	26	27	28	29	30
端子台全長L	229	243	257	271	285	299	313	327	341	355	369	383	397	411	425
レール全長A	260	280	300	320	320	340	360	360	380	400	400	420	440	460	460
取付ピッチB	250	270	290	310	310	330	350	350	370	390	390	410	430	450	450

端子台全長 L = 端子幅(14㎜)× 極数(P)+ 側板2枚(5㎜)
記名板の長さ = 端子幅(14㎜)× 極数(P)−0.5㎜ / カバーの長さ = 端子幅(14㎜)× 極数(P)−0.5㎜

【構成部品】

中間板	CT-35S
側板	CT-35L
カバー	CA-36
記名板	M-1LE
レール	AS4
止め金具	CT-H

直取付式 組端子台〈組立完成品〉

【注文形式】

CTKC-35S-□P

極数

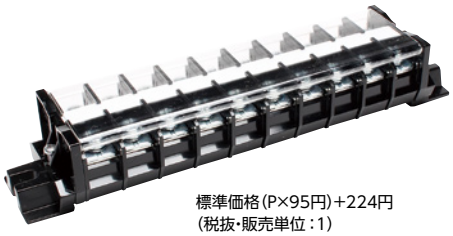

標準価格(P×95円)+224円
(税抜・販売単位:1)

【寸法図】

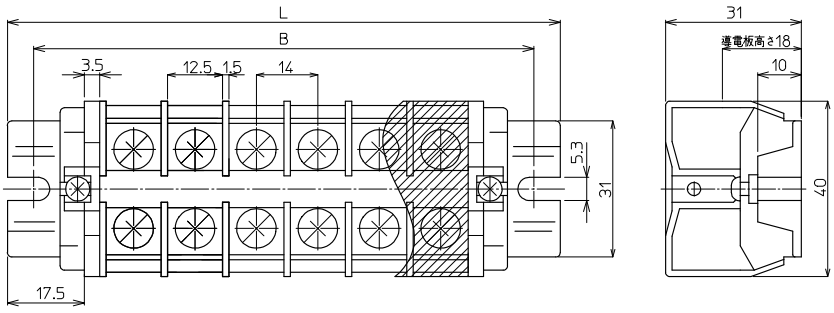

【構成部品】

中間板	CT-35S
側板	CT-35KC
カバー	CA-36
記名板	M-1LE
シャフト	SF4

【寸法表】

極数P	(1)	2	3	4	5	6	7	8	9	10	11	12	13	14	15
端子台全長L	(56)	70	84	98	112	126	140	154	168	182	196	210	224	238	252
取付ピッチB	(44)	58	72	86	100	114	128	142	156	170	184	198	212	226	240
シャフト長さ	(34)	46	60	74	88	102	116	130	144	158	172	186	200	214	228

記名板の長さ = 端子幅(14㎜)× 極数(P)−0.5㎜ / カバーの長さ = 端子幅(14㎜)× 極数(P)−0.5㎜

CT-65S M6 / 22㎟, 90A

セルフアップ　C型レール　EC35+C型兼用レール　直付け



質量 約33g
標準価格 120円 / 個
(税抜・販売単位：50)

【寸法図】

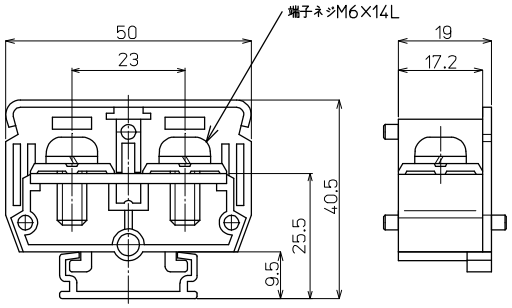

【一般仕様】

電線サイズ/定格通電電流	〈8㎟−50A〉/14㎟−65A/22㎟−90A
定格絶縁電圧	AC DC660V
端子ネジ	M6×14L ±フリー端子SP付
締付トルク	2.5〜3.7N·m

※〈　〉圧着端子はJIS規格外8㎟を使用

【海外規格仕様】

	UL、CSA認定仕様
電線サイズ	AWG8〜4(より線)
定格絶縁電圧	AC DC300V
定格通電電流	65A

適合圧着端子

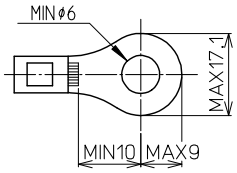

適合アクセサリー



【側板】
CT-65L
標準価格：28円(税抜)
販売単位：20個
質量 約4g

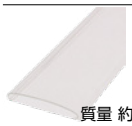

【カバー】(1m)
CA-47
標準価格：529円(税抜)
販売単位：20個
質量 約82g

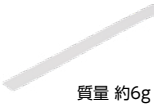

【記名板】
M-1LE
標準価格：38円(税抜)
販売単位：50本
質量 約6g



【レール】(1m)
AS4-1000
標準価格：684円(税抜)
販売単位：100本
質量 約180g



【止め金具】
CT-H
標準価格：53円(税抜)
販売単位：100個
質量 約8g

※詳細はP280参照

レール式 組端子台〈組立完成品〉

【注文形式】

CTL-65S-□P

極数

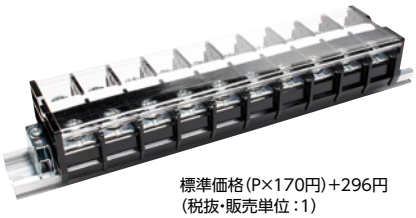

標準価格(P×170円)+296円
(税抜・販売単位：1)

【寸法図】

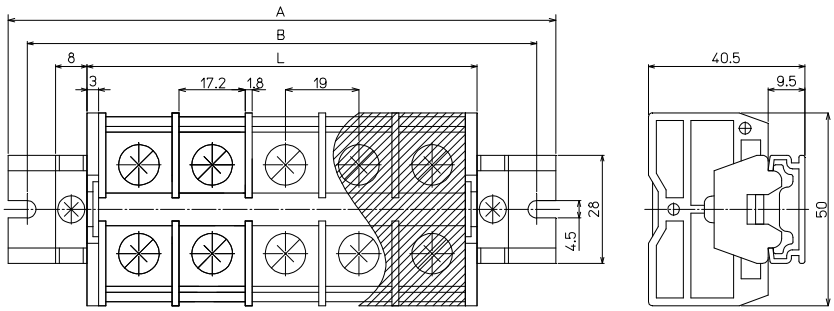

【寸法表】

※レール寸法はP450参照

極数P	1	2	3	4	5	6	7	8	9	10	11	12	13	14	15
端子台全長L	(25)	44	63	82	101	120	139	158	177	196	215	234	253	272	291
レール全長A	(60)	80	100	120	140	160	180	200	220	240	260	280	300	320	340
取付ピッチB	(50)	70	90	110	130	150	170	190	210	230	250	270	290	310	330

極数P	16	17	18	19	20	21	22	23	24	25	26	27	28	29	30
端子台全長L	310	329	348	367	386	405	424	443	462	481	500	519	538	557	576
レール全長A	360	360	380	400	420	440	460	480	500	520	540	560	580	600	620
取付ピッチB	350	350	370	390	410	430	450	470	490	510	530	550	570	590	610

端子台全長 L = 端子幅(19㎜)× 極数(P)+ 側板2枚(6㎜)
記名板の長さ = 端子幅(19㎜)× 極数(P)−0.5㎜ / カバーの長さ = 端子幅(19㎜)× 極数(P)−0.5㎜

【構成部品】

中間板	CT-65S
側板	CT-65L
カバー	CA-47
記名板	M-1LE
レール	AS4
止め金具	CT-H

直取付式 組端子台〈組立完成品〉

【注文形式】

CTKC-65S-□P

極数

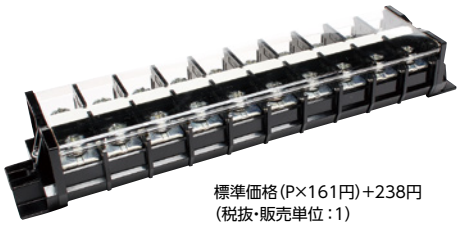

標準価格(P×161円)+238円
(税抜・販売単位：1)

【寸法図】

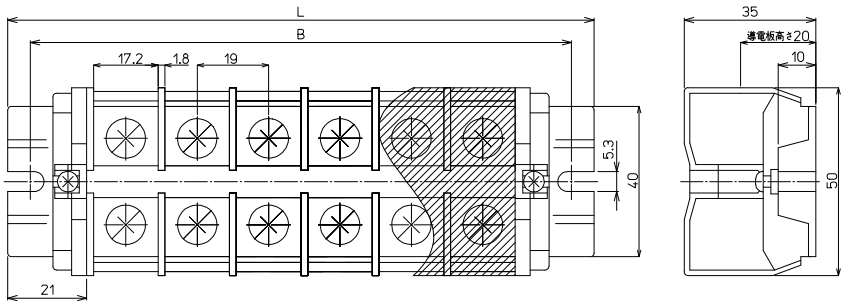

【構成部品】

中間板	CT-65S
側板	CT-65KC
カバー	CA-47
記名板	M-1LE
シャフト	SF4

【寸法表】

極数P	(1)	2	3	4	5	6	7	8	9	10	11	12	13	14	15
端子台全長L	(61)	80	99	118	137	156	175	194	213	232	–	–	–	–	–
取付ピッチB	(49)	68	87	106	125	144	163	182	201	220	–	–	–	–	–
シャフト長さ	(39)	56	75	94	113	132	151	170	189	208	–	–	–	–	–

記名板の長さ = 端子幅(19㎜)× 極数(P)−0.5㎜ / カバーの長さ = 端子幅(19㎜)× 極数(P)−0.5㎜

CT-100 M8 / 60㎟, 132A

セルフアップ　C型レール　EC35+C型兼用レール　直付け



質量 約69g
標準価格 230円 / 個
(税抜・販売単位：20)

【寸法図】

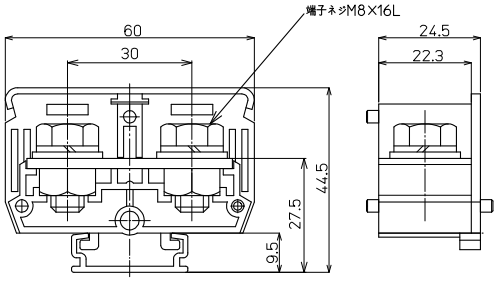

【一般仕様】

電線サイズ/定格通電電流	22㎟–94A/38㎟–132A/60㎟–132A
定格絶縁電圧	AC DC660V
端子ネジ	M8×16L 土六角ボルトSW、PW付
締付トルク	6.0～9.0N･m

【海外規格仕様】

	UL、CSA認定仕様
電線サイズ	AWG4～2/0(より線)
定格絶縁電圧	AC DC600V
定格通電電流	100A

適合圧着端子

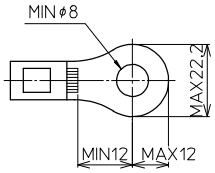

適合アクセサリー



【側板】
CT-100L
標準価格：51円(税抜)
販売単位：1個
質量 約5g

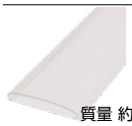

【カバー】(1m)
CA-57
標準価格：794円(税抜)
販売単位：20個
質量 約86g

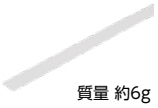

【記名板】
M-1LE
標準価格：38円(税抜)
販売単位：50本
質量 約6g



【レール】(1m)
AS4-1000
標準価格：684円(税抜)
販売単位：100本
質量 約180g



【止め金具】
CT-H
標準価格：53円(税抜)
販売単位：100個
質量 約8g

※詳細はP280参照

レール式 組端子台 〈組立完成品〉

【注文形式】

CTL-100-□P

極数

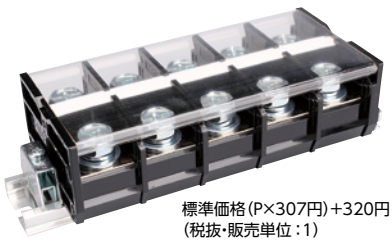

標準価格(P×307円)+320円
(税抜・販売単位：1)

【寸法図】

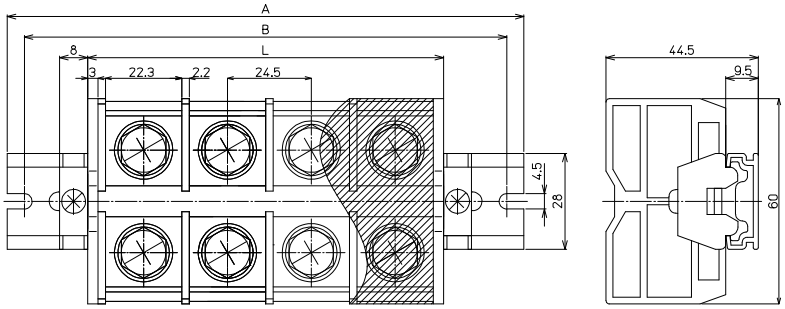

【寸法表】

※レール寸法はP450参照

極数P	1	2	3	4	5	6	7	8	9	10	11	12	13	14	15
端子台全長L	(30.5)	55	79.5	104	128.5	153	177.5	202	226.5	251	275.5	300	324.5	349	373.5
レール全長A	(80)	100	120	140	160	200	220	240	260	300	320	340	360	380	420
取付ピッチB	(70)	90	110	130	150	190	210	230	250	290	310	330	350	370	410

極数P	16	17	18	19	20	21	22	23	24	25	26	27	28	29	30
端子台全長L	398	422.5	447	471.5	496	520.5	545	569.5	594	618.5	643	667.5	692	716.5	741
レール全長A	440	460	480	520	540	560	580	620	640	660	680	700	740	760	780
取付ピッチB	430	450	470	510	530	550	570	610	630	650	670	690	730	750	770

端子台全長 L = 端子幅(24.5㎜)× 極数(P)+ 側板2枚(6㎜)
記名板の長さ = 端子幅(24.5㎜)× 極数(P)−1㎜ / カバーの長さ = 端子幅(24.5㎜)× 極数(P)−1㎜

【構成部品】

中間板	CT-100
側板	CT-100L
カバー	CA-57
記名板	M-1LE
レール	AS4
止め金具	CT-H

直取付式 組端子台〈組立完成品〉

【注文形式】

CTKC-100-□P

極数



標準価格(P×296円)+298円
(税抜・販売単位:1)

【寸法図】

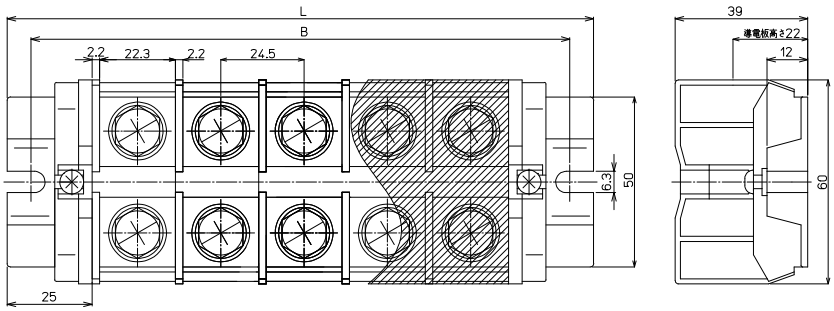

【構成部品】

中間板	CT-100
側板	CT-100KC
カバー	CA-57
記名板	M-1LE
シャフト	SF5

【寸法表】

極数P	(1)	2	3	4	5	6	7	8	9	10	11	12	13	14	15
端子台全長L	(74.5)	99	123.5	148	172.5	197	221.5	246	270.5	−	−	−	−	−	−
取付ピッチB	(60.5)	85	109.5	134	158.5	183	207.5	232	256.5	−	−	−	−	−	−
シャフト長さ	(46.5)	71	95.5	120	144.5	169	193.5	218	242.5	−	−	−	−	−	−

記名板の長さ = 端子幅(24.5㎜)× 極数(P)−1㎜ / カバーの長さ = 端子幅(24.5㎜)× 極数(P)−1㎜

CT-100ST M8 / 60㎟, 132A

RoHS Compliant

セルフアップ　C型レール　EC35+C型兼用レール　直付け



質量 約74g
標準価格 230円 / 個
(税抜・販売単位:20)

【寸法図】

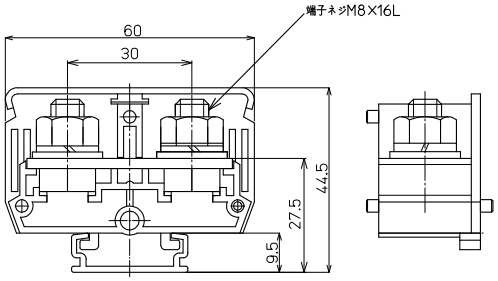

【一般仕様】

電線サイズ/定格通電電流	22㎟–94A/38㎟–132A/60㎟–132A
定格絶縁電圧	AC DC660V
端子ネジ	M8×16L
締付トルク	6.0～9.0N·m(JIS C 8201-7-1)/8.9～10.8N·m(JIS C 2805)

適合圧着端子

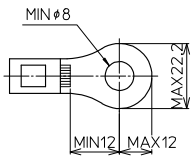

適合アクセサリー



【側板】
CT-100L
標準価格:51円(税抜)
販売単位:1個
質量 約5g

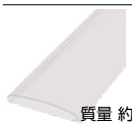

【カバー】(1m)
CA-57
標準価格:794円(税抜)
販売単位:20個
質量 約86g

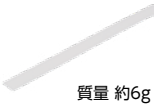

【記名板】
M-1LE
標準価格:38円(税抜)
販売単位:50本
質量 約6g



【レール】(1m)
AS4-1000
標準価格:684円(税抜)
販売単位:100本
質量 約180g



【止め金具】
CT-H
標準価格:53円(税抜)
販売単位:100個
質量 約8g

※詳細はP280参照

レール式 組端子台 〈組立完成品〉

【注文形式】

CTL-100ST-□P

極数



標準価格(P×345円)+321円
(税抜・販売単位:1)

【寸法図】

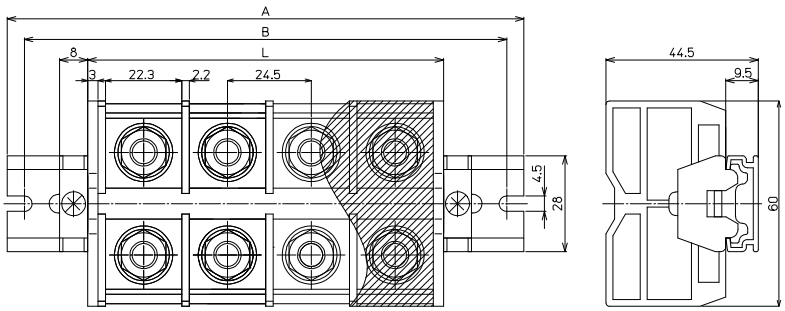

【構成部品】

中間板	CT-100ST
側板	CT-100L
カバー	CA-57
記名板	M-1LE
レール	AS4
止め金具	CT-H

【寸法表】

※レール寸法はP450参照

極数P	1	2	3	4	5	6	7	8	9	10	11	12	13	14	15
端子台全長L	(30.5)	55	79.5	104	128.5	153	177.5	202	226.5	251	–	–	–	–	–
レール全長A	(80)	100	120	140	160	200	220	240	260	300	–	–	–	–	–
取付ピッチB	(70)	90	110	130	150	190	210	230	250	290	–	–	–	–	–

端子台全長 L = 端子幅(24.5㎜)× 極数(P)+側板2枚(6㎜)
記名板の長さ = 端子幅(24.5㎜)× 極数(P)−1㎜ / カバーの長さ = 端子幅(24.5㎜)× 極数(P)−1㎜

直取付式 組端子台〈組立完成品〉

【注文形式】

CTKC-100ST-□P

極数



標準価格(P×326円)+299円
(税抜・販売単位:1)

【寸法図】

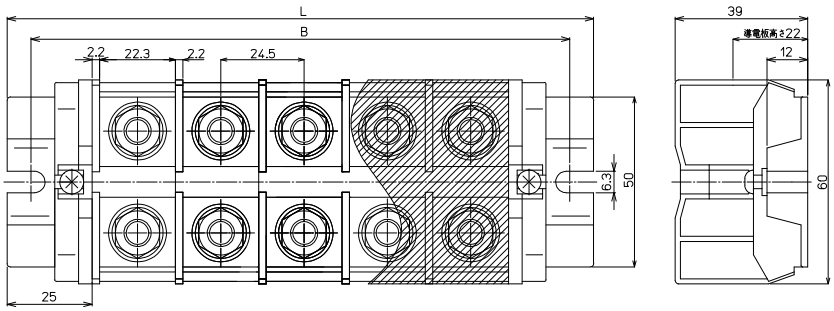

【構成部品】

中間板	CT-100ST
側板	CT-100KC
カバー	CA-57
記名板	M-1LE
シャフト	SF5

【寸法表】

極数P	(1)	2	3	4	5	6	7	8	9	10	11	12	13	14	15
端子台全長L	(74.5)	99	123.5	148	172.5	197	221.5	246	270.5	–	–	–	–	–	–
取付ピッチB	(60.5)	85	109.5	134	158.5	183	207.5	232	256.5	–	–	–	–	–	–
シャフト長さ	(46.5)	71	95.5	120	144.5	169	193.5	218	242.5	–	–	–	–	–	–

記名板の長さ = 端子幅(24.5㎜)× 極数(P)−1㎜ / カバーの長さ = 端子幅(24.5㎜)× 極数(P)−1㎜

CT-150 M8 / 60㎟, 175A

セルフアップ　C型レール　EC35+C型兼用レール　直付け



質量 約78g
標準価格 290円 / 個
(税抜・販売単位：20)

【寸法図】

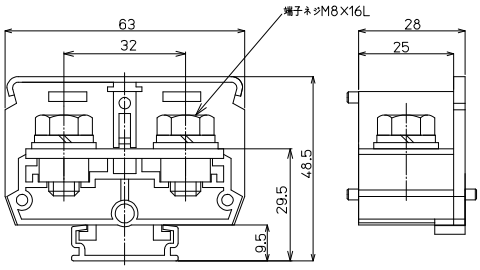

【一般仕様】

電線サイズ/定格通電電流	22㎟–94A/38㎟–132A/60㎟–175A
定格絶縁電圧	AC DC660V
端子ネジ	M8×16L 土六角ボルトSW、PW付
締付トルク	6.0～9.0N･m

【海外規格仕様】

	UL、CSA認定仕様
電線サイズ	AWG4～2/0(より線)
定格絶縁電圧	AC DC600V
定格通電電流	150A

適合圧着端子

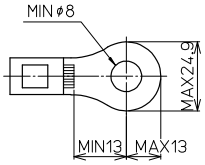

適合アクセサリー



【側板】
CT-150L
標準価格：55円(税抜)
販売単位：10個
質量 約6g

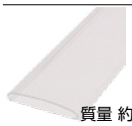

【カバー】(1m)
CA-60
標準価格：897円(税抜)
販売単位：20個
質量 約90g



【記名板】
M-1LE
標準価格：38円(税抜)
販売単位：50本
質量 約6g



【レール】(1m)
AS4-1000
標準価格：684円(税抜)
販売単位：100本
質量 約180g



【止め金具】
CT-H
標準価格：53円(税抜)
販売単位：100個
質量 約8g

※詳細はP280参照

レール式 組端子台 〈組立完成品〉

【注文形式】

CTL-150-□P

極数

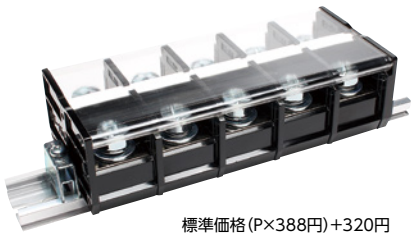

標準価格(P×388円)+320円
(税抜・販売単位：1)

【寸法図】

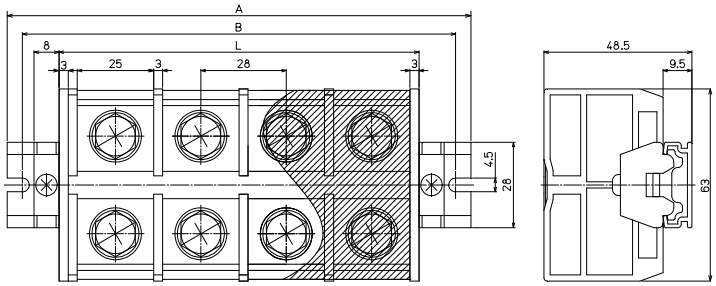

【寸法表】 ※レール寸法はP450参照

極数P	1	2	3	4	5	6	7	8	9	10	11	12	13	14	15
端子台全長L	(34)	62	90	118	146	174	202	230	258	286	314	342	370	398	426
レール全長A	(80)	100	140	160	200	220	240	280	300	340	360	380	420	440	480
取付ピッチB	(70)	90	130	150	190	210	230	270	290	330	350	370	410	430	470

極数P	16	17	18	19	20	21	22	23	24	25	26	27	28	29	30
端子台全長L	454	482	510	538	566	594	622	650	678	706	734	762	790	818	846
レール全長A	500	520	560	580	620	640	660	700	720	760	780	800	840	860	900
取付ピッチB	490	510	550	570	610	630	650	690	710	750	770	790	830	850	890

端子台全長 L = 端子幅(28㎜)× 極数(P)+ 側板2枚(6㎜)
記名板の長さ = 端子幅(28㎜)× 極数(P)−1㎜ / カバーの長さ = 端子幅(28㎜)× 極数(P)−1㎜

【構成部品】

中間板	CT-150
側板	CT-150L
カバー	CA-60
記名板	M-1LE
レール	AS4
止め金具	CT-H

直取付式 組端子台〈組立完成品〉

【注文形式】

CTKC-150-□P

極数



標準価格(P×366円)+371円
(税抜･販売単位：1)

【寸法図】

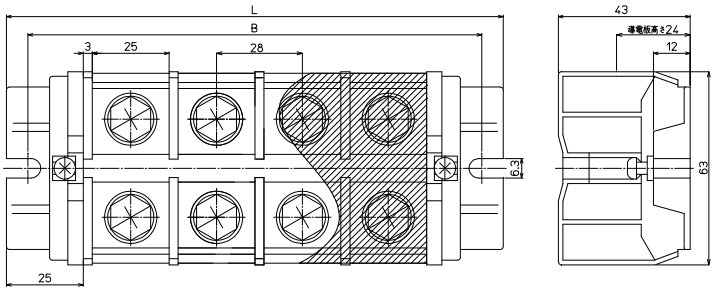

【構成部品】

中間板	CT-150
側板	CT-150KC
カバー	CA-60
記名板	M-1LE
シャフト	SF5

【寸法表】

極数P	(1)	2	3	4	5	6	7	8	9	10	11	12	13	14	15
端子台全長L	(78)	106	134	162	190	218	246	274	–	–	–	–	–	–	–
取付ピッチB	(64)	92	120	148	176	204	232	260	–	–	–	–	–	–	–
シャフト長さ	(51)	79	107	135	163	191	219	247	–	–	–	–	–	–	–

記名板の長さ = 端子幅(28㎜)× 極数(P)−1㎜ / カバーの長さ = 端子幅(28㎜)× 極数(P)−1㎜

CTシリーズ(スタッドタイプ)

CT-150ST M8 / 60㎟, 175A

RoHS Compliant

セルフアップ　C型レール　EC35+C型兼用レール　直付け

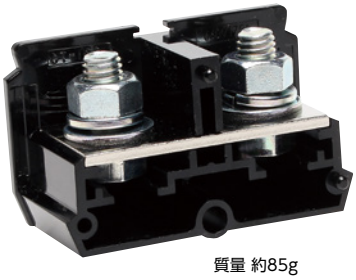

質量 約85g
標準価格 290円 / 個
(税抜・販売単位:20)

【寸法図】

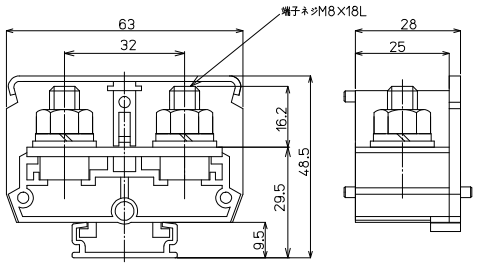

【一般仕様】

電線サイズ/定格通電電流	22㎟−94A/38㎟−132A/60㎟−175A
定格絶縁電圧	AC DC660V
端子ネジ	M8×18L
締付トルク	6.0〜9.0N・m(JIS C 8201-7-1)/8.9〜10.8N・m(JIS C 2805)

適合圧着端子

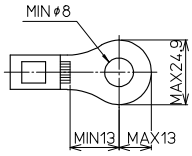

適合アクセサリー



【側板】
CT-150L
標準価格:55円(税抜)
販売単位:10個
質量 約6g

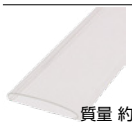

【カバー】(1m)
CA-60
標準価格:897円(税抜)
販売単位:20個
質量 約90g



【記名板】
M-1LE
標準価格:38円(税抜)
販売単位:50本
質量 約6g



【レール】(1m)
AS4-1000
標準価格:684円(税抜)
販売単位:100本
質量 約180g



【止め金具】
CT-H
標準価格:53円(税抜)
販売単位:100個
質量 約8g

※詳細はP280参照

レール式 組端子台〈組立完成品〉

【注文形式】

CTL-150ST-□P

極数



標準価格(P×427円)+321円
(税抜・販売単位:1)

【寸法図】

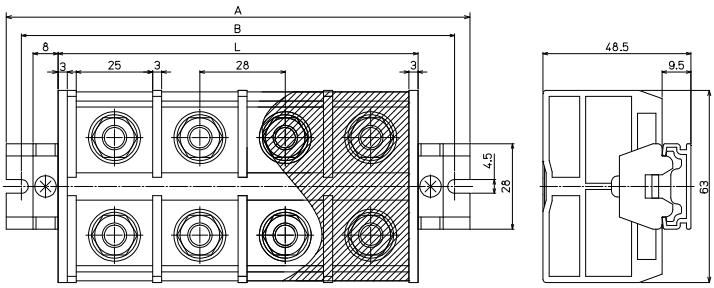

【構成部品】

中間板	CT-150ST
側板	CT-150L
カバー	CA-60
記名板	M-1LE
レール	AS4
止め金具	CT-H

【寸法表】

※レール寸法はP450参照

極数P	1	2	3	4	5	6	7	8	9	10	11	12	13	14	15
端子台全長L	(34)	62	90	118	146	174	202	230	258	286	−	−	−	−	−
レール全長A	(80)	100	140	160	200	220	240	280	300	340	−	−	−	−	−
取付ピッチB	(70)	90	130	150	190	210	230	270	290	330	−	−	−	−	−

端子台全長 L = 端子幅(28㎜)× 極数(P)+ 側板2枚(6㎜)
記名板の長さ = 端子幅(28㎜)× 極数(P)−1㎜ / カバーの長さ = 端子幅(28㎜)× 極数(P)−1㎜

直取付式 組端子台〈組立完成品〉

【注文形式】

CTKC-150ST-□P

極数



標準価格(P×407円)+372円
(税抜･販売単位：1)

【寸法図】

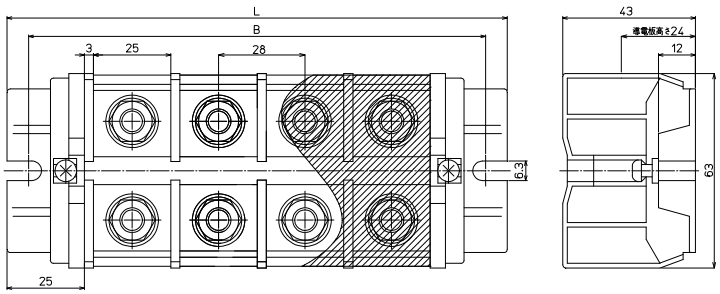

【構成部品】

中間板	CT-150ST
側板	CT-150KC
カバー	CA-60
記名板	M-1LE
シャフト	SF5

【寸法表】

極数P	(1)	2	3	4	5	6	7	8	9	10	11	12	13	14	15
端子台全長L	(78)	106	134	162	190	218	246	274	–	–	–	–	–	–	–
取付ピッチB	(64)	92	120	148	176	204	232	260	–	–	–	–	–	–	–
シャフト長さ	(51)	79	107	135	163	191	219	247	–	–	–	–	–	–	–

記名板の長さ = 端子幅(28㎜)× 極数(P)−1㎜ / カバーの長さ = 端子幅(28㎜)× 極数(P)−1㎜

CT-200 M10 / 100㎟, 240A

RoHS Compliant

セルフアップ　C型レール　EC35+C型兼用レール　直付け

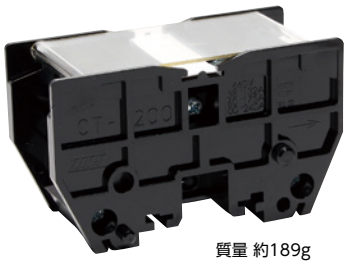

質量 約189g
標準価格 690円 / 個
(税抜・販売単位：12)

【寸法図】

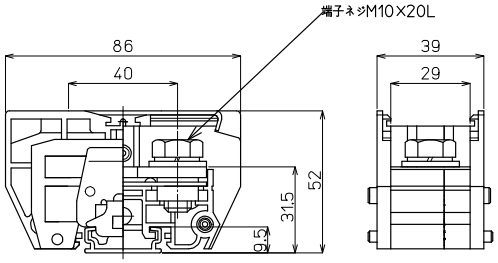

※カバー、記名板付き

【一般仕様】

電線サイズ/定格通電電流	38㎟−132A/60㎟−175A/100㎟−240A
定格絶縁電圧	AC DC660V
端子ネジ	M10×20L ±六角ボルトSP、PW付
締付トルク	10.0〜14.7N·m(JIS C 8201-7-1)/18.0〜23.0N·m(JIS C 2805)

【海外規格仕様】

	UL、CSA認定仕様
電線サイズ	AWG2〜4/0(より線)
定格絶縁電圧	AC DC600V
定格通電電流	200A

適合圧着端子

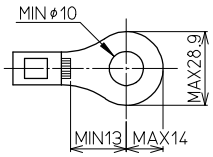

適合アクセサリー



【側板】
CT-200L
標準価格：73円(税抜)
販売単位：1個
質量 約10g



【カバー】※
CTC-200
標準価格：53円(税抜)
販売単位：1個
質量 約3g



【記名板】※
AP-12
標準価格：53円(税抜)
販売単位：50本
質量 約9g



【レール】(1m)
AS4-1000
標準価格：684円(税抜)
販売単位：100本
質量 約180g



【止め金具】
ATO-29
標準価格：68円(税抜)
販売単位：50個
質量 約17g

オプション



【セーフティーカバー】
CTCP-200
標準価格：144円(税抜)
販売単位：1個

※詳細は P280 参照

レール式 組端子台 〈組立完成品〉

【注文形式】

CTL-200□-□P
極数

カバー
無し：標準(フラット)カバー
-CP：セーフティーカバー



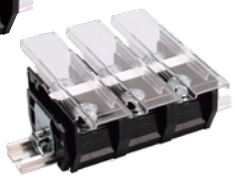

標準価格(P×805円)+593円
セーフティーカバー仕様
標準価格(P×875円)+593円
(税抜・販売単位：1)

【寸法図】

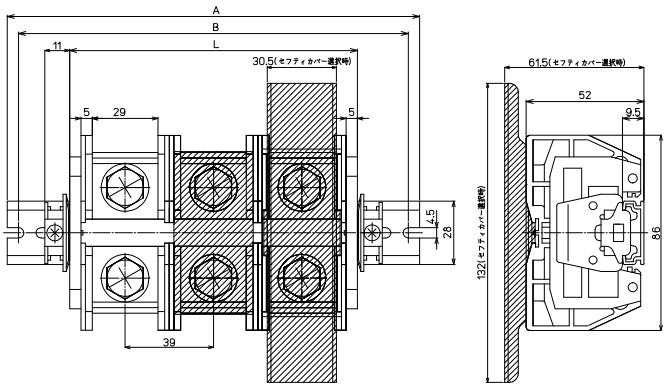

【構成部品】

中間板	CT-200
側板	CT-200L
カバー	CTC-200 / CTCP-200
記名板	AP-12
レール	AS4
止め金具	ATO-29

【寸法表】 ※レール寸法はP450参照

極数P	1	2	3	4	5	6	7	8	9	10	11	12	13	14	15
端子台全長L	49	88	127	166	205	244	283	322	361	400	−	−	−	−	−
レール全長A	100	140	180	220	260	300	320	360	400	440	−	−	−	−	−
取付ピッチB	90	130	170	210	250	290	310	350	390	430	−	−	−	−	−

端子台全長 L = 端子幅(39㎜)× 極数(P)+ 側板2枚(10㎜)
記名板の長さ = 端子幅(39㎜)× 極数(P)−2㎜

直取付式 組端子台〈組立完成品〉

【注文形式】

CTKC-200□-□P

極数

カバー
無し：標準（フラット）カバー
-CP：セーフティーカバー

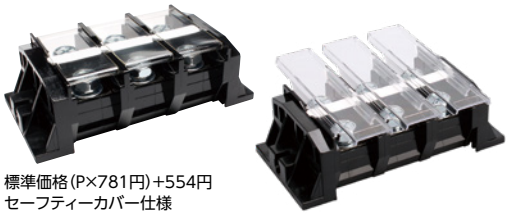

標準価格（P×781円）+554円
セーフティーカバー仕様
標準価格（P×850円）+554円
（税抜・販売単位：1）

【寸法図】

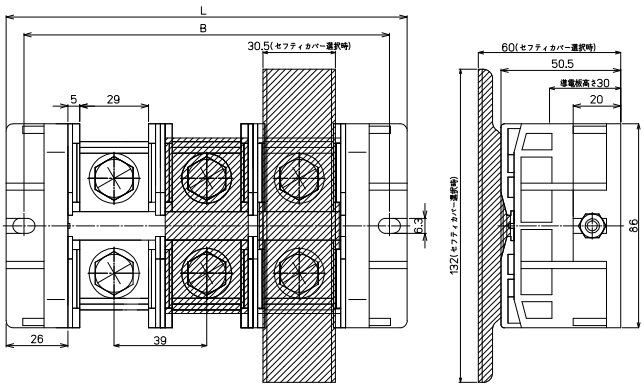

【構成部品】

中間板	CT-200
側板	CT-230KC
カバー	CTC-200 / CTCP-200
記名板	AP-12
シャフト	M6シャフトネジ

【寸法表】

極数P	1	2	3	4	5	6	7	8	9	10	11	12	13	14	15
端子台全長L	91	130	169	208	247	286	325	364	403	–	–	–	–	–	–
取付ピッチB	76	115	154	193	232	271	310	349	388	–	–	–	–	–	–
シャフト長さ	55	92	130	170	212	248	287	326	365	–	–	–	–	–	–

記名板の長さ ＝ 端子幅（39㎜）× 極数（P）−2㎜

オプション

組端子台の側板をCT-K1（金具タイプ）にて製作対応可能です。
※製品の詳細は最寄りの営業所へお問合せください。





※端子台取付ピッチ=端子幅（㎜）×極数（P）+20㎜

【寸法図】

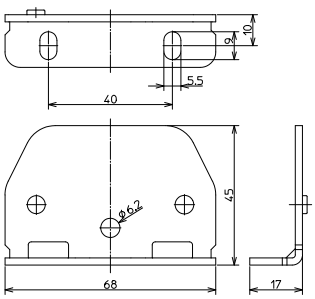

適合アクセサリー



【固定金具】
CT-K1
質量 約62g



【シャフト】
CTKC-200□-□P用 シャフト

※アクセサリー単品の価格、販売単位につきましては最寄りの営業所へお問合せください。

CT-200ST M10 / 100㎟, 240A

RoHS Compliant

セルフアップ　C型レール　EC35+C型兼用レール　直付け



質量 約198g
標準価格 690円 / 個
(税抜・販売単位:12)

【寸法図】

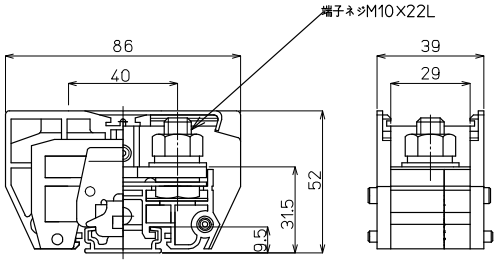

※カバー、記名板付き

【一般仕様】

電線サイズ/定格通電電流	38㎟−132A/60㎟−175A/100㎟−240A
定格絶縁電圧	AC DC660V
端子ネジ	M10×22L
締付トルク	10.0〜14.7N·m(JIS C 8201-7-1)/18.0〜23.0N·m(JIS C 2805)

適合圧着端子

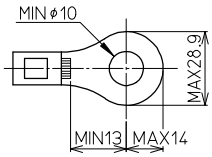

適合アクセサリー



【側板】
CT-200L
標準価格:73円(税抜)
販売単位:1個
質量 約10g



【カバー】※
CTC-200
標準価格:53円(税抜)
販売単位:1個
質量 約3g



【記名板】※
AP-12
標準価格:53円(税抜)
販売単位:50本
質量 約9g



【レール】(1m)
AS4-1000
標準価格:684円(税抜)
販売単位:100本
質量 約180g



【止め金具】
ATO-29
標準価格:68円(税抜)
販売単位:50個
質量 約17g

オプション



【セーフティーカバー】
CTCP-200
標準価格:144円(税抜)
販売単位:1個

※詳細は P280 参照

レール式 組端子台 〈組立完成品〉

【注文形式】

CTL-200ST□-□P

極数

カバー
無し:標準(フラット)カバー
-CP:セーフティーカバー



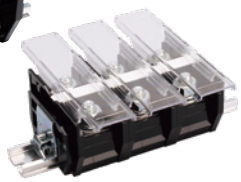

標準価格(P×806円)+593円
セーフティーカバー仕様
標準価格(P×875円)+593円
(税抜・販売単位:1)

【寸法図】

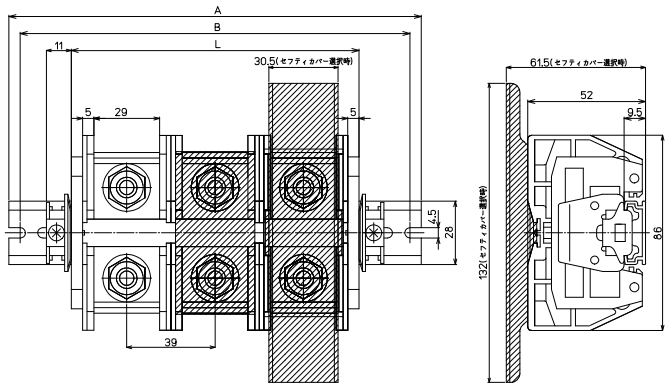

【構成部品】

中間板	CT-200ST
側板	CT-200L
カバー	CTC-200 / CTCP-200
記名板	AP-12
レール	AS4
止め金具	ATO-29

【寸法表】 ※レール寸法はP450参照

極数P	1	2	3	4	5	6	7	8	9	10	11	12	13	14	15
端子台全長L	49	88	127	166	205	244	283	322	361	400	−	−	−	−	−
レール全長A	100	140	180	220	260	300	320	360	400	440	−	−	−	−	−
取付ピッチB	90	130	170	210	250	290	310	350	390	430	−	−	−	−	−

端子台全長 L = 端子幅(39㎜)× 極数(P)+ 側板2枚(10㎜)
記名板の長さ = 端子幅(39㎜)× 極数(P)−2㎜

直取付式 組端子台〈組立完成品〉

【注文形式】

CTKC-200ST□-□P

極数

カバー
無し：標準(フラット)カバー
-CP：セーフティーカバー

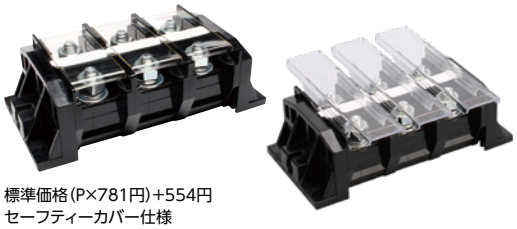

標準価格(P×781円)+554円
セーフティーカバー仕様
標準価格(P×850円)+554円
(税抜・販売単位：1)

【寸法図】

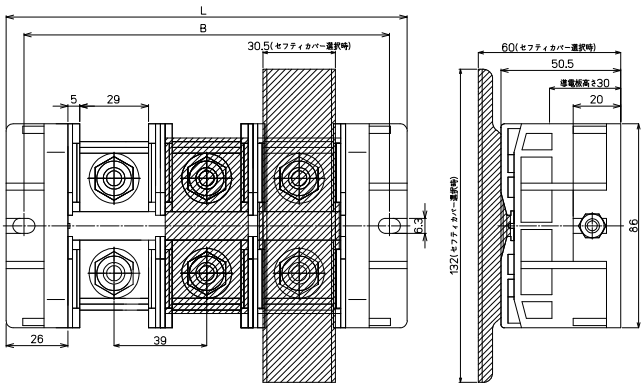

【構成部品】

中間板	CT-200ST
側板	CT-230KC
カバー	CTC-200 / CTCP-200
記名板	AP-12
シャフト	M6シャフトネジ

【寸法表】

極数P	1	2	3	4	5	6	7	8	9	10	11	12	13	14	15
端子台全長L	91	130	169	208	247	286	325	364	403	–	–	–	–	–	–
取付ピッチB	76	115	154	193	232	271	310	349	388	–	–	–	–	–	–
シャフト長さ	55	92	130	170	212	248	287	326	365	–	–	–	–	–	–

記名板の長さ = 端子幅(39㎜)× 極数(P)−2㎜

オプション

組端子台の側板をCT-K1（金具タイプ）にて製作対応可能です。
※製品の詳細は最寄りの営業所へお問合せください。





※端子台取付ピッチ=端子幅(㎜)×極数(P)+20㎜

【寸法図】

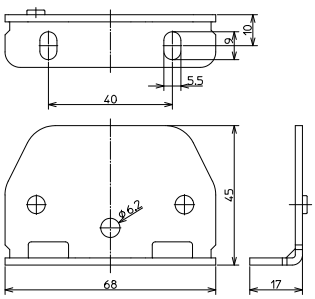

適合アクセサリー



【固定金具】
CT-K1
質量 約62g



【シャフト】
CTKC-200ST□-□P用 シャフト

※アクセサリー単品の価格、販売単位につきましては最寄りの営業所へお問合せください。

CT-200STSP M10 / 100㎟, 240A

RoHS Compliant

セルフアップ | C型レール | EC35+C型兼用レール | 直付け



質量 約203g
標準価格 928円 / 個
(税抜・販売単位:12)

【寸法図】

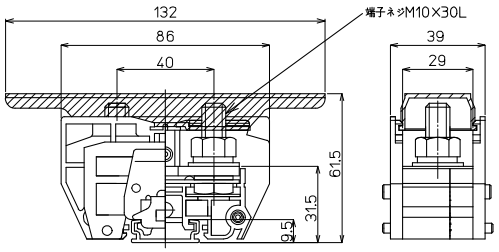

※カバー、記名板付き

【一般仕様】

電線サイズ/定格通電電流	38㎟−132A/60㎟−175A/100㎟−240A
定格絶縁電圧	AC DC660V
端子ネジ	M10×30L
締付トルク	10.0〜14.7N·m(JIS C 8201-7-1)/18.0〜23.0N·m(JIS C 2805)

適合圧着端子

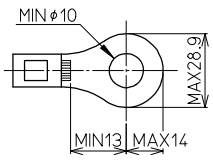

適合アクセサリー



【側板】
CT-200L
標準価格:73円(税抜)
販売単位:1個
質量 約10g



【カバー】※
CTCP-200
標準価格:144円(税抜)
販売単位:1個
質量 約13g



【記名板】※
AP-12
標準価格:53円(税抜)
販売単位:50本
質量 約9g



【レール】(1m)
AS4-1000
標準価格:684円(税抜)
販売単位:100本
質量 約180g



【止め金具】
ATO-29
標準価格:68円(税抜)
販売単位:50個
質量 約17g

※詳細はP280参照

レール式 組端子台 〈組立完成品〉

【注文形式】

CTL-200STSP-□P

極数



標準価格(P×1,106円)+593円
(税抜・販売単位:1)

【寸法図】

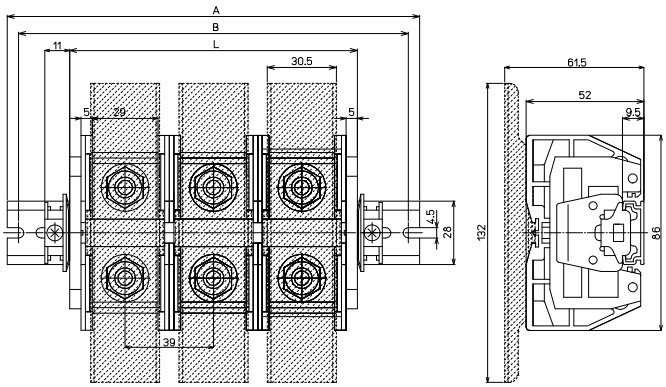

【構成部品】

中間板	CT-200STSP
側板	CT-200L
カバー	CTCP-200
記名板	AP-12
レール	AS4
止め金具	ATO-29

【寸法表】

※レール寸法はP450参照

極数P	1	2	3	4	5	6	7	8	9	10	11	12	13	14	15
端子台全長L	49	88	127	166	205	244	283	322	361	400	−	−	−	−	−
レール全長A	100	140	180	220	260	300	320	360	400	440	−	−	−	−	−
取付ピッチB	90	130	170	210	250	290	310	350	390	430	−	−	−	−	−

端子台全長 L = 端子幅(39㎜)× 極数(P)+ 側板2枚(10㎜)
記名板の長さ = 端子幅(39㎜)× 極数(P)−2㎜

直取付式 組端子台〈組立完成品〉

【注文形式】

CTKC-200STSP-□P

極数 丁

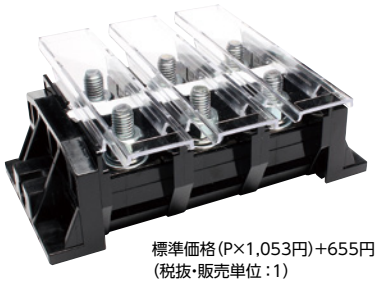

標準価格(P×1,053円)+655円
(税抜･販売単位:1)

【寸法図】

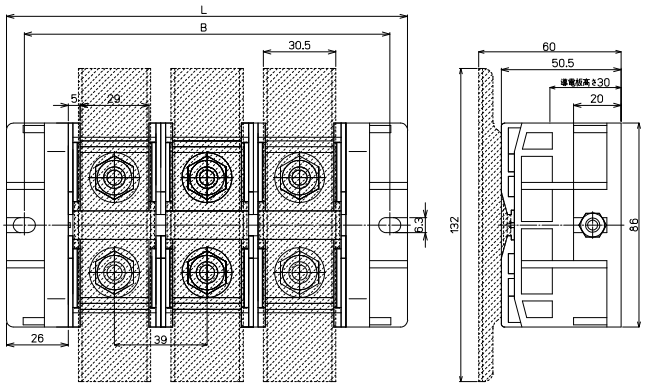

【構成部品】

中間板	CT-200STSP
側板	CT-230KC
カバー	CTCP-200
記名板	AP-12
シャフト	M6シャフトネジ

【寸法表】

極数P	1	2	3	4	5	6	7	8	9	10	11	12	13	14	15
端子台全長L	91	130	169	208	247	286	325	364	403	−	−	−	−	−	−
取付ピッチB	76	115	154	193	232	271	310	349	388	−	−	−	−	−	−
シャフト長さ	55	92	130	170	212	248	287	326	365	−	−	−	−	−	−

記名板の長さ = 端子幅(39㎜)× 極数(P)−2㎜

オプション

組端子台の側板をCT-K1（金具タイプ）にて製作対応可能です。
※製品の詳細は最寄りの営業所へお問合せください。





※端子台取付ピッチ=端子幅(㎜)×極数(P)+20㎜

【寸法図】

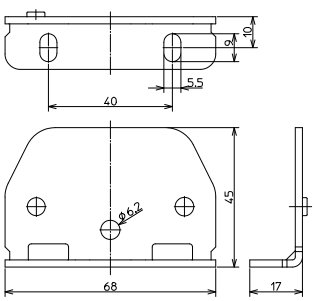

適合アクセサリー



【固定金具】
CT-K1
質量 約62g



【シャフト】
CTKC-200STSP-□P用 シャフト

※アクセサリー単品の価格、販売単位につきましては
最寄りの営業所へお問合せください。

CT-300 M10 / 150㎟, 310A

RoHS Compliant

セルフアップ　C型レール　EC35+C型兼用レール　直付け



質量 約264g
標準価格 950円 / 個
(税抜・販売単位：8)

【寸法図】

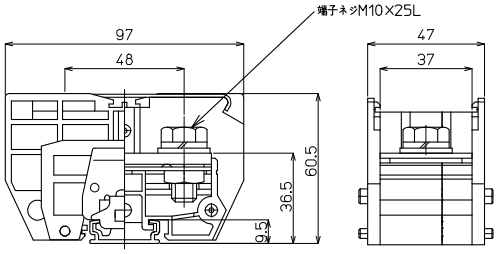

※カバー、記名板付き

【一般仕様】

電線サイズ/定格通電電流	60㎟−175A/100㎟−240A/150㎟−310A
定格絶縁電圧	AC DC660V
端子ネジ	M10×25L ±六角ボルトSP、PW付
締付トルク	10.0〜14.7N·m(JIS C 8201-7-1)/18.0〜23.0N·m(JIS C 2805)

【海外規格仕様】

	UL、CSA認定仕様
電線サイズ	AWG2/0〜300(より線)
定格絶縁電圧	AC DC600V
定格通電電流	300A

適合圧着端子

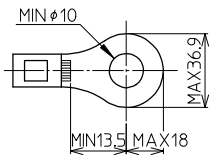

適合アクセサリー



【側板】
CT-200L
標準価格：73円(税抜)
販売単位：1個
質量 約10g



【カバー】※
CTC-300
標準価格：81円(税抜)
販売単位：1個
質量 約6g



【記名板】※
AP-12
標準価格：53円(税抜)
販売単位：50本
質量 約9g



【レール】(1m)
AS4-1000
標準価格：684円(税抜)
販売単位：100本
質量 約180g



【止め金具】
ATO-29
標準価格：68円(税抜)
販売単位：50個
質量 約17g

オプション



【セーフティーカバー】
CTCP-300
標準価格：161円(税抜)
販売単位：1個

※詳細はP280参照

レール式 組端子台 〈組立完成品〉

【注文形式】

CTL-300□-□P

極数

カバー
無し：標準(フラット)カバー
-CP：セーフティーカバー

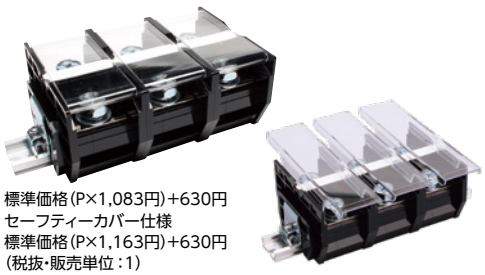

標準価格(P×1,083円)+630円
セーフティーカバー仕様
標準価格(P×1,163円)+630円
(税抜・販売単位：1)

【寸法図】

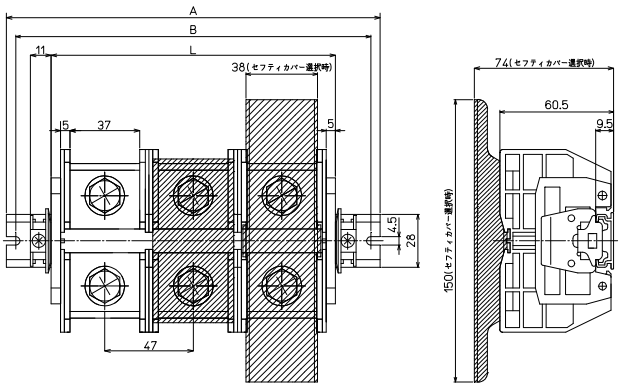

【構成部品】

中間板	CT-300
側板	CT-200L
カバー	CTC-300 / CTCP-300
記名板	AP-12
レール	AS4
止め金具	ATO-29

【寸法表】

※レール寸法はP450参照

極数P	1	2	3	4	5	6	7	8	9	10	11	12	13	14	15
端子台全長L	57	104	151	198	245	292	339	386	433	480	−	−	−	−	−
レール全長A	100	160	200	240	300	340	380	440	480	520	−	−	−	−	−
取付ピッチB	90	150	190	230	290	330	370	430	470	510	−	−	−	−	−

端子台全長 L = 端子幅(47㎜)× 極数(P)+ 側板2枚(10㎜)
記名板の長さ = 端子幅(47㎜)× 極数(P)−2㎜

直取付式 組端子台〈組立完成品〉

【注文形式】

CTKC-300□-□P

カバー
無し：標準（フラット）カバー
-CP：セーフティーカバー

極数

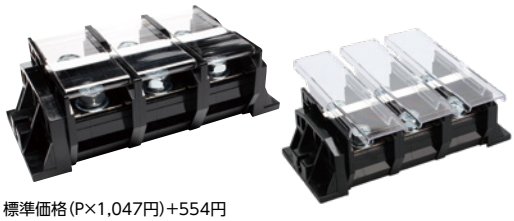

標準価格（P×1,047円）+554円
セーフティーカバー仕様
標準価格（P×1,126円）+554円
（税抜・販売単位：1）

【寸法図】

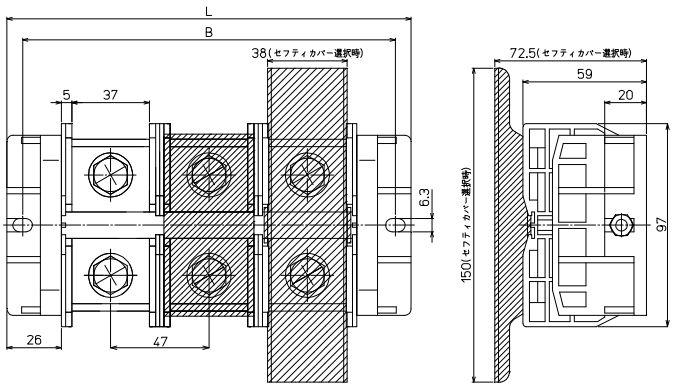

【構成部品】

中間板	CT-300
側板	CT-230KC
カバー	CTC-300 / CTCP-300
記名板	AP-12
シャフト	M6シャフトネジ

【寸法表】

極数P	1	2	3	4	5	6	7	8	9	10	11	12	13	14	15
端子台全長L	99	146	193	240	287	334	–	–	–	–	–	–	–	–	–
取付ピッチB	84	131	178	225	272	319	–	–	–	–	–	–	–	–	–
シャフト長さ	60	110	155	202	248	296	–	–	–	–	–	–	–	–	–

記名板の長さ ＝ 端子幅（47㎜）× 極数（P）−2㎜

オプション

組端子台の側板をCT-K1（金具タイプ）にて製作対応可能です。
※製品の詳細は最寄りの営業所へお問合せください。





※端子台取付ピッチ=端子幅（㎜）×極数（P）+20㎜

適合アクセサリー



質量 約62g

【固定金具】
CT-K1



【シャフト】
CTKC-300□-□P用シャフト

※アクセサリー単品の価格、販売単位につきましては最寄りの営業所へお問合せください。

【寸法図】

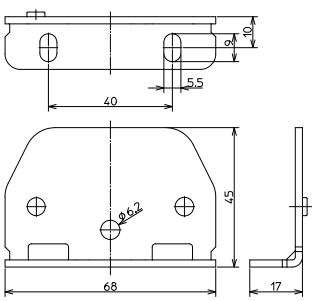

CT-300ST M10 / 150㎟, 310A

RoHS Compliant

セルフアップ | C型レール | EC35+C型兼用レール | 直付け



質量 約271g
標準価格 950円 / 個
(税抜・販売単位:8)

【寸法図】

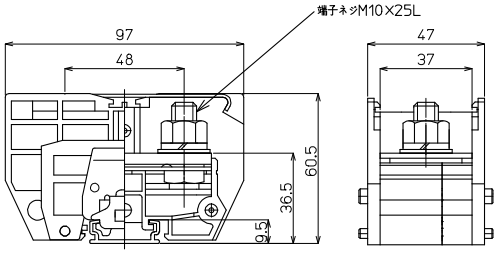

※カバー、記名板付き

【一般仕様】

電線サイズ/定格通電電流	60㎟−175A/100㎟−240A/150㎟−310A
定格絶縁電圧	AC DC660V
端子ネジ	M10×25L
締付トルク	10.0〜14.7N·m(JIS C 8201-7-1)/18.0〜23.0N·m(JIS C 2805)

適合圧着端子

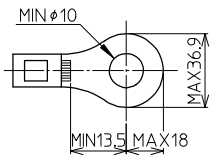

適合アクセサリー



【側板】
CT-200L
標準価格:73円(税抜)
販売単位:1個
質量 約10g



【カバー】※
CTC-300
標準価格:81円(税抜)
販売単位:1個
質量 約6g



【記名板】※
AP-12
標準価格:53円(税抜)
販売単位:50本
質量 約9g



【レール】(1m)
AS4-1000
標準価格:684円(税抜)
販売単位:100本
質量 約180g



【止め金具】
ATO-29
標準価格:68円(税抜)
販売単位:50個
質量 約17g

オプション



【セーフティーカバー】
CTCP-300
標準価格:161円(税抜)
販売単位:1個

※詳細はP280参照

レール式 組端子台 〈組立完成品〉

【注文形式】

CTL-300ST□-□P

極数

カバー
無し:標準(フラット)カバー
-CP:セーフティーカバー





標準価格(P×1,084円)+630円
セーフティーカバー仕様
標準価格(P×1,163円)+630円
(税抜・販売単位:1)

【寸法図】

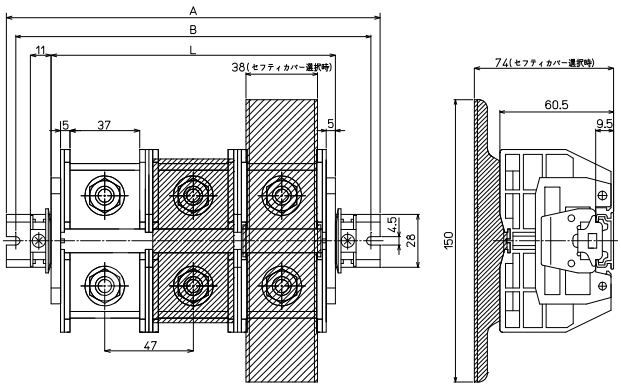

【構成部品】

中間板	CT-300ST
側板	CT-200L
カバー	CTC-300 / CTCP-300
記名板	AP-12
レール	AS4
止め金具	ATO-29

【寸法表】

※レール寸法はP450参照

極数P	1	2	3	4	5	6	7	8	9	10	11	12	13	14	15
端子台全長L	57	104	151	198	245	292	339	386	433	480	−	−	−	−	−
レール全長A	100	160	200	240	300	340	380	440	480	520	−	−	−	−	−
取付ピッチB	90	150	190	230	290	330	370	430	470	510	−	−	−	−	−

端子台全長 L = 端子幅(47㎜)× 極数(P)+ 側板2枚(10㎜)
記名板の長さ = 端子幅(47㎜)× 極数(P)−2㎜

直取付式 組端子台〈組立完成品〉

【注文形式】

CTKC-300ST□-□P

極数

カバー
無し：標準（フラット）カバー
-CP：セーフティーカバー

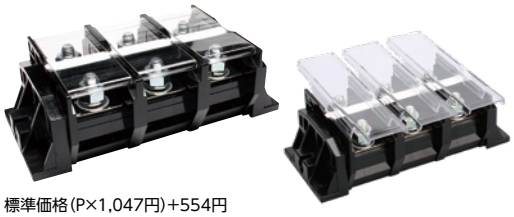

標準価格(P×1,047円)+554円
セーフティーカバー仕様
標準価格(P×1,126円)+554円
(税抜・販売単位：1)

【寸法図】

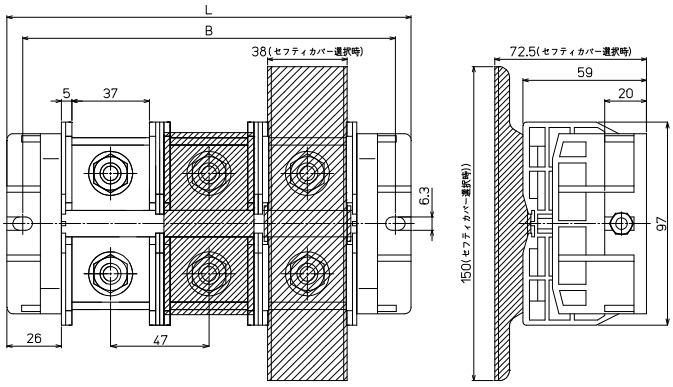

【構成部品】

中間板	CT-300ST
側板	CT-230KC
カバー	CTC-300 / CTCP-300
記名板	AP-12
シャフト	M6シャフトネジ

【寸法表】

極数P	1	2	3	4	5	6	7	8	9	10	11	12	13	14	15
端子台全長L	99	146	193	240	287	334	–	–	–	–	–	–	–	–	–
取付ピッチB	84	131	178	225	272	319	–	–	–	–	–	–	–	–	–
シャフト長さ	60	110	155	202	248	296	–	–	–	–	–	–	–	–	–

記名板の長さ = 端子幅(47㎜)× 極数(P)−2㎜

オプション

組端子台の側板をCT-K1（金具タイプ）にて製作対応可能です。
※製品の詳細は最寄りの営業所へお問合せください。





※端子台取付ピッチ=端子幅(㎜)×極数(P)+20㎜

【寸法図】

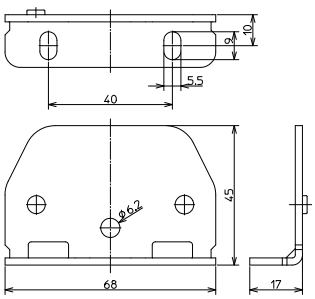

適合アクセサリー



【固定金具】
CT-K1
質量 約62g



【シャフト】
CTKC-300ST□-□P用 シャフト

※アクセサリー単品の価格、販売単位につきましては
最寄りの営業所へお問合せください。

CT-300STSP M10 / 150㎟, 310A

RoHS Compliant

セルフアップ | C型レール | EC35+C型兼用レール | 直付け



質量 約274g
標準価格 1,249円 / 個
(税抜・販売単位:8)

【寸法図】

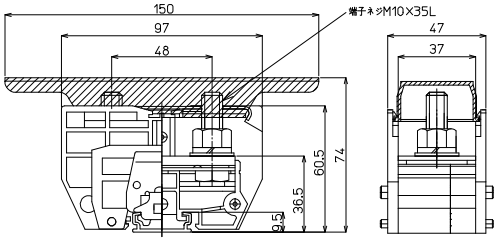

※カバー、記名板付き

【一般仕様】

電線サイズ/定格通電電流	60㎟−175A/100㎟−240A/150㎟−310A
定格絶縁電圧	AC DC660V
端子ネジ	M10×35L
締付トルク	10.0〜14.7N·m(JIS C 8201-7-1)/18.0〜23.0N·m(JIS C 2805)

適合圧着端子

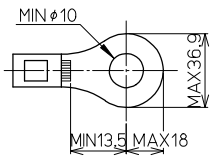

適合アクセサリー



質量 約10g
【側板】
CT-200L
標準価格:73円(税抜)
販売単位:1個



質量 約19g
【カバー】※
CTCP-300
標準価格:161円(税抜)
販売単位:1個



質量 約9g
【記名板】※
AP-12
標準価格:53円(税抜)
販売単位:50本



質量 約180g
【レール】(1m)
AS4-1000
標準価格:684円(税抜)
販売単位:100本



質量 約17g
【止め金具】
ATO-29
標準価格:68円(税抜)
販売単位:50個

※詳細はP280参照

レール式 組端子台 〈組立完成品〉

【注文形式】

CTL-300STSP-□P

極数



標準価格(P×1,443円)+630円
(税抜・販売単位:1)

【寸法図】

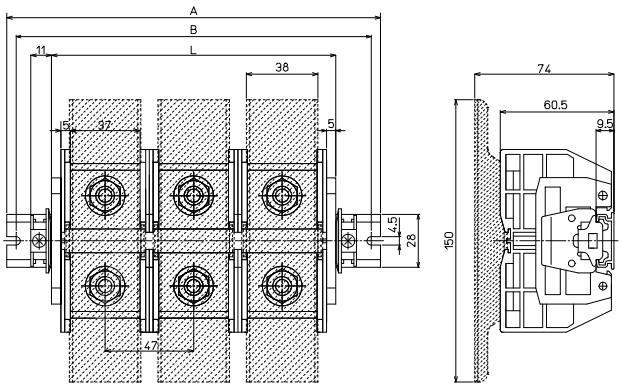

【構成部品】

中間板	CT-300STSP
側板	CT-200L
カバー	CTCP-300
記名板	AP-12
レール	AS4
止め金具	ATO-29

【寸法表】

※レール寸法はP450参照

極数P	1	2	3	4	5	6	7	8	9	10	11	12	13	14	15
端子台全長L	57	104	151	198	245	292	339	386	433	480	−	−	−	−	−
レール全長A	100	160	200	240	300	340	380	440	480	520	−	−	−	−	−
取付ピッチB	90	150	190	230	290	330	370	430	470	510	−	−	−	−	−

端子台全長 L = 端子幅(47㎜)× 極数(P)+ 側板2枚(10㎜)
記名板の長さ = 端子幅(47㎜)× 極数(P)−2㎜

直取付式 組端子台〈組立完成品〉

【注文形式】

CTKC-300STSP-□P

極数

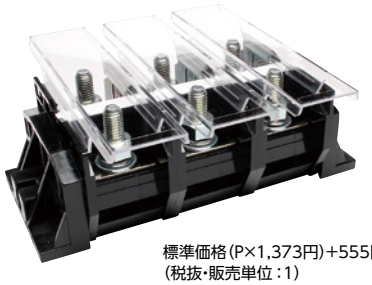

標準価格(P×1,373円)+555円
(税抜・販売単位:1)

【寸法図】

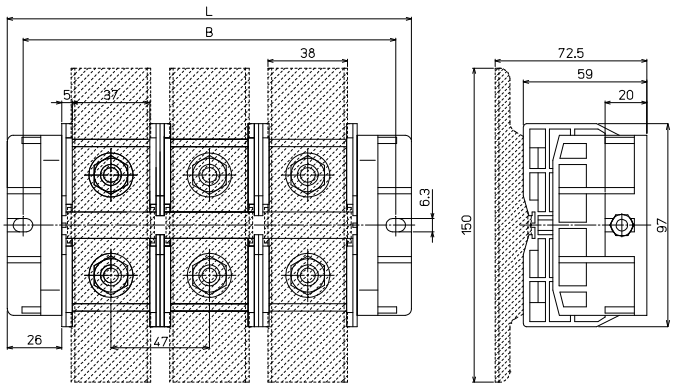

【構成部品】

中間板	CT-300STSP
側板	CT-230KC
カバー	CTCP-300
記名板	AP-12
シャフト	M6シャフトネジ

【寸法表】

極数P	1	2	3	4	5	6	7	8	9	10	11	12	13	14	15
端子台全長L	99	146	193	240	287	334	–	–	–	–	–	–	–	–	–
取付ピッチB	84	131	178	225	272	319	–	–	–	–	–	–	–	–	–
シャフト長さ	60	110	155	202	248	296	–	–	–	–	–	–	–	–	–

記名板の長さ = 端子幅(47㎜)× 極数(P)−2㎜

オプション

組端子台の側板をCT-K1（金具タイプ）にて製作対応可能です。
※製品の詳細は最寄りの営業所へお問合せください。





※端子台取付ピッチ=端子幅(㎜)×極数(P)+20㎜

【寸法図】

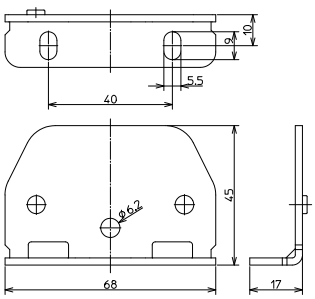

適合アクセサリー



【固定金具】
CT-K1
質量 約62g



【シャフト】
CTKC-300STSP-□P用 シャフト

※アクセサリー単品の価格、販売単位につきましては最寄りの営業所へお問合せください。

CT-400 M12 / 200㎟, 400A

RoHS Compliant

セルフアップ　C型レール　EC35+C型兼用レール　直付け

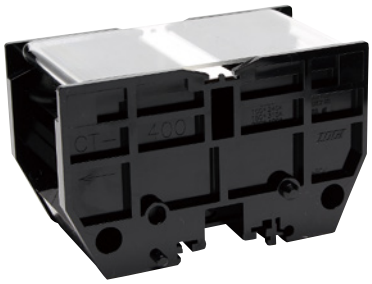

質量 約412g
標準価格 1,390円 / 個
(税抜・販売単位：5)

【寸法図】

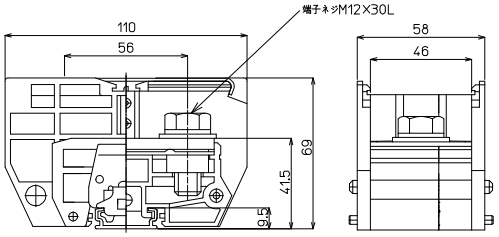

※カバー、記名板付き

【一般仕様】

電線サイズ/定格通電電流	100㎟−240A/150㎟−310A/200㎟−400A
定格絶縁電圧	AC DC660V
端子ネジ	M12×30L 土六角ボルトSP、PW付
締付トルク	14.0〜20.6N·m(JIS C 8201-7-1)/31.5〜39.0N·m(JIS C 2805)

【海外規格仕様】

	UL、CSA認定仕様
電線サイズ	AWG4/0〜350(より線)
定格絶縁電圧	AC DC600V
定格通電電流	400A

適合圧着端子

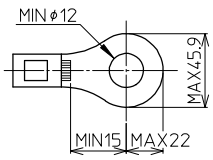

適合アクセサリー



【側板】
CT-200L
標準価格：73円(税抜)
販売単位：1個
質量 約10g



【カバー】※
CTC-400
標準価格：106円(税抜)
販売単位：1個
質量 約10g



【記名板】※
AP-12
標準価格：53円(税抜)
販売単位：50本
質量 約9g



【レール】(1m)
AS4-1000
標準価格：684円(税抜)
販売単位：100本
質量 約180g



【止め金具】
ATO-29
標準価格：68円(税抜)
販売単位：50個
質量 約17g

オプション



【セーフティーカバー】
CTCP-400
標準価格：219円(税抜)
販売単位：1個

※詳細はP280参照

レール式 組端子台 〈組立完成品〉

【注文形式】

CTL-400□-□P

極数

カバー
無し：標準(フラット)カバー
-CP：セーフティーカバー



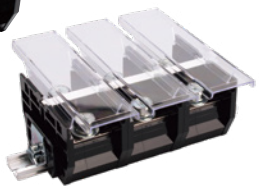

標準価格(P×1,599円)+593円
セーフティーカバー仕様
標準価格(P×1,726円)+593円
(税抜・販売単位：1)

【寸法図】

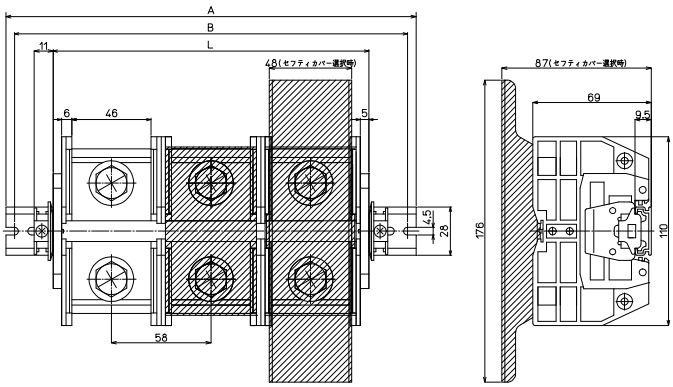

【構成部品】

中間板	CT-400
側板	CT-200L
カバー	CTC-400 / CTCP-400
記名板	AP-12
レール	AS4
止め金具	ATO-29

【寸法表】

※レール寸法はP450参照

極数P	1	2	3	4	5	6	7	8	9	10	11	12	13	14	15
端子台全長L	68	126	184	242	300	358	416	474	532	590	−	−	−	−	−
レール全長A	120	180	240	280	340	400	460	520	580	640	−	−	−	−	−
取付ピッチB	110	170	230	270	330	390	450	510	570	630	−	−	−	−	−

端子台全長 L = 端子幅(58㎜)× 極数(P)+ 側板2枚(10㎜)
記名板の長さ = 端子幅(58㎜)× 極数(P)−2㎜

直取付式 組端子台〈組立完成品〉

【注文形式】

CTKC-400□-□P

□：極数

カバー
無し：標準(フラット)カバー
-CP：セーフティーカバー



標準価格(P×1,561円)+554円
セーフティーカバー仕様
標準価格(P×1,688円)+554円
(税抜・販売単位：1)

【寸法図】

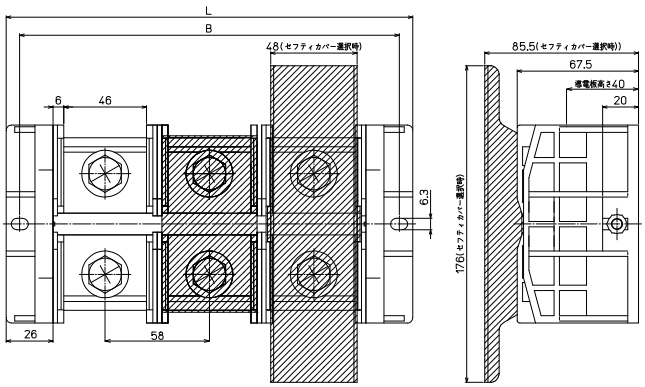

【構成部品】

中間板	CT-400
側板	CT-460KC
カバー	CTC-400 / CTCP-400
記名板	AP-12
シャフト	M6シャフトネジ

【寸法表】

極数P	1	2	3	4	5	6	7	8	9	10	11	12	13	14	15
端子台全長L	110	168	226	284	342	400	–	–	–	–	–	–	–	–	–
取付ピッチB	95	153	211	269	327	385	–	–	–	–	–	–	–	–	–
シャフト長さ	72	130	188	248	304	365	–	–	–	–	–	–	–	–	–

記名板の長さ = 端子幅(58㎜)× 極数(P)−2㎜

オプション

組端子台の側板をCT-K1（金具タイプ）にて製作対応可能です。
※製品の詳細は最寄りの営業所へお問合せください。





※端子台取付ピッチ=端子幅(㎜)×極数(P)+20㎜

【寸法図】

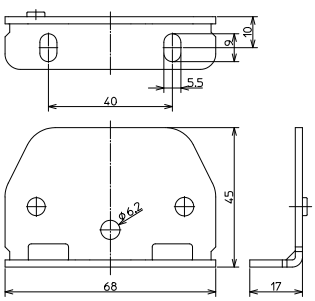

適合アクセサリー



【固定金具】
CT-K1
質量 約62g



【シャフト】
CTKC-400□-□P用 シャフト

※アクセサリー単品の価格、販売単位につきましては
最寄りの営業所へお問合せください。

CT-400ST M12 / 200㎟, 400A

RoHS Compliant

セルフアップ | C型レール | EC35+C型兼用レール | 直付け

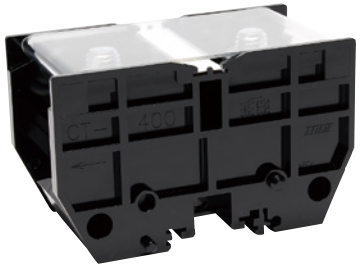

質量 約426g
標準価格 1,390円 / 個
(税抜・販売単位:5)

【寸法図】

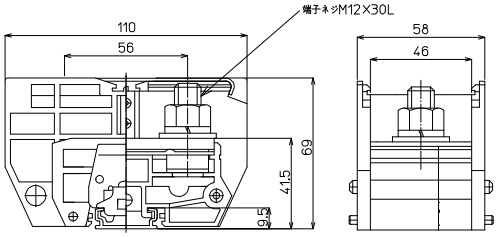

※カバー、記名板付き

【一般仕様】

電線サイズ/定格通電電流	100㎟−240A/150㎟−310A/200㎟−400A
定格絶縁電圧	AC DC660V
端子ネジ	M12×30L
締付トルク	14.0〜20.6N·m(JIS C 8201-7-1)/31.5〜39.0N·m(JIS C 2805)

適合圧着端子

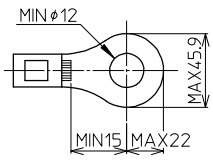

適合アクセサリー



【側板】
CT-200L
標準価格:73円(税抜)
販売単位:1個
質量 約10g



【カバー】※
CTC-400
標準価格:106円(税抜)
販売単位:1個
質量 約10g



【記名板】※
AP-12
標準価格:53円(税抜)
販売単位:50本
質量 約9g



【レール】(1m)
AS4-1000
標準価格:684円(税抜)
販売単位:100本
質量 約180g



【止め金具】
ATO-29
標準価格:68円(税抜)
販売単位:50個
質量 約17g

オプション



【セーフティーカバー】
CTCP-400
標準価格:219円(税抜)
販売単位:1個

※詳細はP280参照

レール式 組端子台 〈組立完成品〉

【注文形式】

CTL-400ST□-□P

極数

カバー
無し:標準(フラット)カバー
-CP:セーフティーカバー





標準価格(P×1,600円)+593円
セーフティーカバー仕様
標準価格(P×1,726円)+593円
(税抜・販売単位:1)

【寸法図】

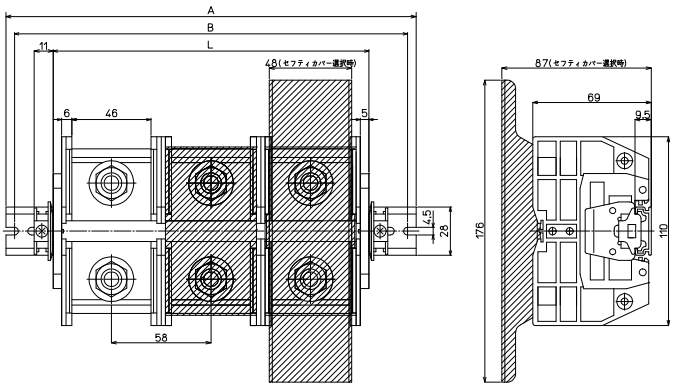

【構成部品】

中間板	CT-400ST
側板	CT-200L
カバー	CTC-400 / CTCP-400
記名板	AP-12
レール	AS4
止め金具	ATO-29

【寸法表】 ※レール寸法はP450参照

極数P	1	2	3	4	5	6	7	8	9	10	11	12	13	14	15
端子台全長L	68	126	184	242	300	358	416	474	532	590	−	−	−	−	−
レール全長A	120	180	240	280	340	400	460	520	580	640	−	−	−	−	−
取付ピッチB	110	170	230	270	330	390	450	510	570	630	−	−	−	−	−

端子台全長 L = 端子幅(58㎜)× 極数(P)+ 側板2枚(10㎜)
記名板の長さ = 端子幅(58㎜)× 極数(P)−2㎜

直取付式 組端子台〈組立完成品〉

【注文形式】

CTKC-400ST□-□P

極数

カバー
無し：標準(フラット)カバー
-CP：セーフティーカバー

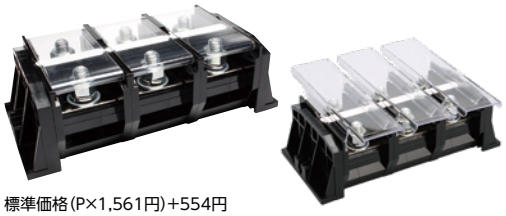

標準価格(P×1,561円)+554円
セーフティーカバー仕様
標準価格(P×1,688円)+554円
(税抜・販売単位：1)

【寸法図】

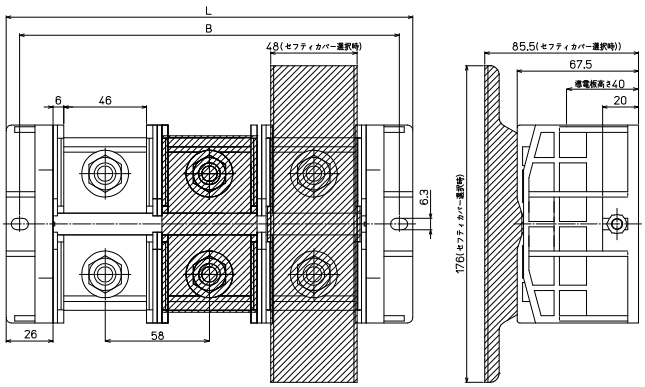

【構成部品】

中間板	CT-400ST
側板	CT-460KC
カバー	CTC-400 / CTCP-400
記名板	AP-12
シャフト	M6シャフトネジ

【寸法表】

極数P	1	2	3	4	5	6	7	8	9	10	11	12	13	14	15
端子台全長L	110	168	226	284	342	400	–	–	–	–	–	–	–	–	–
取付ピッチB	95	153	211	269	327	385	–	–	–	–	–	–	–	–	–
シャフト長さ	72	130	188	248	304	365	–	–	–	–	–	–	–	–	–

記名板の長さ = 端子幅(58㎜)× 極数(P)−2㎜

オプション

組端子台の側板をCT-K1（金具タイプ）にて製作対応可能です。
※製品の詳細は最寄りの営業所へお問合せください。





※端子台取付ピッチ=端子幅(㎜)×極数(P)+20㎜

【寸法図】

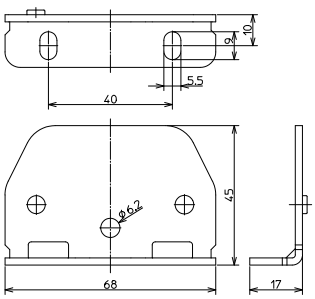

適合アクセサリー



【固定金具】
CT-K1
質量 約62g



【シャフト】
CTKC-400ST□-□P用 シャフト

※アクセサリー単品の価格、販売単位につきましては
最寄りの営業所へお問合せください。

CT-400STSP M12 / 200㎟, 400A

RoHS Compliant

セルフアップ / C型レール / EC35+C型兼用レール / 直付け

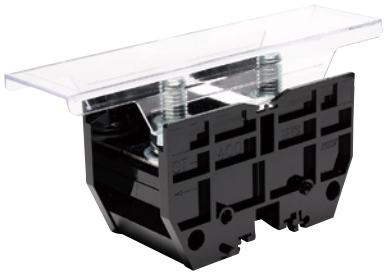

質量 約429g
標準価格 1,885円 / 個
(税抜・販売単位:5)

【寸法図】

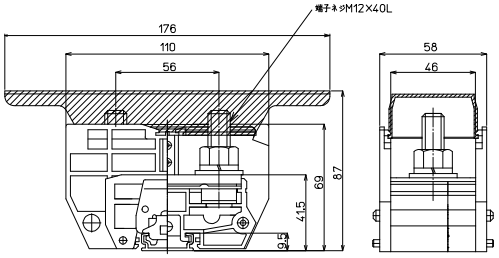

※カバー、記名板付き

【一般仕様】

電線サイズ/定格通電電流	100㎟−240A/150㎟−310A/200㎟−400A
定格絶縁電圧	AC DC660V
端子ネジ	M12×40L
締付トルク	14.0〜20.6N·m(JIS C 8201-7-1)/31.5〜39.0N·m(JIS C 2805)

適合圧着端子

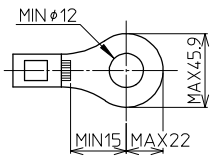

適合アクセサリー



質量 約10g
【側板】
CT-200L
標準価格:73円(税抜)
販売単位:1個



質量 約29g
【カバー】※
CTCP-400
標準価格:219円(税抜)
販売単位:1個



質量 約9g
【記名板】※
AP-12
標準価格:53円(税抜)
販売単位:50本



質量 約180g
【レール】(1m)
AS4-1000
標準価格:684円(税抜)
販売単位:100本



質量 約17g
【止め金具】
ATO-29
標準価格:68円(税抜)
販売単位:50個

※詳細はP280参照

レール式 組端子台 〈組立完成品〉

【注文形式】

CTL-400STSP-□P

極数

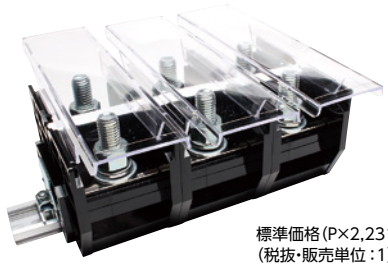

標準価格(P×2,231円)+593円
(税抜・販売単位:1)

【寸法図】

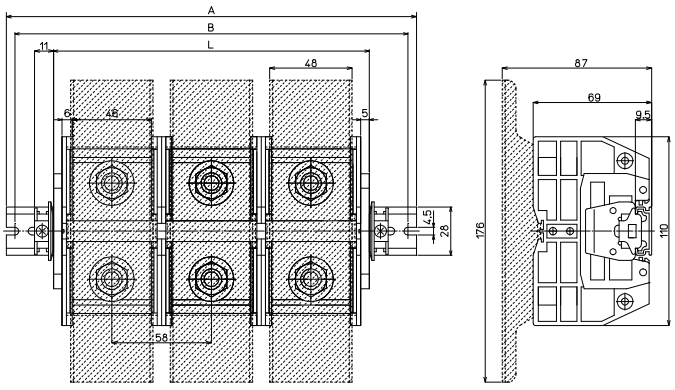

【構成部品】

中間板	CT-400STSP
側板	CT-200L
カバー	CTCP-400
記名板	AP-12
レール	AS4
止め金具	ATO-29

【寸法表】

※レール寸法はP450参照

極数P	1	2	3	4	5	6	7	8	9	10	11	12	13	14	15
端子台全長L	68	126	184	242	300	358	416	474	532	590	−	−	−	−	−
レール全長A	120	180	240	280	340	400	460	520	580	640	−	−	−	−	−
取付ピッチB	110	170	230	270	330	390	450	510	570	630	−	−	−	−	−

端子台全長 L = 端子幅(58㎜)× 極数(P)+ 側板2枚(10㎜)
記名板の長さ = 端子幅(58㎜)× 極数(P)−2㎜

直取付式 組端子台〈組立完成品〉

【注文形式】

CTKC-400STSP-□P

極数



標準価格(P×2,123円)+555円
(税抜・販売単位:1)

【寸法図】

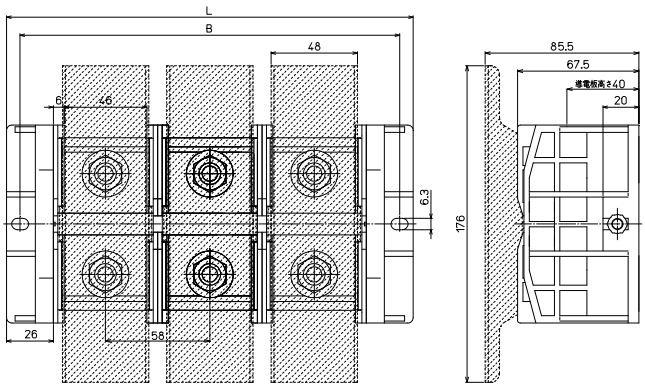

【構成部品】

中間板	CT-400STSP
側板	CT-460KC
カバー	CTCP-400
記名板	AP-12
シャフト	M6シャフトネジ

【寸法表】

極数P	1	2	3	4	5	6	7	8	9	10	11	12	13	14	15
端子台全長L	110	168	226	284	342	400	–	–	–	–	–	–	–	–	–
取付ピッチB	95	153	211	269	327	385	–	–	–	–	–	–	–	–	–
シャフト長さ	72	130	188	248	304	365	–	–	–	–	–	–	–	–	–

記名板の長さ = 端子幅(58㎜)× 極数(P)−2㎜

オプション

組端子台の側板をCT-K1（金具タイプ）にて製作対応可能です。
※製品の詳細は最寄りの営業所へお問合せください。





※端子台取付ピッチ=端子幅(㎜)×極数(P)+20㎜

【寸法図】

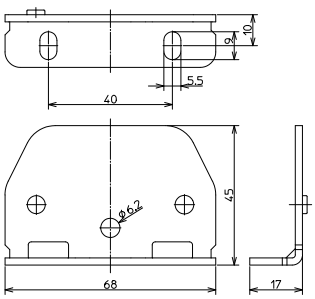

適合アクセサリー



【固定金具】
CT-K1
質量 約62g



【シャフト】
CTKC-400STSP-□P用 シャフト

※アクセサリー単品の価格、販売単位につきましては最寄りの営業所へお問合せください。

CT-600 M16 / 325㎟, 600A

セルフアップ　C型レール　EC35+C型兼用レール　直付け



質量 約686g
標準価格 2,090円 / 個
(税抜・販売単位：3)

【寸法図】

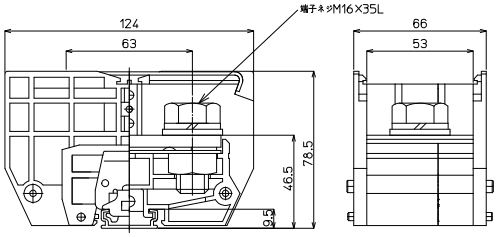

※カバー、記名板付き

【一般仕様】

※レール組端子台でのJIS C 2805対応締付トルクの適用はDASレール使用時に限ります。

電線サイズ/定格通電電流	150㎟−310A/200㎟−400A/325㎟−600A
定格絶縁電圧	AC DC660V
端子ネジ	M16×35L 六角ボルトSW、PW付
締付トルク	25.0〜37.3N·m(JIS C 8201-7-1)/78.5〜98.0N·m(JIS C 2805)

【海外規格仕様】

	UL、CSA認定仕様
電線サイズ	AWG300〜600(より線)
定格絶縁電圧	AC DC600V
定格通電電流	550A

適合圧着端子

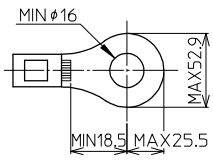

適合アクセサリー



質量 約10g

【側板】
CT-200L
標準価格：73円(税抜)
販売単位：1個

質量 約14g

【カバー】※
CTC-600
標準価格：150円(税抜)
販売単位：1個



質量 約9g

【記名板】※
AP-12
標準価格：53円(税抜)
販売単位：50本



質量 約180g

【レール】(1m)
AS4-1000
標準価格：684円(税抜)
販売単位：100本



質量 約17g

【止め金具】
ATO-29
標準価格：68円(税抜)
販売単位：50個

オプション



【セーフティーカバー】
CTCP-600
標準価格：276円(税抜)
販売単位：1個

※詳細はP280参照

レール式 組端子台 〈組立完成品〉

【注文形式】

CTL-600□-□P

極数

カバー
無し：標準(フラット)カバー
-CP：セーフティーカバー





標準価格(P×2,366円)+604円
セーフティーカバー仕様
標準価格(P×2,004円)+604円
(税抜・販売単位：1)

【寸法図】

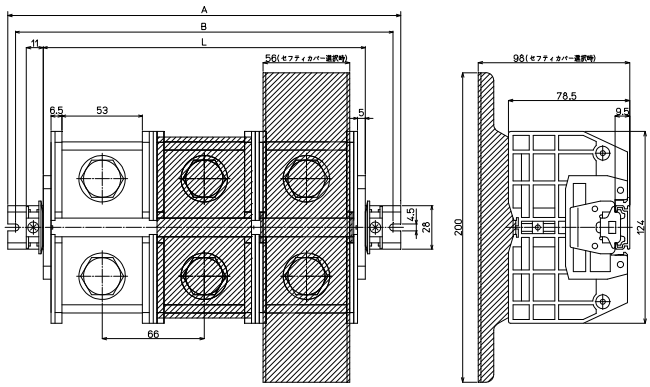

【構成部品】

中間板	CT-600
側板	CT-200L
カバー	CTC-600 / CTCP-600
記名板	AP-12
レール	AS4
止め金具	ATO-29

【寸法表】

※レール寸法はP450参照

極数P	1	2	3	4	5	6	7	8	9	10	11	12	13	14	15
端子台全長L	76	142	208	274	340	406	472	538	604	670	−	−	−	−	−
レール全長A	120	180	260	320	380	460	520	580	660	720	−	−	−	−	−
取付ピッチB	110	170	250	310	370	450	510	570	650	710	−	−	−	−	−

端子台全長 L = 端子幅(66㎜)× 極数(P)+ 側板2枚(10㎜)
記名板の長さ = 端子幅(66㎜)× 極数(P)−1㎜

直取付式 組端子台〈組立完成品〉

【注文形式】

CTKC-600□-□P

極数

カバー
無し：標準（フラット）カバー
-CP：セーフティーカバー

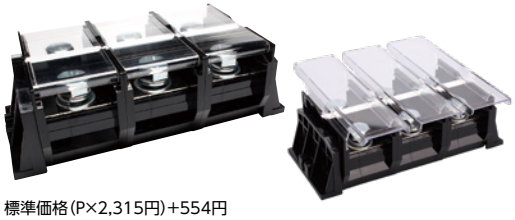

標準価格（P×2,315円）+554円
セーフティーカバー仕様
標準価格（P×2,570円）+554円
（税抜・販売単位：1）

【寸法図】

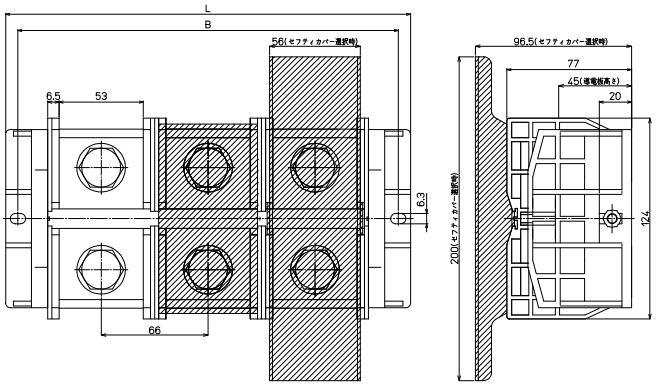

【構成部品】

中間板	CT-600
側板	CT-460KC
カバー	CTC-600 / CTCP-600
記名板	AP-12
シャフト	M6シャフトネジ

【寸法表】

極数P	1	2	3	4	5	6	7	8	9	10	11	12	13	14	15
端子台全長L	118	184	250	316	–	–	–	–	–	–	–	–	–	–	–
取付ピッチB	103	169	235	301	–	–	–	–	–	–	–	–	–	–	–
シャフト長さ	80	145	212	278	–	–	–	–	–	–	–	–	–	–	–

記名板の長さ ＝ 端子幅（66㎜）× 極数（P）−1㎜

オプション

組端子台の側板をCT-K1（金具タイプ）にて製作対応可能です。
※製品の詳細は最寄りの営業所へお問合せください。





※端子台取付ピッチ=端子幅（㎜）×極数（P）+20㎜

【寸法図】

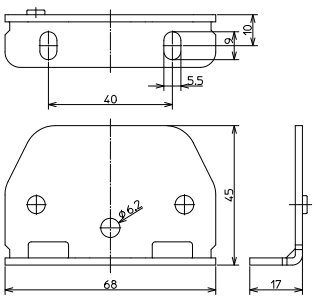

適合アクセサリー



【固定金具】
CT-K1
質量 約62g



【シャフト】
CTKC-600□-□P用 シャフト

※アクセサリー単品の価格、販売単位につきましては最寄りの営業所へお問合せください。

CTシリーズ(スタッドタイプ)

CT-600ST M16 / 325㎟, 600A

RoHS Compliant

セルフアップ | C型レール | EC35+C型兼用レール | 直付け

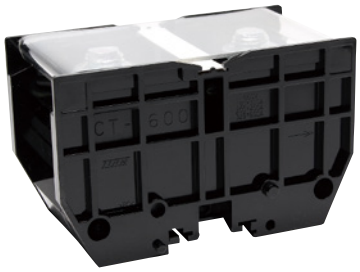

質量 約699g
標準価格 2,090円 / 個
(税抜・販売単位:3)

【寸法図】

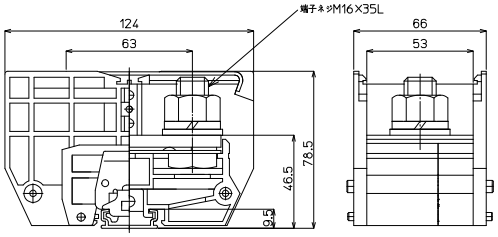

※カバー、記名板付き

【一般仕様】

※レール組端子台でのJIS C 2805対応締付トルクの適用はDASレール使用時に限ります。

電線サイズ/定格通電電流	150㎟–310A/200㎟–400A/325㎟–600A
定格絶縁電圧	AC DC660V
端子ネジ	M16×35L
締付トルク	25.0~37.3N·m(JIS C 8201-7-1)/78.5~98.0N·m(JIS C 2805)

適合圧着端子

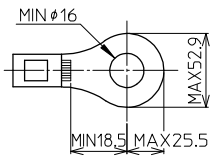

適合アクセサリー



【側板】
CT-200L
標準価格:73円(税抜)
販売単位:1個
質量 約10g

【カバー】※
CTC-600
標準価格:150円(税抜)
販売単位:1個
質量 約14g



【記名板】※
AP-12
標準価格:53円(税抜)
販売単位:50本
質量 約9g



【レール】(1m)
AS4-1000
標準価格:684円(税抜)
販売単位:100本
質量 約180g



【止め金具】
ATO-29
標準価格:68円(税抜)
販売単位:50個
質量 約17g

オプション



【セーフティーカバー】
CTCP-600
標準価格:276円(税抜)
販売単位:1個

※詳細はP280参照

レール式 組端子台〈組立完成品〉

【注文形式】

CTL-600ST□-□P

極数

カバー
無し:標準(フラット)カバー
-CP:セーフティーカバー

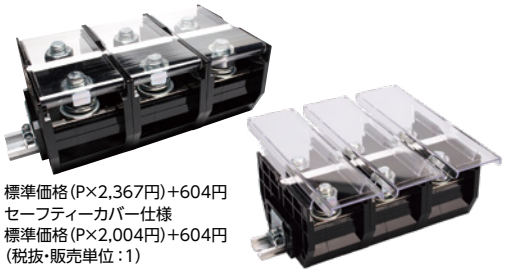

標準価格(P×2,367円)+604円
セーフティーカバー仕様
標準価格(P×2,004円)+604円
(税抜・販売単位:1)

【寸法図】

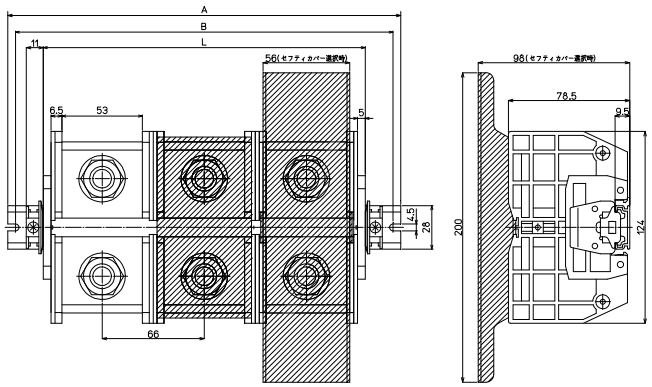

【構成部品】

中間板	CT-600ST
側板	CT-200L
カバー	CTC-600 / CTCP-600
記名板	AP-12
レール	AS4
止め金具	ATO-29

【寸法表】

※レール寸法はP450参照

極数P	1	2	3	4	5	6	7	8	9	10	11	12	13	14	15
端子台全長L	76	142	208	274	340	406	472	538	604	670	–	–	–	–	–
レール全長A	120	180	260	320	380	460	520	580	660	720	–	–	–	–	–
取付ピッチB	110	170	250	310	370	450	510	570	650	710	–	–	–	–	–

端子台全長 L = 端子幅(66㎜)× 極数(P)+ 側板2枚(10㎜)
記名板の長さ = 端子幅(66㎜)× 極数(P)−1㎜

直取付式 組端子台〈組立完成品〉

【注文形式】

CTKC-600ST□-□P

極数

カバー
無し：標準(フラット)カバー
-CP：セーフティーカバー



標準価格(P×2,315円)+554円
セーフティーカバー仕様
標準価格(P×2,570円)+554円
(税抜・販売単位：1)

【寸法図】

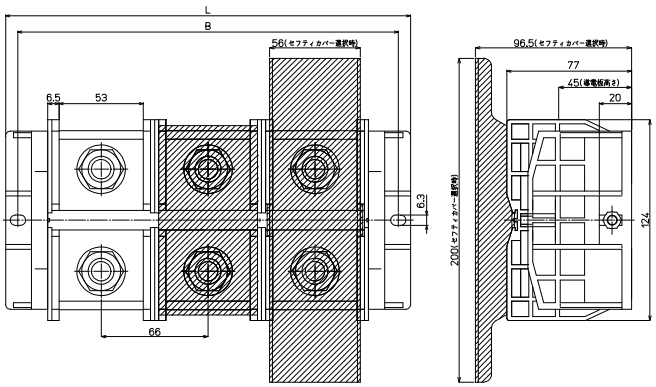

【構成部品】

中間板	CT-600ST
側板	CT-460KC
カバー	CTC-600 / CTCP-600
記名板	AP-12
シャフト	M6シャフトネジ

【寸法表】

極数P	1	2	3	4	5	6	7	8	9	10	11	12	13	14	15
端子台全長L	118	184	250	316	–	–	–	–	–	–	–	–	–	–	–
取付ピッチB	103	169	235	301	–	–	–	–	–	–	–	–	–	–	–
シャフト長さ	80	145	212	278	–	–	–	–	–	–	–	–	–	–	–

記名板の長さ ＝ 端子幅(66㎜)× 極数(P)－1㎜

オプション

組端子台の側板をCT-K1（金具タイプ）にて製作対応可能です。
※製品の詳細は最寄りの営業所へお問合せください。





※端子台取付ピッチ=端子幅(㎜)×極数(P)+20㎜

【寸法図】

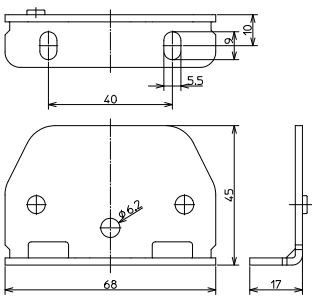

適合アクセサリー



【固定金具】
CT-K1
質量 約62g



【シャフト】
CTKC-600ST□-□P用 シャフト

※アクセサリー単品の価格、販売単位につきましては
最寄りの営業所へお問合せください。

CT-600STSP M16 / 325㎟, 600A

RoHS Compliant

セルフアップ | C型レール | EC35+C型兼用レール | DIRECT 直付け

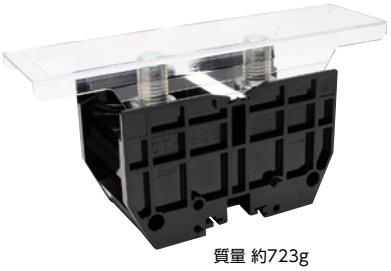

質量 約723g
標準価格 2,790円 / 個
(税抜・販売単位:3)

【寸法図】

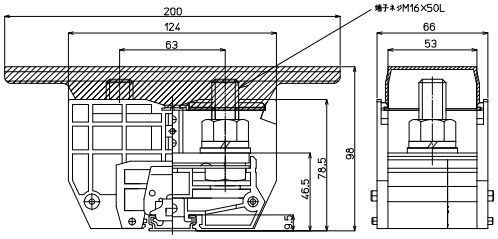

※カバー、記名板付き

【一般仕様】

※レール組端子台でのJIS C 2805対応締付トルクの適用はDASレール使用時に限ります。

電線サイズ/定格通電電流	150㎟−310A/200㎟−400A/325㎟−600A
定格絶縁電圧	AC DC660V
端子ネジ	M16×50L
締付トルク	25.0〜37.3N·m(JIS C 8201-7-1)/78.5〜98.0N·m(JIS C 2805)

適合圧着端子

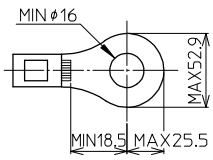

適合アクセサリー



【側板】
CT-200L
標準価格:73円(税抜)
販売単位:1個
質量 約10g



【カバー】※
CTCP-600
標準価格:276円(税抜)
販売単位:1個
質量 約43g



【記名板】※
AP-12
標準価格:53円(税抜)
販売単位:50本
質量 約9g



【レール】(1m)
AS4-1000
標準価格:684円(税抜)
販売単位:100本
質量 約180g



【止め金具】
ATO-29
標準価格:68円(税抜)
販売単位:50個
質量 約17g

※詳細はP280参照

レール式 組端子台 〈組立完成品〉

【注文形式】

CTL-600STSP-□P

極数

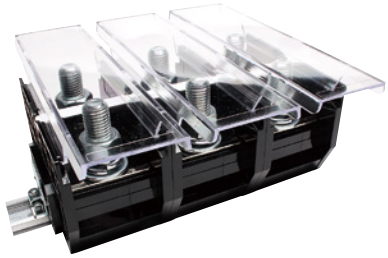

標準価格(P×3,234円)+604円
(税抜・販売単位:1)

【寸法図】

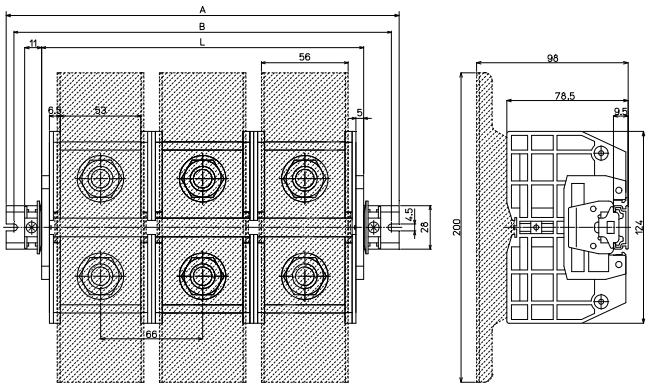

【構成部品】

中間板	CT-600STSP
側板	CT-200L
カバー	CTCP-600
記名板	AP-12
レール	AS4
止め金具	ATO-29

【寸法表】

※レール寸法はP450参照

極数P	1	2	3	4	5	6	7	8	9	10	11	12	13	14	15
端子台全長L	76	142	208	274	340	406	472	538	604	670	−	−	−	−	−
レール全長A	120	180	260	320	380	460	520	580	660	720	−	−	−	−	−
取付ピッチB	110	170	250	310	370	450	510	570	650	710	−	−	−	−	−

端子台全長 L = 端子幅(66㎜)× 極数(P)+ 側板2枚(10㎜)
記名板の長さ = 端子幅(66㎜)× 極数(P)−1㎜

直取付式 組端子台〈組立完成品〉

【注文形式】

CTKC-600STSP-□P

極数



標準価格(P×3,079円)+555円
(税抜・販売単位:1)

【寸法図】

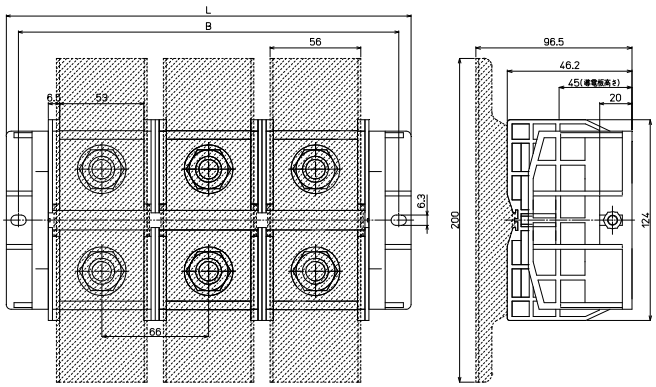

【構成部品】

中間板	CT-600STSP
側板	CT-460KC
カバー	CTCP-600
記名板	AP-12
シャフト	M6シャフトネジ

【寸法表】

極数P	1	2	3	4	5	6	7	8	9	10	11	12	13	14	15
端子台全長L	118	184	250	316	–	–	–	–	–	–	–	–	–	–	–
取付ピッチB	103	169	235	301	–	–	–	–	–	–	–	–	–	–	–
シャフト長さ	80	145	212	278	–	–	–	–	–	–	–	–	–	–	–

記名板の長さ = 端子幅(66㎜)× 極数(P)−1㎜

オプション

組端子台の側板をCT-K1（金具タイプ）にて製作対応可能です。
※製品の詳細は最寄りの営業所へお問合せください。





※端子台取付ピッチ=端子幅(㎜)×極数(P)+20㎜

【寸法図】

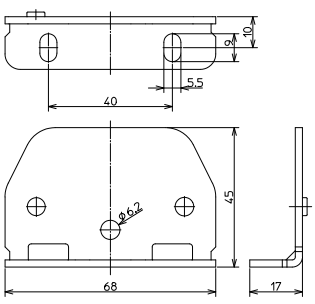

適合アクセサリー



【固定金具】
CT-K1
質量 約62g



【シャフト】
CTKC-600STSP-□P用 シャフト

※アクセサリー単品の価格、販売単位につきましては
最寄りの営業所へお問合せください。

CT-800 M16 / 200㎟×2, 800A

RoHS Compliant

セルフアップ　C型レール　EC35+C型兼用レール　直付け

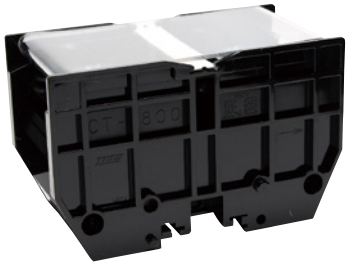

質量 約719g
標準価格 5,620円 / 個
(税抜・販売単位 : 3)

【寸法図】

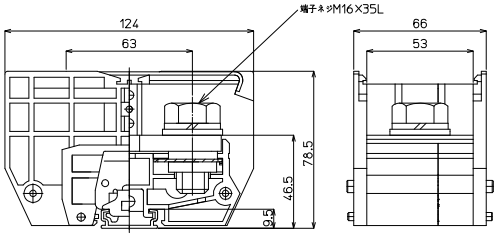

※カバー、記名板付き

【一般仕様】

※レール組端子台でのJIS C 2805対応締付トルクの適用はDASレール使用時に限ります。

電線サイズ/定格通電電流	200㎟−400A/325㎟−600A/200㎟×2−800A
定格絶縁電圧	AC DC660V
端子ネジ	M16×35L 六角ボルトSW、PW付
締付トルク	25.0〜37.3N·m(JIS C 8201-7-1)/78.5〜98.0N·m(JIS C 2805)

適合圧着端子

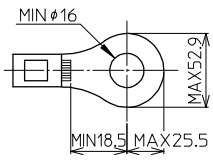

適合アクセサリー



【側板】
CT-200L
標準価格 : 73円(税抜)
販売単位 : 1個
質量 約10g

【カバー】※
CTC-600
標準価格 : 150円(税抜)
販売単位 : 1個
質量 約14g



【記名板】※
AP-12
標準価格 : 53円(税抜)
販売単位 : 50本
質量 約9g



【レール】(1m)
AS4-1000
標準価格 : 684円(税抜)
販売単位 : 100本
質量 約180g



【止め金具】
ATO-29
標準価格 : 68円(税抜)
販売単位 : 50個
質量 約17g

オプション



【セーフティーカバー】
CTCP-600
標準価格 : 276円(税抜)
販売単位 : 1個

※詳細はP280参照

レール式 組端子台 〈組立完成品〉

【注文形式】

CTL-800□-□P

極数

カバー
無し : 標準(フラット)カバー
-CP : セーフティーカバー





標準価格(P×6,210円)+608円
セーフティーカバー仕様
標準価格(P×6,338円)+608円
(税抜・販売単位 : 1)

【寸法図】

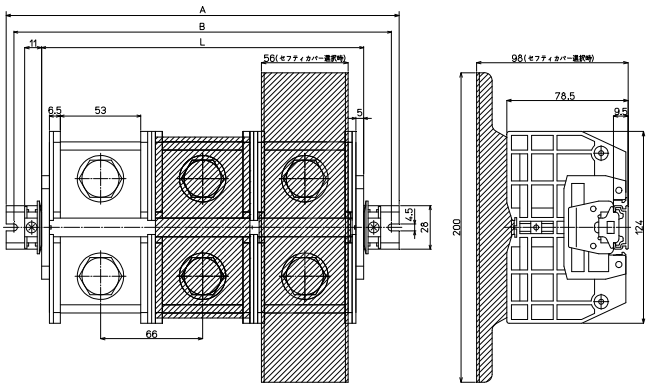

【構成部品】

中間板	CT-800
側板	CT-200L
カバー	CTC-600 / CTCP-600
記名板	AP-12
レール	AS4
止め金具	ATO-29

【寸法表】

※レール寸法はP450参照

極数P	1	2	3	4	5	6	7	8	9	10	11	12	13	14	15
端子台全長L	76	142	208	274	340	406	472	538	604	670	−	−	−	−	−
レール全長A	120	180	260	320	380	460	520	580	660	720	−	−	−	−	−
取付ピッチB	110	170	250	310	370	450	510	570	650	710	−	−	−	−	−

端子台全長 L = 端子幅(66㎜)× 極数(P)+ 側板2枚(10㎜)
記名板の長さ = 端子幅(66㎜)× 極数(P)−2㎜

直取付式 組端子台〈組立完成品〉

【注文形式】

CTKC-800□-□P

極数

カバー
無し：標準（フラット）カバー
-CP：セーフティーカバー

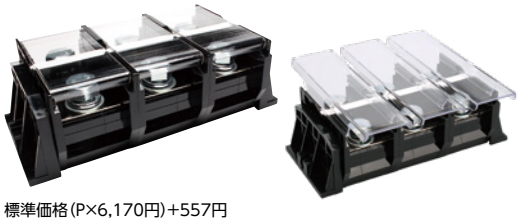

標準価格（P×6,170円）+557円
セーフティーカバー仕様
標準価格（P×6,292円）+557円
（税抜・販売単位：1）

【寸法図】

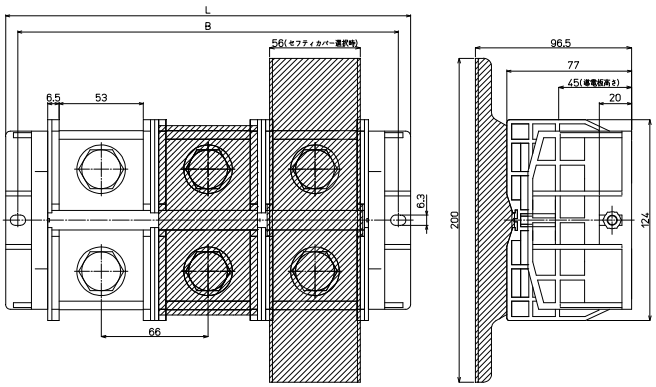

【構成部品】

中間板	CT-800
側板	CT-460KC
カバー	CTC-600 / CTCP-600
記名板	AP-12
シャフト	M6シャフトネジ

【寸法表】

極数P	1	2	3	4	5	6	7	8	9	10	11	12	13	14	15
端子台全長L	118	184	250	316	–	–	–	–	–	–	–	–	–	–	–
取付ピッチB	103	169	235	301	–	–	–	–	–	–	–	–	–	–	–
シャフト長さ	80	145	212	278	–	–	–	–	–	–	–	–	–	–	–

記名板の長さ ＝ 端子幅（66㎜）× 極数（P）−2㎜

オプション

組端子台の側板をCT-K1（金具タイプ）にて製作対応可能です。
※製品の詳細は最寄りの営業所へお問合せください。





※端子台取付ピッチ=端子幅（㎜）×極数（P）+20㎜

【寸法図】

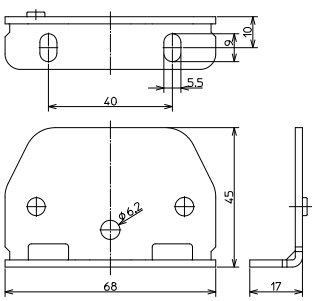

適合アクセサリー



【固定金具】
CT-K1
質量 約62g



【シャフト】
CTKC-800□-□P用 シャフト

※アクセサリー単品の価格、販売単位につきましては最寄りの営業所へお問合せください。

CT-800ST M16 / 200㎟×2, 800A

RoHS Compliant

セルフアップ | C型レール | EC35+C型兼用レール | 直付け



質量 約730g
標準価格 5,620円 / 個
(税抜・販売単位:3)

【寸法図】

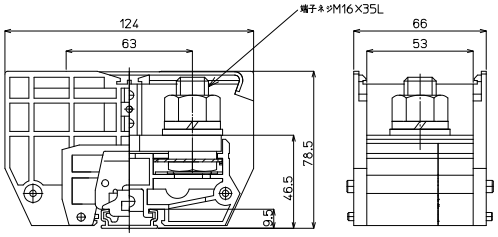

※カバー、記名板付き

【一般仕様】

※レール組端子台でのJIS C 2805対応締付トルクの適用はDASレール使用時に限ります。

電線サイズ/定格通電電流	200㎟−400A/325㎟−600A/200㎟×2−800A
定格絶縁電圧	AC DC660V
端子ネジ	M16×35L
締付トルク	25.0〜37.3N·m(JIS C 8201-7-1)/78.5〜98.0N·m(JIS C 2805)

適合圧着端子

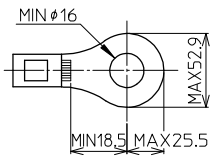

適合アクセサリー



【側板】
CT-200L
標準価格:73円(税抜)
販売単位:1個
質量 約10g

【カバー】※
CTC-600
標準価格:150円(税抜)
販売単位:1個
質量 約14g



【記名板】※
AP-12
標準価格:53円(税抜)
販売単位:50本
質量 約9g



【レール】(1m)
AS4-1000
標準価格:684円(税抜)
販売単位:100本
質量 約180g



【止め金具】
ATO-29
標準価格:68円(税抜)
販売単位:50個
質量 約17g

オプション



【セーフティーカバー】
CTCP-600
標準価格:276円(税抜)
販売単位:1個

※詳細はP280参照

レール式 組端子台〈組立完成品〉

【注文形式】

CTL-800ST□-□P

極数

カバー
無し:標準(フラット)カバー
-CP:セーフティーカバー



標準価格(P×6,210円)+608円
(税抜・販売単位:1)

【寸法図】

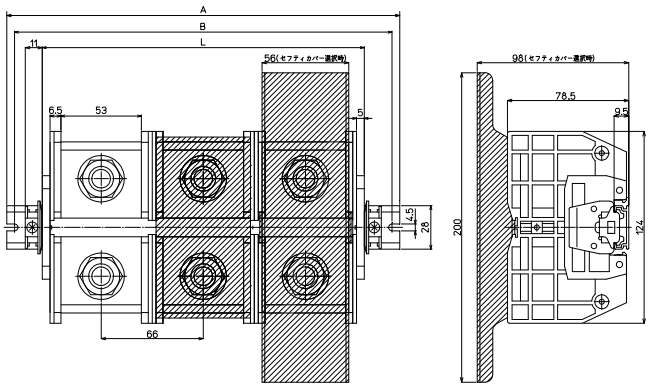

【構成部品】

中間板	CT-800ST
側板	CT-200L
カバー	CTC-600 / CTCP-600
記名板	AP-12
レール	AS4
止め金具	ATO-29

【寸法表】

※レール寸法はP450参照

極数P	1	2	3	4	5	6	7	8	9	10	11	12	13	14	15
端子台全長L	76	142	208	274	340	406	472	538	604	670	−	−	−	−	−
レール全長A	120	180	260	320	380	460	520	580	660	720	−	−	−	−	−
取付ピッチB	110	170	250	310	370	450	510	570	650	710	−	−	−	−	−

端子台全長 L = 端子幅(66㎜)× 極数(P)+ 側板2枚(10㎜)
記名板の長さ = 端子幅(66㎜)× 極数(P)−2㎜

直取付式 組端子台〈組立完成品〉

【注文形式】

CTKC-800ST□-□P

極数

カバー
無し：標準(フラット)カバー
-CP：セーフティーカバー



標準価格(P×6,170円)+557円
(税抜・販売単位：1)

【寸法図】

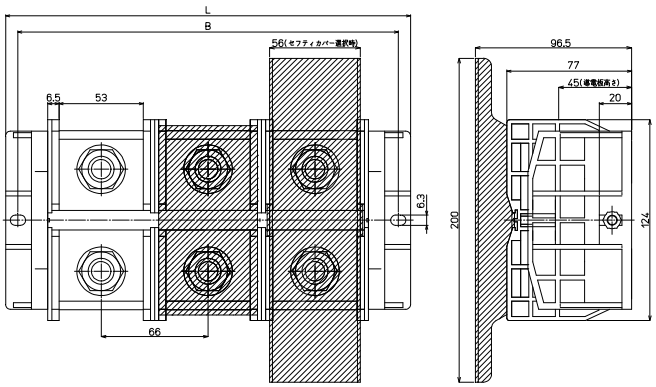

【構成部品】

中間板	CT-800ST
側板	CT-460KC
カバー	CTC-600 / CTCP-600
記名板	AP-12
シャフト	M6シャフトネジ

【寸法表】

極数P	1	2	3	4	5	6	7	8	9	10	11	12	13	14	15
端子台全長L	118	184	250	316	–	–	–	–	–	–	–	–	–	–	–
取付ピッチB	103	169	235	301	–	–	–	–	–	–	–	–	–	–	–
シャフト長さ	80	145	212	278	–	–	–	–	–	–	–	–	–	–	–

記名板の長さ ＝ 端子幅(66㎜)× 極数(P)−2㎜

オプション

組端子台の側板をCT-K1（金具タイプ）にて製作対応可能です。
※製品の詳細は最寄りの営業所へお問合せください。





※端子台取付ピッチ=端子幅(㎜)×極数(P)+20㎜

【寸法図】

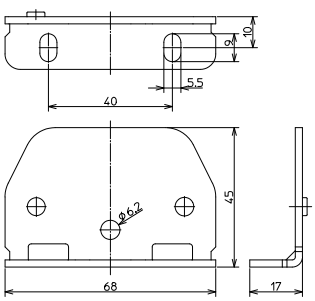

適合アクセサリー



【固定金具】
CT-K1
質量 約62g



【シャフト】
CTKC-800ST□-□P用 シャフト

※アクセサリー単品の価格、販売単位につきましては
最寄りの営業所へお問合せください。

CTシリーズ(スタッドロングボルトタイプ)

CT-800STSP M16 / 200㎟×2, 800A

RoHS Compliant

セルフアップ　C型レール　EC35+C型兼用レール　直付け



質量 約790g
標準価格 6,940円 / 個
(税抜・販売単位:3)

※カバー、記名板付き

【寸法図】

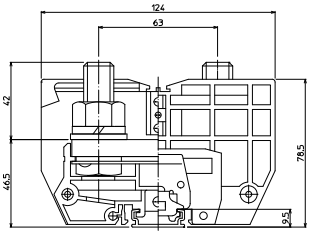

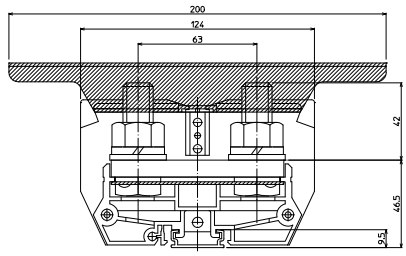

適合アクセサリー



【側板】
CT-200L
標準価格:73円(税抜)
販売単位:1個
質量 約10g



【カバー】※
CTCP-600
標準価格:276円(税抜)
販売単位:1個
質量 約43g



【記名板】※
AP-12
標準価格:53円(税抜)
販売単位:50本
質量 約9g



【レール】(1m)
AS4-1000
標準価格:684円(税抜)
販売単位:100本
質量 約180g



【止め金具】
ATO-29
標準価格:68円(税抜)
販売単位:50個
質量 約17g

※詳細はP280参照

【一般仕様】

電線サイズ/定格通電電流	200㎟−400A/325㎟−600A/200㎟×2−800A
定格絶縁電圧	AC DC660V
端子ネジ	M16×50L
締付トルク	25.0〜37.3N·m(JIS C 8201-7-1)/78.5〜98.0N·m(JIS C 2805)

※レール組端子台でのJIS C 2805対応締付トルクの適用はDASレール使用時に限ります。

適合圧着端子

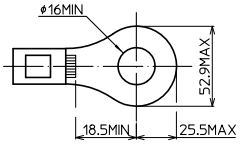

レール式 組端子台〈組立完成品〉

【注文形式】

CTL-800STSP-□P

極数



標準価格(P×7,923円)+608円
(税抜・販売単位:1)

【寸法図】

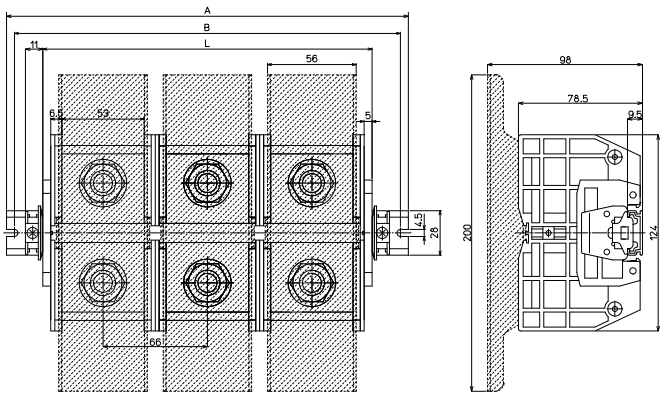

【構成部品】

中間板	CT-800STSP
側板	CT-200L
カバー	CTCP-600
記名板	AP-12
レール	AS4
止め金具	ATO-29

【寸法表】

※レール寸法はP450参照

極数P	1	2	3	4	5	6	7	8	9	10	11	12	13	14	15
端子台全長L	76	142	208	274	340	406	472	538	604	670	−	−	−	−	−
レール全長A	120	180	260	320	380	460	520	580	660	720	−	−	−	−	−
取付ピッチB	110	170	250	310	370	450	510	570	650	710	−	−	−	−	−

端子台全長 L = 端子幅(66㎜)× 極数(P)+ 側板2枚(10㎜)
記名板の長さ = 端子幅(66㎜)× 極数(P)−2㎜

直取付式 組端子台〈組立完成品〉

【注文形式】

CTKC-800STSP-□P

極数



標準価格(P×7,547円)+557円
(税抜・販売単位:1)

【寸法図】

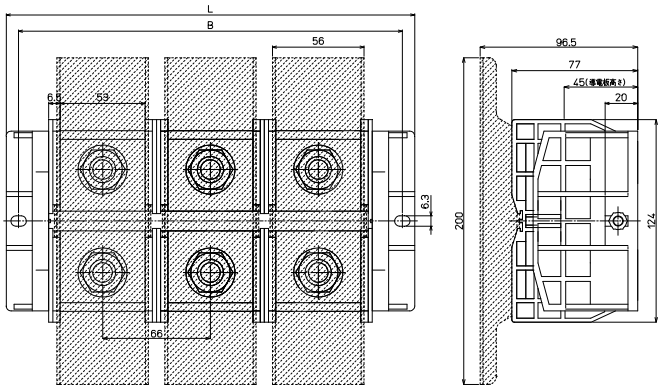

【構成部品】

中間板	CT-800STSP
側板	CT-460KC
カバー	CTCP-600
記名板	AP-12
シャフト	M6シャフトネジ

【寸法表】

極数P	1	2	3	4	5	6	7	8	9	10	11	12	13	14	15
端子台全長L	118	184	250	316	–	–	–	–	–	–	–	–	–	–	–
取付ピッチB	103	169	235	301	–	–	–	–	–	–	–	–	–	–	–
シャフト長さ	80	145	212	278	–	–	–	–	–	–	–	–	–	–	–

記名板の長さ = 端子幅(66㎜)× 極数(P)−2㎜

オプション

組端子台の側板をCT-K1（金具タイプ）にて製作対応可能です。
※製品の詳細は最寄りの営業所へお問合せください。





※端子台取付ピッチ=端子幅(㎜)×極数(P)+20㎜

【寸法図】

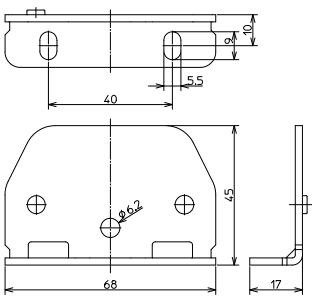

適合アクセサリー



【固定金具】
CT-K1
質量 約62g



【シャフト】
CTKC-800STSP-□P用 シャフト

※アクセサリー単品の価格、販売単位につきましては最寄りの営業所へお問合せください。

CTシリーズ

CT-1000 M16 / 325㎟×2, 1000A

RoHS Compliant

セルフアップ　C型レール　EC35+C型兼用レール　直付け



質量 約722g
標準価格 5,930円 / 個
(税抜・販売単位：3)

【寸法図】

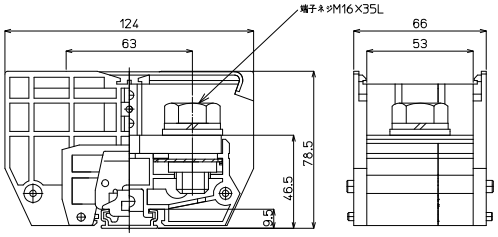

※カバー、記名板付き

【一般仕様】

※レール組端子台でのJIS C 2805対応締付トルクの適用はDASレール使用時に限ります。

電線サイズ/定格通電電流	325㎟−600A/200㎟×2−800A/325㎟×2−1000A
定格絶縁電圧	AC DC660V
端子ネジ	M16×35L 六角ボルトSW、PW付
締付トルク	25.0〜37.3N·m(JIS C 8201-7-1)/78.5〜98.0N·m(JIS C 2805)

適合圧着端子

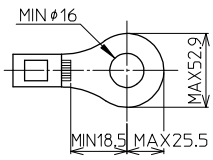

適合アクセサリー



【側板】
CT-200L
標準価格：73円(税抜)
販売単位：1個
質量 約10g

【カバー】※
CTC-600
標準価格：150円(税抜)
販売単位：1個
質量 約14g



【記名板】※
AP-12
標準価格：53円(税抜)
販売単位：50本
質量 約9g



【レール】(1m)
AS4-1000
標準価格：684円(税抜)
販売単位：100本
質量 約180g



【止め金具】
ATO-29
標準価格：68円(税抜)
販売単位：50個
質量 約17g

オプション



【セーフティーカバー】
CTCP-600
標準価格：276円(税抜)
販売単位：1個

※詳細はP280参照

レール式 組端子台 〈組立完成品〉

【注文形式】

CTL-1000□-□P

極数

カバー
無し：標準(フラット)カバー
-CP：セーフティーカバー





標準価格(P×6,560円)+608円
セーフティーカバー仕様
標準価格(P×6,680円)+608円
(税抜・販売単位：1)

【寸法図】

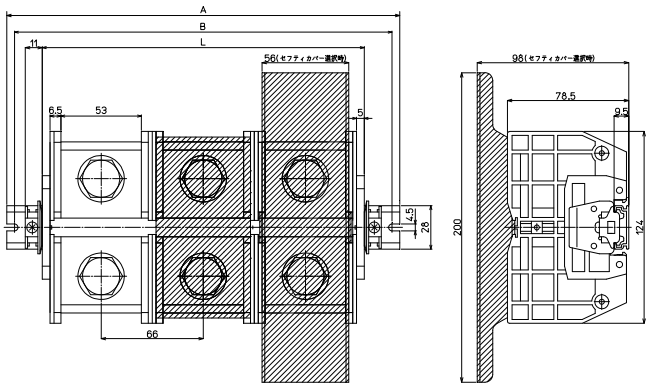

【構成部品】

中間板	CT-1000
側板	CT-200L
カバー	CTC-600 / CTCP-600
記名板	AP-12
レール	AS4
止め金具	ATO-29

【寸法表】

※レール寸法はP450参照

極数P	1	2	3	4	5	6	7	8	9	10	11	12	13	14	15
端子台全長L	76	142	208	274	340	406	472	538	604	670	−	−	−	−	−
レール全長A	120	180	260	320	380	460	520	580	660	720	−	−	−	−	−
取付ピッチB	110	170	250	310	370	450	510	570	650	710	−	−	−	−	−

端子台全長 L = 端子幅(66㎜)× 極数(P)+ 側板2枚(10㎜)
記名板の長さ = 端子幅(66㎜)× 極数(P)−2㎜

直取付式 組端子台〈組立完成品〉

【注文形式】

CTKC-1000□-□P

極数

カバー
無し：標準（フラット）カバー
-CP：セーフティーカバー



標準価格（P×6,500円）+557円
セーフティーカバー仕様
標準価格（P×6,634円）+557円
（税抜・販売単位：1）

【寸法図】

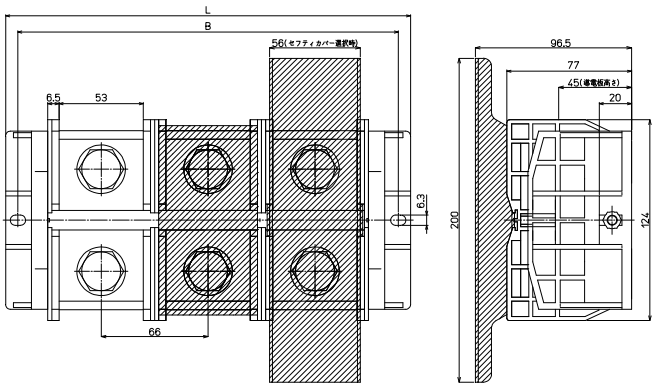

【構成部品】

中間板	CT-1000
側板	CT-460KC
カバー	CTC-600 / CTCP-600
記名板	AP-12
シャフト	M6シャフトネジ

【寸法表】

極数P	1	2	3	4	5	6	7	8	9	10	11	12	13	14	15
端子台全長L	118	184	250	316	–	–	–	–	–	–	–	–	–	–	–
取付ピッチB	103	169	235	301	–	–	–	–	–	–	–	–	–	–	–
シャフト長さ	80	145	212	278	–	–	–	–	–	–	–	–	–	–	–

記名板の長さ ＝ 端子幅（66㎜）× 極数（P）−2㎜

オプション

組端子台の側板をCT-K1（金具タイプ）にて製作対応可能です。
※製品の詳細は最寄りの営業所へお問合せください。





※端子台取付ピッチ=端子幅（㎜）×極数（P）+20㎜

適合アクセサリー



質量 約62g

【固定金具】
CT-K1



【シャフト】
CTKC-1000□-□P用シャフト

※アクセサリー単品の価格、販売単位につきましては最寄りの営業所へお問合せください。

【寸法図】

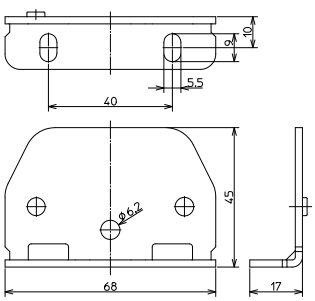

CT-1000ST M16 / 325㎟×2, 1000A

RoHS Compliant

セルフアップ | C型レール | EC35+C型兼用レール | 直付け



質量 約796g
標準価格 5,930円 / 個
(税抜・販売単位:3)

【寸法図】

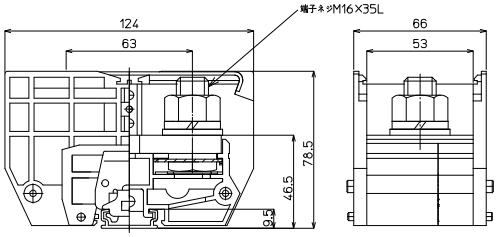

※カバー、記名板付き

【一般仕様】

※レール組端子台でのJIS C 2805対応締付トルクの適用はDASレール使用時に限ります。

電線サイズ/定格通電電流	325㎟−600A/200㎟×2−800A/325㎟×2−1000A
定格絶縁電圧	AC DC660V
端子ネジ	M16×35L
締付トルク	25.0〜37.3N·m(JIS C 8201-7-1)/78.5〜98.0N·m(JIS C 2805)

適合圧着端子

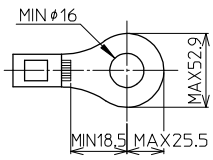

適合アクセサリー



【側板】
CT-200L
標準価格:73円(税抜)
販売単位:1個
質量 約10g

【カバー】※
CTC-600
標準価格:150円(税抜)
販売単位:1個
質量 約14g



【記名板】※
AP-12
標準価格:53円(税抜)
販売単位:50本
質量 約9g



【レール】(1m)
AS4-1000
標準価格:684円(税抜)
販売単位:100本
質量 約180g



【止め金具】
ATO-29
標準価格:68円(税抜)
販売単位:50個
質量 約17g

オプション



【セーフティーカバー】
CTCP-600
標準価格:276円(税抜)
販売単位:1個

※詳細はP280参照

レール式 組端子台〈組立完成品〉

【注文形式】

CTL-1000ST□-□P

- 極数
- カバー
  - 無し:標準(フラット)カバー
  - -CP:セーフティーカバー



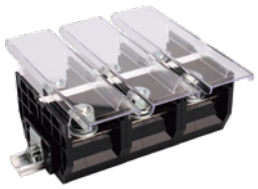

標準価格(P×6,560円)+608円
セーフティーカバー仕様
標準価格(P×6,680円)+608円
(税抜・販売単位:1)

【寸法図】

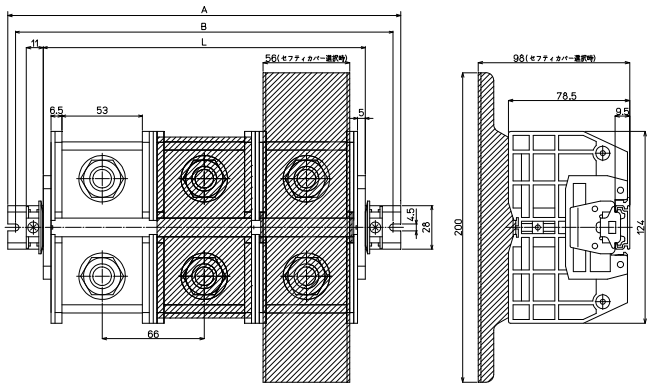

【構成部品】

中間板	CT-1000ST
側板	CT-200L
カバー	CTC-600 / CTCP-600
記名板	AP-12
レール	AS4
止め金具	ATO-29

【寸法表】

※レール寸法はP450参照

極数P	1	2	3	4	5	6	7	8	9	10	11	12	13	14	15
端子台全長L	76	142	208	274	340	406	472	538	604	670	−	−	−	−	−
レール全長A	120	180	260	320	380	460	520	580	660	720	−	−	−	−	−
取付ピッチB	110	170	250	310	370	450	510	570	650	710	−	−	−	−	−

端子台全長 L = 端子幅(66㎜)× 極数(P)+ 側板2枚(10㎜)
記名板の長さ = 端子幅(66㎜)× 極数(P)−2㎜

直取付式 組端子台〈組立完成品〉

【注文形式】

CTKC-1000ST□-□P

極数

カバー
無し：標準（フラット）カバー
-CP：セーフティーカバー

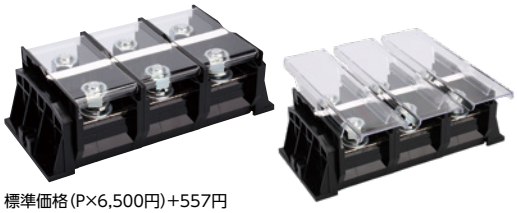

標準価格（P×6,500円）+557円
セーフティーカバー仕様
標準価格（P×6,634円）+557円
（税抜・販売単位：1）

【寸法図】

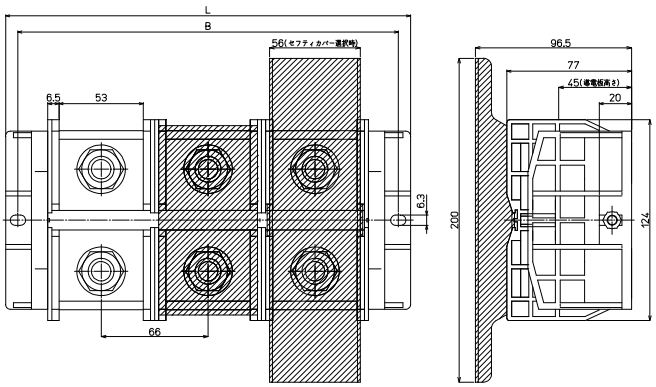

【構成部品】

中間板	CT-1000ST
側板	CT-460KC
カバー	CTC-600 / CTCP-600
記名板	AP-12
シャフト	M6シャフトネジ

【寸法表】

極数P	1	2	3	4	5	6	7	8	9	10	11	12	13	14	15
端子台全長L	118	184	250	316	–	–	–	–	–	–	–	–	–	–	–
取付ピッチB	103	169	235	301	–	–	–	–	–	–	–	–	–	–	–
シャフト長さ	80	145	212	278	–	–	–	–	–	–	–	–	–	–	–

記名板の長さ ＝ 端子幅（66㎜）× 極数（P）−2㎜

オプション

組端子台の側板をCT-K1（金具タイプ）にて製作対応可能です。
※製品の詳細は最寄りの営業所へお問合せください。





※端子台取付ピッチ=端子幅（㎜）×極数（P）+20㎜

【寸法図】

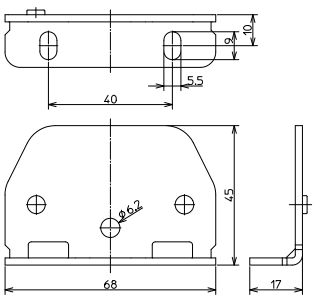

適合アクセサリー



【固定金具】
CT-K1
質量 約62g



【シャフト】
CTKC-1000ST□-□P用 シャフト

※アクセサリー単品の価格、販売単位につきましては最寄りの営業所へお問合せください。

CT-1000STSP M16 / 325㎟×2, 1000A

RoHS Compliant

セルフアップ | C型レール | EC35+C型兼用レール | DIRECT 直付け



質量 約872g
標準価格 7,310円 / 個
(税抜・販売単位:3)

【寸法図】

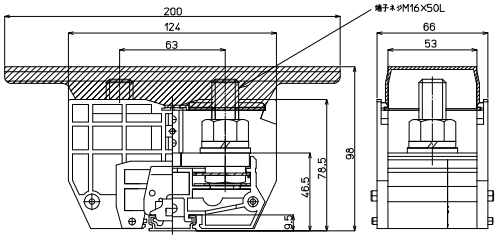

※カバー、記名板付き

【一般仕様】

※レール組端子台でのJIS C 2805対応締付トルクの適用はDASレール使用時に限ります。

電線サイズ/定格通電電流	325㎟−600A/200㎟×2−800A/325㎟×2−1000A
定格絶縁電圧	AC DC660V
端子ネジ	M16×50L
締付トルク	25.0〜37.3N·m(JIS C 8201-7-1)/78.5〜98.0N·m(JIS C 2805)

適合圧着端子

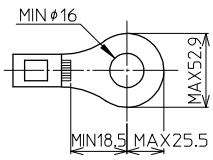

適合アクセサリー



質量 約10g
【側板】
CT-200L
標準価格:73円(税抜)
販売単位:1個



質量 約43g
【カバー】※
CTCP-600
標準価格:276円(税抜)
販売単位:1個



質量 約9g
【記名板】※
AP-12
標準価格:53円(税抜)
販売単位:50本



質量 約180g
【レール】(1m)
AS4-1000
標準価格:684円(税抜)
販売単位:100本



質量 約17g
【止め金具】
ATO-29
標準価格:68円(税抜)
販売単位:50個

※詳細はP280参照

レール式 組端子台 〈組立完成品〉

【注文形式】

CTL-1000STSP-□P

極数

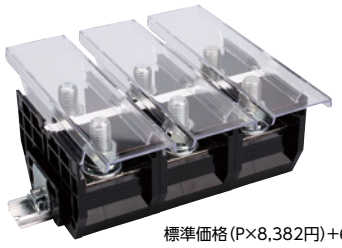

標準価格(P×8,382円)+608円
(税抜・販売単位:1)

【寸法図】

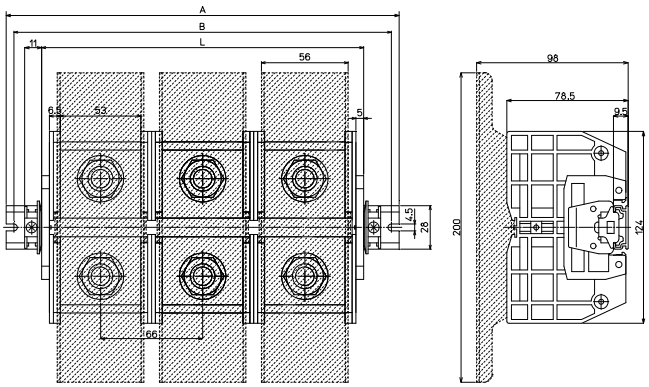

【構成部品】

中間板	CT-1000STSP
側板	CT-200L
カバー	CTCP-600
記名板	AP-12
レール	AS4
止め金具	ATO-29

【寸法表】

※レール寸法はP450参照

極数P	1	2	3	4	5	6	7	8	9	10	11	12	13	14	15
端子台全長L	76	142	208	274	340	406	472	538	604	670	−	−	−	−	−
レール全長A	120	180	260	320	380	460	520	580	660	720	−	−	−	−	−
取付ピッチB	110	170	250	310	370	450	510	570	650	710	−	−	−	−	−

端子台全長 L = 端子幅(66㎜)× 極数(P)+ 側板2枚(10㎜)
記名板の長さ = 端子幅(66㎜)× 極数(P)−2㎜

直取付式 組端子台〈組立完成品〉

【注文形式】

CTKC-1000STSP-□P

極数

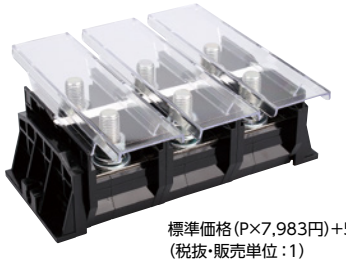

標準価格(P×7,983円)+557円
(税抜・販売単位:1)

【寸法図】

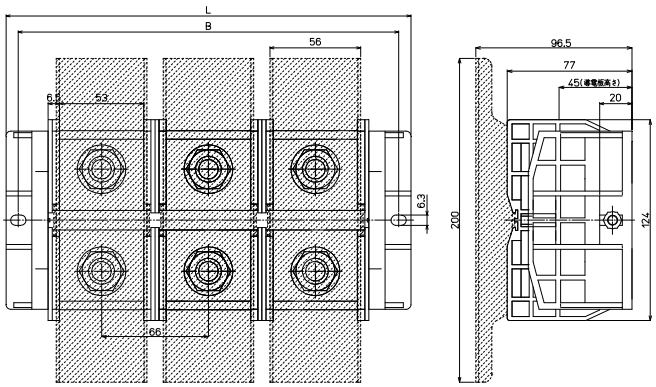

【構成部品】

中間板	CT-1000STSP
側板	CT-460KC
カバー	CTCP-600
記名板	AP-12
シャフト	M6シャフトネジ

【寸法表】

極数P	1	2	3	4	5	6	7	8	9	10	11	12	13	14	15
端子台全長L	118	184	250	316	–	–	–	–	–	–	–	–	–	–	–
取付ピッチB	103	169	235	301	–	–	–	–	–	–	–	–	–	–	–
シャフト長さ	80	145	212	278	–	–	–	–	–	–	–	–	–	–	–

記名板の長さ = 端子幅(66㎜)× 極数(P)−2㎜

オプション

組端子台の側板をCT-K1（金具タイプ）にて製作対応可能です。
※製品の詳細は最寄りの営業所へお問合せください。





※端子台取付ピッチ=端子幅(㎜)×極数(P)+20㎜

【寸法図】

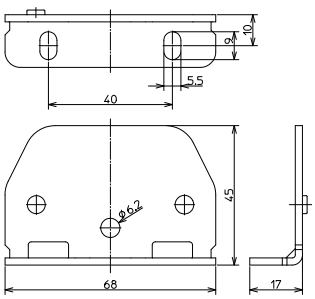

適合アクセサリー



【固定金具】
CT-K1
質量 約62g



【シャフト】
CTKC-1000STSP-□P用 シャフト

※アクセサリー単品の価格、販売単位につきましては
最寄りの営業所へお問合せください。

CT-15 M3 / 2㎟, 15A

RoHS Compliant

セルフアップ　C型レール　EC35+C型兼用レール　直付け



質量 約5g
標準価格 33円 / 個
(税抜・販売単位:300)

【寸法図】

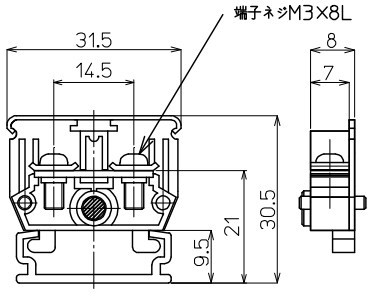

【一般仕様】

電線サイズ/定格通電電流	2㎟−15A
定格絶縁電圧	AC DC600V
端子ネジ	M3×8L ±ナベ+角座金
締付トルク	0.5〜1.2N·m

適合圧着端子

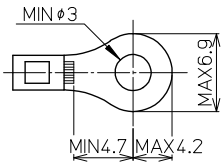

適合アクセサリー



【側板】
CTL-15
標準価格:13円(税抜)
販売単位:100個
質量 約1g

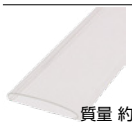

【カバー】(1m)
CA-30
標準価格:449円(税抜)
販売単位:20個
質量 約27g

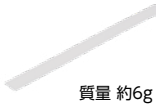

【記名板】
M-1LE
標準価格:38円(税抜)
販売単位:50本
質量 約6g



【レール】(1m)
AS4-1000
標準価格:684円(税抜)
販売単位:100本
質量 約180g



【止め金具】
ATO-1
標準価格:53円(税抜)
販売単位:100個
質量 約8g

※詳細はP280参照

適合ショートバー

SB8A-□ SBR8A-□ BB8A-□ BBR8A-□



※詳細はP282参照

レール式 組端子台 〈組立完成品〉

【注文形式】

CTL-15-□P

極数

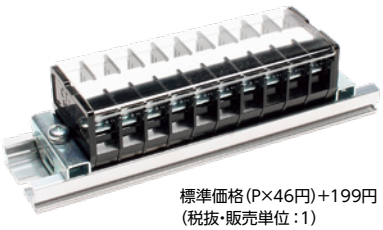

標準価格(P×46円)+199円
(税抜・販売単位:1)

【寸法図】

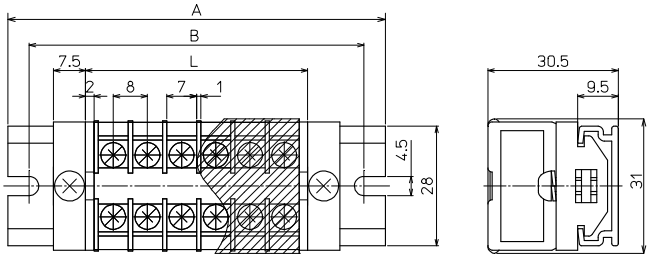

【寸法表】

※レール寸法はP450参照

極数P	1	2	3	4	5	6	7	8	9	10	11	12	13	14	15
端子台全長L	12	20	28	36	44	52	60	68	76	84	92	100	108	116	124
レール全長A	60	60	60	80	80	100	100	100	120	120	140	140	140	160	160
取付ピッチB	50	50	50	70	70	90	90	90	110	110	130	130	130	150	150

極数P	16	17	18	19	20	21	22	23	24	25	26	27	28	29	30
端子台全長L	132	140	148	156	164	172	180	188	196	204	212	220	228	236	244
レール全長A	180	180	180	200	200	220	220	220	240	240	260	260	260	280	280
取付ピッチB	170	170	170	190	190	210	210	210	230	230	250	250	250	270	270

端子台全長 L = 端子幅(8㎜)× 極数(P)+ 側板2枚(4㎜)
記名板の長さ = 端子幅(8㎜)× 極数(P)−0.5㎜ / カバーの長さ = 端子幅(8㎜)× 極数(P)−0.5㎜

【構成部品】

中間板	CT-15
側板	CTL-15
カバー	CA-30
記名板	M-1LE
レール	AS4
止め金具	ATO-1

直取付式 組端子台〈組立完成品〉

【注文形式】

CTK-15-□P

極数

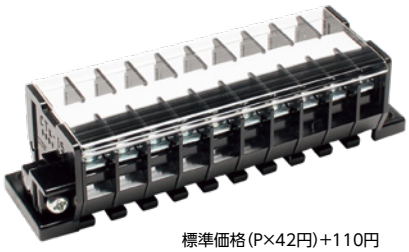

標準価格(P×42円)+110円
(税抜･販売単位：1)

【構成部品】

中間板	CT-15
側板	CTK-15
カバー	CA-30
記名板	M-1LE
シャフト	SF4

【寸法図】

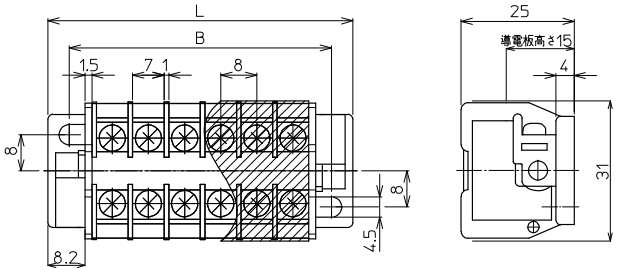

【寸法表】

極数P	1	2	3	4	5	6	7	8	9	10	11	12	13	14	15
端子台全長L	−	35.4	43.4	51.4	59.4	67.4	75.4	83.4	91.4	99.4	107.4	115.4	123.4	131.4	139.4
取付ピッチB	−	25.5	33.5	41.5	49.5	57.5	65.5	73.5	81.5	89.5	97.5	105.5	113.5	121.5	129.5
シャフト長さ	−	31	39	47	55	63	71	79	87	95	103	111	119	127	135

極数P	16	17	18	19	20	21	22	23	24	25	26	27	28	29	30
端子台全長L	147.4	155.4	163.4	171.4	179.4	187.4	195.4	203.4	211.4	219.4	227.4	235.4	243.4	251.4	259.4
取付ピッチB	137.5	145.5	153.5	161.5	169.5	177.5	185.5	193.5	201.5	209.5	217.5	225.5	233.5	241.5	249.5
シャフト長さ	143	151	159	167	175	183	191	199	207	215	223	231	239	247	255

記名板の長さ = 端子幅(8㎜)× 極数(P)−0.5㎜ / カバーの長さ = 端子幅(8㎜)× 極数(P)−0.5㎜

CT-30 M4 / 5.5㎟, 30A

RoHS Compliant

セルフアップ　C型レール　EC35+C型兼用レール　直付け



質量 約10g
標準価格 40円 / 個
(税抜・販売単位：200)

【寸法図】

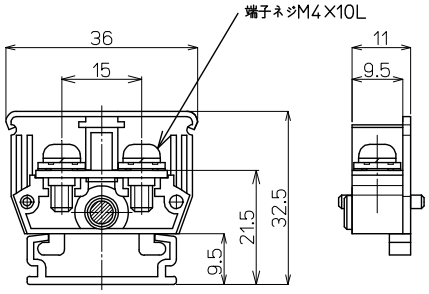

【一般仕様】

電線サイズ/定格通電電流	5.5㎟−30A
定格絶縁電圧	AC DC600V
端子ネジ	M4×10L ±フリー端子SP付
締付トルク	1.2〜1.8N･m

適合圧着端子

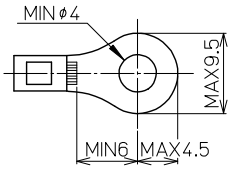

適合アクセサリー



【側板】
CTL-30
標準価格：15円(税抜)
販売単位：100個
質量 約2g

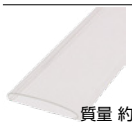

【カバー】(1m)
CA-34
標準価格：489円(税抜)
販売単位：20個
質量 約31g

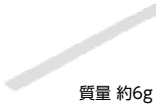

【記名板】
M-1LE
標準価格：38円(税抜)
販売単位：50本
質量 約6g



【レール】(1m)
AS4-1000
標準価格：684円(税抜)
販売単位：100本
質量 約180g



【止め金具】
ATO-1
標準価格：53円(税抜)
販売単位：100個
質量 約8g

※詳細はP280参照

適合ショートバー

SB11-□　BB11-□



※詳細はP282参照

レール式 組端子台〈組立完成品〉

【注文形式】

CTL-30-□P

極数

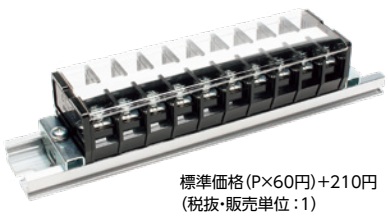

標準価格(P×60円)+210円
(税抜・販売単位：1)

【寸法図】

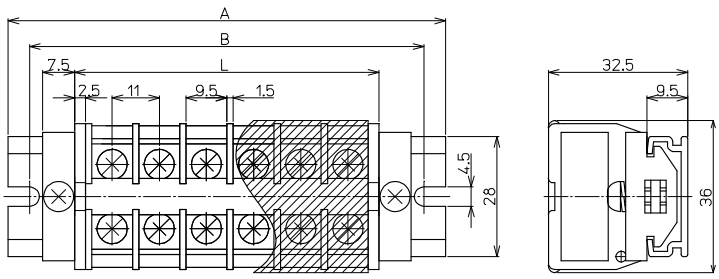

【寸法表】

※レール寸法はP450参照

極数P	1	2	3	4	5	6	7	8	9	10	11	12	13	14	15
端子台全長L	16	27	38	49	60	71	82	93	104	115	126	137	148	159	170
レール全長A	60	60	80	80	100	120	120	140	140	160	160	180	180	200	220
取付ピッチB	50	50	70	70	90	110	110	130	130	150	150	170	170	190	210

極数P	16	17	18	19	20	21	22	23	24	25	26	27	28	29	30
端子台全長L	181	192	203	214	225	236	247	258	269	280	291	302	313	324	335
レール全長A	220	240	240	260	260	280	280	300	300	320	340	340	360	360	380
取付ピッチB	210	230	230	250	250	270	270	290	290	310	330	330	350	350	370

端子台全長 L = 端子幅(11㎜)× 極数(P)+ 側板2枚(5㎜)
記名板の長さ = 端子幅(11㎜)× 極数(P)−0.5㎜ / カバーの長さ = 端子幅(11㎜)× 極数(P)−0.5㎜

【構成部品】

中間板	CT-30
側板	CTL-30
カバー	CA-34
記名板	M-1LE
レール	AS4
止め金具	ATO-1

直取付式 組端子台〈組立完成品〉

【注文形式】

CTK-30-□P

極数

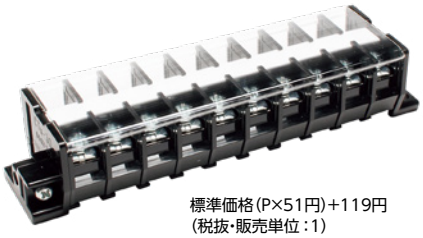

標準価格(P×51円)+119円
(税抜・販売単位:1)

【寸法図】

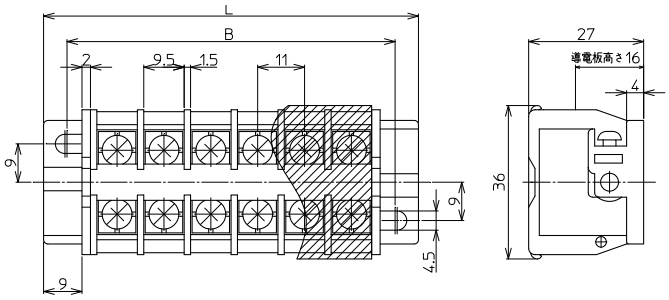

【寸法表】

極数P	1	2	3	4	5	6	7	8	9	10	11	12	13	14	15
端子台全長L	−	44	55	66	77	88	99	110	121	132	143	154	165	176	187
取付ピッチB	−	33	44	55	66	77	88	99	110	121	132	143	154	165	176
シャフト長さ	−	43	54	65	76	87	98	109	120	131	142	153	164	175	186

極数P	16	17	18	19	20	21	22	23	24	25	26	27	28	29	30
端子台全長L	198	209	220	231	242	−	−	−	−	−	−	−	−	−	−
取付ピッチB	187	198	209	220	231	−	−	−	−	−	−	−	−	−	−
シャフト長さ	197	208	219	230	241	−	−	−	−	−	−	−	−	−	−

記名板の長さ = 端子幅(11㎜)× 極数(P)−0.5㎜ / カバーの長さ = 端子幅(11㎜)× 極数(P)−0.5㎜

【構成部品】

中間板	CT-30
側板	CTK-30
カバー	CA-34
記名板	M-1LE
シャフト	SF4

スプリングロック式
VTX
VTXW
VTZ
VT-5M
ネジ式
FPS
PTU
JT
AT
PT-SS
PT
CT
RT
PUW
PTW-SS
CTW
FPWS
RTW-10S
用途別
ATX
DT
IT
PTX
PTX-S
TKB
ST
NW
TG
CT-15R
NTB-50
耐環境別
PTU-NS
AT-NS
PTU-AG
PUW-AG
AT-G
BT-G
基板用
XTC
VTC
EC
EA
EB
EW
レール寸法表

スプリングロック式
VTX
VTXW
VTZ
VT-5M
ネジ式
FPS
PTU
JT
AT
PT-SS
PT
CT
RT
PUW
PTW-SS
CTW
FPWS
RTW-10S
用途別
ATX
DT
IT
PTX
PTX-S
TKB
ST
NW
TG
CT-15R
NTB-50
耐環境別
PTU-NS
AT-NS
PTU-AG
PUW-AG
AT-G
BT-G
基板用
XTC
VTC
EC
EA
EB
EW
レール寸法表

RTシリーズ

RoHS Compliant

定格絶縁電圧AC DC250V～500V
定格通電電流15A～30A

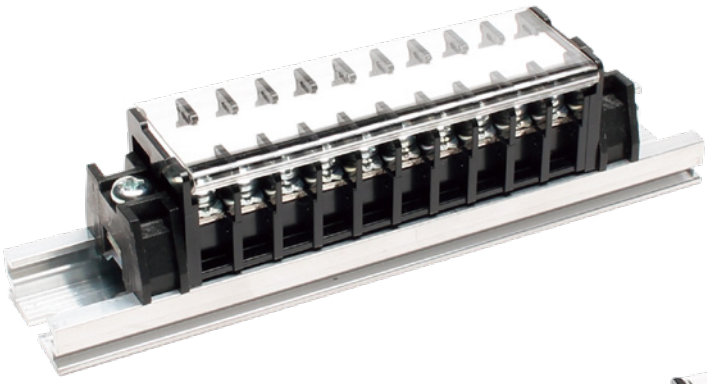



RTシリーズの二段端子台はP277へ

【特長】

- 当社専用16㎜幅レール対応により省スペース化が可能
- 工具なしでレールへの中間板の追加取付け・取外しが可能
- 小型でありながら記名板はワイドで広い10㎜幅を採用しているため、充分な記号表示が可能
- 絶縁材には耐電圧、絶縁抵抗に優れている変性PPE樹脂を使用

【一般仕様】

標準使用状態	周囲温度　−25℃～+60℃ (氷結又は、結露しないこと) 相対湿度 45～85%
保存温度	−40℃～+105℃ (氷結又は、結露しないこと)
温度上昇	導電金具の温度上昇値35℃以下
絶縁抵抗	各充電部相互間及び各充電部と取付金属板間で200MΩ以上 (DC500Vメガにて)
商用周波耐電圧	2000V/1分間
準拠規格	JIS C 8201-7-1 NECA C 2811(旧JIS C 2811)

【材質】

本体	変性PPE(黒)　　UL94V-0
導電板	黄銅(Niメッキ)
端子ネジ	鉄(Znメッキ　三価クロメート)
側板	変性PPE(黒)　　UL94V-0
カバー	PC(透明)　　UL94V-0
記名板	PVC(白)

特長

【定格】

形式 / 項目	RT-10S	RT-20S	RT-30S	RT-10SC□P
定格絶縁電圧	AC DC250V	AC DC380V	AC DC500V	AC DC250V
定格通電電流	15A	20A	30A	15A
適合電線	1.25㎟	2㎟	3.5㎟	1.25㎟
接続可能電線及び最大電流	0.5㎟– 7A 0.75㎟–11A 1.25㎟–15A	0.75㎟–11A 1.25㎟–15A 2㎟–20A	1.25㎟–15A 2㎟–20A 3.5㎟–30A	0.5㎟– 7A 0.75㎟–11A 1.25㎟–15A
端子ネジ	M3×8L ±フリー端子SP付	M3.5×8L ±フリー端子SP付	M4×10L ±フリー端子SP付	M3×8L ±フリー端子SP付
締付トルク	0.5～1.2N･m	0.8～1.4N･m	1.2～1.8N･m	0.5～1.2N･m

● 中間板取外し方法

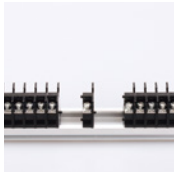

①連結されている端子を1Pずつ横にずらす。

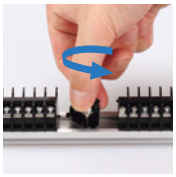

②1Pを持ち横にひねる。

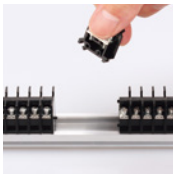

③レールの溝から下部の足を取外す。

スプリングロック式
VTX
VTXW
VTZ
VT-5M
ネジ式
FPS
PTU
JT
AT
PT-SS
PT
CT
RT
PUW
PTW-SS
CTW
FPWS
RTW-10S
用途別
ATX
DT
IT
PTX
PTX-S
TKB
ST
NW
TG
CT-15R
NTB-50
耐環境別
PTU-NS
AT-NS
PTU-AG
PUW-AG
AT-G
BT-G
基板用
XTC
VTC
EC
EA
EB
EW
レール寸法表

RT-10S M3 / 1.25㎟, 15A

RoHS Compliant

セルフアップ　C型レール　IEC35×C型兼用レール　DIRECT 直付け



質量 約4g
標準価格 33円 / 個
(税抜・販売単位 :200)

【寸法図】

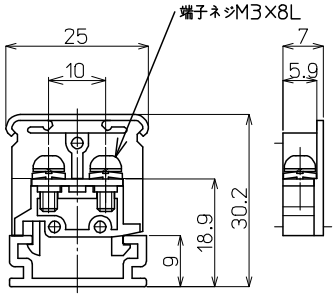

【一般仕様】

電線サイズ/定格通電電流	0.5㎟–7A/0.75㎟–11A/1.25㎟–15A
定格絶縁電圧	AC DC250V
端子ネジ	M3×8L ±フリー端子SP付
締付トルク	0.5～1.2N·m

適合圧着端子

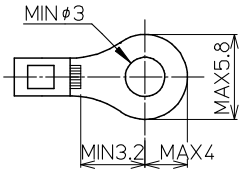

適合アクセサリー



【側板】
RT-10L
標準価格: 24円(税抜)
販売単位: 100個
質量 約1g

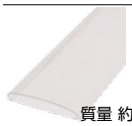

【カバー】(1m)
CA-23
標準価格: 426円(税抜)
販売単位: 20個
質量 約23g



【記名板】
(0.5t×10W×1200L)
AM-10
標準価格: 59円(税抜)
販売単位: 50本
質量 約9g



【レール】(1m)
IAS4-1000
標準価格: 661円(税抜)
販売単位: 100本
質量 約182g



【止め金具】
HIS-1
標準価格: 48円(税抜)
販売単位: 50個
質量 約5g

※詳細はP280参照

適合ショートバー

SB7.0-□　BB7.0-□




※詳細はP282参照

レール式 組端子台 〈組立完成品〉

【注文形式】

RTL-10S-□P

極数

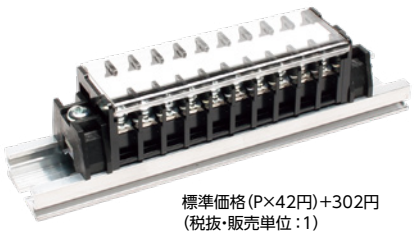

標準価格(P×42円)+302円
(税抜・販売単位 :1)

【寸法図】

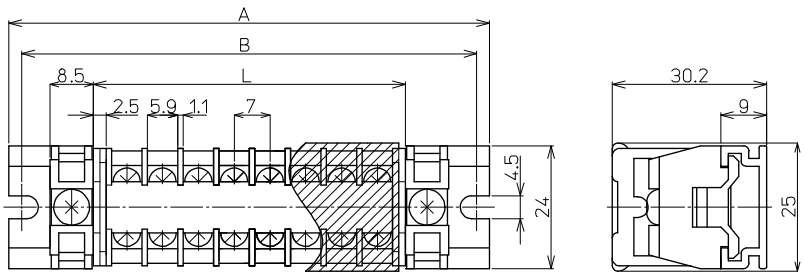

【寸法表】

※レール寸法はP454参照

極数P	1	2	3	4	5	6	7	8	9	10	11	12	13	14	15
端子台全長L	12	19	26	33	40	47	54	61	68	75	82	89	96	103	110
レール全長A	60	60	60	80	80	80	100	100	100	120	120	140	140	140	160
取付ピッチB	53	53	53	73	73	73	93	93	93	113	113	133	133	133	153

極数P	16	17	18	19	20	21	22	23	24	25	26	27	28	29	30
端子台全長L	117	124	131	138	145	152	159	166	173	180	187	194	201	208	215
レール全長A	160	160	180	180	180	200	200	200	220	220	220	240	240	240	260
取付ピッチB	153	153	173	173	173	193	193	193	213	213	213	233	233	233	253

端子台全長 L = 端子幅(7㎜)× 極数(P)+ 側板2枚(5㎜)
記名板の長さ = 端子幅(7㎜)× 極数(P)+2㎜ / カバーの長さ = 端子幅(7㎜)×極数(P)+2㎜

【構成部品】

中間板	RT-10S
側板	RT-10L
カバー	CA-23
記名板	AM-10
レール	IAS4
止め金具	HIS-1

直取付式 組端子台〈組立完成品〉

【注文形式】

RTK-10M-□P

極数



標準価格(P×42円)+137円
(税抜・販売単位:1)

【寸法図】

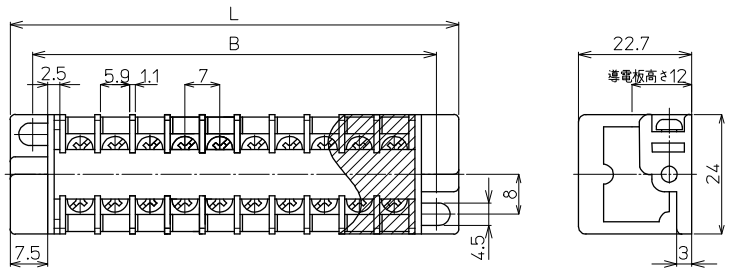

【寸法表】

極数P	1	2	3	4	5	6	7	8	9	10	11	12	13	14	15
端子台全長L	27	34	41	48	55	62	69	76	83	90	97	104	111	118	125
取付ピッチB	18	25	32	39	46	53	60	67	74	81	88	95	102	109	116
シャフト長さ	26	33	40	47	54	61	68	75	82	89	96	103	110	117	124

極数P	16	17	18	19	20	21	22	23	24	25	26	27	28	29	30
端子台全長L	132	139	146	153	160	167	174	181	188	195	202	209	216	223	230
取付ピッチB	123	130	137	144	151	158	165	172	179	186	193	200	207	214	221
シャフト長さ	131	138	145	152	159	166	173	180	187	194	201	208	215	222	229

記名板の長さ = 端子幅(7㎜)× 極数(P)+2㎜ / カバーの長さ = 端子幅(7㎜)×極数(P)+2㎜

【構成部品】

中間板	RT-10M
側板	RT-10K
カバー	CA-23
記名板	AM-10
シャフト	SF3

RTシリーズ

RT-20S M3.5 / 2㎟, 20A

RoHS Compliant

セルフアップ　C型レール　IEC35+C型兼用レール



質量 約6g
標準価格 37円 / 個
(税抜・販売単位：200)

【寸法図】

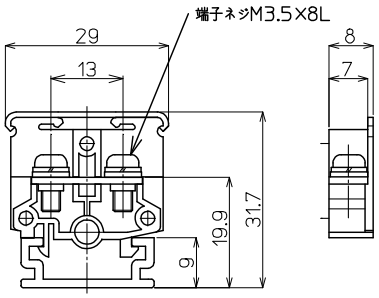

【一般仕様】

電線サイズ/定格通電電流	0.75㎟−11A/1.25㎟−15A/2㎟−20A
定格絶縁電圧	AC DC380V
端子ネジ	M3.5×8L ±フリー端子SP付
締付トルク	0.8〜1.4N·m

適合圧着端子

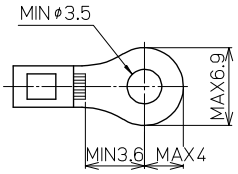

適合アクセサリー



【側板】
RT-20L
標準価格：26円(税抜)
販売単位：100個
質量 約1g



【カバー】(1m)
CA-28
標準価格：437円(税抜)
販売単位：20個
質量 約26g



【記名板】
(0.5t×10W×1200L)
AM-10
標準価格：59円(税抜)
販売単位：50本
質量 約9g

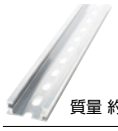

【レール】(1m)
IAS4-1000
標準価格：661円(税抜)
販売単位：100本
質量 約182g

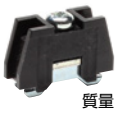

【止め金具】
HIS-1
標準価格：48円(税抜)
販売単位：50個
質量 約5g

※詳細はP280参照

適合ショートバー

SB8A-□　SBR8A-□　BB8A-□　BBR8A-□



※詳細はP282参照

レール式 組端子台 〈組立完成品〉

【注文形式】

RTL-20S-□P

極数



標準価格(P×51円)+302円
(税抜・販売単位：1)

【寸法図】

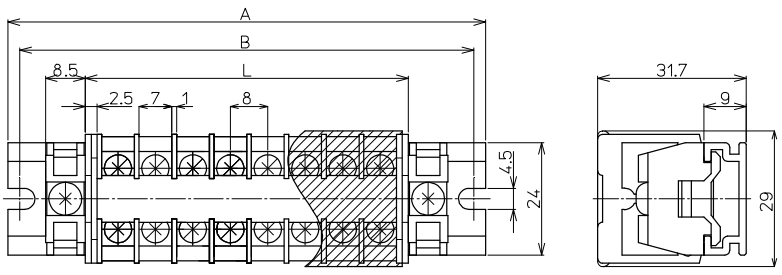

【寸法表】

※レール寸法はP454参照

極数P	1	2	3	4	5	6	7	8	9	10	11	12	13	14	15
端子台全長L	−	21	29	37	45	53	61	69	77	85	93	101	109	117	125
レール全長A	−	60	80	80	80	100	100	120	120	120	140	140	160	160	160
取付ピッチB	−	53	73	73	73	93	93	113	113	113	133	133	153	153	153

極数P	16	17	18	19	20	21	22	23	24	25	26	27	28	29	30
端子台全長L	133	141	149	157	165	173	181	189	197	205	213	221	229	237	245
レール全長A	180	180	200	200	200	220	220	240	240	240	260	260	280	280	280
取付ピッチB	173	173	193	193	193	213	213	233	233	233	253	253	273	273	273

端子台全長 L = 端子幅(8㎜)× 極数(P)+ 側板2枚(5㎜)
記名板の長さ = 端子幅(8㎜)× 極数(P)+2㎜ / カバーの長さ = 端子幅(8㎜)× 極数(P)+2㎜

【構成部品】

中間板	RT-20S
側板	RT-20L
カバー	CA-28
記名板	AM-10
レール	IAS4
止め金具	HIS-1

RT-30S M4 / 3.5㎟, 30A

RoHS Compliant

セルフアップ　C型レール　IEC35+C型兼用レール

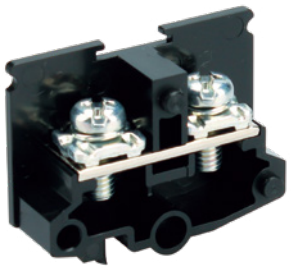

質量 約10g
標準価格 42円 / 個
(税抜・販売単位：100)

【寸法図】

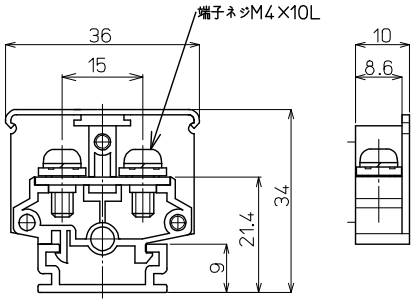

【一般仕様】

電線サイズ/定格通電電流	1.25㎟−15A/2㎟−20A/3.5㎟−30A
定格絶縁電圧	AC DC500V
端子ネジ	M4×10L ±フリー端子SP付
締付トルク	1.2〜1.8N·m

適合圧着端子

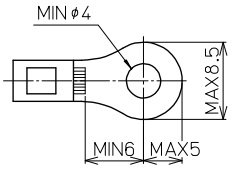

適合アクセサリー



質量 約2g

【側板】
RT-30L
標準価格：27円(税抜)
販売単位：100個

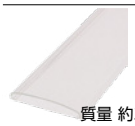

質量 約31g

【カバー】(1m)
CA-34
標準価格：489円(税抜)
販売単位：20個



質量 約9g

【記名板】
(0.5t×10W×1200L)
AM-10
標準価格：59円(税抜)
販売単位：50本



質量 約182g

【レール】(1m)
IAS4-1000
標準価格：661円(税抜)
販売単位：100本



質量 約5g

【止め金具】
HIS-1
標準価格：48円(税抜)
販売単位：50個

※詳細はP280参照

適合ショートバー

SB10-□　SBR10-□　BB10-□　BBR10-□



※詳細はP282参照

レール式 組端子台〈組立完成品〉

【注文形式】

RTL-30S-□P

極数

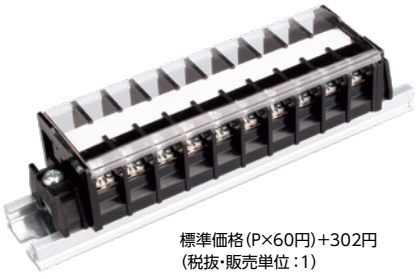

標準価格(P×60円)+302円
(税抜・販売単位：1)

【寸法図】

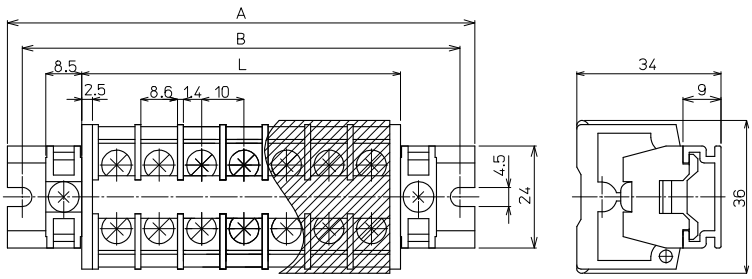

【構成部品】

中間板	RT-30S
側板	RT-30L
カバー	CA-34
記名板	AM-10
レール	IAS4
止め金具	HIS-1

【寸法表】

※レール寸法はP454参照

極数P	1	2	3	4	5	6	7	8	9	10	11	12	13	14	15
端子台全長L	−	25	35	45	55	65	75	85	95	105	115	125	135	145	155
レール全長A	−	60	80	80	100	100	120	120	140	140	160	160	180	180	200
取付ピッチB	−	53	73	73	93	93	113	113	133	133	153	153	173	173	193

極数P	16	17	18	19	20	21	22	23	24	25	26	27	28	29	30
端子台全長L	165	175	185	195	205	215	225	235	245	255	265	275	285	295	305
レール全長A	200	220	220	240	240	260	260	280	280	300	300	320	320	340	340
取付ピッチB	193	213	213	233	233	253	253	273	273	293	293	313	313	333	333

端子台全長 L = 端子幅(10㎜)× 極数(P)+ 側板2枚(5㎜)
記名板の長さ = 端子幅(10㎜)× 極数(P)+2㎜ / カバーの長さ = 端子幅(10㎜)× 極数(P)+2㎜

RTシリーズ COMMON仕様

RT-10SC-□P

4
8
10

セルフアップ　C型レール　EC35+C型兼用レール

RoHS Compliant



形式：RT-10SC-4P
標準価格 315円　質量 約17g

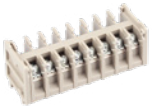

形式：RT-10SC-8P
標準価格 540円　質量 約33g

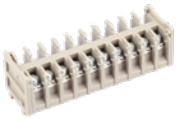

形式：RT-10SC-10P
標準価格 645円　質量 約40g

【仕様】

電線サイズ/定格通電電流	0.5㎟−7A 0.75㎟−11A 1.25㎟−15A
定格絶縁電圧	AC DC250V
端子ネジ	M3×8L ±フリー端子SP付
締付トルク	0.5〜1.2N·m

【寸法表】

極数P	4	8	10
端子台全長L	33	61	75
レール全長A	80	100	120
取付ピッチB	73	93	113

適合圧着端子

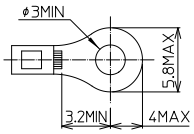

適合アクセサリー



【レール】(1m)
IAS4-1000
標準価格：661円(税抜)
販売単位：100本
質量 約182g



【止め金具】
HIS-1
標準価格：48円(税抜)
販売単位：50個
質量 約5g

※詳細はP280参照

レール取付式 組端子台〈組立完成品〉

【注文形式】

RTL-10SC-4P

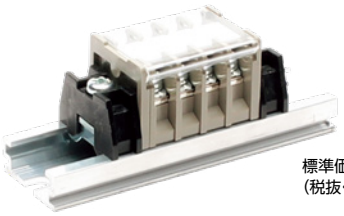

標準価格 619円
(税抜・販売単位：1)

【寸法図】

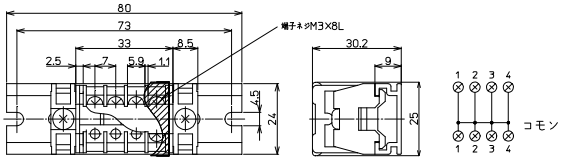

【注文形式】

RTL-10SC-8P

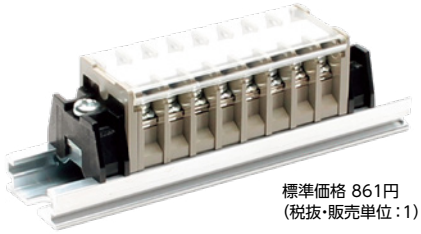

標準価格 861円
(税抜・販売単位：1)

【寸法図】

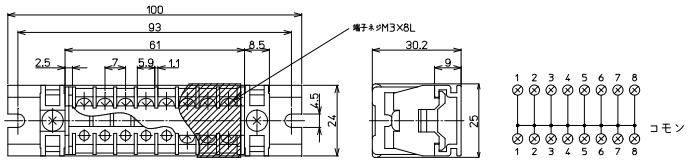

【注文形式】

RTL-10SC-10P

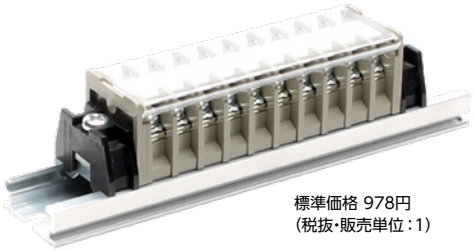

標準価格 978円
(税抜・販売単位：1)

【寸法図】

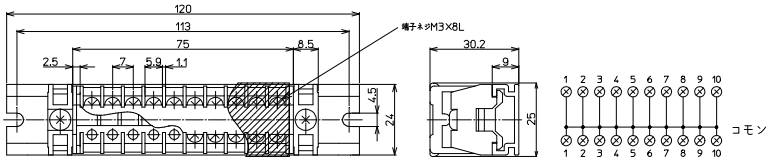

PUWシリーズ

ネジアップ　IEC35レール

定格絶縁電圧AC DC600V～800V
定格通電電流16A～40A

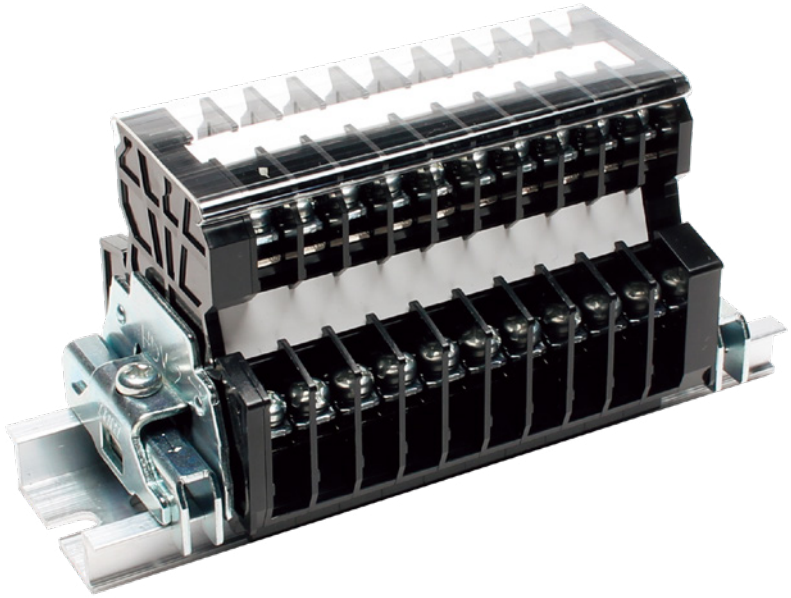

【特長】

- ネジ脱落防止のネジアップ式を採用
- 上段と下段が半極ずつずれているため、上下どちらからでも配線可能。また下段端子部には適度な角度がついているので、結線がさらにスムーズ
- IEC35㎜レール(DIN35㎜レール)に装着可能
- 工具なしで中間板の取付け、取外しが可能

【一般仕様】

標準使用状態	周囲温度　−25℃～+60℃ (氷結又は、結露しないこと) 相対湿度 45～85%
保存温度	−40℃～+105℃ (氷結又は、結露しないこと)
温度上昇	導電金具の温度上昇値35℃以下
絶縁抵抗	各充電部相互間及び各充電部と取付金属板間で200MΩ以上 (DC500Vメガにて)
商用周波耐電圧	3000V/1分間
準拠規格	JIS C 8201-7-1 NECA C 2811(旧JIS C 2811)

【材質】

本体	変性PPE(黒)　　UL94V-0
導電板	黄銅(Niメッキ)
端子ネジ	鉄(Znメッキ　三価クロメート)
アップ座金	鉄(Znメッキ　三価クロメート)
スプリング	SUS
側板	変性PPE(黒)　　UL94V-0
カバー	PC(透明)　　UL94V-0
記名板	PVC(白)

特長

【定格】

項目＼形式	PUW-10	PUW-20	PUW-30	PUW-40
定格絶縁電圧	AC DC600V	AC DC800V	AC DC800V	AC DC800V
定格通電電流	16A	22A	30A	40A
適合電線	1.25㎟	2㎟	3.5㎟	5.5㎟
接続可能電線及び最大電流	0.75㎟−11A 1.25㎟−16A	1.25㎟−16A 2㎟−22A	2㎟−22A 3.5㎟−30A	3.5㎟−30A 5.5㎟−40A
端子ネジ	M3×7.3L ±ナベセムス	M3.5×7.3L ±ナベセムス	M4×8L ±ナベセムス	M4×8L ±ナベセムス
締付トルク	0.5〜1.2N･m	0.8〜1.4N･m	1.2〜1.8N･m	1.2〜1.8N･m

【海外規格認定品としての定格】

耐電圧：2200V/1分間
周囲温度：−25℃〜+60℃
ファイルNo.LR109308　ファイルNo.E113585

形式	海外規格仕様	定格絶縁電圧(V)	定格通電電流(A)	適合電線：(AWG)より線	ファイルNo.及び認証番号
PUW-10	UL仕様定格	AC DC300	16	20〜16	UL E113585
	TÜV仕様定格	AC DC600	16	20〜16	R50110181
PUW-20	UL、CSA仕様定格	AC DC600	19	18〜14	UL E113585 CSA LR109308
	TÜV仕様定格		22	20〜14	R50110181
PUW-30	UL仕様定格	AC DC600	30	18〜12	UL E113585
	TÜV仕様定格		30	18〜12	R50110181
PUW-40	UL仕様定格	AC DC600	35	18〜10	UL E113585
	TÜV仕様定格		40	18〜10	R50110181

※上記はいずれもより線使用、圧着端子接続による値です。ご使用の際は、圧着端子、及びケーブルはそれぞれ規格認定品をご使用ください。

【レールへの取付け取外し方】

● 中間板取付け方法

一括でセットできる極数は1P〜10Pまでです。



⇦箇所に片方の足を傾けてレールに引っ掛ける。

⇦方向に押し付けながら⬇方向に押さえ込む。

⬇方向に完全に押さえ込みセット完了。

● 中間板取外し方法

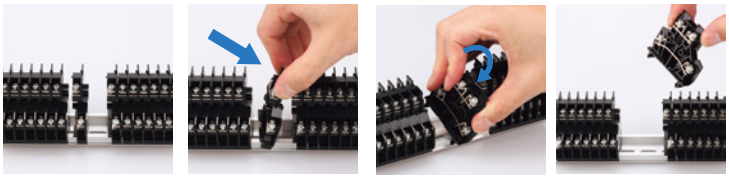

①連結されている端子を1Pずつ横にずらす。

②1Pを斜めに傾ける。

③片側のレールへ押すようにして取りはずす。

④取外し完了。

PUW-10 M3 / 1.25㎟, 16A

ネジアップ　IEC35レール



質量 約13g
標準価格 134円 / 個
(税抜・販売単位：50)

【寸法図】

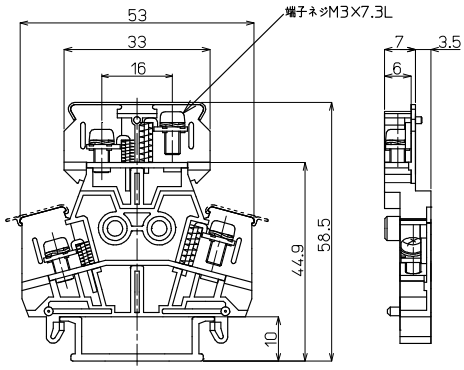

【一般仕様】

電線サイズ/定格通電電流	0.75㎟−11A / 1.25㎟−16A
定格絶縁電圧	AC DC600V
端子ネジ	M3×7.3L ±ナベセムス
締付トルク	0.5〜1.2N・m

【海外規格仕様】

	UL認定仕様	TÜV認定仕様
電線サイズ	AWG20〜16(より線)	AWG20〜16(より線)
定格絶縁電圧	AC DC300V	AC DC600V
定格通電電流	16A	16A

適合圧着端子

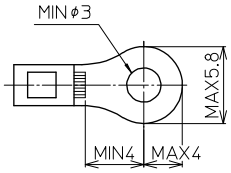

適合アクセサリー



質量 約8g
【側板】(ABセット)
PUW-10L
標準価格：74円(税抜)
販売単位：10セット



質量 約27g
【カバー】(1m)
上段(CA-30)
標準価格：449円(税抜)
販売単位：20個



質量 約11g
【カバー】(1m)
下段(CB-5)
標準価格：554円(税抜)
販売単位：20個



質量 約6g
【記名板】
M-1LE
標準価格：38円(税抜)
販売単位：50本

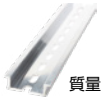

質量 約191g
【レール】(1m)
DAV4-1000
標準価格：736円(税抜)
販売単位：100本

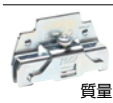

質量 約20g
【止め金具】
HDV-2
標準価格：74円(税抜)
販売単位：50個

※詳細はP280参照

適合ショートバー

SB7A-□　SBR7A-□　BB7A-□　BBR7A-□



※詳細はP282参照

レール式 組端子台〈組立完成品〉

【注文形式】

PUWL-10□-□U

下段カバー
無し：下段カバー無し
A：下段カバー付

ユニット数

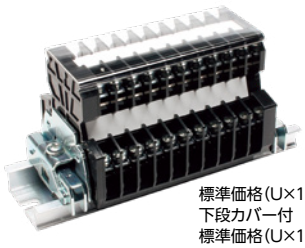

標準価格(U×147円)+308円
下段カバー付
標準価格(U×152円)+308円
(税抜・販売単位：1)

【構成部品】

中間板	PUW-10
側板	PUW-10L(ABセット)
カバー	上段(CA-30) / 下段(CB-5)
記名板	M-1LE
レール	DAV4
止め金具	HDV-2

【寸法図】

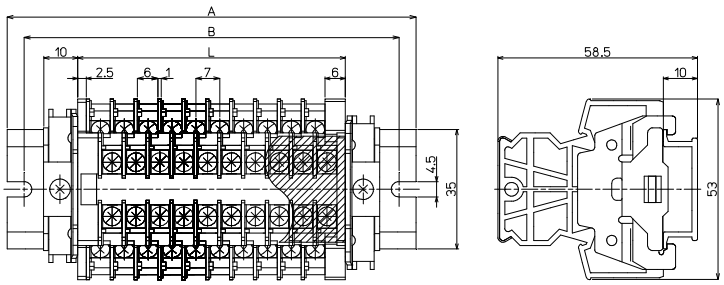

【寸法表】

※レール寸法はP452参照

ユニット数U	1	2	3	4	5	6	7	8	9	10	11	12	13	14	15
端子台全長L	15.5	22.5	29.5	36.5	43.5	50.5	57.5	64.5	71.5	78.5	85.5	92.5	99.5	106.5	113.5
レール全長A	60	60	80	80	80	100	100	100	120	120	120	140	140	160	160
取付ピッチB	50	50	70	70	70	90	90	90	110	110	110	130	130	150	150

ユニット数U	16	17	18	19	20	21	22	23	24	25	26	27	28	29	30
端子台全長L	120.5	127.5	134.5	141.5	148.5	155.5	162.5	169.5	176.5	183.5	190.5	197.5	204.5	211.5	218.5
レール全長A	160	180	180	180	200	200	200	220	220	220	240	240	240	260	260
取付ピッチB	150	170	170	170	190	190	190	210	210	210	230	230	230	250	250

端子台全長 L = 端子幅(7㎜)× ユニット数(U)+ 側板セット幅(8.5㎜)
記名板の長さ = 端子幅(7㎜)× ユニット数(U)+0.5㎜ / カバーの長さ = 端子幅(7㎜)× ユニット数(U)+5㎜

PUW-20 M3.5 / 2㎟, 22A

ネジアップ　IEC35レール



質量 約16g
標準価格 150円 / 個
(税抜・販売単位 :50)

【寸法図】

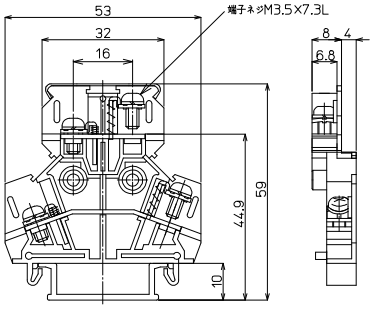

【一般仕様】

電線サイズ/定格通電電流	1.25㎟−16A / 2㎟−22A
定格絶縁電圧	AC DC800V
端子ネジ	M3.5×7.3L ±ナベセムス
締付トルク	0.8〜1.4N･m

【海外規格仕様】

	UL、CSA認定仕様	TÜV認定仕様
電線サイズ	AWG18〜14(より線)	AWG20〜14(より線)
定格絶縁電圧	AC DC600V	AC DC600V
定格通電電流	19A	22A

適合圧着端子

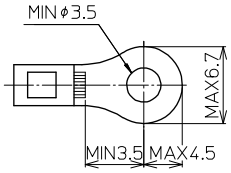

適合アクセサリー



【側板】(ABセット)
PUW-20L
標準価格：77円(税抜)
販売単位：10セット
質量 約11g

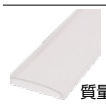

【カバー】(1m)
CA-30
標準価格：449円(税抜)
販売単位：20個
質量 約27g



【セーフティーカバー】
CTC-1W
標準価格：874円(税抜)
販売単位：20個
質量 約65g



【記名板】
M-1LE
標準価格：38円(税抜)
販売単位：50本
質量 約6g

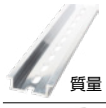

【レール】(1m)
DAV4-1000
標準価格：736円(税抜)
販売単位：100本
質量 約191g



【止め金具】
HDV-2
標準価格：74円(税抜)
販売単位：50個
質量 約20g

※詳細はP280参照

適合ショートバー

SB8A-□　SBR8A-□　BB8A-□　BBR8A-□



※詳細はP282参照

レール式 組端子台 〈組立完成品〉

【注文形式】

PUWL-20-□U

※下段のカバーの設定はありません。

□U ユニット数



標準価格(U×183円)+307円
(税抜・販売単位 :1)

【寸法図】

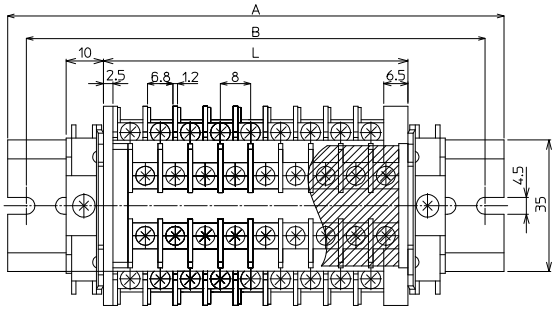

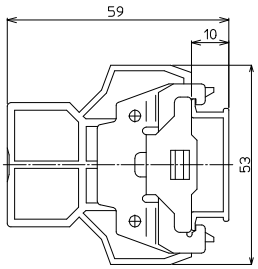

【寸法表】

※レール寸法はP452参照

ユニット数U	1	2	3	4	5	6	7	8	9	10	11	12	13	14	15
端子台全長L	17	25	33	41	49	57	65	73	81	89	97	105	113	121	129
レール全長A	60	60	80	80	100	100	100	120	120	140	140	140	160	160	180
取付ピッチB	50	50	70	70	90	90	90	110	110	130	130	130	150	150	170

ユニット数U	16	17	18	19	20	21	22	23	24	25	26	27	28	29	30
端子台全長L	137	145	153	161	169	177	185	193	201	209	217	225	233	241	249
レール全長A	180	180	200	200	220	220	220	240	240	260	260	260	280	280	300
取付ピッチB	170	170	190	190	210	210	210	230	230	250	250	250	270	270	290

端子台全長 L = 端子幅(8㎜)× ユニット数(U)+ 側板セット幅(9㎜)

記名板の長さ = 端子幅(8㎜)× ユニット数(U)+0.5㎜ / カバーの長さ = 端子幅(8㎜)× ユニット数(U)+5㎜

【構成部品】

中間板	PUW-20
側板	PUW-20L(ABセット)
カバー	CA-30
記名板	M-1LE
レール	DAV4
止め金具	HDV-2

PUW-30 M4 / 3.5㎟, 30A

ネジアップ　IEC35レール



質量 約29g
標準価格 230円 / 個
(税抜・販売単位：20)

【寸法図】

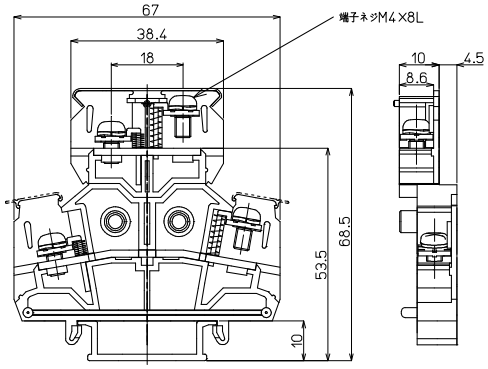

適合アクセサリー



質量 約19g
【側板】(ABセット)
PUW-30L
標準価格：138円(税抜)
販売単位：10セット



質量 約41g
【カバー】(1m)
上段(CA-36)
標準価格：489円(税抜)
販売単位：20個



質量 約11g
【カバー】(1m)
下段(CB-5)
標準価格：554円(税抜)
販売単位：20個



質量 約6g
【記名板】
M-1LE
標準価格：38円(税抜)
販売単位：50本

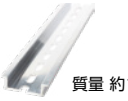

質量 約191g
【レール】(1m)
DAV4-1000
標準価格：736円(税抜)
販売単位：100本



質量 約25g
【止め金具】
HDV-3
標準価格：75円(税抜)
販売単位：50個

※詳細はP280参照

適合ショートバー

SB10-□　SBR10-□　BB10-□　BBR10-□



※詳細はP282参照

【一般仕様】

電線サイズ/定格通電電流	2㎟−22A / 3.5㎟−30A
定格絶縁電圧	AC DC800V
端子ネジ	M4×8L ±ナベセムス
締付トルク	1.2〜1.8N･m

【海外規格仕様】

	UL認定仕様	TÜV認定仕様
電線サイズ	AWG18〜12(より線)	AWG18〜12(より線)
定格絶縁電圧	AC DC600V	AC DC600V
定格通電電流	30A	30A

適合圧着端子

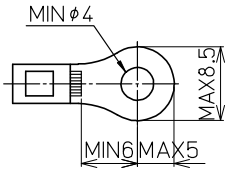

レール式 組端子台 〈組立完成品〉

【注文形式】

PUWL-30□-□U

- 下段カバー
  無し：下段カバー無し
  A：下段カバー付
- ユニット数

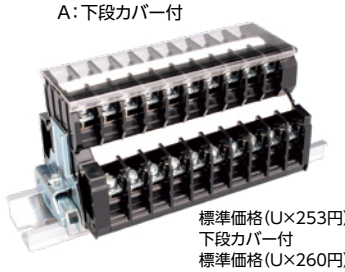

標準価格(U×253円)+390円
下段カバー付
標準価格(U×260円)+390円
(税抜・販売単位：1)

【寸法図】

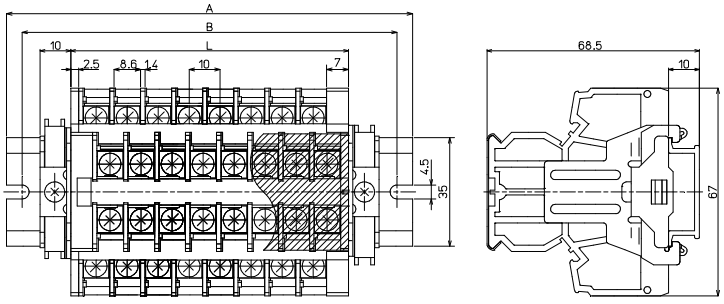

【寸法表】

※レール寸法はP452参照

ユニット数U	1	2	3	4	5	6	7	8	9	10	11	12	13	14	15
端子台全長L	19.5	29.5	39.5	49.5	59.5	69.5	79.5	89.5	99.5	109.5	119.5	129.5	139.5	149.5	159.5
レール全長A	60	80	80	100	100	120	120	140	140	160	160	180	180	200	200
取付ピッチB	50	70	70	90	90	110	110	130	130	150	150	170	170	190	190

ユニット数U	16	17	18	19	20	21	22	23	24	25	26	27	28	29	30
端子台全長L	169.5	179.5	189.5	199.5	209.5	219.5	229.5	239.5	249.5	259.5	269.5	179.5	189.5	299.5	309.5
レール全長A	220	220	240	240	260	260	280	280	300	300	320	320	340	340	360
取付ピッチB	210	210	230	230	250	250	270	270	290	290	310	310	330	330	350

端子台全長 L = 端子幅(10㎜)× ユニット数(U)+ 側板セット幅(9.5㎜)
記名板の長さ = 端子幅(10㎜)× ユニット数(U)+0.5㎜ / カバーの長さ = 端子幅(10㎜)× ユニット数(U)+5㎜

【構成部品】

中間板	PUW-30
側板	PUW-30L(ABセット)
カバー	上段(CA-36) / 下段(CB-5)
記名板	M-1LE
レール	DAV4
止め金具	HDV-3

PUW-40 M4 / 5.5㎟, 40A

ネジアップ　IEC35レール



質量 約32g
標準価格 246円 / 個
(税抜･販売単位：20)

【寸法図】

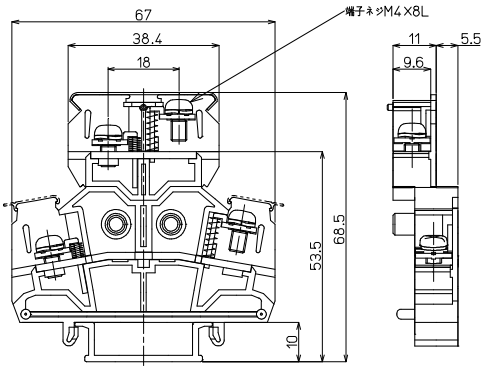

適合アクセサリー

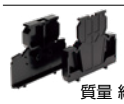

【側板】(ABセット)
PUW-40L
標準価格：162円(税抜)
販売単位：10セット
質量 約21g



【カバー】(1m)
上段(CA-36)
標準価格：489円(税抜)
販売単位：20個
質量 約41g



【カバー】(1m)
下段(CB-5)
標準価格：554円(税抜)
販売単位：20個
質量 約11g



【記名板】
M-1LE
標準価格：38円(税抜)
販売単位：50本
質量 約6g

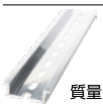

【レール】(1m)
DAV4-1000
標準価格：736円(税抜)
販売単位：100本
質量 約191g



【止め金具】
HDV-3
標準価格：75円(税抜)
販売単位：50個
質量 約25g

※詳細はP280参照

【一般仕様】

電線サイズ/定格通電電流	3.5㎟−30A / 5.5㎟−40A
定格絶縁電圧	AC DC800V
端子ネジ	M4×8L ±ナベセムス
締付トルク	1.2〜1.8N･m

【海外規格仕様】

	UL認定仕様	TÜV認定仕様
電線サイズ	AWG18〜10(より線)	AWG18〜10(より線)
定格絶縁電圧	AC DC600V	AC DC600V
定格通電電流	35A	40A

適合圧着端子

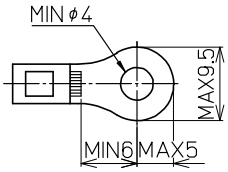

適合ショートバー

SB11-□　BB11-□





※詳細はP282参照

レール式 組端子台 〈組立完成品〉

【注文形式】

PUWL-40□-□U

ユニット数

下段カバー
無し：下段カバー無し
A：下段カバー付



標準価格(U×271円)+390円
下段カバー付
標準価格(U×279円)+390円
(税抜･販売単位：1)

【構成部品】

中間板	PUW-40
側板	PUW-40L(ABセット)
カバー	上段(CA-36) / 下段(CB-5)
記名板	M-1LE
レール	DAV4
止め金具	HDV-3

【寸法図】

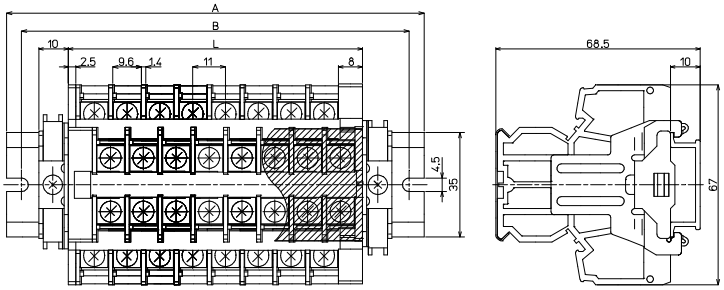

【寸法表】

※レール寸法はP452参照

ユニット数U	1	2	3	4	5	6	7	8	9	10	11	12	13	14	15
端子台全長L	21.5	32.5	43.5	54.5	65.5	76.5	87.5	98.5	109.5	120.5	131.5	142.5	153.5	164.5	175.5
レール全長A	60	80	80	100	100	120	140	140	160	160	180	180	200	200	220
取付ピッチB	50	70	70	90	90	110	130	130	150	150	170	170	190	190	210

ユニット数U	16	17	18	19	20	21	22	23	24	25	26	27	28	29	30
端子台全長L	186.5	197.5	208.5	219.5	230.5	241.5	252.5	263.5	274.5	285.5	296.5	307.5	318.5	329.5	340.5
レール全長A	240	240	260	260	280	280	300	300	320	320	340	360	360	380	380
取付ピッチB	230	230	250	250	270	270	290	290	310	310	330	350	350	370	370

端子台全長 L = 端子幅(11㎜)× ユニット数(U)+ 側板セット幅(10.5㎜)
記名板の長さ = 端子幅(11㎜)× ユニット数(U)+0.5㎜ / カバーの長さ = 端子幅(11㎜)× ユニット数(U)+5㎜

PTW-SSシリーズ

IEC35レール

定格絶縁電圧AC DC380V～600V
定格通電電流15A～20A

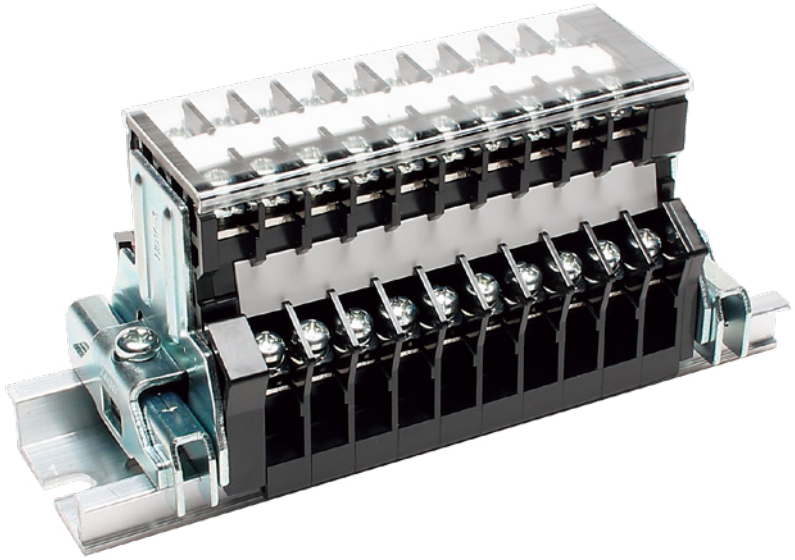

【特長】

- サポートスクリュー搭載により作業性大幅アップ
- 二段タイプの端子台で省スペース化を実現
- IEC35㎜レール(DIN35㎜レール)に装着可能
- 本体、側板はUL規格認定樹脂の採用により高難燃性(UL94V-0)
- 工具なしで中間板の追加取付け・取外しが可能

【一般仕様】

標準使用状態	周囲温度　−25℃～+60℃ (氷結又は、結露しないこと) 相対湿度 45～85%
保存温度	−40℃～+105℃ (氷結又は、結露しないこと)
温度上昇	導電金具の温度上昇値35℃以下
絶縁抵抗	各充電部相互間及び各充電部と取付金属板間で200MΩ以上 (DC500Vメガにて)
商用周波耐電圧	3000V/1分間
準拠規格	JIS C 8201-7-1 NECA C 2811(旧JIS C 2811)

【材質】

本体	変性PPE(黒)　　UL94V-0
導電板	黄銅(Niメッキ)
端子ネジ	鉄(Znメッキ　三価クロメート)
側板	変性PPE(黒)　　UL94V-0
カバー	PC(透明)　　UL94V-0
記名板	PVC(白)

特長

【定格】

項目＼形式	PTW-SS10	PTW-SS20
定格絶縁電圧	AC DC380V	AC DC600V
定格通電電流	15A	20A
適合電線	1.25㎟	2㎟
接続可能電線及び最大電流	0.75㎟−11A 1.25㎟−15A	1.25㎟−16A 2㎟−20A
端子ネジ	M3×9.8L ±サポートスクリュー	M3.5×9.8L ±サポートスクリュー
締付トルク	0.5〜1.2N･m	0.8〜1.4N･m

【海外規格認定品としての定格】

耐電圧：2200V/1分間
周囲温度：−25℃〜+60℃

形式	海外規格仕様	定格絶縁電圧(V)	定格通電電流(A)	適合電線：(AWG)より線	認証番号
PTW-SS10	TÜV仕様定格	AC DC600	15	20〜16	R50110174
PTW-SS20	TÜV仕様定格	AC DC600	20	20〜14	R50110174

※上記表示はいずれもより線使用、圧着端子接続による値です。ご使用の際は、圧着端子、及びケーブルはそれぞれ規格認定品をご使用ください。

【内部構造】

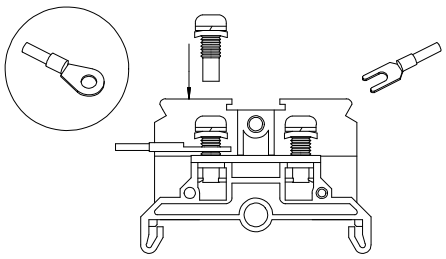

● サポートスクリュー搭載

サポートスクリューは、ネジが導電板に緩めた状態で保持される構造となっており、Y形端子をご使用される場合は、締付作業のみで完了します。また部品の点数が少なくローコストな上に作業時間を大幅に減らすことができます。

【レールへの取付け取外し方】

● 中間板取付け方法

一括でセットできる極数は1P〜10Pまでです。



⇦ 箇所に片方の足を傾けてレールに引っ掛ける。

⇦ 方向に押し付けながら ⬇ 方向に押さえ込む。

⬇ 方向に完全に押さえ込みセット完了。

● 中間板取外し方法

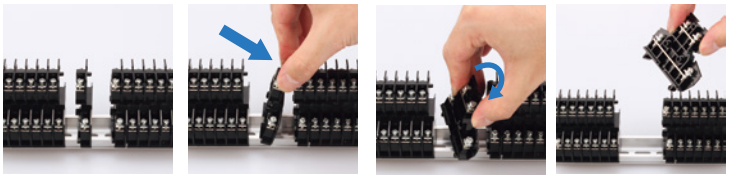

①連結されている端子を1Pずつ横にずらす。

②1Pを斜めに傾ける。

③片側のレールへ押すようにして取りはずす。

④取外し完了。

PTW-SS10 M3 / 1.25㎟, 15A

IEC35レール



質量 約11g
標準価格 120円 / 個
(税抜・販売単位:50)

【寸法図】

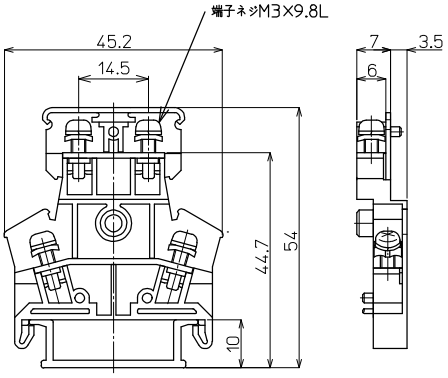

適合アクセサリー



【側板】(ABセット)
PSWL-1
標準価格:71円(税抜)
販売単位:10セット
質量 約8g



【カバー】(1m)
上段(CA-28)
標準価格:437円(税抜)
販売単位:20個
質量 約26g



【カバー】(1m)
下段(CB-5)
標準価格:554円(税抜)
販売単位:20個
質量 約11g



【記名板】
M-1LE
標準価格:38円(税抜)
販売単位:50本
質量 約6g

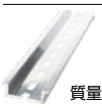

【レール】(1m)
DAV4-1000
標準価格:736円(税抜)
販売単位:100本
質量 約191g



【止め金具】
HDV-3
標準価格:75円(税抜)
販売単位:50個
質量 約25g

※詳細はP280参照

適合ショートバー

SB7.0-□ BB7.0-□



※詳細はP282参照

【一般仕様】

電線サイズ/定格通電電流	0.75㎟−11A/1.25㎟−15A
定格絶縁電圧	AC DC380V
端子ネジ	M3×9.8L ±サポートスクリュー
締付トルク	0.5〜1.2N·m

【海外規格仕様】

	TÜV認定仕様
電線サイズ	AWG20〜16(より線)
定格絶縁電圧	AC DC600V
定格通電電流	15A

適合圧着端子

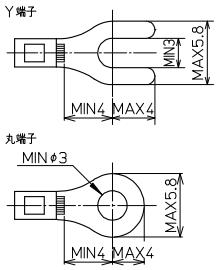

レール式 組端子台 〈組立完成品〉

【注文形式】

PTWL-SS10□-□U

ユニット数

下段カバー
無し:下段カバー無し
A:下段カバー付

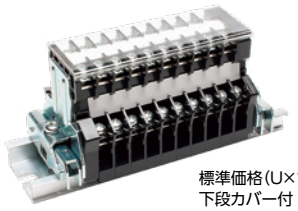

標準価格(U×138円)+334円
下段カバー付
標準価格(U×143円)+334円
(税抜・販売単位:1)

【寸法図】

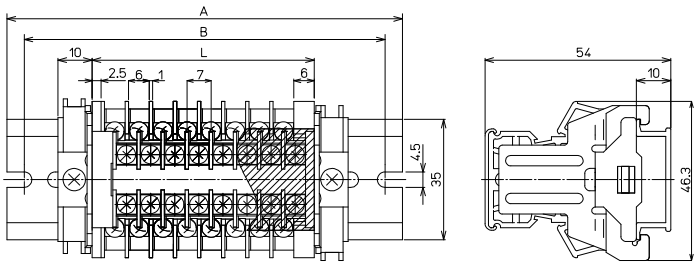

【寸法表】

※レール寸法はP452参照

ユニット数U	1	2	3	4	5	6	7	8	9	10	11	12	13	14	15
端子台全長L	15.5	22.5	29.5	36.5	43.5	50.5	57.5	64.5	71.5	78.5	85.5	92.5	99.5	106.5	113.5
レール全長A	60	60	80	80	80	100	100	100	120	120	140	140	140	160	160
取付ピッチB	50	50	70	70	70	90	90	90	110	110	130	130	130	150	150

ユニット数U	16	17	18	19	20	21	22	23	24	25	26	27	28	29	30
端子台全長L	120.5	127.5	134.5	141.5	148.5	155.5	162.5	169.5	176.5	183.5	190.5	197.5	204.5	211.5	218.5
レール全長A	160	180	180	180	200	200	200	220	220	220	240	240	240	260	260
取付ピッチB	150	170	170	170	190	190	190	210	210	210	230	230	230	250	250

端子台全長 L = 端子幅(7㎜)× ユニット(U)+ 側板セット幅(8.5㎜)
記名板の長さ = 端子幅(7㎜)× ユニット(U)+0.5㎜ / カバーの長さ = 端子幅(7㎜)× ユニット(U)+8㎜

【構成部品】

中間板	PTW-SS10
側板	PSWL-1(ABセット)
カバー	上段(CA-28)/下段(CB-5)
記名板	M-1LE
レール	DAV4
止め金具	HDV-3

PTW-SS20 M3.5 / 2㎟, 20A

IEC35レール



質量 約16g
標準価格 138円 / 個
(税抜・販売単位:50)

【寸法図】

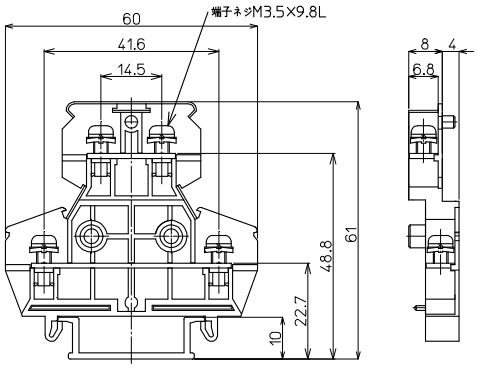

【一般仕様】

電線サイズ/定格通電電流	1.25㎟−16A/2㎟−20A
定格絶縁電圧	AC DC600V
端子ネジ	M3.5×9.8L ±サポートスクリュー
締付トルク	0.8〜1.4N·m

【海外規格仕様】

	TÜV認定仕様
電線サイズ	AWG20〜14(より線)
定格絶縁電圧	AC DC600V
定格通電電流	20A

適合圧着端子

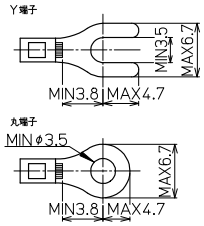

適合アクセサリー



【側板】(ABセット)
PTW-SS20L
標準価格:74円(税抜)
販売単位:10セット
質量 約11g



【カバー】(1m)
上段(CA-30)
標準価格:449円(税抜)
販売単位:20個
質量 約27g

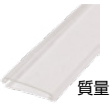

【カバー】(1m)
下段(CB-4)
標準価格:672円(税抜)
販売単位:20個
質量 約14g



【記名板】
M-1LE
標準価格:38円(税抜)
販売単位:50本
質量 約6g

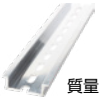

【レール】(1m)
DAV4-1000
標準価格:736円(税抜)
販売単位:100本
質量 約191g



【止め金具】
HDV-2
標準価格:74円(税抜)
販売単位:50個
質量 約20g

※詳細はP280参照

適合ショートバー

SB8A-□ SBR8A-□ BB8A-□ BBR8A-□



※詳細はP282参照

レール式 組端子台 〈組立完成品〉

【注文形式】

PTWL-SS20□-□U

- □(下段カバー): 無し:下段カバー無し / A:下段カバー付
- □U(ユニット数)

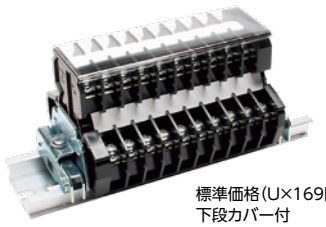

標準価格(U×169円)+302円
下段カバー付
標準価格(U×173円)+302円
(税抜・販売単位:1)

【構成部品】

中間板	PTW-SS20
側板	PTW-SS20L(ABセット)
カバー	上段(CA-30)/下段(CB-4)
記名板	M-1LE
レール	DAV4
止め金具	HDV-2

【寸法図】

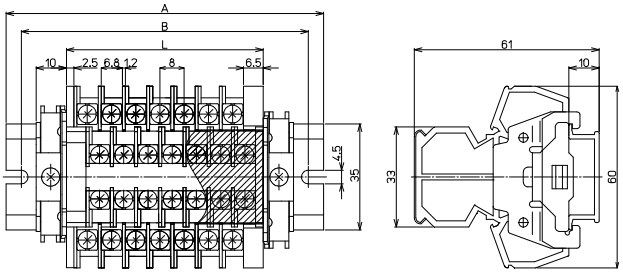

【寸法表】

※レール寸法はP452参照

ユニット数U	1	2	3	4	5	6	7	8	9	10	11	12	13	14	15
端子台全長L	17	25	33	41	49	57	65	73	81	89	97	105	113	121	129
レール全長A	60	60	80	80	100	100	100	120	120	140	140	140	160	160	180
取付ピッチB	50	50	70	70	90	90	90	110	110	130	130	130	150	150	170

ユニット数U	16	17	18	19	20	21	22	23	24	25	26	27	28	29	30
端子台全長L	137	145	153	161	169	177	185	193	201	209	217	225	233	241	249
レール全長A	180	180	200	200	220	220	220	240	240	260	260	260	280	280	300
取付ピッチB	170	170	190	190	210	210	210	230	230	250	250	250	270	270	290

端子台全長 L = 端子幅(8㎜)× 極数(P)+ 側板セット幅(9㎜)
記名板の長さ = 端子幅(8㎜)× ユニット数(U)+0.5㎜ / カバーの長さ = 端子幅(8㎜)× ユニット数(U)+9㎜

CTWシリーズ

セルフアップ　IEC35レール　直付け

定格絶縁電圧AC DC660V
AC DC250Vラッピング仕様
定格通電電流15A

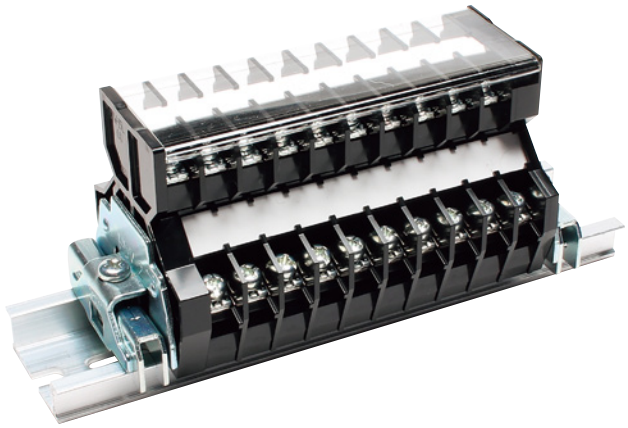

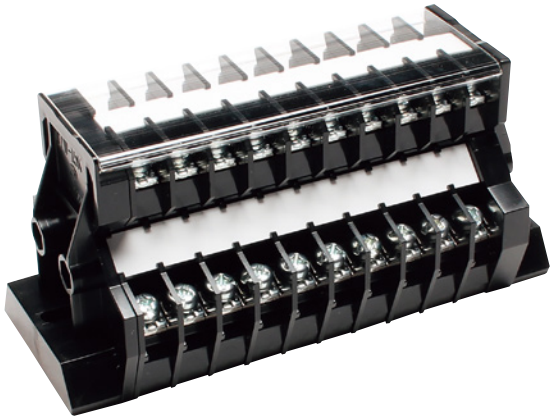

【特長】

- 二段タイプの端子台で省スペース化を実現
- 上段と下段が半極ずつずれているため、上下どちらからでも配線可能。また下段端子部には適度な角度がついているので、結線がさらにスムーズ
- IEC35㎜レール（DIN35㎜レール）に装着可能
- 工具なしで中間板の追加取付け・取外しが可能

【一般仕様】

標準使用状態	周囲温度　−25℃〜+60℃ （氷結又は、結露しないこと） 相対湿度 45〜85%
保存温度	−40℃〜+105℃ （氷結又は、結露しないこと）
温度上昇	導電金具の温度上昇値35℃以下
絶縁抵抗	各充電部相互間及び各充電部と取付金属板間で200MΩ以上 （DC500Vメガにて）
商用周波耐電圧	2500V/1分間
準拠規格	JIS C 8201-7-1 NECA C 2811（旧JIS C 2811）

【材質】

本体	CTW-15S2：変性PPE（黒） UL94V-0 CTW-15R：PC（黒） UL94V-2
導電板	黄銅（Niメッキ）
端子ネジ	鉄（Znメッキ　三価クロメート）
側板	変性PPE（黒）　UL94V-0
カバー	PC（透明）　UL94V-0
記名板	PVC（白）

スプリングロック式
VTX
VTXW
VTZ
VT-5M
ネジ式
FPS
PTU
JT
AT
PT-SS
PT
CT
RT
PUW
PTW-SS
CTW
FPWS
RTW-10S
用途別
ATX
DT
IT
PTX
PTX-S
TKB
ST
NW
TG
CT-15R
NTB-50
耐環境別
PTU-NS
AT-NS
PTU-AG
PUW-AG
AT-G
BT-G
基板用
XTC
VTC
EC
EA
EB
EW
レール寸法表

特長

【定格】

形式 / 項目	CTW-15S2	CTW-15R
定格絶縁電圧	AC DC660V	AC DC250V
定格通電電流	15A	15A
適合電線	2㎟	ネジ側2㎟ ラッピング側φ0.8×2
接続可能電線及び最大電流	1.25㎟−15A 2㎟−15A	ネジ側2㎟−15A ラッピング側φ0.8×2−15A
端子ネジ	M3.5×8L ±フリー端子SP付	M3.5×8L ±フリー端子SP付
締付トルク	0.8〜1.4N･m	0.8〜1.4N･m

【海外規格認定品としての定格】

耐電圧：2200V/1分間
周囲温度：−25℃〜+60℃

形式	海外規格仕様	定格絶縁電圧(V)	定格通電電流(A)	適合電線：(AWG)より線	認証番号
CTW-15S2	TÜV仕様定格	AC DC600	15	20〜14	R9551150

※上記はいずれもより線使用、圧着端子接続による値です。ご使用の際は、圧着端子、及びケーブルはそれぞれ規格認定品をご使用ください。

【レールへの取付け取外し方】

● 中間板取付け方法

・レール横から端子台をスライドし装着
・1P追加の場合は下記参照

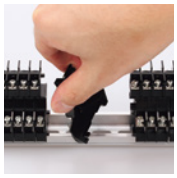

①片方の足を傾けてレールに引っ掛ける。



②前方に傾けたままもう片方を押さえ込む。

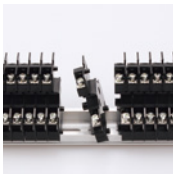

③レール中心に調整し垂直にしてセット完了。

※逆の手順で1P取外す事ができます。

CTW-15S2 M3.5 / 2㎟, 15A

TÜVRheinland RoHS Compliant

セルフアップ IEC35レール DIRECT 直付け



質量 約14g
標準価格 135円 / 個
(税抜・販売単位:50)

【寸法図】

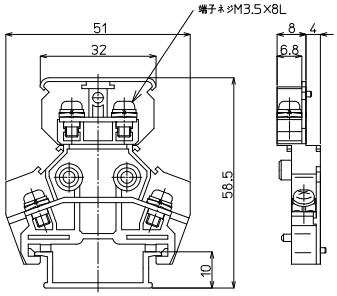

【一般仕様】

電線サイズ/定格通電電流	1.25㎟−15A/2㎟−15A
定格絶縁電圧	AC DC660V
端子ネジ	M3.5×8L ±フリー端子SP付
締付トルク	0.8〜1.4N·m

【海外規格仕様】

	TÜV認定仕様
電線サイズ	AWG20〜14(より線)
定格絶縁電圧	AC DC600V
定格通電電流	15A

適合圧着端子

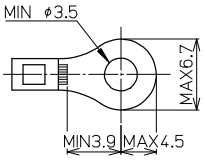

適合アクセサリー



【側板】(ABセット)
CTW-15L2
標準価格:71円(税抜)
販売単位:10セット
質量 約10g

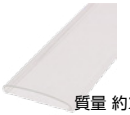

【カバー】(1m)
CA-30
標準価格:449円(税抜)
販売単位:20個
質量 約27g



【記名板】
M-1LE
標準価格:38円(税抜)
販売単位:50本
質量 約6g

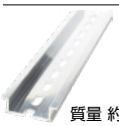

【レール】(1m)
DAV4-1000
標準価格:736円(税抜)
販売単位:100本
質量 約191g



【止め金具】
HDV-2
標準価格:74円(税抜)
販売単位:50個
質量 約20g

※詳細はP280参照

適合ショートバー

SB8A-□ SBR8A-□ BB8A-□ BBR8A-□



※詳細はP282参照

レール式 組端子台 〈組立完成品〉

【注文形式】

CTWL-15S2-□U

ユニット数

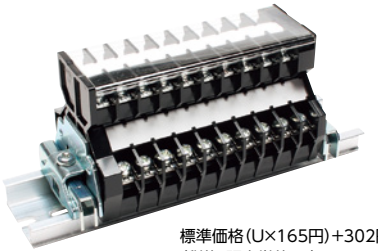

標準価格(U×165円)+302円
(税抜・販売単位:1)

【寸法図】

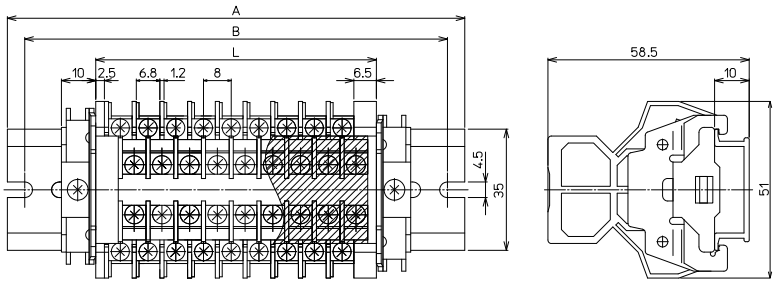

【寸法表】

※レール寸法はP452参照

ユニット数U	1	2	3	4	5	6	7	8	9	10	11	12	13	14	15
端子台全長L	17	25	33	41	49	57	65	73	81	89	97	105	113	121	129
レール全長A	60	60	80	80	100	100	100	120	120	140	140	140	160	160	180
取付ピッチB	50	50	70	70	90	90	90	110	110	130	130	130	150	150	170

ユニット数U	16	17	18	19	20	21	22	23	24	25	26	27	28	29	30
端子台全長L	137	145	153	161	169	177	185	193	201	209	217	225	233	241	249
レール全長A	180	180	200	200	220	220	220	240	240	260	260	260	280	280	300
取付ピッチB	170	170	190	190	210	210	210	230	230	250	250	250	270	270	290

端子台全長 L = 端子幅(8㎜)× ユニット数(U)+ 側板セット幅(9㎜)
記名板の長さ = 端子幅(8㎜)× ユニット数(U)+0.5㎜ / カバーの長さ = 端子幅(8㎜)× ユニット数(U)+5㎜

【構成部品】

中間板	CTW-15S2
側板	CTW-15L2(ABセット)
カバー	CA-30
記名板	M-1LE
レール	DAV4
止め金具	HDV-2

直取付式 組端子台〈組立完成品〉

【注文形式】

CTWK-15S2-□U

ユニット数

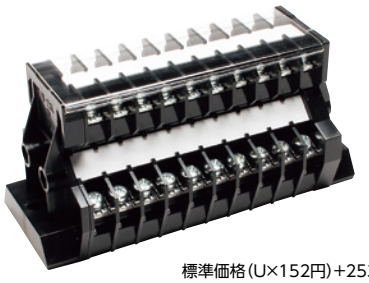

標準価格(U×152円)+253円
(税抜･販売単位：1)

【寸法図】

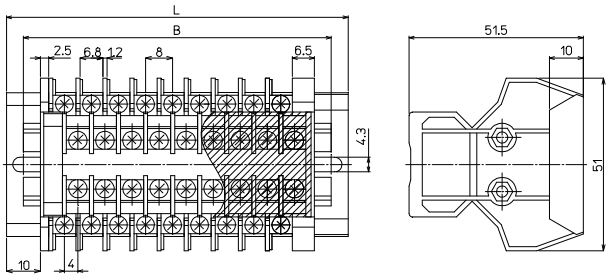

【寸法表】

ユニット数U	1	2	3	4	5	6	7	8	9	10	11	12	13	14	15
端子台全長L	37	45	53	61	69	77	85	93	101	109	117	125	133	141	149
取付ピッチB	27	35	43	51	59	67	75	83	91	99	107	115	123	131	139
シャフト長さ	20	30	36	44	50	60	68	75	84	90	100	110	115	124	130

ユニット数U	16	17	18	19	20	21	22	23	24	25	26	27	28	29	30
端子台全長L	157	165	173	181	189	–	–	–	–	–	–	–	–	–	–
取付ピッチB	147	155	163	171	179	–	–	–	–	–	–	–	–	–	–
シャフト長さ	140	148	155	164	172	–	–	–	–	–	–	–	–	–	–

記名板の長さ = 端子幅(8㎜)× ユニット数(U)+0.5㎜ / カバーの長さ = 端子幅(8㎜)× ユニット数(U)+5㎜

【構成部品】

中間板	CTW-15S2
側板	CTW-15K2(ABセット)
カバー	CA-30
記名板	M-1LE
シャフト	M3シャフト(2本使用)

CTWシリーズ

CTW-15R M3.5 / 2㎟, 15A

RoHS Compliant

セルフアップ　IEC35レール



質量 約13g
標準価格 180円 / 個
(税抜・販売単位:50)

【寸法図】

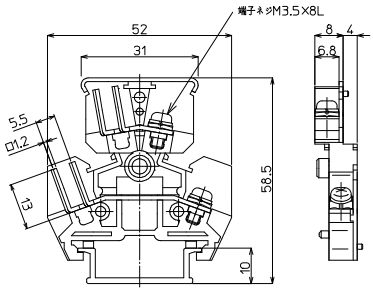

【一般仕様】

電線サイズ/定格通電電流	ネジ側2㎟−15A/ラッピング側φ0.8×2−15A
定格絶縁電圧	AC DC250V
端子ネジ	M3.5×8L ±フリー端子SP付
締付トルク	0.8〜1.4N･m

適合圧着端子

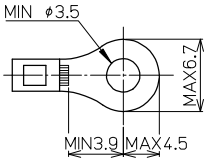

適合アクセサリー



質量 約13g

【側板】(ABセット)
CTW-15L
標準価格:135円(税抜)
販売単位:10セット

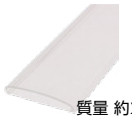

質量 約27g

【カバー】(1m)
CA-30
標準価格:449円(税抜)
販売単位:20個

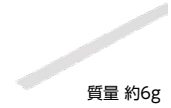

質量 約6g

【記名板】
M-1LE
標準価格:38円(税抜)
販売単位:50本

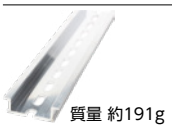

質量 約191g

【レール】(1m)
DAV4-1000
標準価格:736円(税抜)
販売単位:100本

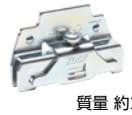

質量 約20g

【止め金具】
HDV-2
標準価格:74円(税抜)
販売単位:50個

※詳細はP280参照

適合ショートバー

SB8A-□　SBR8A-□　BB8A-□　BBR8A-□



※詳細はP282参照

レール式 組端子台 〈組立完成品〉

【注文形式】

CTWL-15R-□U
ユニット数

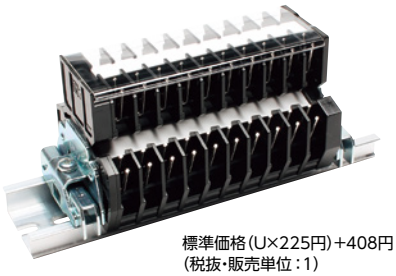

標準価格(U×225円)+408円
(税抜・販売単位:1)

【寸法図】

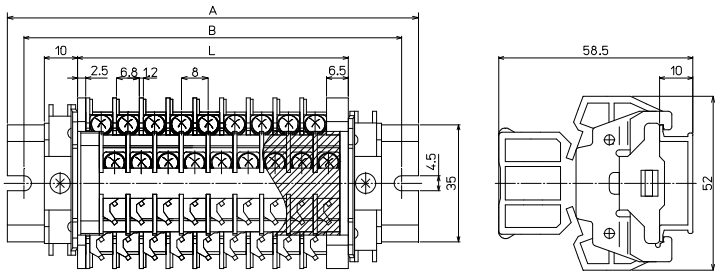

【寸法表】

※レール寸法はP452参照

ユニット数U	1	2	3	4	5	6	7	8	9	10	11	12	13	14	15
端子台全長L	17	25	33	41	49	57	65	73	81	89	97	105	113	121	129
レール全長A	60	60	80	80	100	100	100	120	120	140	140	140	160	160	180
取付ピッチB	50	50	70	70	90	90	90	110	110	130	130	130	150	150	170

ユニット数U	16	17	18	19	20	21	22	23	24	25	26	27	28	29	30
端子台全長L	137	145	153	161	169	177	185	193	201	209	217	225	233	241	249
レール全長A	180	180	200	200	220	220	220	240	240	260	260	260	280	280	300
取付ピッチB	170	170	190	190	210	210	210	230	230	250	250	250	270	270	290

端子台全長 L = 端子幅(8㎜)× ユニット数(U)+ 側板セット幅(9㎜)
記名板の長さ = 端子幅(8㎜)× ユニット数(U)+0.5㎜ / カバーの長さ = 端子幅(8㎜)× ユニット数(U)+5㎜

【構成部品】

中間板	CTW-15R
側板	CTW-15L(ABセット)
カバー	CA-30
記名板	M-1LE
レール	DAV4
止め金具	HDV-2

FPWSシリーズ

ネジアップ　IEC35レール

定格絶縁電圧AC DC600V～800V
定格通電電流16A～22A

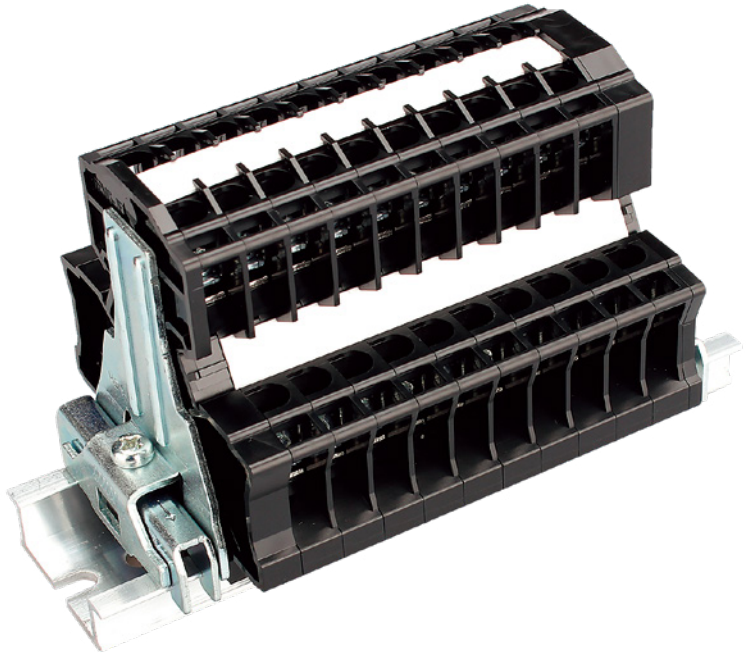

【特長】

- 保護等級IP2Xのフィンガープロテクション構造ですのでカバーは不要
- 本体、側板はUL規格認定樹脂の採用により高難燃性(UL94V-0)
- 工具なしで中間板の追加取付け・取外しが可能

【一般仕様】

標準使用状態	周囲温度　−25℃～+60℃ (氷結又は、結露しないこと) 相対湿度 45～85%
保存温度	−40℃～+105℃ (氷結又は、結露しないこと)
温度上昇	導電金具の温度上昇値35℃以下
絶縁抵抗	各充電部相互間及び各充電部と取付金属板間で200MΩ以上 (DC500Vメガにて)
商用周波耐電圧	3000V/1分間
準拠規格	JIS C 8201-7-1 NECA C 2811(旧JIS C 2811)
保護等級	IP2X

【材質】

本体	変性PPE(黒)　　UL94V-0
導電板	黄銅(Niメッキ)
端子ネジ	鉄(Znメッキ　三価クロメート)
アップ座金	鉄(Znメッキ　三価クロメート)
スプリング	SUS
側板	変性PPE(黒)　　UL94V-0
記名板	PVC(白)

特長

【定格】

形式 / 項目	FPWS-10	FPWS-20
定格絶縁電圧	AC DC600V	AC DC800V
定格通電電流	16A	22A
適合電線	0.75～1.25㎟	1.25～2㎟
接続可能電線及び最大電流	0.75㎟−11A 1.25㎟−16A	1.25㎟−16A 2㎟−22A
端子ネジ	M3×7.3L ±ナベセムス	M3.5×7.3L ±ナベセムス
締付トルク	0.5～1.2N･m	0.8～1.4N･m

【海外規格認定品としての定格】

耐電圧：2200V/1分間
周囲温度：−25℃～+60℃

形式	海外規格仕様	定格絶縁電圧(V)	定格通電電流(A)	適合電線：(AWG)より線	ファイルNo.
FPWS-10	UL / cUL仕様定格	AC DC600	16	20～16	E113585
FPWS-20			20	18～14	

※上記はいずれもより線使用、圧着端子接続による値です。ご使用の際は、圧着端子、及びケーブルはそれぞれ規格認定品をご使用ください。

【レールへの取付け取外し方】

● 中間板取付け方法

一括でセットできる極数は1P～10Pまでです。



⇦箇所に片方の足を傾けてレールに引っ掛ける。



⇦方向に押し付けながら⬇方向に押さえ込む。

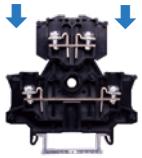

⬇方向に完全に押さえ込みセット完了。

● 中間板取外し方法



①連結されている端子を1Pずつ横にずらす。

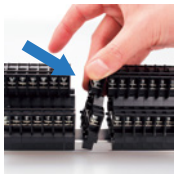

②1Pを斜めに傾ける。



③片側のレールへ押すようにして取りはずす。

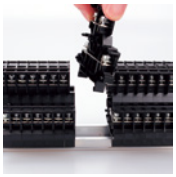

④取外し完了。

FPWS-10 M3 / 1.25㎟, 16A

ネジアップ　IEC35レール

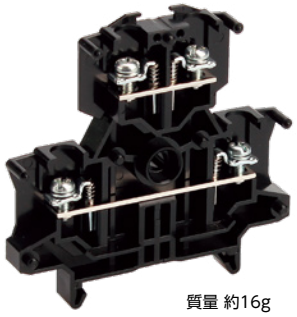

質量 約16g
標準価格 134円 / 個
(税抜・販売単位：50)

【寸法図】

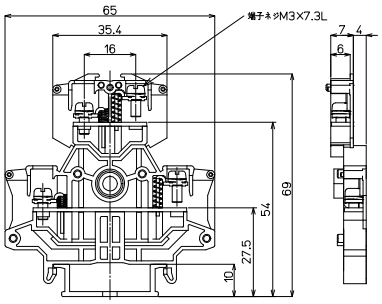

【一般仕様】

電線サイズ/定格通電電流	0.75㎟−11A/1.25㎟−16A
定格絶縁電圧	AC DC600V
端子ネジ	M3×7.3L ±ナベセムス
締付トルク	0.5〜1.2N･m

【海外規格仕様】

	UL／ cUL仕様定格
電線サイズ	AWG20〜16(より線)
定格絶縁電圧	AC DC600V
定格通電電流	16A

適合圧着端子

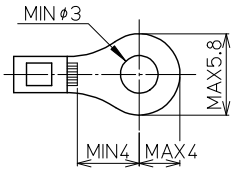

適合アクセサリー



【側板】
FPWS-1E
標準価格：77円(税抜)
販売単位：10セット
質量 約14g



【記名板】
M-1LE
標準価格：38円(税抜)
販売単位：50本
質量 約6g

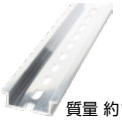

【レール】(1m)
DAV4-1000
標準価格：736円(税抜)
販売単位：100本
質量 約191g



【止め金具】
HDV-4
標準価格：92円(税抜)
販売単位：10個
質量 約27g

※詳細はP280参照

適合ショートバー



※詳細はP282参照

レール式 組端子台 〈組立完成品〉

【注文形式】

FPWSL-10-□U

ユニット数



標準価格(U×145円)+313円
(税抜・販売単位：1)

【寸法図】

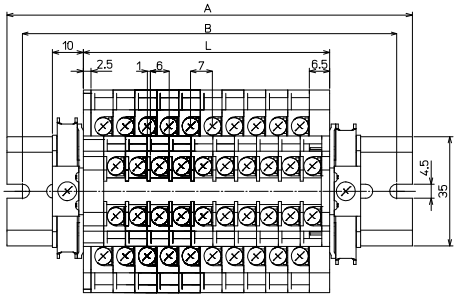

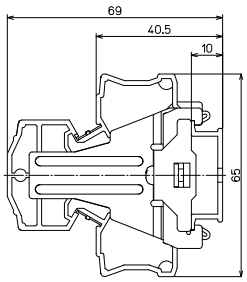

【寸法表】

※レール寸法はP444参照

ユニット数U	1	2	3	4	5	6	7	8	9	10	11	12	13	14	15
端子台全長L	16	23	30	37	44	51	58	65	72	79	86	93	100	107	114
レール全長A	60	60	80	80	80	100	100	100	120	120	140	140	140	160	160
取付ピッチB	50	50	70	70	70	90	90	90	110	110	130	130	130	150	150

ユニット数U	16	17	18	19	20	21	22	23	24	25	26	27	28	29	30
端子台全長L	121	128	135	142	149	156	163	170	177	184	191	198	205	212	219
レール全長A	160	180	180	180	200	200	200	220	220	220	240	240	240	260	260
取付ピッチB	150	170	170	170	190	190	190	210	210	210	230	230	230	250	250

端子台全長 L = 端子幅(7㎜)× ユニット数(U)+ 側板2枚(9㎜)
記名板の長さ = 端子幅(7㎜)× ユニット数(U)

【構成部品】

中間板	FPWS-10
側板	FPWS-1E
記名板	M-1LE
レール	DAV4
止め金具	HDV-4

FPWS-20 M3.5 / 2㎟, 22A

ネジアップ　IEC35レール



質量 約18g
標準価格 151円 / 個
(税抜･販売単位:50)

【寸法図】

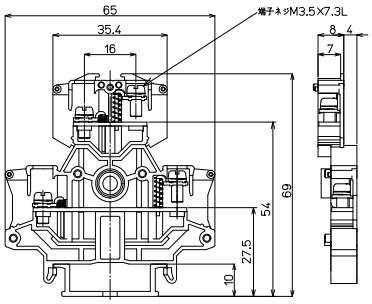

【一般仕様】

電線サイズ/定格通電電流	1.25㎟−16A/2㎟−22A
定格絶縁電圧	AC DC800V
端子ネジ	M3.5×7.3L ±ナベセムス
締付トルク	0.8〜1.4N･m

【海外規格仕様】

	UL／ cUL仕様定格
電線サイズ	AWG18〜14(より線)
定格絶縁電圧	AC DC600V
定格通電電流	20A

適合圧着端子

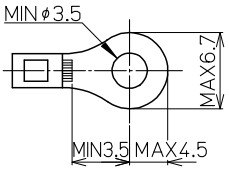

適合アクセサリー



【側板】
FPWS-1E
標準価格: 77円(税抜)
販売単位: 10個
質量 約14g



【記名板】
M-1LE
標準価格: 38円(税抜)
販売単位: 50本
質量 約6g

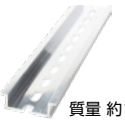

【レール】(1m)
DAV4-1000
標準価格: 736円(税抜)
販売単位: 100本
質量 約191g



【止め金具】
HDV-4
標準価格: 92円(税抜)
販売単位: 10個
質量 約27g

※詳細はP280参照

適合ショートバー

SB8A-□　SBR8A-□　BB8A-□　BBR8A-□



※詳細はP282参照

レール式 組端子台 〈組立完成品〉

【注文形式】

FPWSL-20-□U

ユニット数

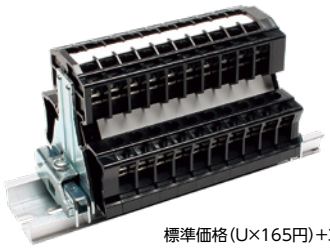

標準価格(U×165円)+313円
(税抜･販売単位:1)

【寸法図】

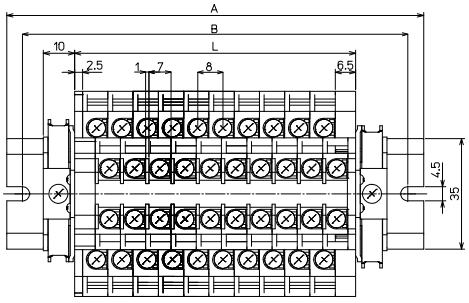

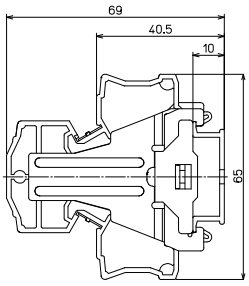

【寸法表】

※レール寸法はP444参照

ユニット数U	1	2	3	4	5	6	7	8	9	10	11	12	13	14	15
端子台全長L	17	25	33	41	49	57	65	73	81	89	97	105	113	121	129
レール全長A	60	60	80	80	100	100	100	120	120	140	140	140	160	160	180
取付ピッチB	50	50	70	70	90	90	90	110	110	130	130	130	150	150	170

ユニット数U	16	17	18	19	20	21	22	23	24	25	26	27	28	29	30
端子台全長L	137	145	153	161	169	177	185	193	201	209	217	225	233	241	249
レール全長A	180	180	200	200	220	220	220	240	240	260	260	260	280	280	300
取付ピッチB	170	170	190	190	210	210	210	230	230	250	250	250	270	270	290

端子台全長 L = 端子幅(8㎜)× ユニット数(U)+ 側板2枚(9㎜)
記名板の長さ = 端子幅(8㎜)× ユニット数(U)

【構成部品】

中間板	FPWS-20
側板	FPWS-1E
記名板	M-1LE
レール	DAV4
止め金具	HDV-4

RTW-10Sシリーズ

RoHS Compliant

定格絶縁電圧AC DC380V
定格通電電流15A

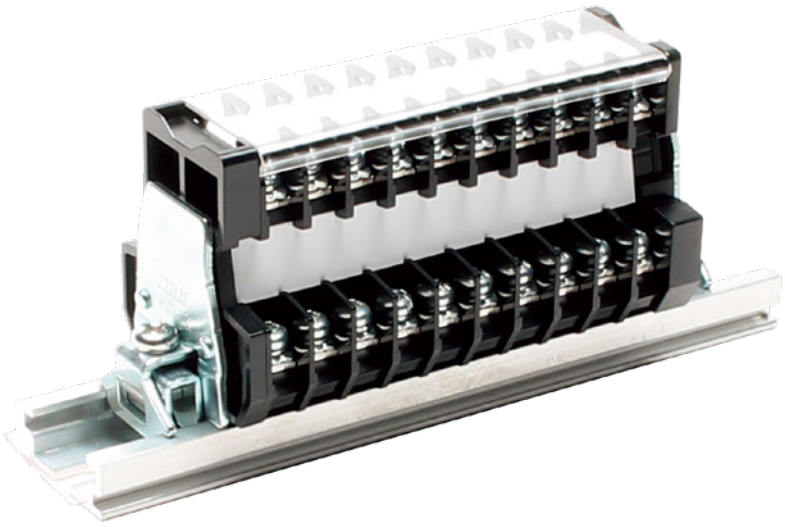

【特長】

- 当社専用16㎜幅のレール実装により超省スペースが可能
- 小型でありながら記名板はワイドで広い10㎜幅を採用しているため、充分な記号表示
- 絶縁材には耐電圧、絶縁抵抗に優れている変性PPE樹脂を使用
- 上段の記名板は両側にそれぞれ寄せる事ができ、広い記名板でもドライバーの邪魔にならずに作業可能

【一般仕様】

標準使用状態	周囲温度　−25℃〜+60℃ (氷結又は、結露しないこと) 相対湿度 45〜85%
保存温度	−40℃〜+105℃ (氷結又は、結露しないこと)
温度上昇	導電金具の温度上昇値35℃以下
絶縁抵抗	各充電部相互間及び各充電部と取付金属板間で200MΩ以上 (DC500Vメガにて)
商用周波耐電圧	2000V/1分間
準拠規格	JIS C 8201-7-1 NECA C 2811(旧JIS C 2811)

【材質】

本体	変性PPE(黒)　　UL94V-0
導電板	黄銅(Niメッキ)
端子ネジ	鉄(Znメッキ　三価クロメート)
側板	変性PPE(黒)　　UL94V-0
カバー	PC(透明)　　UL94V-0
記名板	PVC(白)

スプリングロック式
VTX
VTXW
VTZ
VT-5M
ネジ式
FPS
PTU
JT
AT
PT-SS
PT
CT
RT
PUW
PTW-SS
CTW
FPWS
RTW-10S
用途別
ATX
DT
IT
PTX
PTX-S
TKB
ST
NW
TG
CT-15R
NTB-50
耐環境別
PTU-NS
AT-NS
PTU-AG
PUW-AG
AT-G
BT-G
基板用
XTC
VTC
EC
EA
EB
EW
レール寸法表

特長

【定格】

項目＼形式	RTW-10S
定格絶縁電圧	AC DC380V
定格通電電流	15A
適合電線	1.25㎟
接続可能電線及び最大電流	0.5㎟−7A 0.75㎟−11A 1.25㎟−15A
端子ネジ	M3×8L ±フリー端子SP付
締付トルク	0.5～1.2N･m

● 中間板取外し方法



①連結されている端子を1Pずつ横にずらす。

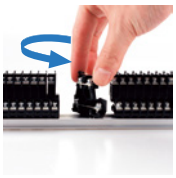

②1Pを持ち横にひねる。



③レールの溝から下部の足を取外す。

RTW-10S M3 / 1.25㎟, 15A

RoHS Compliant

セルフアップ　C型レール　IEC35+C型兼用レール



質量 約9g
標準価格 105円 / 個
(税抜・販売単位:50)

【寸法図】

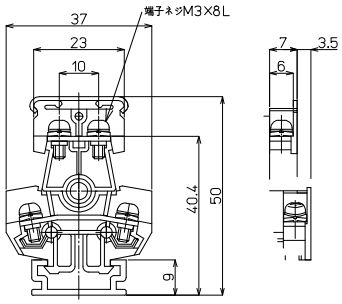

【一般仕様】

電線サイズ/定格通電電流	0.5㎟−7A/0.75㎟−11A/1.25㎟−15A
定格絶縁電圧	AC DC380V
端子ネジ	M3×8L ±フリー端子SP付
締付トルク	0.5〜1.2N·m

適合圧着端子

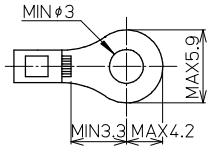

適合アクセサリー



【側板】
RTW-10L
標準価格:51円(税抜)
販売単位:10セット
質量 約6g

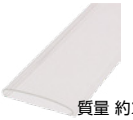

【カバー】(1m)
CA-23
標準価格:426円(税抜)
販売単位:20個
質量 約23g



【記名板】
(0.5t×10W×1200L)
AM-10
標準価格:59円(税抜)
販売単位:50本
質量 約9g



【レール】(1m)
IAS4-1000
標準価格:661円(税抜)
販売単位:100本
質量 約182g



【止め金具】
HIS-2
標準価格:63円(税抜)
販売単位:50個
質量 約12g

※詳細はP280参照

適合ショートバー

SB7.0-□　BB7.0-□



※詳細はP282参照

レール式 組端子台 〈組立完成品〉

【注文形式】

RTWL-10S-□U

ユニット数

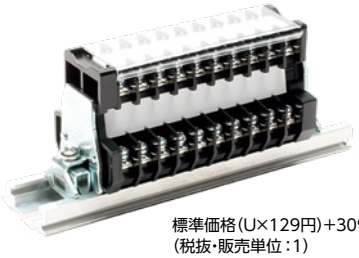

標準価格(U×129円)+309円
(税抜・販売単位:1)

【寸法図】

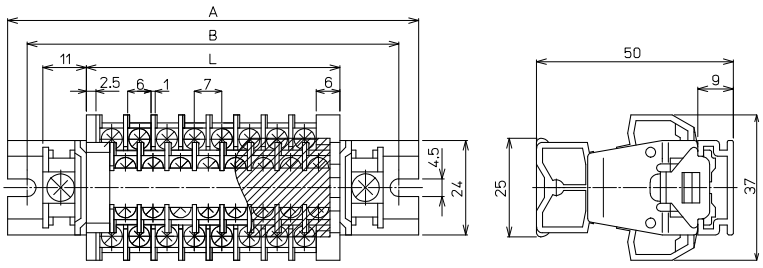

【寸法表】

※レール寸法はP454参照

ユニット数U	1	2	3	4	5	6	7	8	9	10	11	12	13	14	15
端子台全長L	−	22.5	29.5	36.5	43.5	50.5	57.5	64.5	71.5	78.5	85.5	92.5	99.5	106.5	113.5
レール全長A	60	60	80	80	80	100	100	120	120	120	140	140	140	160	160
取付ピッチB	53	53	73	73	73	93	93	113	113	113	133	133	133	153	153

ユニット数U	16	17	18	19	20	21	22	23	24	25	26	27	28	29	30
端子台全長L	120.5	127.5	134.5	141.5	148.5	155.5	162.5	169.5	176.5	183.5	190.5	197.5	204.5	221.5	218.5
レール全長A	160	180	180	180	200	200	200	220	220	220	240	240	260	260	260
取付ピッチB	153	173	173	173	193	193	193	213	213	213	233	233	253	253	253

端子台全長 L = 端子幅(7㎜)× ユニット数(U)+ 側板セット幅(8.5㎜)
記名板の長さ = 端子幅(7㎜)× ユニット数(U) / カバーの長さ = 端子幅(7㎜)× ユニット数(U)

【構成部品】

中間板	RTW-10S
側板	RTW-10L
カバー	CA-23
記名板	AM-10
レール	IAS4
止め金具	HIS-2

アクセサリー（PT-SS、PT、CT、RT、PUW、PTW-SS、CTW、FPWS、RTW-10Sシリーズ）

上記シリーズの各機種をレール上に取付け、完成品として使用する際に必要なアクセサリー類です。
各機種ページ毎に記載しております“適合アクセサリー”項目と照らし合わせながらご覧ください。

セーフティーカバー

RoHS Compliant



注文形式	販売単位	適合機種	標準価格(税抜)
CTCP-200	1	CT-200	144円
CTCP-300		CT-300	161円
CTCP-400		CT-400	219円
CTCP-600		CT-600	276円
CTC-1W	20	CTW、PUW-20	874円

材質 PC

記名板

● 無地タイプ

RoHS Compliant

注文形式	材質	寸法	販売単位	標準価格(税抜)
AM-10	PVC	0.5t×10W×1200L	50	59円
AP-12		0.5t×12W×900L		53円

色 白

● 線入タイプ

RoHS Compliant

注文形式	材質	寸法	販売単位	標準価格(税抜)
AM-10P7(線7㎜ピッチ)	PVC	0.5t×10W×730L	50	40円
CTE-10(線7㎜ピッチ)		0.5t×8.5W×670L		40円
CTE-15(線8㎜ピッチ)		0.5t×8.5W×670L		40円
CTE-25(線11㎜ピッチ)		0.5t×8.5W×670L		40円
CTE-35(線14㎜ピッチ)		0.5t×8.5W×670L		40円

色 下地：白、線：濃紺

長物記名板

裏表の表面処理が異なり、一面は梨地（手書きスタンプ用）、もう一面は艶あり（印字機用）に使い分けが出来ます。

注文形式	寸法	標準価格(税抜)
AR-8.5(25)	0.5t×8.5W×25(m)L	1,288円
AR-8.5(100)	0.5t×8.5W×100(m)L	5,543円
AR-10(25)	0.5t×10W×25(m)L	1,518円
AR-10(100)	0.5t×10W×100(m)L	6,049円
AR-12(25)	0.5t×12W×25(m)L	1,656円
AR-12(100)	0.5t×12W×100(m)L	6,590円

販売単位 1ロール
色 白
材質 PVC

記名スタンド



【注文形式】
STD-1

標準価格 13,225円
(税抜・販売単位 1)

記名用リール



【注文形式】
SR-1

標準価格 14,835円
(税抜・販売単位 1)

レール

RoHS Compliant

【注文形式】DAV4-1000

タイプ　全長指定

● DASタイプ



● DAVタイプ



● IASタイプ



● DISタイプ

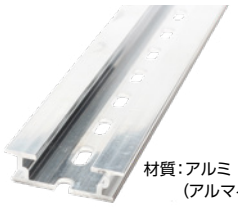

材質：アルミ（アルマイト）

※アース導体としてご使用される場合、下記4機種のご用意があります。ご用命ください。
・DAV4（生地）-1000/2000　　・DAV5（生地）-1000/2000

適合レールはIEC60715/DIN46277-3に準拠しており（JIS C 2812と整合）標準化された寸法（35㎜幅）に適合しています。
DAVタイプとDASタイプの2種類のアルミ製レールを用意しており、DAVタイプは各種の35㎜幅対応機器が装着できます。DASタイプは35㎜幅対応機器はもちろんのこと当社のC形20㎜レール対応端子台も共通で装着できる強度抜群のオリジナルレールです。

タイプ	A	B	C	全長	販売単位	標準価格（税抜）
DAV4	4.5	10	10	1000㎜及び2000㎜ ※IAS4及びIAS5は1000㎜のみ	1000㎜=100本 2000㎜=50本	1000：736円 2000：1,473円
DAS4						1000：742円 2000：1,484円
IAS4	4.5	13	7			1000：661円
DIS4						1000：765円 2000：1,530円
DAS5	5.5	13	7			1000：736円 2000：1,473円
DAV5						1000：742円 2000：1,484円
IAS5						1000：661円
DIS5						1000：765円 2000：1,530円

【寸法図】

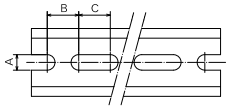

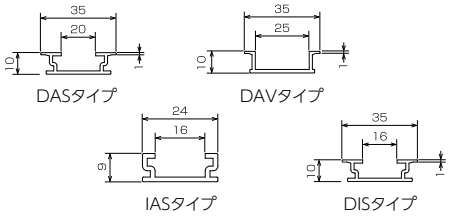

止め金具

RoHS Compliant

【形式】HDV-1

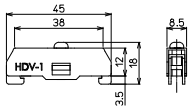

標準価格 53円
（税抜・販売単位 100）
材質 鉄

【形式】HDV-2

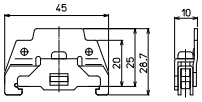

標準価格 74円
（税抜・販売単位 50）
材質 鉄

【形式】HDV-3

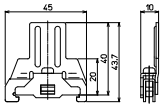

標準価格 75円
（税抜・販売単位 50）
材質 鉄

【形式】HDV-4

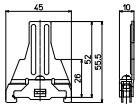

標準価格 92円
（税抜・販売単位 10）
材質 鉄

【形式】GTY13

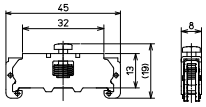

標準価格 50円
（税抜・販売単位 100）
材質 鉄

【形式】GTY18

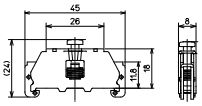

標準価格 65円
（税抜・販売単位 50）
材質 鉄

【形式】HIS-1

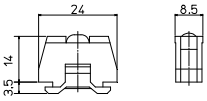

標準価格 48円
（税抜・販売単位 50）
材質 鉄

【形式】HIS-2

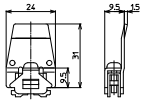

標準価格 63円
（税抜・販売単位 50）
材質 鉄

【形式】CT-H

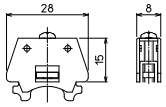

標準価格 53円
（税抜・販売単位 100）
材質 鉄

【形式】ATO-29

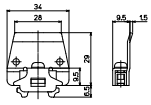

標準価格 68円
（税抜・販売単位 50）
材質 鉄

【形式】ATO-1

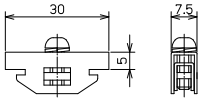

標準価格 53円
（税抜・販売単位 100）
材質 鉄

【形式】CT-U

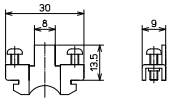

標準価格 40円
（税抜・販売単位 100）
材質 鉄

【適合表】

適合端子台	適合レール	止め金具形式
PT-SS10～20、PT-10～150	DAV、DAS	HDV-1
PT-40～600、PUW-10～20、PTW-SS20、CTW-15S2、CTW-15R	DAV、DAS	HDV-2
PUW-10～20、PUW-30～40、PTW-SS10～20、CTW-15S2、CTW-15R	DAV、DAS	HDV-3
FPWS-10～20	DAV、DAS	HDV-4
PT-SS10～20、PT-10～30	DAV、DAS	GTY13
PT-SS20	DAV、DAS	GTY18
RT-10S～30S	IAS、DIS	HIS-1
RTW-10S	IAS、DIS	HIS-2
CT-10S～25S、CT-35S～150ST、CT-200～1000ST/STSP、CT-15～30	AS	CT-H
CT-65S～150ST、CT-200～1000ST/STSP	AS	ATO-29
CT-10S～25S、CT-15～30	AS、DAS	ATO-1
CT-10S～100ST	AS、DAS	CT-U

※端子台青文字は標準組み合わせとなります。

スプリングロック式
VTX
VTXW
VTZ
VT-5M
ネジ式
FPS
PTU
JT
AT
PT-SS
PT
CT
RT
PUW
PTW-SS
CTW
FPWS
RTW-10S
用途別
ATX
DT
IT
PTX
PTX-S
TKB
ST
NW
TG
CT-15R
NTB-50
耐環境別
PTU-NS
AT-NS
PTU-AG
PUW-AG
AT-G
BT-G
基板用
XTC
VTC
EC
EA
EB
EW
レール寸法表

アクセサリー（PT-SS、PT、CT、RT、PUW、PTW-SS、CTW、FPWS、RTW-10Sシリーズ）

絶縁被覆無し、フリーカッティングタイプ

RoHS Compliant

任意のP数にカットしてご使用頂けます。ニッパーでカットするか上下の折り曲げを2～3回繰り返すことで簡単に切断可能です。

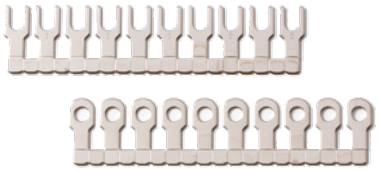

仕様　耐電圧/AC1500V　1分間
材質　端子部：黄銅（Niメッキ）
（SB14-□は銅合金Niメッキ）

SBタイプ（各ピッチY形端子形状）

【注文形式】

SB□-□
- 極数
- 呼称

【寸法図】

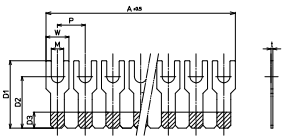

【寸法表】

寸法単位(㎜)

呼称	P	形式名	極数	A	共通寸法	適合端子台	定格通電電流	販売単位	標準価格（税抜）
7.0	7㎜	SB7.0-2	2	12.8	W:5.8 M:3.1 t:0.5 D1:17 D2:13 D3:4	CT-10S RT-10S PTW-SS10 RTW-10S	15A	50	25円
		-10	10	68.8				50	106円
		-50	50	348.8				50	501円
7A	7㎜	SB7A-2	2	12.7	W:5.7 M:3.2 t:0.6 D1:21 D2:16.7 D3:4	PT-10 PT-SS10 PUW-10 FPWS-10	15A	50	22円
		-4	4	26.7				50	43円
		-6	6	40.7				50	63円
		-8	8	54.7				50	85円
		-10	10	68.7				50	106円
		-50	50	348.7				50	501円
8A	8㎜	SB8A-2	2	14.5	W:6.5 M:3.7 t:0.6 D1:21 D2:16.7 D3:4	CT-15S CT-15 RT-20S PUW-20 CTW-15S2 CTW-15R ATXRL-10 ATXSL-10 PT-20 PT-SS20 PTW-SS20 FPWS-20	20A	50	22円
		-4	4	30.5				50	43円
		-6	6	46.5				50	63円
		-8	8	62.5				50	85円
		-10	10	78.5				50	106円
		-50	50	398.5				50	580円
9.5	9.5㎜	SB9.5-2	2	17.4	W:7.9 M:3.7 t:0.6 D1:21 D2:16.7 D3:4	PT-20H	20A	50	28円
		-10	10	93.4				50	110円
		-40	40	378.4				50	431円
10	10㎜	SB10-2	2	18.2	W:8.2 M:4.3 t:0.6 D1:23.2 D2:18.5 D3:6	PT-30 PUW-30 RT-30S	25A	50	28円
		-4	4	38.2				50	53円
		-10	10	98.2				50	112円
		-20	20	198.2				50	224円
11	11㎜	SB11-2	2	20	W:9 M:4.3 t:0.6 D1:23.2 D2:18.5 D3:6	PT-40 CT-25S CT-30 PUW-40 ATXRL-30 ATXSL-30	25A	50	31円
		-4	4	42				50	59円
		-10	10	108				50	121円
		-20	20	218				50	230円
14	14㎜	SB14-2	2	26	W:12 M:5.4 t:0.8 D1:28 D2:22 D3:8	PT-50 PT-80 CT-35S	40A	50	48円
		-4	4	54				50	94円
		-10	10	138				50	155円
		-20	20	278				50	316円

SBRタイプ（各ピッチ丸形端子形状）

【注文形式】

SBR□-□
- 極数
- 呼称

【寸法図】

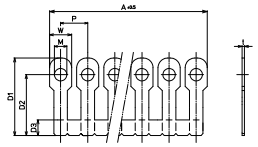

【寸法表】

寸法単位(㎜)

呼称	P	形式名	極数	A	共通寸法	適合端子台	定格通電電流	販売単位	標準価格（税抜）
7A	7㎜	SBR7A-2	2	12.7	W:5.5 M:3.2 t:0.6 D1:20 D2:15.7 D3:4	PT-SS10 PT-10 PUW-10 FPWS-10	15A	50	25円
		-10	10	68.7				50	106円
		-50	50	348.7				50	501円
8A	8㎜	SBR8A-2	2	14.5	W:6.5 M:3.8 t:0.6 D1:20 D2:15.7 D3:4	CT-15 CT-15S PT-SS20 PT-20 PTW-SS20 RT-20S PUW-20 CTW-15S FPWS-20 ATXRL-10 ATXSL-10	20A	50	25円
		-10	10	78.5				50	106円
		-50	50	398.5				50	581円
9.5	9.5㎜	SBR9.5-2	2	17.4	W:7.9 M:3.7 t:0.6 D1:21 D2:16.7 D3:4	PT-20H	20A	50	28円
		-10	10	93.4					110円
		-40	40	378.4					431円
10	10㎜	SBR10-2	2	18.2	W:8.2 M:4.3 t:0.6 D1:23.2 D2:18.5 D3:6	PT-30 RT-30S PUW-30	25A	50	28円
		-4	4	38.2				50	53円
		-10	10	98.2				50	112円
		-20	20	198.2				50	222円

絶縁被覆付、3つのカラーバリエーション

RoHS Compliant

安全性に配慮した絶縁被覆付です。
黒、黄緑、橙の3色を揃えておりますので、
用途に応じた使い分けが可能です。

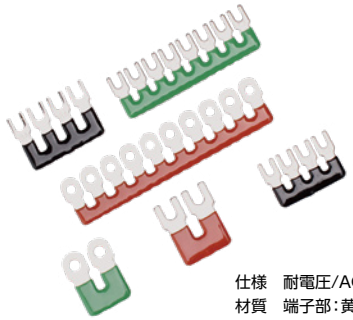

仕様　耐電圧/AC1500V　1分間
材質　端子部：黄銅(Niメッキ)
　　絶縁部：PVC
　　(□B14-□は銅合金Niメッキ)

□Bタイプ(各ピッチY端子形状)

【注文形式】

□B□-□
- 極数
- 呼称
- B=黒(標準)
- G=黄緑
- O=橙

【寸法図】

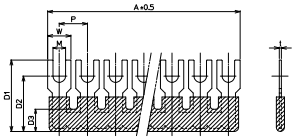

【寸法表】　寸法単位(mm)

呼称	P	形式名	極数	A	共通寸法	適合端子台	定格通電電流	販売単位	標準価格(税抜)
7.0	7mm	□B7.0-2	2	12.8	W:5.8 M:3.1 t:0.5 D1:17.5 D2:13.5 D3:5	CT-10S RT-10S PTW-SS10 RTW-10S	15A	50	38円
		-4	4	26.8				50	72円
		-6	6	40.8				50	100円
		-8	8	54.8				50	132円
		-10	10	68.8				50	167円
		-50	50	348.8				50	891円
7A	7mm	□B7A-2	2	12.7	W:5.7 M:3.2 t:0.6 D1:22 D2:17.7 D3:5	PT-10 PT-SS10 PUW-10 FPWS-10	15A	50	38円
		-4	4	26.7				50	72円
		-6	6	40.7				50	100円
		-8	8	54.7				50	132円
		-10	10	68.7				50	167円
		-50	50	348.7				50	891円
8A	8mm	□B8A-2	2	14.5	W:6.0 M:3.7 t:0.6 D1:22 D2:17.7 D3:5	CT-15S CT-15 RT-20S PUW-20 PT-20 PT-SS20 PTW-SS20 FPWS-20	20A	50	81円
		-4	4	30.5				50	106円
		-6	6	46.5				50	132円
		-8	8	62.5				50	161円
		-10	10	78.5				50	173円
		-50	50	398.5				50	926円
9.5	9.5mm	□B9.5-2	2	17.4	W:7.9 M:3.7 t:0.6 D1:22 D2:17.7 D3:5	PT-20H	20A	50	83円
		-4	4	36.4				50	110円
		-6	6	55.4				50	165円
		-8	8	74.4				50	205円
		-10	10	93.4				50	227円
		-40	40	378.4				50	897円
10	10mm	□B10-2	2	18.2	W:8.2 M:4.3 t:0.6 D1:23.7 D2:19 D3:7	PT-30 PUW-30 RT-30S	25A	50	82円
		-4	4	38.2				50	112円
		-10	10	98.2				50	178円
11	11mm	□B11-2	2	20	W:9 M:4.3 t:0.6 D1:23.7 D2:19 D3:7.5	PT-40 CT-25S CT-30 PUW-40	25A	50	89円
		-4	4	42				50	121円
		-10	10	108				50	184円
14	14mm	□B14-2	2	26	W:12 M:5.4 t:0.8 D1:28.5 D2:22.5 D3:8.5	PT-50 PT-80 CT-35S	40A	50	84円
		-4	4	54				50	173円
		-10	10	138				50	288円

□BRタイプ(各ピッチ丸形端子形状)

【注文形式】

□BR□-□
- 極数
- 呼称
- B=黒(標準)
- G=黄緑
- O=橙

【寸法図】

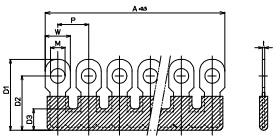

【寸法表】　寸法単位(mm)

呼称	P	形式名	極数	A	共通寸法	適合端子台	定格通電電流	販売単位	標準価格(税抜)
7A	7mm	□BR7A-2	2	12.7	W:5.5 M:3.2 t:0.6 D1:21 D2:16.7 D3:5	PT-SS10 PT-10 PUW-10 FPWS-10	15A	50	81円
		-4	4	26.7				50	106円
		-6	6	40.7				50	132円
		-8	8	54.7				50	161円
		-10	10	68.7				50	173円
		-50	50	348.7				50	811円
8A	8mm	□BR8A-2	2	14.5	W:6.5 M:3.8 t:0.6 D1:21 D2:16.7 D3:5	CT-15S CT-15 RT-20S PT-SS20 PT-20 PTW-SS20 PUW-20	20A	50	81円
		-4	4	30.5				50	106円
		-6	6	46.5				50	133円
		-8	8	62.5				50	161円
		-10	10	78.5				50	173円
		-50	50	398.5				50	926円
9.5	9.5mm	□BR9.5-2	2	17.4	W:7.9 M:3.7 t:0.6 D1:22 D2:17.7 D3:5	PT-20H	20A	50	83円
		-4	4	36.4				50	110円
		-6	6	55.4				50	165円
		-8	8	74.4				50	205円
		-10	10	93.4				50	227円
		-40	40	378.4				50	897円
10	10mm	□BR10-2	2	18.2	W:8.2 M:4.3 t:0.6 D1:24.2 D2:19.5 D3:7	PT-30 RT-30S PUW-30	25A	50	83円
		-4	4	38.2				50	112円
		-10	10	98.2				50	177円

BB8-Jタイプ(8mmピッチ1極跳びY端子形状)

【注文形式】

BB8-□J
- 呼称

【寸法図】

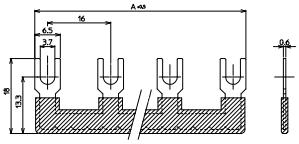

【寸法表】　寸法単位(mm)

極数	A	適合端子台	定格通電電流	販売単位	標準価格(税抜)
2	23	CT-15S CT-15 RT-20S PUW-20	20A	50	81円
4	55			50	167円
10	151			50	408円
20	311			50	742円

スプリングロック式
VTX
VTXW
VTZ
VT-5M
ネジ式
FPS
PTU
JT
AT
PT-SS
PT
CT
RT
PUW
PTW-SS
CTW
FPWS
RTW-10S
用途別
ATX
DT
IT
PTX
PTX-S
TKB
ST
NW
TG
CT-15R
NTB-50
耐環境別
PTU-NS
AT-NS
PTU-AG
PUW-AG
AT-G
BT-G
基板用
XTC
VTC
EC
EA
EB
EW
レール寸法表

用途別端子台

スプリングロック式
VTX
VTXW
VTZ
VT-5M
ネジ式
FPS
PTU
JT
AT
PT-SS
PT
CT
RT
PUW
PTW-SS
CTW
FPWS
RTW-10S
用途別
ATX
DT
IT
PTX
PTX-S
TKB
ST
NW
TG
CT-15R
NTB-50
耐環境別
PTU-NS
AT-NS
PTU-AG
PUW-AG
AT-G
BT-G
基板用
XTC
VTC
EC
EA
EB
EW
レール寸法表

ATXシリーズ

RoHS Compliant

定格絶縁電圧AC DC600V～800V
定格通電電流20A～30A

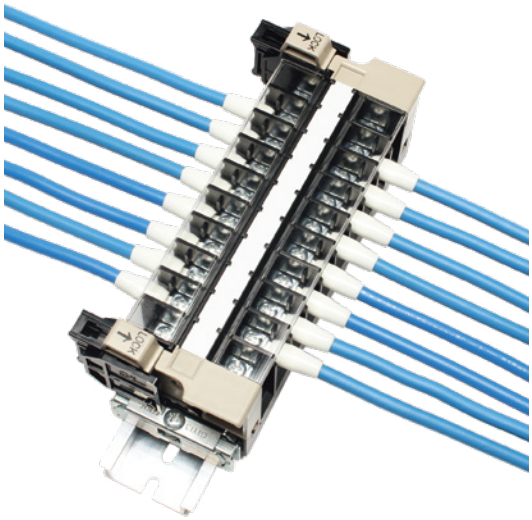

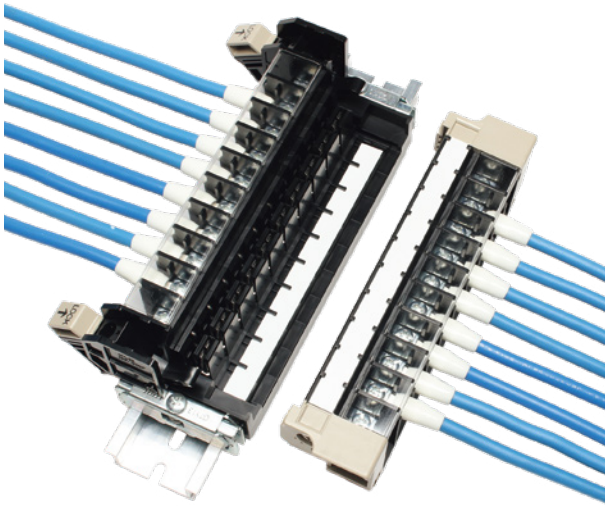

【特長】

- 電線を接続したまま、一次・二次を分離
- レバー固定式・ネジ固定式の2タイプをご用意
- 制御盤同士の現地での接続や制御盤の交換、置換えに省力化と時間短縮、現場での誤配線を未然に防止
- 分離部分のみの販売も行っております

⚠ 注意事項

- 酸化皮膜の生成などにより接点部の接触抵抗が増加する場合があるため、微小電流での使用の際はご注意ください。

【一般仕様】

標準使用状態	周囲温度　−25℃～+60℃ (氷結又は、結露しないこと) 相対湿度 45～85%
保存温度	−40℃～+105℃ (氷結又は、結露しないこと)
温度上昇	導電金具の温度上昇値35℃以下
絶縁抵抗	各充電部相互間及び各充電部と取付金属板間で200MΩ以上 (DC500Vメガにて)
商用周波耐電圧	2500V/1分間
準拠規格	JIS C 8201-7-1 NECA C 2811(旧JIS C 2811)

【材質】

形式	ATXRL-10-□P　ATXRL-30-□P　ATXSL-10-□P　ATXSL-30-□P
接触子(端子台下)	銅合金/Niメッキ　銅合金/Snメッキ　銅合金/Niメッキ　銅合金/Snメッキ
導電板(端子台上)	銅合金/Snメッキ　銅合金/Snメッキ　銅合金/Snメッキ　銅合金/Snメッキ
導電板	銅合金(Snメッキ)
端子ネジ	鉄(Znメッキ　三価クロメート)
スプリング	鉄(Znメッキ　三価クロメート)
アップ座金	鉄(Znメッキ　三価クロメート)
側板(上)	PBT(灰)　UL94V-0　　変性PPE(灰)　UL94V-0
側板(下)	変性PPE(黒)　UL94V-0
カバー	PC(透明)　UL94V-0
記名板	PVC(白)

特長

【定格】

項目＼形式	ATXRL-10-□P	ATXRL-30-□P	ATXSL-10-□P	ATXSL-30-□P
定格絶縁電圧	AC DC600V	AC DC800V	AC DC600V	AC DC800V
定格通電電流	20A	30A	20A	30A
適合電線	2㎟	5.5㎟	2㎟	5.5㎟
接続可能電線及び最大電流	2㎟−20A	5.5㎟−30A	2㎟−20A	5.5㎟−30A
端子ネジ	M3.5×6.7L	M4×7.5L	M3.5×6.7L	M4×7.5L
締付トルク	0.8〜1.4N･m	1.2〜1.8N･m	0.8〜1.4N･m	1.2〜1.8N･m

- コネクタ感覚の端子台
- 電線を接続したまま一括で取付け／取外し可能!
- 制御盤同士の現地での接続や制御盤の交換／置換えを省配線化

配線時間を大幅に短縮、工数削減、誤配線を防止します！

■ 盤間接続の例

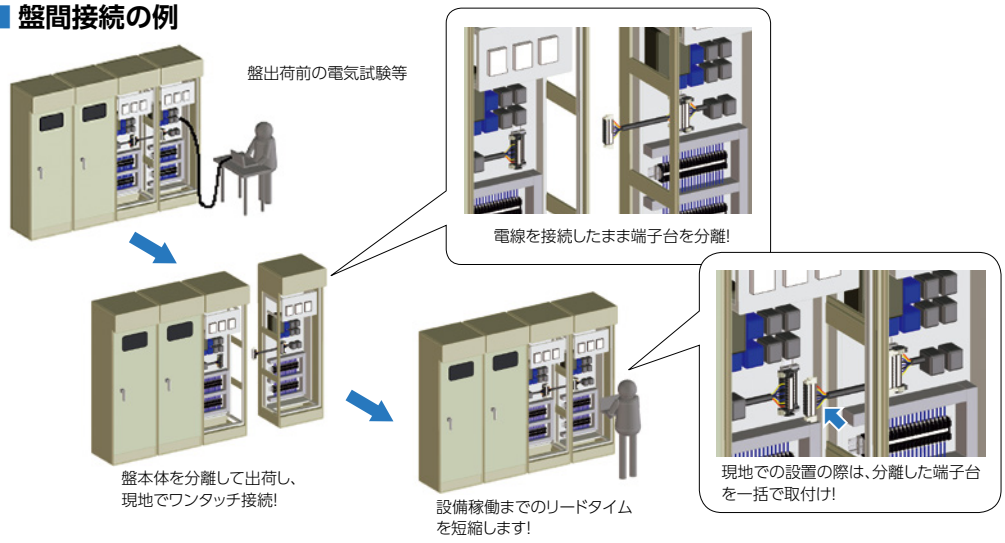

■ コントロールセンターへの使用例

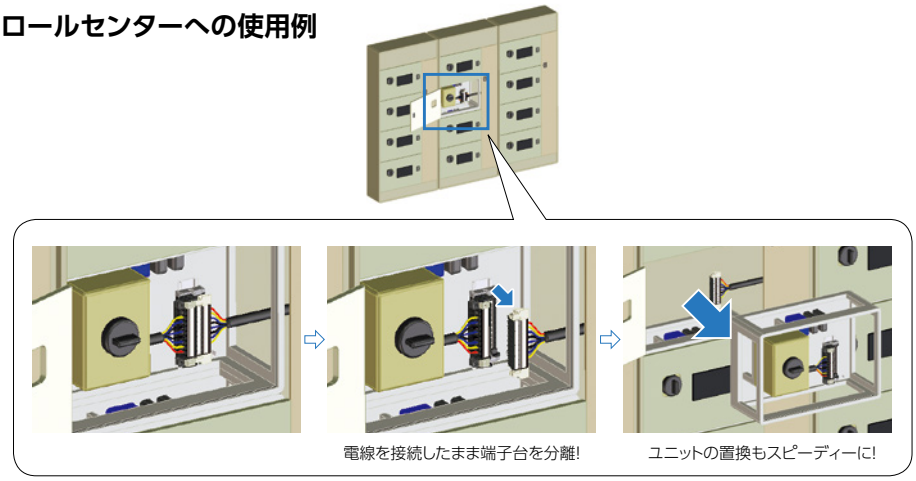

詳しくはTOGI WEBページをご覧ください。動画にて紹介しています。

狭い場所でも取外しが容易

レバー操作による取外し方法

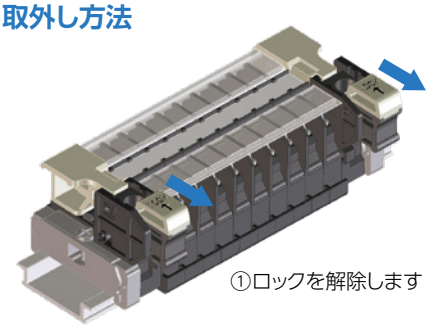

①ロックを解除します

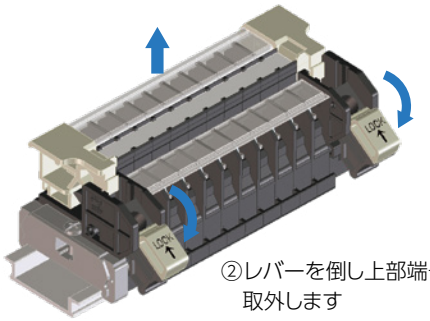

②レバーを倒し上部端子台を取外します

ドライバーを利用したレバー操作

隣接設備などで十分なスペースのとれない狭い場所の場合でも、
ドライバー等を利用してレバー操作を行う事で、簡単に取外しができます

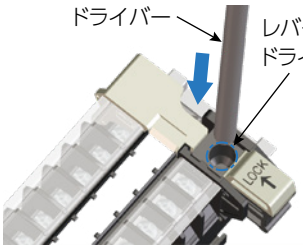

①ロックを解除すると現れるレバーの挿入穴にドライバーを挿入します

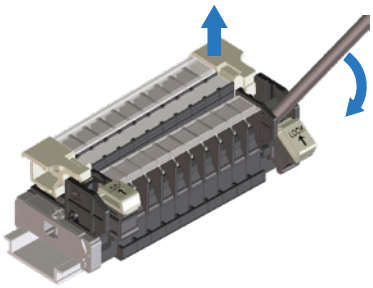

②ドライバーを倒し、上部端子台を押し上げます

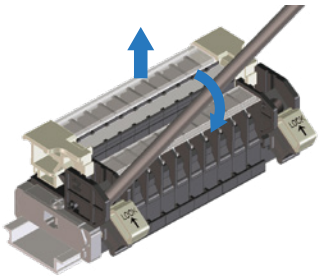

③もう一方のレバーも同様に操作し、上部端子台を取外します

新スライドロック機構

〈ロック状態〉

〈ロック解除状態〉

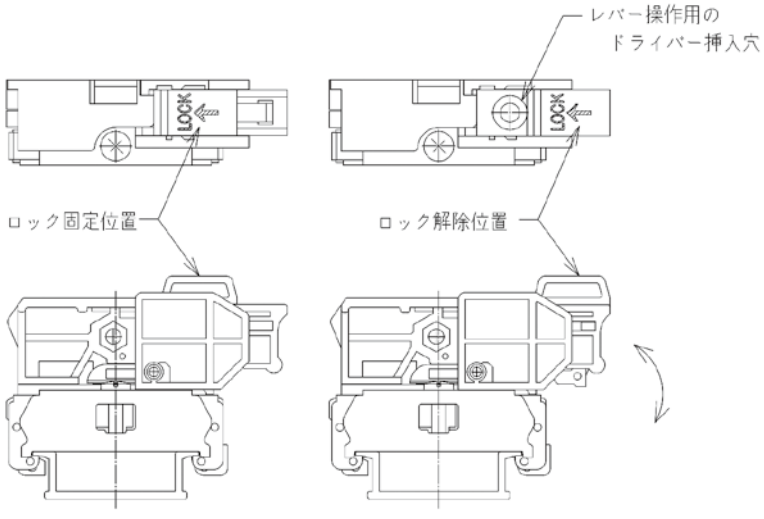

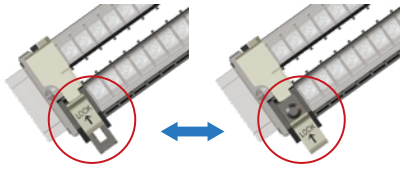

ロック状態　　ロック解除状態

レバーがロック状態(操作不可状態)になっている事が一目で確認可能!

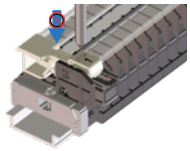

ロック状態では操作用ドライバー挿入穴が塞がり誤挿入・誤操作を防止!

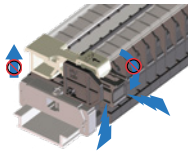

ロック状態ではレバーが固定されるため偶発的なレバー誤動作による上下端子台の外れを防止!

特長

隣接設置を省スペース化

ネジ固定式：ATXSL-10/30組端子台は、上部端子台の取外し操作のため、
ユニット間に十分なスペースが必要

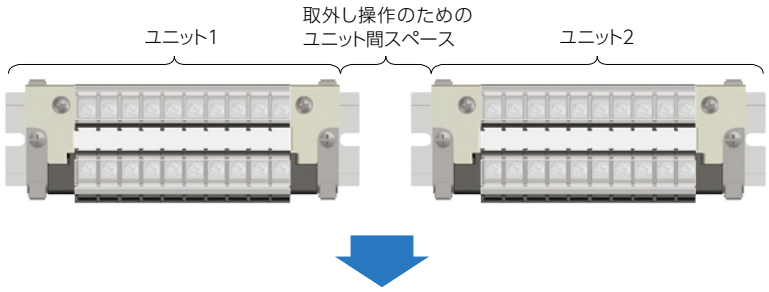

レバー固定式：ATXRL-10/-30組端子台では、レバー操作で取外しを行う事によりユニット間を省スペース化
同一レール上への複数ユニット隣接設置が可能です（レバー固定式のみの設定）
ユニット間には専用スペーサーを配置し、ユニット間スペース2㎜での隣接設置を実現!!

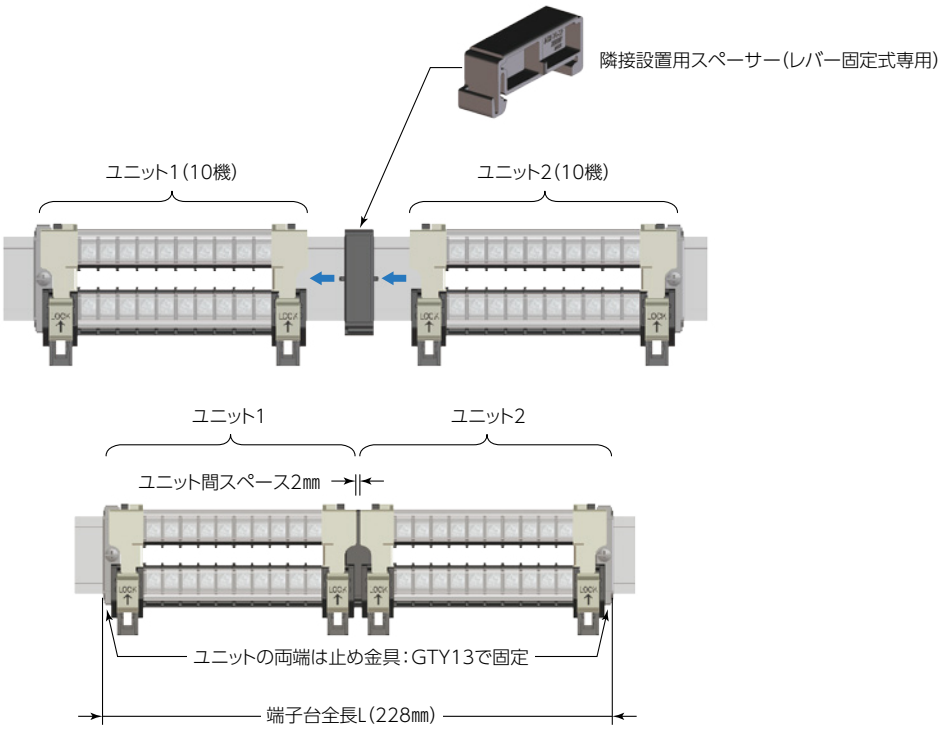

端子台全長L＝(端子台幅(□㎜)×総極数)＋(32㎜×総ユニット数)＋4㎜

(ATXRL-10の例) 228㎜＝(8㎜×20極)＋(32㎜×2ユニット)＋4㎜

※隣接設置組端子台は受注生産のためお問合せください。
※1ユニット=2P～20P(ATXRL-10)／1ユニット=2P～22P(ATXRL-30)
※レール寸法が500㎜を超える場合、レールを3ヶ所以上で固定してください。
　固定位置にはユニットを隣接設置せずに、止め金具で固定しスペースを空けてください。

誤挿入防止

①下段端子台に誤挿入防止プレートを挿入して切断する
※誤挿入防止プレートは奥までしっかりと差し込んでください。

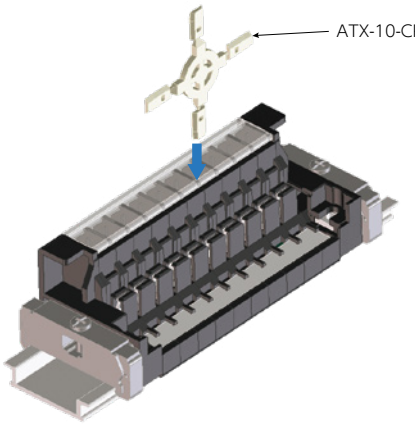

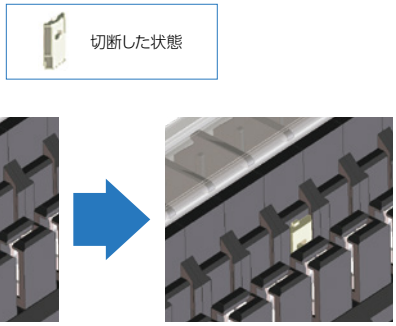

②対になる上部端子台の突起をニッパーで切断する

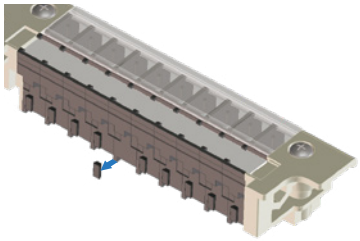

③正しい組合せでなければ、端子台が挿入できなくなります

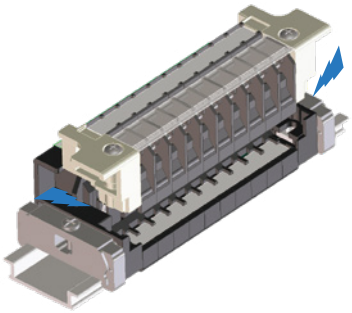

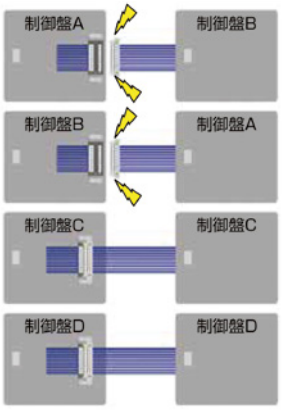

※ATX-10／ATX-30、レバー固定式／ネジ固定式ともに誤挿入防止の施工が可能です。

使用上の注意

※上下端子台の挿抜は、必ず入力側遮断器を切り電気がきていないことを確認してから行ってください。
※レバー固定式の場合 …上下端子台の組付け後、ロックを固定位置にスライドさせレバーをロック状態にして使用してください。
※ネジ固定式の場合…上下端子台の組付け後、必ず固定ネジを締めて使用してください。
※誤挿入防止を施した上下端子台を取付ける際に、誤挿入防止のストッパーが効いた状態では無理に押し込まないでください。端子台が破損する恐れがあります。

ATXシリーズ

ATX□L-10-□P M3.5 / 2㎟, 20A

ネジアップ　IEC35レール

レバー固定式 組端子台〈組立完成品〉

【注文形式】

ATXRL-10-□P

極数

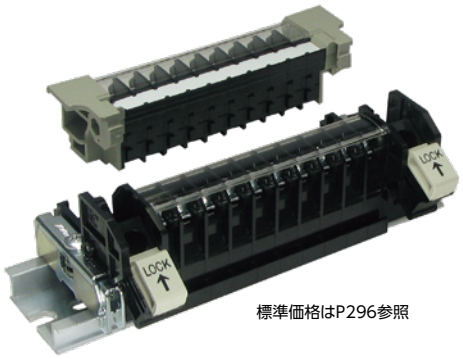

標準価格はP296参照

【寸法図】

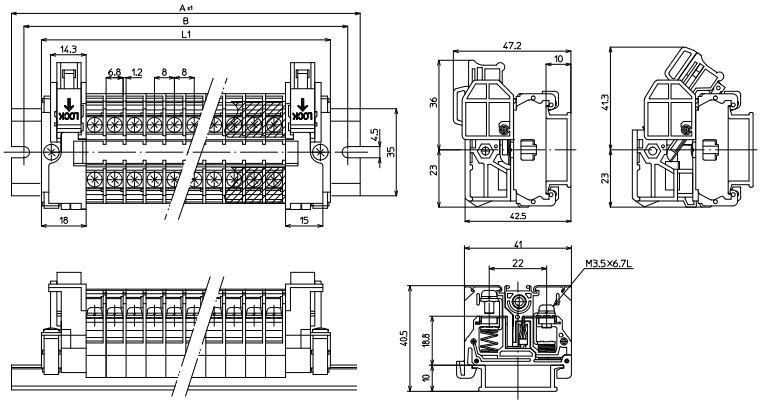

【仕様】

電線サイズ/定格通電電流	2㎟−20A
定格絶縁電圧	AC DC600V
端子ネジ	M3.5×6.7L
締付トルク	0.8～1.4N･m

適合圧着端子

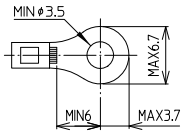

【寸法表】

極数P	2	3	4	5	6	7	8	9	10	11	12	13	14	15	16	17	18	19	20
端子台全長L	52	60	68	76	84	92	100	108	116	124	132	140	148	156	164	172	180	188	196
レール全長A	80	80	100	100	100	120	120	140	140	140	160	160	180	180	180	200	200	220	220
取付ピッチB	70	70	90	90	90	110	110	130	130	130	150	150	170	170	170	190	190	210	210

端子台全長L1 ＝ 端子幅(8㎜)× 極数(□P)＋ 側板 / 止め金具Set(36㎜)

上部端子台(取外し側端子台)のみ

【形式】

ATXRA-10-□P

極数

標準価格はP296参照

【寸法図】

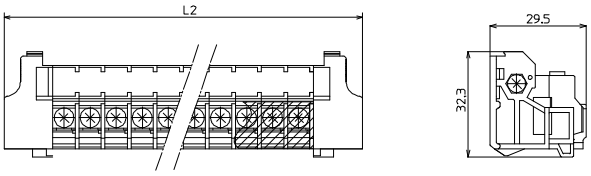

【寸法表】

極数P	2	3	4	5	6	7	8	9	10	11	12	13	14	15	16	17	18	19	20
取外し端子全長L2	46	54	62	70	78	86	94	102	110	118	126	134	142	150	158	166	174	182	190

RoHS Compliant

ネジ固定式 組端子台〈組立完成品〉

【注文形式】

ATXSL-10-□P

極数

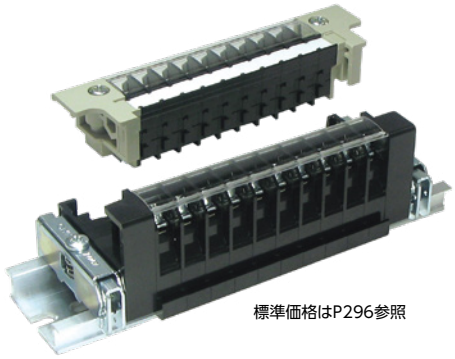

標準価格はP296参照

【寸法図】

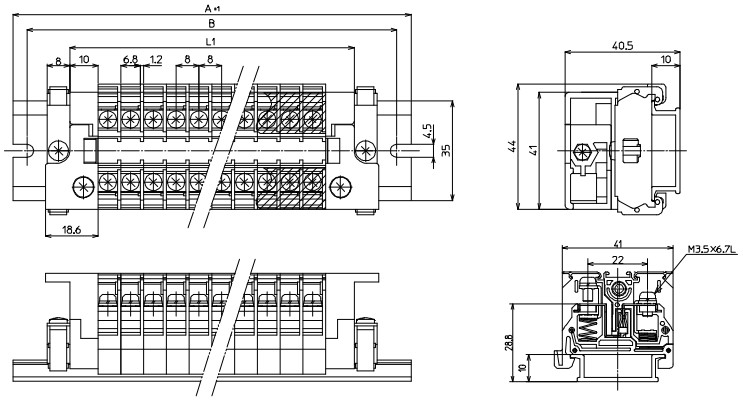

【仕様】

電線サイズ/定格通電電流	2㎟−20A
定格絶縁電圧	AC DC600V
端子ネジ	M3.5×6.7L
締付トルク	0.8〜1.4N･m

適合圧着端子

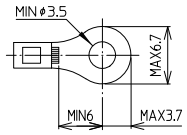

【寸法表】

極数P	2	3	4	5	6	7	8	9	10	11	12	13	14	15	16	17	18	19	20
端子台全長L	36	44	52	60	68	76	84	92	100	108	116	124	132	140	148	156	164	172	180
レール全長A	80	80	100	100	100	120	120	140	140	140	160	160	180	180	180	200	200	220	220
取付ピッチB	70	70	90	90	90	110	110	130	130	130	150	150	170	170	170	190	190	210	210

端子台全長L1 ＝ 端子幅(8㎜)× 極数(□P)＋ 側板(20㎜) / 止め金具Set(36㎜)

上部端子台(取外し側端子台)のみ

【形式】

ATXSA-10-□P

極数

標準価格はP296参照

【寸法図】

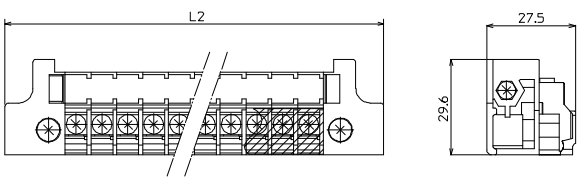

【寸法表】

極数P	2	3	4	5	6	7	8	9	10	11	12	13	14	15	16	17	18	19	20
取外し端子全長L2	53.2	61.2	69.2	77.2	85.2	93.2	101.2	109.2	117.2	125.2	133.2	141.2	149.2	157.2	165.2	173.2	181.2	189.2	197.2

ATXシリーズ

ATX□L-30-□P M4 / 5.5㎟, 30A

ネジアップ　IEC35レール

レバー固定式 組端子台〈組立完成品〉

【注文形式】

ATXRL-30-□P

極数

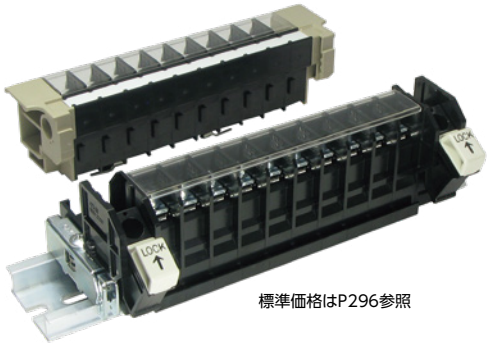

標準価格はP296参照

【寸法図】

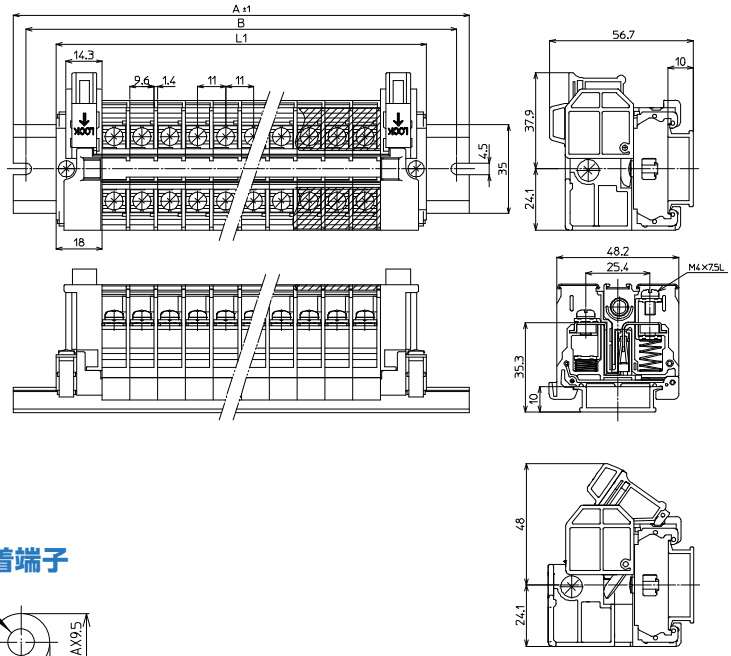

【仕様】

電線サイズ/定格通電電流	5.5㎟–30A
定格絶縁電圧	AC DC800V
端子ネジ	M4×7.5L
締付トルク	1.2～1.8N･m

適合圧着端子

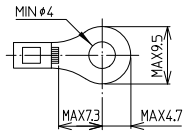

【寸法表】

※（ ）は受注生産品です。

極数P	(2)	3	4	5	6	7	(8)	(9)	10	(11)	(12)	(13)	(14)	(15)	(16)	(17)	(18)	(19)	(20)	(21)	(22)
端子全長L1	58	69	80	91	102	113	124	135	146	157	168	179	190	201	212	223	234	245	256	267	278
レール全長A	80	100	100	120	120	140	140	160	180	180	200	200	220	220	240	240	260	260	280	300	300
取付けピッチB	70	90	90	110	110	130	130	150	170	170	190	190	210	210	230	230	250	250	270	290	290

端子台全長L1 ＝ 端子幅(11㎜)× 極数(□P)＋ 側板 / 止め金具Set(36㎜)

上部端子台(取外し側端子台)のみ

【形式】

ATXRA-30-□P

極数

標準価格はP296参照

【寸法図】

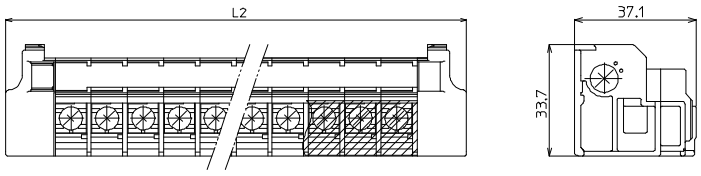

【寸法表】

※（ ）は受注生産品です。

極数P	(2)	3	4	5	6	7	(8)	(9)	10	(11)	(12)	(13)	(14)	(15)	(16)	(17)	(18)	(19)	(20)	(21)	(22)
取外し端子全長L2	52	63	74	85	96	107	118	129	140	151	162	173	184	195	208	217	228	239	250	261	272

RoHS Compliant

ネジ固定式 組端子台〈組立完成品〉

【注文形式】

ATXSL-30-□P

極数

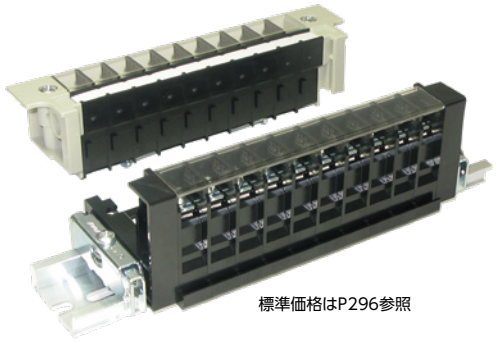

標準価格はP296参照

【寸法図】

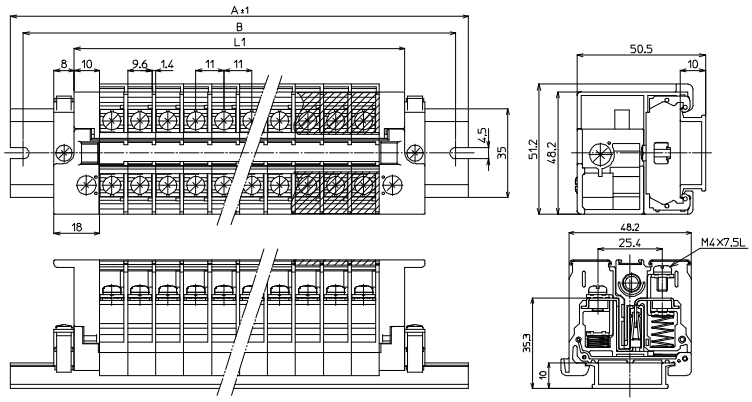

【仕様】

電線サイズ/定格通電電流	5.5㎟−30A
定格絶縁電圧	AC DC800V
端子ネジ	M4×7.5L
締付トルク	1.2〜1.8N･m

適合圧着端子

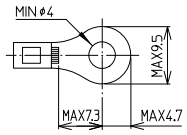

【寸法表】

※（ ）は受注生産品です。

極数P	(2)	3	4	5	6	7	(8)	(9)	10	(11)	(12)	(13)	(14)	(15)	(16)	(17)	(18)	(19)	(20)	(21)	(22)
端子全長L1	42	53	64	75	86	97	108	119	130	142	152	163	174	185	196	207	218	229	240	251	262
レール全長A	80	100	100	120	120	140	140	160	180	180	200	200	220	220	240	240	260	260	280	300	300
取付けピッチB	70	90	90	110	110	130	130	150	170	170	190	190	210	210	230	230	250	250	270	290	290

端子台全長L1 ＝ 端子幅(11㎜)× 極数(□P)＋ 側板 / 止め金具Set(36㎜)

上部端子台(取外し側端子台)のみ

【形式】

ATXSA-30-□P

極数

標準価格はP296参照

【寸法図】

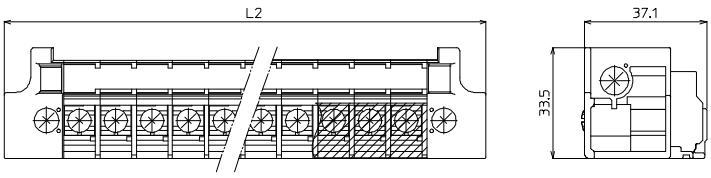

【寸法表】

※（ ）は受注生産品です。

極数P	(2)	3	4	5	6	7	(8)	(9)	10	(11)	(12)	(13)	(14)	(15)	(16)	(17)	(18)	(19)	(20)	(21)	(22)
取外し端子全長L2	58	69	80	91	102	113	124	135	146	157	168	179	190	201	212	223	234	245	256	267	278

スプリングロック式
VTX
VTXW
VTZ
VT-5M
ネジ式
FPS
PTU
JT
AT
PT-SS
PT
CT
RT
PUW
PTW-SS
CTW
FPWS
RTW-10S
用途別
ATX
DT
IT
PTX
PTX-S
TKB
ST
NW
TG
CT-15R
NTB-50
耐環境別
PTU-NS
AT-NS
PTU-AG
PUW-AG
AT-G
BT-G
基板用
XTC
VTC
EC
EA
EB
EW
レール寸法表

ATXシリーズ価格表

ATXシリーズ組端子台をお求めのお客様は下記の価格表をご参照ください。

【価格表】

ATXRL-10-□P　レバー固定式

極数P	2	3	4	5	6	7	8	9	10	11	12	13	14	15
標準価格(税抜)	1,290円	1,470円	1,650円	1,830円	2,020円	2,200円	2,380円	2,570円	2,750円	2,930円	3,120円	3,300円	3,480円	3,660円

極数P	16	17	18	19	20
標準価格(税抜)	3,850円	4,030円	4,210円	4,400円	4,580円

ATXSL-10-□P　ネジ固定式

極数P	2	3	4	5	6	7	8	9	10	11	12	13	14	15
標準価格(税抜)	1,290円	1,470円	1,650円	1,830円	2,020円	2,200円	2,380円	2,570円	2,750円	2,930円	3,120円	3,300円	3,480円	3,660円

極数P	16	17	18	19	20
標準価格(税抜)	3,850円	4,030円	4,210円	4,400円	4,580円

ATXRA-10-□P　レバー固定式　上部端子台(取外し側)のみ

極数P	2	3	4	5	6	7	8	9	10	11	12	13	14	15
標準価格(税抜)	915円	1,031円	1,144円	1,260円	1,373円	1,488円	1,602円	1,717円	1,830円	1,946円	2,059円	2,175円	2,288円	2,403円

極数P	16	17	18	19	20
標準価格(税抜)	2,517円	2,632円	2,745円	2,861円	2,974円

ATXSA-10-□P　ネジ固定式　上部端子台(取外し側)のみ

極数P	2	3	4	5	6	7	8	9	10	11	12	13	14	15
標準価格(税抜)	915円	1,031円	1,144円	1,260円	1,373円	1,488円	1,602円	1,717円	1,830円	1,946円	2,059円	2,175円	2,288円	2,403円

極数P	16	17	18	19	20
標準価格(税抜)	2,517円	2,632円	2,745円	2,861円	2,974円

ATXRL-30-□P　レバー固定式

極数P	2	3	4	5	6	7	8	9	10	11	12	13	14	15
標準価格(税抜)	1,571円	1,907円	2,250円	2,595円	2,941円	3,284円	3,639円	3,990円	4,327円	4,835円	5,192円	5,545円	5,902円	6,259円

極数P	16	17	18	19	20	21	22
標準価格(税抜)	6,632円	6,989円	7,344円	7,701円	8,058円	8,413円	8,770円

ATXSL-30-□P　ネジ固定式

極数P	2	3	4	5	6	7	8	9	10	11	12	13	14	15
標準価格(税抜)	1,400円	1,736円	2,082円	2,427円	2,772円	3,118円	3,582円	3,946円	4,161円	4,657円	5,014円	5,371円	5,726円	6,082円

極数P	16	17	18	19	20	21	22
標準価格(税抜)	6,455円	6,812円	7,169円	7,524円	7,880円	8,235円	8,592円

ATXRA-30-□P　レバー固定式　上部端子台(取外し側)のみ

極数P	2	3	4	5	6	7	8	9	10	11	12	13	14	15
標準価格(税抜)	1,102円	1,232円	1,373円	1,516円	1,655円	1,798円	1,999円	2,151円	2,228円	2,440円	2,584円	2,731円	2,874円	3,018円

極数P	16	17	18	19	20	21	22
標準価格(税抜)	3,181円	3,326円	3,472円	3,615円	3,829円	3,904円	4,050円

ATXSA-30-□P　ネジ固定式　上部端子台(取外し側)のみ

極数P	2	3	4	5	6	7	8	9	10	11	12	13	14	15
標準価格(税抜)	1,124円	1,254円	1,397円	1,538円	1,679円	1,820円	2,021円	2,175円	2,250円	2,462円	2,608円	2,753円	2,897円	3,042円

極数P	16	17	18	19	20	21	22
標準価格(税抜)	3,203円	3,349円	3,494円	3,639円	3,783円	3,930円	4,072円

断路端子台DTシリーズ

RoHS Compliant

定格絶縁電圧 AC DC660V（DT-15）
AC DC600V（DTN-30,DTN-30H）
定格通電電流15A～30A



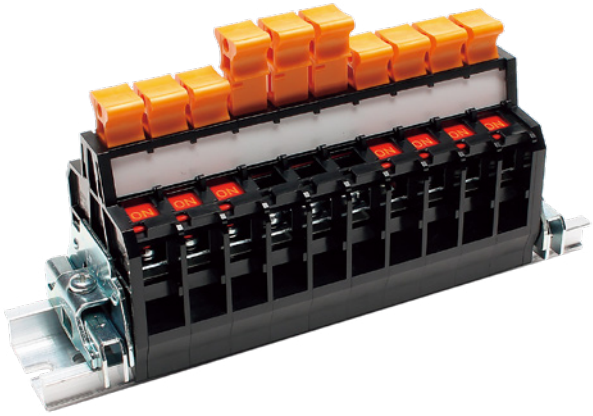

【特長】

- ノブを上下に動かして、ON、OFFができるため、各機器のチェック用、保守点検用に最適
- DTN-30はノブを上げて電路をOFFにしなければ結線作業が行えないため、極めて安全な構造
- ノブストッパーのご使用で誤操作を防止、ノブ用連動ピンで一括操作可能

⚠ 注意事項

- 断路端子台は遮断性能を持っておりません。直接負荷を開閉した場合、性能保証はできません。電路の開閉につきましては主電源を遮断してから行ってください。
- 微小電流には対応しておりません。

【一般仕様】

標準使用状態	周囲温度　−25℃～+60℃ （氷結又は、結露しないこと） 相対湿度 45～85%
保存温度	−40℃～+105℃ （氷結又は、結露しないこと）
温度上昇	導電金具の温度上昇値35℃以下
絶縁抵抗	各充電部相互間及び各充電部と 取付金属板間で200MΩ以上 （DC500Vメガにて）
商用周波耐電圧	2500V/1分間
準拠規格	JIS C 8201-7-1 NECA C 2811（旧JIS C 2811） JIS C 8480（キャビネット形分電盤）

【材質】

	DT-15	DTN-30	DTN-30H
本体	変性PPE（黒）　UL94V-0		
ノブ	PC （黄色）	ナイロン66 （黄色）	PC （黄色）
導電板	りん青銅（Niホウソ）	銅合金（Snメッキ）	
接点	黄銅（Snメッキ）	銅合金（Snメッキ）	
端子ネジ	鉄（Znメッキ）		
スプリング	SUS	鉄（Znメッキ）	
座金	鉄（Znメッキ）		
側板	変性PPE（黒）　UL94V-0		
カバー	PC（透明） UL94V-0（DTNはオプション）		
記名板	PVC（白）		
ノブストッパー	POM		
ノブ連動ピン	SUS		

スプリングロック式
VTX
VTXW
VTZ
VT-5M
ネジ式
FPS
PTU
JT
AT
PT-SS
PT
CT
RT
PUW
PTW-SS
CTW
FPWS
RTW-10S
用途別
ATX
DT
IT
PTX
PTX-S
TKB
ST
NW
TG
CT-15R
NTB-50
耐環境別
PTU-NS
AT-NS
PTU-AG
PUW-AG
AT-G
BT-G
基板用
XTC
VTC
EC
EA
EB
EW
レール寸法表

特長

DT-15

【定格】

項目＼形式	DT-15
定格絶縁電圧	AC DC660V
定格通電電流	15A
適合電線	2㎟
接続可能電線及び最大電流	2㎟−15A
端子ネジ	M3.5×7.3L ±ナベセムス
締付トルク	0.8〜1.4N･m

【オプション】

ノブストッパー

【形式】
DT-15KS

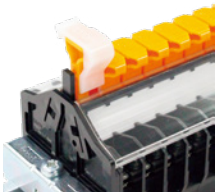

レバーの操作ミスを防止

標準価格 460円/1袋
(税抜･販売単位:10)

ノブ用連動ピン(組込み納品)

【形式】
DT-P2×6



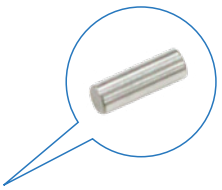

標準価格 2200円/1袋
(税抜･販売単位:100)

DTN-30

【定格】

項目＼形式	DTN-30	DTN-30H
定格絶縁電圧	AC DC600V	
定格通電電流	30A	
適合電線	5.5㎟	
接続可能電線及び最大電流	2㎟−20A 3.5㎟−20A 5.5㎟−30A	
端子ネジ	M4×7.5L ±ナベセムス	
締付トルク	1.2〜1.8N･m	

【オプション】

ノブストッパー

【形式】
DTN-30KS



レバーの操作ミスを防止

標準価格 460円/1袋
(税抜･販売単位:10)

ノブ用連動ピン(組込み納品)

【形式】
DT-P3×8



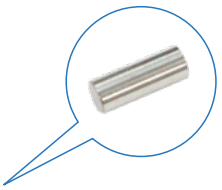

標準価格 2600円/1袋
(税抜･販売単位:100)

【使用上の注意】

断路端子台DTN-30をご使用のお客様へ

・断路端子台DTN-30のノブの押し込みが不完全な場合、接触性能に影響を及ぼし、発熱、焼損する恐れがあります。

・配線後はノブの羽が表示窓で確認できるまで最後まで確実に押し込んでください。また、ドライバーが斜めに倒れ込むと端子台の壁側に傷がつきノブの羽が摺動できなくなり、押し込み不足の原因となります。ドライバーをご使用になる場合は、壁側に干渉しにくい細いビットのご使用をお奨め致します（推奨 φ5)。
(壁側を傷めノブを押し込めない場合は、無理に押し込まず弊社へご相談ください。)

ノブ押し込み正常状態



本体との間に隙間なし



窓から羽先端が見えている

ノブ押し込み不足状態



本体との間に隙間あり



窓から羽先端が見えない

※電路の開閉は電源を遮断してから行ってください。

DT-15 M3.5 / 2㎟, 15A

RoHS Compliant

ネジアップ　IEC35レール

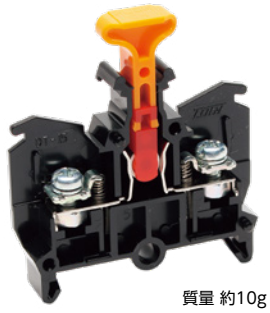

質量 約10g
標準価格 282円 / 個
(税抜・販売単位:50)

【寸法図】

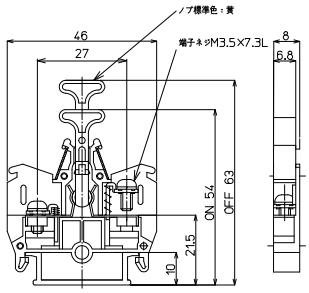

【一般仕様】

電線サイズ/定格通電電流	2㎟−15A
定格絶縁電圧	AC DC660V
端子ネジ	M3.5×7.3L ±ナベセムス
締付トルク	0.8〜1.4N･m

オプション



【ノブ用連動ピン】
DT-P2×6



【ノブストッパー】
DT-15KS

※詳細は前ページ参照

適合圧着端子

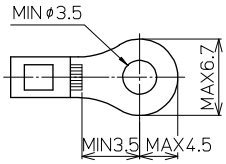

適合アクセサリー



質量 約4g
【側板】
DT-15L
標準価格:48円(税抜)
販売単位:20個

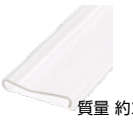

質量 約25g
【カバー】(1m)
CB-2
標準価格:667円(税抜)
販売単位:20個



質量 約9g
【記名板】
(0.5t×10W×1200L)
AM-10
標準価格:59円(税抜)
販売単位:50本

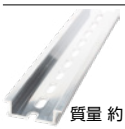

質量 約191g
【レール】(1m)
DAV4-1000
標準価格:736円(税抜)
販売単位:100本

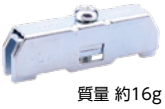

質量 約16g
【止め金具】
HDV-1
標準価格:53円(税抜)
販売単位:100個

※詳細はP421参照

適合ショートバー

SB8A-□　SBR8A-□　BB8A-□　BBR8A-□



※詳細はP423参照

レール式 組端子台 〈組立完成品〉

【注文形式】

DTL-15-□P

極数



標準価格(P×271円)+174円
(税抜・販売単位:1)

【寸法図】

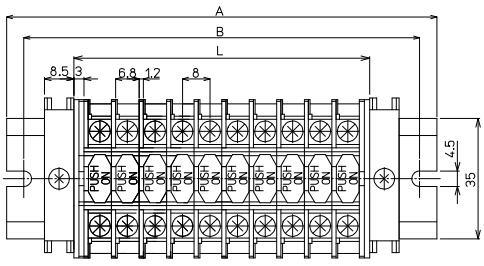

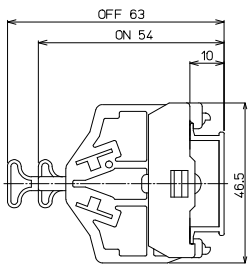

【寸法表】

※レール寸法はP456参照

極数P	1	2	3	4	5	6	7	8	9	10	11	12	13	14	15
端子台全長L	14	22	30	38	46	54	62	70	78	86	94	102	110	118	126
レール全長A	60	60	80	80	80	100	100	120	120	120	140	140	160	160	160
取付ピッチB	50	50	70	70	70	90	90	110	110	110	130	130	150	150	150

極数P	16	17	18	19	20	21	22	23	24	25	26	27	28	29	30
端子台全長L	134	142	150	158	166	174	182	190	198	206	214	222	230	238	246
レール全長A	180	180	200	200	200	220	220	240	240	240	260	260	280	280	280
取付ピッチB	170	170	190	190	190	210	210	230	230	230	250	250	270	270	270

端子台全長 L = 端子幅(8㎜)× 極数(P)+(側板3㎜×2)
記名板の長さ = 端子幅(8㎜)× 極数(P) / カバーの長さ = 端子幅(8㎜)× 極数(P)

【構成部品】

中間板	DT-15
側板	DT-15L
カバー	CB-2
記名板	AM-10
レール	DAV4
止め金具	HDV-1

DTN-30 M4 / 5.5㎟, 30A

RoHS Compliant

ネジアップ　IEC35レール



質量 約19g
標準価格 426円 / 個
(税抜・販売単位：40)

【寸法図】

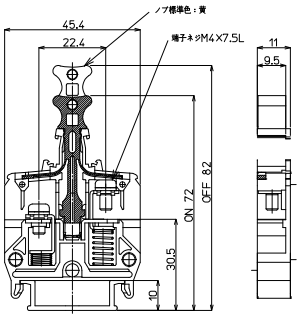

【一般仕様】

電線サイズ/定格通電電流	2㎟−20A/3.5㎟−20A/5.5㎟−30A
定格絶縁電圧	AC DC600V
端子ネジ	M4×7.5L ±ナベセムス
締付トルク	1.2〜1.8N·m

オプション



【ノブ用連動ピン】
DT-P3×8



【ノブストッパー】
DTN-30KS

※詳細はP298参照

適合圧着端子

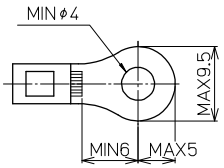

適合アクセサリー



【側板】
DTN-30L
標準価格：207円(税抜)
販売単位：10セット
質量 約4g

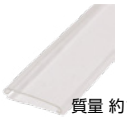

【カバー】(1m)
CB-4
標準価格：672円(税抜)
販売単位：20個
質量 約14g



【記名板】
(0.5t×10W×1200L)
AM-10
標準価格：59円(税抜)
販売単位：50本
質量 約9g

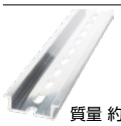

【レール】(1m)
DAV4-1000
標準価格：736円(税抜)
販売単位：100本
質量 約191g

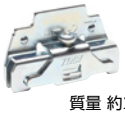

【止め金具】
HDV-2
標準価格：74円(税抜)
販売単位：50個
質量 約22g

※詳細はP421参照

適合ショートバー

SB11-□　BB11-□



※詳細はP423参照

レール式 組端子台〈組立完成品〉

【注文形式】

DTNL-30□-□P

極数

カバー
無し：カバー無し
A：カバー付

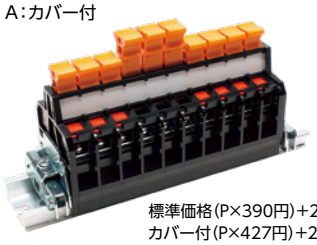

標準価格(P×390円)+270円
カバー付(P×427円)+275円
(税抜・販売単位：1)

【寸法図】

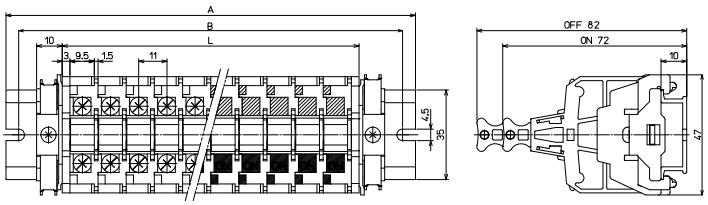

【寸法表】

※レール寸法はP456参照

極数P	1	2	3	4	5	6	7	8	9	10	11	12	13	14	15
端子台全長L	17	28	39	50	61	72	83	94	105	116	127	138	149	160	171
レール全長A	60	80	80	100	100	120	120	140	140	160	180	180	200	200	220
取付ピッチB	50	70	70	90	90	110	110	130	130	150	170	170	190	190	210

極数P	16	17	18	19	20	21	22	23	24	25	26	27	28	29	30
端子台全長L	182	193	204	215	226	237	248	259	270	281	292	303	314	325	336
レール全長A	220	240	240	260	280	280	300	300	320	320	340	340	360	360	380
取付ピッチB	210	230	230	250	270	270	290	290	310	310	330	330	350	350	370

端子台全長 L = 端子幅(11㎜)× 極数(P)+ 側板2枚(6㎜)
記名板の長さ = 端子幅(11㎜)× 極数(P)+1㎜

【構成部品】

中間板	DTN-30
側板	DTN-30L
カバー	CB-4
記名板	AM-10
レール	DAV4
止め金具	HDV-2

DTN-30H M4 / 5.5㎟, 30A（ON表示なし）

RoHS Compliant

ネジアップ　IEC35レール



質量 約19g
標準価格 426円 / 個
（税抜・販売単位：40）

【寸法図】

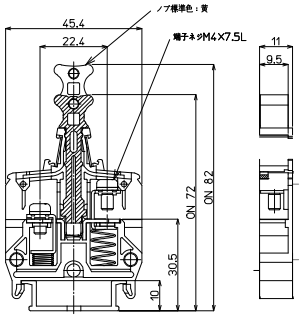

【一般仕様】

電線サイズ/定格通電電流	2㎟−20A/3.5㎟−20A/5.5㎟−30A
定格絶縁電圧	AC DC600V
端子ネジ	M4×7.5L ±ナベセムス
締付トルク	1.2〜1.8N·m

オプション



【ノブ用連動ピン】
DT-P3×8



【ノブストッパー】
DTN-30KS

※詳細はP298参照

適合圧着端子

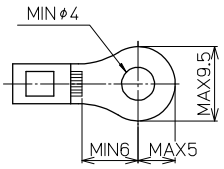

適合アクセサリー



【側板】(ABセット)
DTN-30L
標準価格：207円(税抜)
販売単位：10セット
質量 約4g

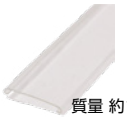

【カバー】(1m)
CB-4
標準価格：672円(税抜)
販売単位：20個
質量 約14g

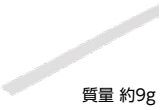

【記名板】
(0.5t×10W×1200L)
AM-10
標準価格：59円(税抜)
販売単位：50本
質量 約9g

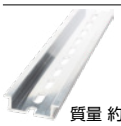

【レール】(1m)
DAV4-1000
標準価格：736円(税抜)
販売単位：100本
質量 約191g

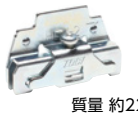

【止め金具】
HDV-2
標準価格：74円(税抜)
販売単位：50個
質量 約22g

※詳細はP421参照

適合ショートバー

SB11-□　BB11-□



※詳細はP423参照

レール式 組端子台〈組立完成品〉

【注文形式】

DTNL-30H□-□P

□：極数

カバー
無し：カバー無し
A：カバー付

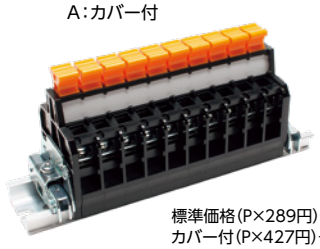

標準価格(P×289円)+270円
カバー付(P×427円)+275円
（税抜・販売単位：1）

【寸法図】

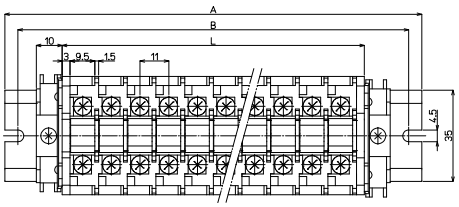

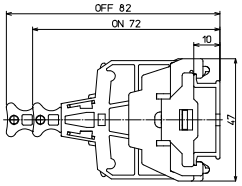

【寸法表】

※レール寸法はP456参照

極数P	1	2	3	4	5	6	7	8	9	10	11	12	13	14	15
端子台全長L	17	28	39	50	61	72	83	94	105	116	127	138	149	160	171
レール全長A	60	80	80	100	100	120	120	140	140	160	180	180	200	200	220
取付ピッチB	50	70	70	90	90	110	110	130	130	150	170	170	190	190	210

極数P	16	17	18	19	20	21	22	23	24	25	26	27	28	29	30
端子台全長L	182	193	204	215	226	237	248	259	270	281	292	303	314	325	336
レール全長A	220	240	240	260	280	280	300	300	320	320	340	340	360	360	380
取付ピッチB	210	230	230	250	270	270	290	290	310	310	330	330	350	350	370

端子台全長 L ＝ 端子幅(11㎜)× 極数(P)＋ 側板2枚(6㎜)
記名板の長さ ＝ 端子幅(11㎜)× 極数(P)+1㎜

【構成部品】

中間板	DTN-30H
側板	DTN-30L
カバー	CB-4
記名板	AM-10
レール	DAV4
止め金具	HDV-2

スプリングロック式
VTX
VTXW
VTZ
VT-5M
ネジ式
FPS
PTU
JT
AT
PT-SS
PT
CT
RT
PUW
PTW-SS
CTW
FPWS
RTW-10S
用途別
ATX
DT
IT
PTX
PTX-S
TKB
ST
NW
TG
CT-15R
NTB-50
耐環境別
PTU-NS
AT-NS
PTU-AG
PUW-AG
AT-G
BT-G
基板用
XTC
VTC
EC
EA
EB
EW
レール寸法表

DTS-30

RoHS Compliant

定格絶縁電圧AC DC1000V
定格通電電流30A

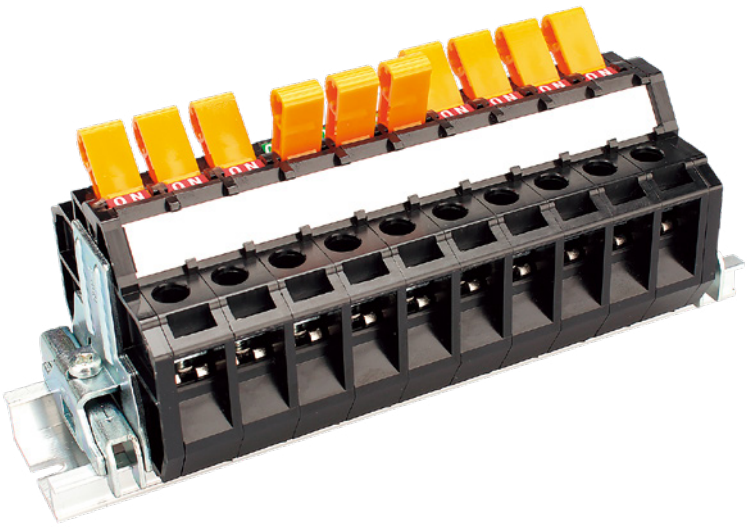

【特長】

- 保守点検や回路の切り替え作業などが配線を外さず行えるため、作業効率が良いフィンガープロテクション付断路端子台
- ネジ脱落防止のネジアップ式を採用
- 指による接触事故を未然に防ぐフィンガープロテクト構造
- 高電圧使用・耐環境性を兼ね備えたハイスペックな端子台
- ON・OFF操作が確実なカム式ノブ

⚠ 注意事項

- 断路端子台は遮断性能を持っておりません。直接負荷を開閉した場合、性能保証はできません。電路の開閉につきましては主電源を遮断してから行ってください。
- 微小電流には対応しておりません。

【一般仕様】

標準使用状態	周囲温度　−40℃〜+90℃ (氷結又は結露しないこと) 相対温度　45〜85%
保存温度	−40℃〜+105℃ (氷結又は結露しないこと)
温度上昇	導電金具の温度上昇値35℃以下
絶縁抵抗	200MΩ以下(DC500Vメガにて)
商用周波耐電圧	3500V/1分間
準拠規格	JIS C 8201-7-1/IFC60947-7-1
	NECA C 2811

【材質】

絶縁本体	強化PBT(黒)　UL94V-0
ノブ	PC(黄)
ロッド	強化PBT(黒)　UL94V-0
導電板	黄銅(Niメッキ)
可動接点	AgNi
端子ネジ	鉄(Znメッキ　三価クロメート)
UP座金	鉄(Znメッキ　三価クロメート)
可動接点用バネ	鉄(Znメッキ　三価クロメート)
ロッド用バネ	鉄(Znメッキ　三価クロメート)
アップ座金用バネ	鉄(Znメッキ　三価クロメート)
側板	強化PBT(黒)　UL94V-0
記名板	PVC(白)
固定金具(直取付式用)	鉄(Znメッキ　三価クロメート)
ノブストッパー	POM
ノブ連動ピン(2P)	強化PBT(黒)　UL94V-0
ノブ連動ピン(2P〜6P)	SUS

【定格】

項目 ＼ 形式	DTS-30
定格絶縁電圧	AC DC1000V
定格通電電流	30A
適合電線	5.5㎟
接続可能電線及び最大電流	5.5㎟−30A
端子ネジ	M4×7.5L ±ナベセムス
締付トルク	1.2〜1.8N・m

DTS-30

M4 / 5.5㎟, 30A

RoHS Compliant

ネジアップ　IEC35レール　DIRECT 直付け

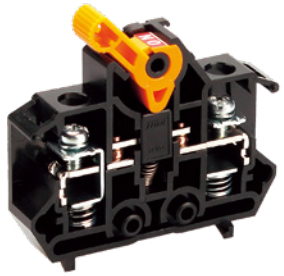

質量 約32g
標準価格 668円 / 個
(税抜・販売単位：30)

【寸法図】

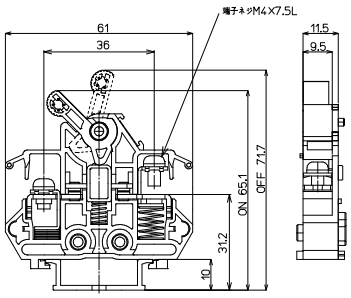

【一般仕様】

電線サイズ/定格通電電流	5.5㎟−30A
定格絶縁電圧	AC DC1000V
端子ネジ	M4×7.5L ±ナベセムス
締付トルク	1.2〜1.8 N·m

適合圧着端子

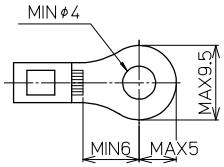

適合アクセサリー



【側板】(ABセット)
DTS-30L
標準価格：108円(税抜)
販売単位：10セット
質量 約15g



【記名板】
(0.5t×10W×1200L)
AM-10
標準価格：59円(税抜)
販売単位：50本
質量 約9g

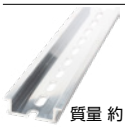

【レール】(1m)
DAV4-1000
標準価格：736円(税抜)
販売単位：100本
質量 約191g



【止め金具】
HDV-3
標準価格：75円(税抜)
販売単位：50個
質量 約25g

※詳細はP421参照

オプション



【ノブ用連動ピン】
DTS-P4×10



【ノブ用連動ピン(後入れタイプ)】
DTS-302P



【ノブストッパー】
DTS-30KS

レール式 組端子台 〈組立完成品〉

【注文形式】

DTSL-30-□P

極数

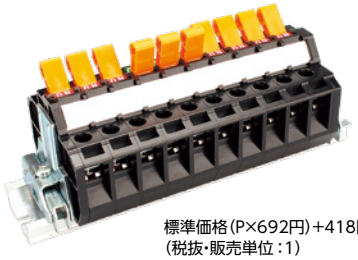

標準価格(P×692円)+418円
(税抜・販売単位：1)

【寸法図】

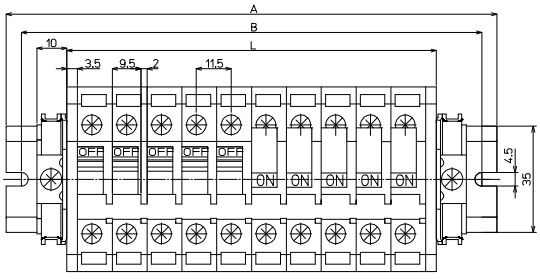

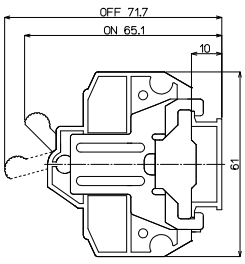

【寸法表】

※レール寸法はP456参照

極数P	1	2	3	4	5	6	7	8	9	10	11	12	13	14	15
端子台全長L	18.5	30	41.5	53	64.5	76	87.5	99	110.5	122	133.5	145	156.5	168	179.5
レール全長A	60	80	80	100	100	120	140	140	160	160	180	180	200	220	220
取付ピッチB	50	70	70	90	90	110	130	130	150	150	170	170	190	210	210

極数P	16	17	18	19	20	21	22	23	24	25	26	27	28	29	30
端子台全長L	191	202.5	214	225.5	237	248.5	260	271.5	283	294.5	306	317.5	329	340.5	352
レール全長A	240	240	260	280	280	300	300	320	320	340	360	360	380	380	400
取付ピッチB	230	230	250	270	270	290	290	310	310	330	350	350	370	370	390

端子台全長 L = 端子幅(11.5㎜)× 極数(P)+(側板3.5㎜×2)
記名板の長さ = 端子幅(11.5㎜)× 極数(P) / カバーの長さ = 端子幅(11.5㎜)× 極数(P)

【構成部品】

中間板	DTS-30
側板	DTS-30LA/DTS-30LB
カバー	CB-4
記名板	AM-10
レール	DAV4
止め金具	HDV-3

直取付式 組端子台〈組立完成品〉

【注文形式】

DTSK-30-□P

極数

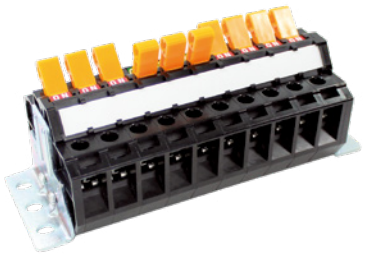

【寸法図】

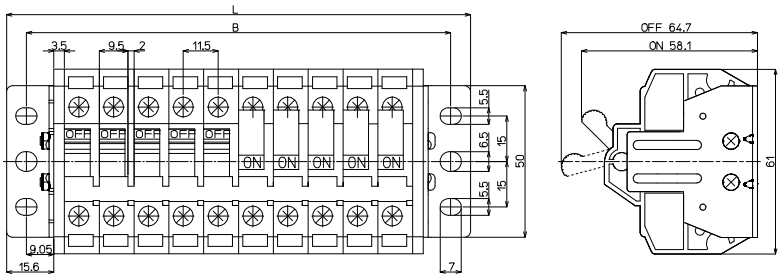

【構成部品】

中間板	DTS-30
側板	DTS-30LA DTS-30LB
カバー	CB-4
記名板	AM-10
固定金具	DTS-K1

【寸法表】

極数P	1	2	3	4	5	6	7	8	9	10	11	12	13	14	15
端子台全長L	—	61.2	72.7	84.2	95.7	107.2	118.7	130.2	141.7	153.2	164.7	176.2	187.7	199.2	210.7
取付ピッチB	—	48.1	59.6	71.1	82.6	94.1	105.6	117.1	128.6	140.1	151.6	163.1	174.6	186.1	197.6

極数P	16	17	18	19	20
端子台全長L	222.2	233.7	245.2	256.7	268.2
取付ピッチB	209.1	220.6	232.1	243.6	255.1

端子台全長 L ＝ 端子幅(11.5㎜)× 極数(P)＋(側板3.5㎜×2)

記名板の長さ ＝ 端子幅(11.5㎜)× 極数(P) / カバーの長さ ＝ 端子幅(11.5㎜)× 極数(P)

【価格表】

DTSK-30-□P

極数P	2	3	4	5	6	7	8	9	10	11	12	13	14	15
標準価格(税抜)	1,849円	2,531円	3,210円	3,889円	4,572円	5,253円	5,935円	6,625円	7,346円	8,025円	8,717円	9,432円	10,111円	10,792円

極数P	16	17	18	19	20
標準価格(税抜)	11,471円	12,175円	12,854円	13,877円	14,558円

【オプション】

ノブストッパー

【形式】
DTS-30KS



レバーの操作ミスを防止

標準価格 229円/1袋
(税抜・販売単位:10)

ノブ連動ピン2～6P(先入れタイプ)

【形式】
DTS-P4×10

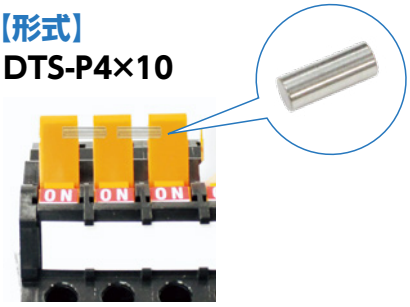

最大6Pまで連結可能

標準価格 229円/1袋
(税抜・販売単位:10)

ノブ連動ピン2P(後入れタイプ)

【形式】
DTS-302P

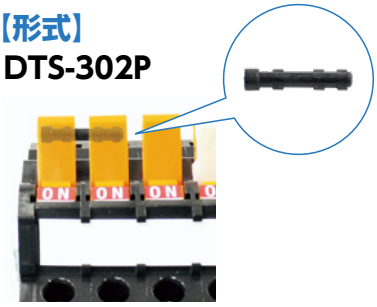

ユーザーにて組込み
最大2Pまで連結可能

標準価格 229円/1袋
(税抜・販売単位:10)

スプリングロック式
VTX
VTXW
VTZ
VT-5M
ネジ式
FPS
PTU
JT
AT
PT-SS
PT
CT
RT
PUW
PTW-SS
CTW
FPWS
RTW-10S
用途別
ATX
DT
IT
PTX
PTX-S
TKB
ST
NW
TG
CT-15R
NTB-50
耐環境別
PTU-NS
AT-NS
PTU-AG
PUW-AG
AT-G
BT-G
基板用
XTC
VTC
EC
EA
EB
EW
レール寸法表

ITシリーズ

RoHS Compliant

定格絶縁電圧AC DC600V
定格通電電流60A～500A





【特長】

- ITシリーズは、受電側（一次側）から送電側（二次側）への分岐専用端子台
- 一次側には1～3カ所の結線ネジをご用意しており、容量によっては複数の電線を集約でき、二次側には3～7カ所の結線ネジを配置し幅広い分岐数に対応

【一般仕様】

標準使用状態	周囲温度　−25℃～+60℃ （氷結又は、結露しないこと） 相対湿度 45～85%
保存温度	−40℃～+105℃ （氷結又は、結露しないこと）
温度上昇	導電金具の温度上昇値35℃以下
絶縁抵抗	各充電部相互間及び各充電部と取付金属板間で200MΩ以上 （DC500Vメガにて）
商用周波耐電圧	2500V/1分間
準拠規格	JIS C 8201-7-1 NECA C 2811（旧JIS C 2811）

【材質】

本体	変性PPE（黒）　UL94V-0
導電板	銅（Niメッキ）
端子ネジ	鉄（Znメッキ　三価クロメート）
側板	変性PPE（黒）　UL94V-0
極間バリヤー	変性PPE（黒）　UL94V-0
カバー	PC（透明）　UL94V-0
記名板	PVC（白）

スプリングクロッグ式
VTX
VTXW
VTZ
VT-5M
ネジ式
FPS
PTU
JT
AT
PT-SS
PT
CT
RT
PUW
PTW-SS
CTW
FPWS
RTW-10S
用途別
ATX
DT
IT
PTX
PTX-S
TKB
ST
NW
TG
CT-15R
NTB-50
耐環境別
PTU-NS
AT-NS
PTU-AG
PUW-AG
AT-G
BT-G
基板用
XTC
VTC
EC
EA
EB
EW
レール寸法表

特長

【定格】

項目＼形式		ITK-601-□P	ITK-1001-□P	ITK-2001-□P		ITK-3001-□P		ITK-5001-□P	
定格絶縁電圧		AC DC600V							
定格通電電流		合計60A MAX	合計100A MAX	合計200A MAX		合計300A MAX		合計500A MAX	
一次側	接続可能電線	22㎟×1本	60㎟×1本	60㎟×2本		150㎟−1本	60㎟−2本	200㎟−2本	
	端子ネジ	M6×14L	M8×16L	M8×16L		M10×20L	M8×16L	M12×25L	
	締付トルク	2.5～3.7N･m	6.0～9.0N･m	6.0～9.0N･m		10.0～14.7N･m	6.0～9.0N･m	14.0～20.6N･m	
二次側	接続可能電線	8㎟×3本	22㎟×4本	60㎟−1本	22㎟−4本	60㎟−3本	22㎟−2本	60㎟−2本	22㎟−5本
	端子ネジ	M5×14L	M6×14L	M8×16L	M6×14L	M8×16L	M6×14L	M8×16L	M6×14L
	締付トルク	2.0～3.0N･m	2.5～3.7N･m	6.0～9.0N･m	2.5～3.7N･m	6.0～9.0N･m	2.5～3.7N･m	6.0～9.0N･m	2.5～3.7N･m

項目＼形式		ITL-601-□P	ITL-1001-□P	ITL-2001-□P		ITL-3001-□P		ITL-5001-□P	
定格絶縁電圧		AC DC600V							
定格通電電流		合計60A MAX	合計100A MAX	合計200A MAX		合計300A MAX		合計500A MAX	
一次側	接続可能電線	22㎟×1本	60㎟×1本	60㎟×2本		150㎟−1本	60㎟−2本	200㎟−2本	
	端子ネジ	M6×14L	M8×16L	M8×16L		M10×20L	M8×16L	M12×25L	
	締付トルク	2.5～3.7N･m	6.0～9.0N･m	6.0～9.0N･m		10.0～14.7N･m	6.0～9.0N･m	14.0～20.6N･m	
二次側	接続可能電線	8㎟×3本	22㎟×4本	60㎟−1本	22㎟−4本	60㎟−3本	22㎟−2本	60㎟−2本	22㎟−5本
	端子ネジ	M5×14L	M6×14L	M8×16L	M6×14L	M8×16L	M6×14L	M8×16L	M6×14L
	締付トルク	2.0～3.0N･m	2.5～3.7N･m	6.0～9.0N･m	2.5～3.7N･m	6.0～9.0N･m	2.5～3.7N･m	6.0～9.0N･m	2.5～3.7N･m

IT□-601-□P

RoHS Compliant

セルフアップ　IEC35レール　DIRECT 直付け

レール式 組端子台〈組立完成品〉

【注文形式】

ITL-601-□P

極数



標準価格(P×2,055円)+902円
(税抜・販売単位:1)

【寸法図】

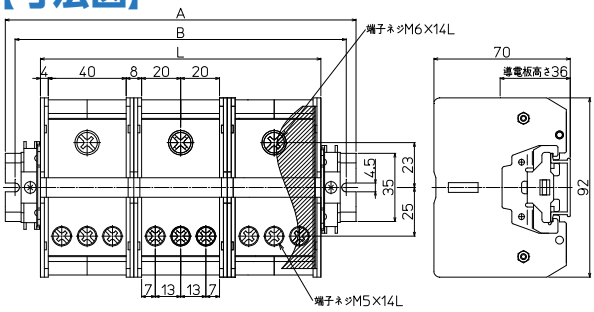

【寸法表】 ※レール寸法はP458参照

極数P	1	2	3	4	5	6
端子台全長L	48	96	144	192	240	288
レール全長A	100	140	180	240	280	340
取付ピッチB	90	130	170	230	270	330

【一般仕様】

	一次側	二次側
定格絶縁電圧/定格通電電流	AC DC600V	60A MAX
電線サイズ	22㎟×1	8㎟×3
端子ネジ	M6×14L	M5×14L
締付トルク	2.5～3.7N・m	2.0～3.0N・m

【構成部品】

中間板	IT-601	標準価格 2,070円	販売単位:1
極間バリヤー	–		
カバー	CA-83		
記名板	AM1-10		
適合レール	DAV4		

直取付式 組端子台〈組立完成品〉

【注文形式】

ITK-601-□P

極数



標準価格(P×1,967円)+816円
(税抜・販売単位:1)

【寸法図】

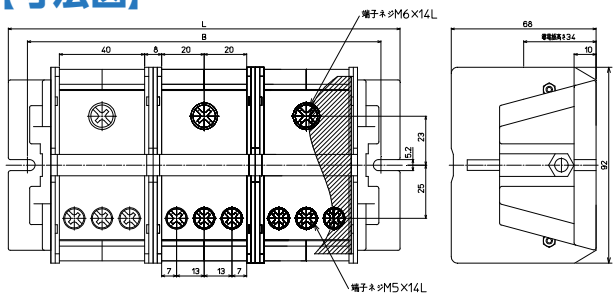

【寸法表】

極数P	1	②	③	4	5	6
端子台全長L	88	136	184	232	280	328
取付ピッチB	70	118	166	214	262	310

※○印は標準在庫品です。

【一般仕様】

	一次側	二次側
定格絶縁電圧/定格通電電流	AC DC600V	60A MAX
電線サイズ	22㎟×1	8㎟×3
端子ネジ	M6×14L	M5×14L
締付トルク	2.5～3.7N・m	2.0～3.0N・m

【構成部品】

側板	IT-K
極間バリヤー	–
カバー	CA-83
記名板	AM1-10

ITシリーズ

IT□-1001-□P

RoHS Compliant

セルフアップ　IEC35レール　DIRECT 直付け

レール式 組端子台〈組立完成品〉

【注文形式】

ITL-1001-□P

極数



標準価格(P×2,827円)+997円
(税抜・販売単位:1)

【寸法図】

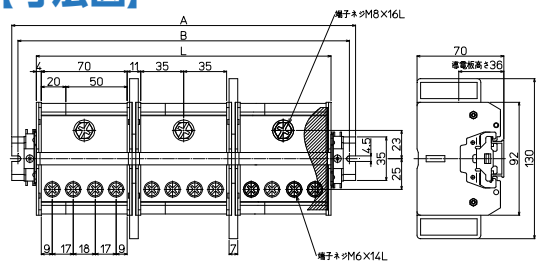

【寸法表】 ※レール寸法はP458参照

極数P	1	2	3
端子台全長L	78	159	240
レール全長A	120	200	280
取付ピッチB	110	190	270

【一般仕様】

	一次側	二次側
定格絶縁電圧/定格通電電流	AC DC600V	100A MAX
電線サイズ	60㎟×1	22㎟×4
端子ネジ	M8×16L	M6×14L
締付トルク	6.0～9.0N･m	2.5～3.7N･m

【構成部品】

中間板	IT-1001	標準価格 2,760円	販売単位:1
極間バリヤー	IT-A		
カバー	CA-83		
記名板	AM1-10		
適合レール	DAV4		

直取付式 組端子台〈組立完成品〉

【注文形式】

ITK-1001-□P

極数



標準価格(P×2,727円)+911円
(税抜・販売単位:1)

【寸法図】

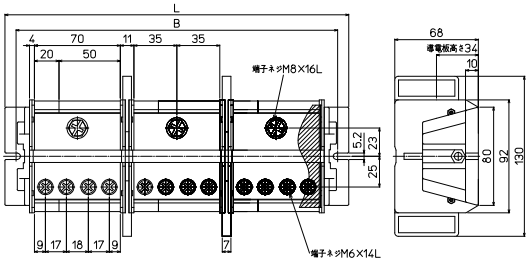

【寸法表】

極数P	1	②	③
端子台全長L	118	199	280
取付ピッチB	100	181	262

※○印は標準在庫品です。

【一般仕様】

	一次側	二次側
定格絶縁電圧/定格通電電流	AC DC600V	100A MAX
電線サイズ	60㎟×1	22㎟×4
端子ネジ	M8×16L	M6×14L
締付トルク	6.0～9.0N･m	2.5～3.7N･m

【構成部品】

側板	IT-K
極間バリヤー	IT-A
カバー	CA-83
記名板	AM1-10

IT□-2001-□P

RoHS Compliant

セルフアップ　IEC35レール　DIRECT 直付け

レール式 組端子台〈組立完成品〉

【注文形式】

ITL-2001-□P

極数

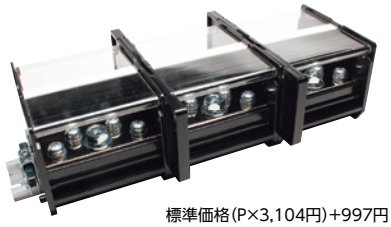

標準価格(P×3,104円)+997円
(税抜・販売単位:1)

【寸法図】

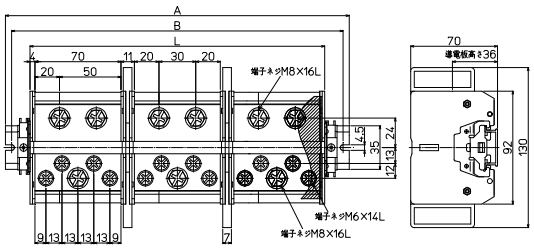

【寸法表】 ※レール寸法はP458参照

極数P	1	2	3
端子台全長L	78	159	240
レール全長A	120	200	280
取付ピッチB	110	190	270

【一般仕様】

	一次側	二次側	
定格絶縁電圧/定格通電電流	AC DC600V　200A MAX		
電線サイズ	60㎟×2	60㎟×1	22㎟×4
端子ネジ	M8×16L	M8×16L	M6×14L
締付トルク	6.0～9.0N･m	6.0～9.0N･m	2.5～3.7N･m

【構成部品】

中間板	IT-2001	標準価格 3,105円	販売単位:1
極間バリヤー	IT-A		
カバー	CA-83		
記名板	AM1-10		
適合レール	DAV4		

直取付式 組端子台〈組立完成品〉

【注文形式】

ITK-2001-□P

極数



標準価格(P×3,003円)+911円
(税抜・販売単位:1)

【寸法図】

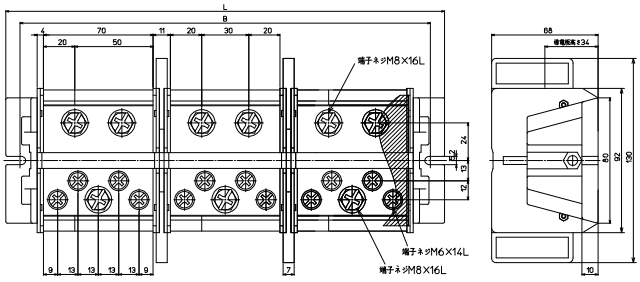

【寸法表】

極数P	1	②	③
端子台全長L	118	199	280
取付ピッチB	100	181	262

※○印は標準在庫品です。

【一般仕様】

	一次側	二次側	
定格絶縁電圧/定格通電電流	AC DC600V　200A MAX		
電線サイズ	60㎟×2	60㎟×1	22㎟×4
端子ネジ	M8×16L	M8×16L	M6×14L
締付トルク	6.0～9.0N･m	6.0～9.0N･m	2.5～3.7N･m

【構成部品】

側板	IT-K
極間バリヤー	IT-A
カバー	CA-83
記名板	AM1-10

ITシリーズ

IT□-3001-□P

RoHS Compliant

セルフアップ　IEC35レール　DIRECT 直付け

レール式 組端子台〈組立完成品〉

【注文形式】

ITL-3001-□P

極数



標準価格(P×4,430円)+1,316円
(税抜・販売単位：1)

【寸法図】

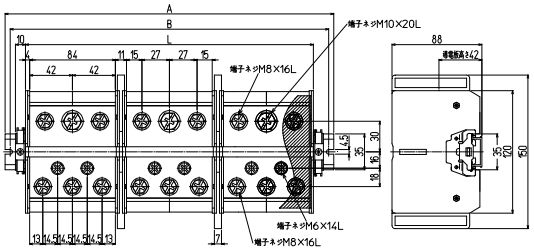

【寸法表】 ※レール寸法はP458参照

極数P	1	2	3
端子台全長L	92	187	282
レール全長A	140	240	320
取付ピッチB	130	230	310

【一般仕様】

	一次側		二次側	
定格絶縁電圧/定格通電電流	AC DC600V　300A MAX			
電線サイズ	150㎟×1	60㎟×2	60㎟×3	22㎟×2
端子ネジ	M10×20L	M8×16L	M8×16L	M6×14L
締付トルク	10.0～14.7N･m	6.0～9.0N･m	6.0～9.0N･m	2.5～3.7N･m

【構成部品】

中間板	IT-3001	標準価格 4,428円	販売単位:1
極間バリヤー	IT-B		
カバー	CA-110		
記名板	AM1-10		
適合レール	DAV4		

直取付式 組端子台〈組立完成品〉

【注文形式】

ITK-3001-□P

極数



標準価格(P×4,333円)+1,213円
(税抜・販売単位：1)

【寸法図】

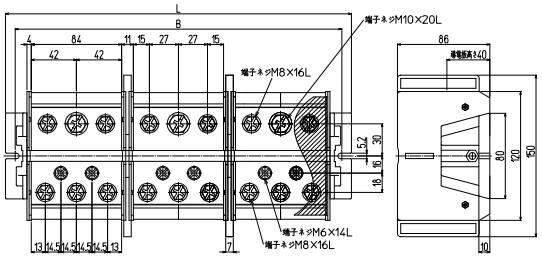

【寸法表】

極数P	1	②	③
端子台全長L	132	227	322
取付ピッチB	114	209	304

※○印は標準在庫品です。

【一般仕様】

	一次側		二次側	
定格絶縁電圧/定格通電電流	AC DC600V　300A MAX			
電線サイズ	150㎟×1	60㎟×2	60㎟×3	22㎟×2
端子ネジ	M10×20L	M8×16L	M8×16L	M6×14L
締付トルク	10.0～14.7N･m	6.0～9.0N･m	6.0～9.0N･m	2.5～3.7N･m

【構成部品】

側板	IT-K
極間バリヤー	IT-B
カバー	CA-110
記名板	AM1-10

IT□-5001-□P

RoHS Compliant

セルフアップ　IEC35レール　DIRECT 直付け

レール式 組端子台〈組立完成品〉

【注文形式】

ITL-5001-□P

極数



標準価格(P×5,325円)+1,436円
(税抜・販売単位：1)

【寸法図】

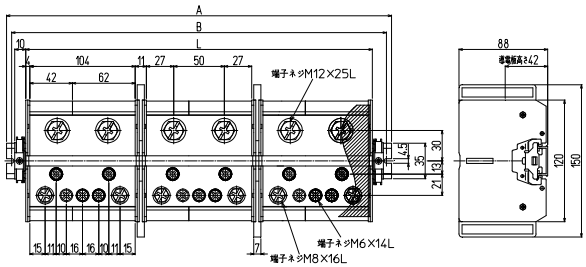

【寸法表】

※レール寸法はP458参照

極数P	1	2	3
端子台全長L	112	227	342
レール全長A	160	280	380
取付ピッチB	150	270	370

【一般仕様】

	一次側	二次側	
定格絶縁電圧/定格通電電流	AC DC600V　500A MAX		
電線サイズ	200㎟×2	60㎟×2	22㎟×5
端子ネジ	M12×25L	M8×16L	M6×14L
締付トルク	14.0～20.6N･m	6.0～9.0N･m	2.5～3.7N･m

【構成部品】

中間板	IT-5001	標準価格 5,405円	販売単位:1
極間バリヤー	IT-B		
カバー	CA-110		
記名板	AM1-10		
適合レール	DAV4		

直取付式 組端子台〈組立完成品〉

【注文形式】

ITK-5001-□P

極数



標準価格(P×5,177円)+1,318円
(税抜・販売単位：1)

【寸法図】

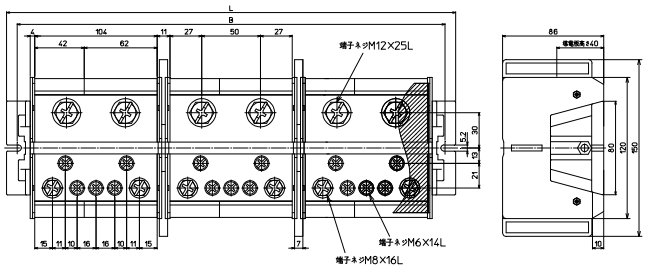

【寸法表】

極数P	1	②	③
端子台全長L	152	267	382
取付ピッチB	134	249	364

※○印は標準在庫品です。

【一般仕様】

	一次側	二次側	
定格絶縁電圧/定格通電電流	AC DC600V　500A MAX		
電線サイズ	200㎟×2	60㎟×2	22㎟×5
端子ネジ	M12×25L	M8×16L	M6×14L
締付トルク	14.0～20.6N･m	6.0～9.0N･m	2.5～3.7N･m

【構成部品】

側板	IT-K
極間バリヤー	IT-B
カバー	CA-110
記名板	AM1-10

スプリングロック式
VTX
VTXW
VTZ
VT-5M
ネジ式
FPS
PTU
JT
AT
PT-SS
PT
CT
RT
PUW
PTW-SS
CTW
FPWS
RTW-10S
用途別
ATX
DT
IT
PTX
PTX-S
TKB
ST
NW
TG
CT-15R
NTB-50
耐環境別
PTU-NS
AT-NS
PTU-AG
PUW-AG
AT-G
BT-G
基板用
XTC
VTC
EC
EA
EB
EW
レール寸法表

PTXシリーズ

RoHS Compliant

定格絶縁電圧AC DC600V
定格通電電流175A～240A

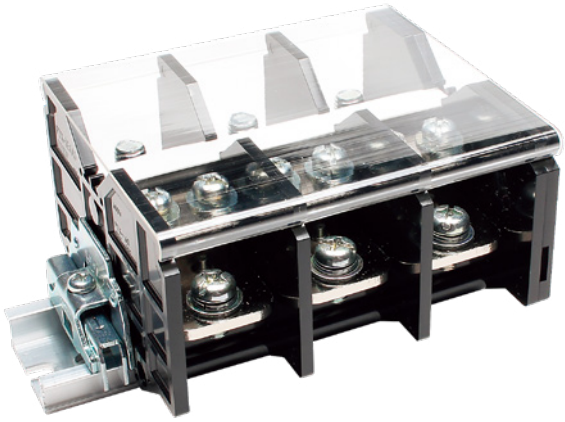

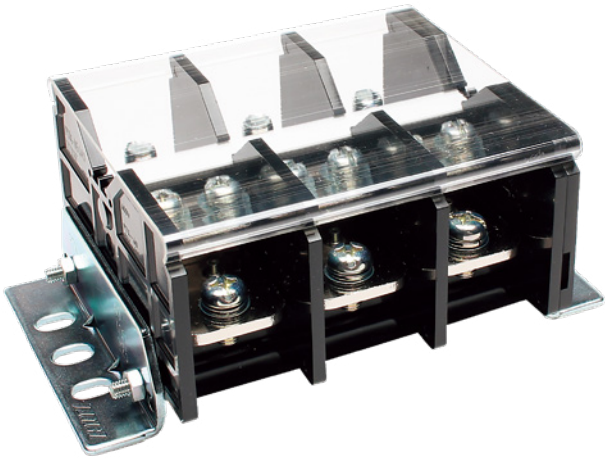

【特長】

- PTXシリーズは、受電側（一次側）から送電側（二次側）への分岐専用端子台
- 直取付式は導電板の高さと端子間ピッチは協約型ブレーカーに対応
- 銅バーを使用しての分岐と比べ省力化・省スペース化が可能
- レール取付式、直取付式の2種類ご用意

【一般仕様】

標準使用状態	周囲温度　−25℃～+60℃ （氷結又は、結露しないこと） 相対湿度 45～85%
保存温度	−40℃～+105℃ （氷結又は、結露しないこと）
温度上昇	導電金具の温度上昇値35℃以下
絶縁抵抗	各充電部相互間及び各充電部と取付金属板間で200MΩ以上 （DC500Vメガにて）
商用周波耐電圧	2500V/1分間
準拠規格	JIS C 8201-7-1 NECA C 2811（旧JIS C 2811）

【材質】

本体	変性PPE（黒）　UL94V-0
導電板	黄銅（Niメッキ）
端子ネジ	鉄（Znメッキ　三価クロメート）
側板	変性PPE（黒）　UL94V-0
カバー	PC（透明）　UL94V-0
記名板	PVC（白）

スプリングクロッグ式
VTX
VTXW
VTZ
VT-5M
ネジ式
FPS
PTU
JT
AT
PT-SS
PT
CT
RT
PUW
PTW-SS
CTW
FPWS
RTW-10S
用途別
ATX
DT
IT
PTX
PTX-S
TKB
ST
NW
TG
CT-15R
NTB-50
耐環境別
PTU-NS
AT-NS
PTU-AG
PUW-AG
AT-G
BT-G
基板用
XTC
VTC
EC
EA
EB
EW
レール寸法表

特長

PTX-100

【定格】

定格・仕様	入力(一次)側	出力(二次)側	
定格絶縁電圧	AC DC600V		
定格通電電流	60㎟−175A	合計：最大175A	
端子ネジ	M8×22.5L 六角ナット	M6×12L ±丸座金付ネジ	M5×10L(2個) ±丸座金付ネジ
接続可能電線及び最大電流	22㎟− 94A 38㎟−132A 60㎟−175A	8㎟−50A 14㎟−70A 22㎟−94A	3.5㎟−30A 5.5㎟−40A 8㎟−50A
締付トルク	6.0〜 9.0N･m(JIS C 8201-7-1) 8.9〜10.8N･m(JIS C 2805)	2.5〜3.7N･m	2.0〜3.0N･m
質量1 / pcs.	約130g		
販売単位	6		

PTX-225

【定格】

定格・仕様	入力(一次)側	出力(二次)側	
定格絶縁電圧	AC DC600V		
定格通電電流	100㎟−240A	合計：最大240A	
端子ネジ	M10×30L 六角ナット	M8×16L ±六角ボルト	M5×10L(2個) ±丸座金付ネジ
接続可能電線及び最大電流	60㎟−175A 100㎟−240A	22㎟− 94A 38㎟−132A	3.5㎟−30A 5.5㎟−40A 8㎟−50A
締付トルク	10.0〜14.7N･m(JIS C 8201-7-1) 18.0〜23.0N･m(JIS C 2805)	6.0〜9.0N･m	2.0〜3.0N･m
質量1 / pcs.	約227g		
販売単位	6		

PTXL-100-□P

RoHS Compliant

セルフアップ　IEC35レール　DIRECT 直付け

【一般仕様】

	入力(一次)側	出力(二次)側(合計:175A　MAX)	
電線サイズ/定格通電電流	22㎟−94A	8㎟−50A	3.5㎟−30A
	38㎟−132A	14㎟−70A	5.5㎟−40A
	60㎟−175A	22㎟−94A	8㎟−50A
定格絶縁電圧	AC DC600V		
端子ネジ	M8×22.5L六角ナット	M6×12L ±丸座金付ネジ	M5×10L(2個)±丸座金付ネジ
締付トルク	6.0〜 9.0N·m(JIS C 8201-7-1)	2.5〜3.7N·m	2.0〜3.0N·m
	8.9〜10.8N·m(JIS C 2805)		

レール式 組端子台〈組立完成品〉

【注文形式】

PTXL-100-□P

└ 極数

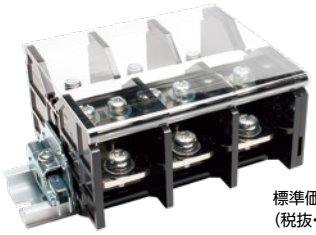

標準価格(P×930円)+430円
(税抜·販売単位:1)

【構成部品】

中間板	PTX-100 標準価格810円 販売単位:1
側板	PTX-1E
カバー	CA-83

記名板	AM-10
レール	DAV4
止め金具	HDV-2

適合圧着端子

入力側

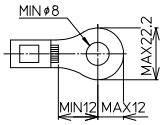

出力側

上段

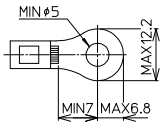

下段

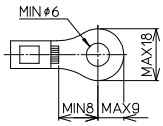

【寸法表】

※レール寸法はP458参照

極数P	2	3	4	5	6	7	8	9	10	11
端子台全長L	67	97	127	157	187	217	247	277	307	337
レール全長A	120	140	180	200	240	260	300	320	360	380
取付ピッチB	110	130	170	190	230	250	290	310	350	370

極数P	12	13	14	15	16	17	18	19	20
端子台全長L	367	397	427	457	487	517	547	577	607
レール全長A	420	440	480	500	540	560	600	620	660
取付ピッチB	410	430	470	490	530	550	590	610	650

【寸法図】

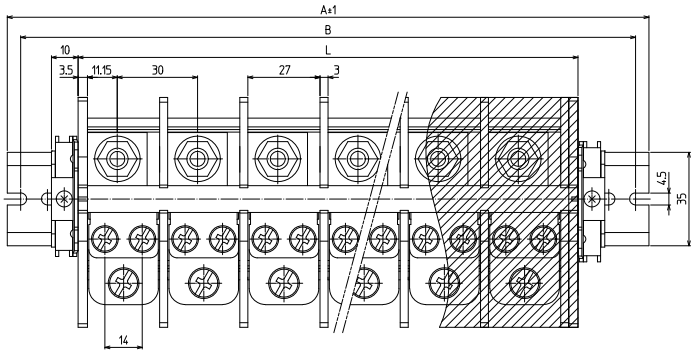

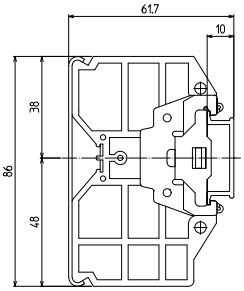

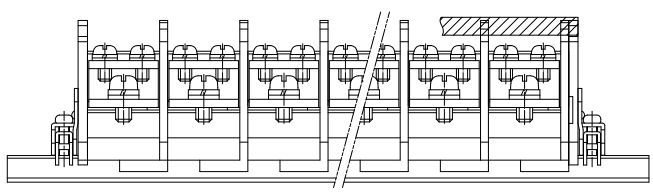

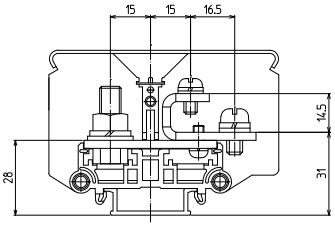

PTXK-100-□P

RoHS Compliant

セルフアップ　IEC35レール　DIRECT 直付け

【一般仕様】

	入力(一次)側	出力(二次)側(合計:175A　MAX)	
電線サイズ/定格通電電流	22㎟−94A	8㎟−50A	3.5㎟−30A
	38㎟−132A	14㎟−70A	5.5㎟−40A
	60㎟−175A	22㎟−94A	8㎟−50A
定格絶縁電圧	AC DC600V		
端子ネジ	M8×22.5L六角ナット	M6×12L ±丸座金付ネジ	M5×10L(2個)±丸座金付ネジ
締付トルク	6.0〜 9.0N·m(JIS C 8201-7-1)	2.5〜3.7N·m	2.0〜3.0N·m
	8.9〜10.8N·m(JIS C 2805)		

直取付式 組端子台〈組立完成品〉

【注文形式】

PTXK-100-□P

極数



(販売単位:1)

適合圧着端子

入力側

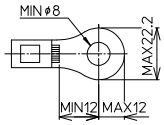

出力側

上段

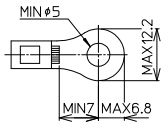

下段

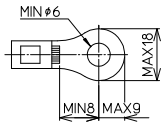

【寸法表】

極数P	2	3	4	6
端子台全長L	105	135	165	225
取付ピッチB	89	119	149	209

【価格表】

極数P	2	3	4	6
標準価格(税抜)	2,440円	3,390円	4,310円	6,170円

【構成部品】

中間板	PTX-100	記名板	AM-10
側板	PTX-1E	固定金具	PTX-K1
カバー	CA-83		

【寸法図】

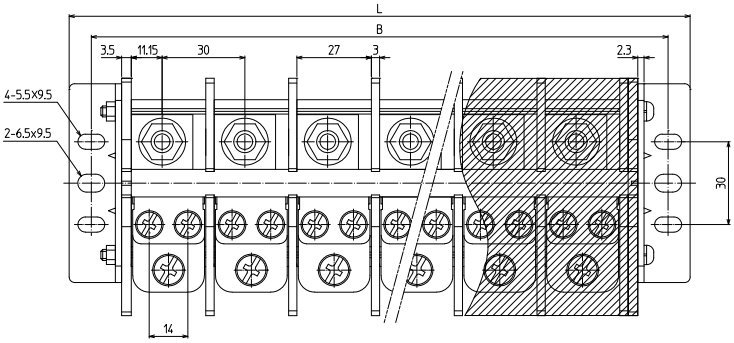

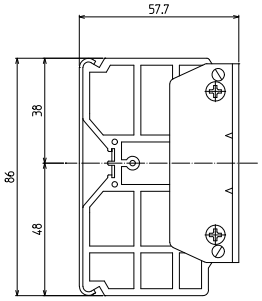

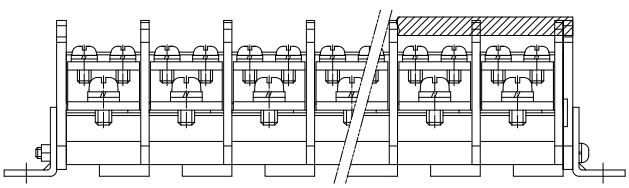

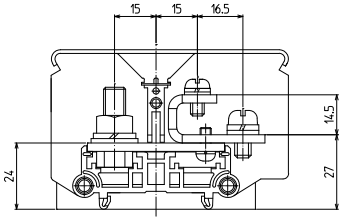

PTXL-225-□P

RoHS Compliant

セルフアップ　IEC35レール　DIRECT 直付け

【一般仕様】

	入力(一次)側	出力(二次)側(合計:240A　MAX)	
電線サイズ/定格通電電流			3.5㎟−30A
	60㎟−175A	22㎟− 94A	5.5㎟−40A
	100㎟−240A	38㎟−132A	8㎟−50A
定格絶縁電圧	AC DC600V		
端子ネジ	M10×30L六角ナット	M8×16L ±六角ボルト	M5×10L(2個)±丸座金付ネジ
締付トルク	10.0〜14.7N·m(JIS C 8201-7-1)	6.0〜9.0N·m	2.0〜3.0N·m
	18.0〜23.0N·m(JIS C 2805)		

レール式 組端子台〈組立完成品〉

【注文形式】

PTXL-225-□P

極数

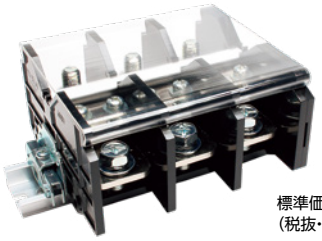

標準価格(P×1,510円)+480円
(税抜・販売単位:1)

【構成部品】

中間板	PTX-225 標準価格1,380円 販売単位:1
側板	PTX-2E
カバー	CA-95

記名板	AM-10
レール	DAV4
止め金具	HDV-2

適合圧着端子

入力側

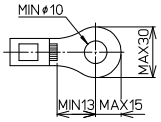

出力側

上段

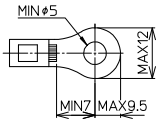

下段

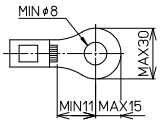

【寸法表】 ※レール寸法はP458参照

極数P	2	3	4	5	6	7	8	9
端子台全長L	78	113	148	183	218	253	288	323
レール全長A	120	160	200	220	260	300	340	360
取付ピッチB	110	150	190	210	250	290	330	350

極数P	10	11	12	13	14	15
端子台全長L	358	393	428	463	498	533
レール全長A	400	440	480	500	540	580
取付ピッチB	390	430	470	490	530	570

【寸法図】

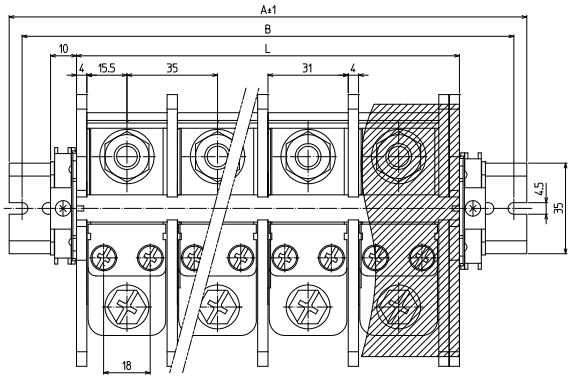

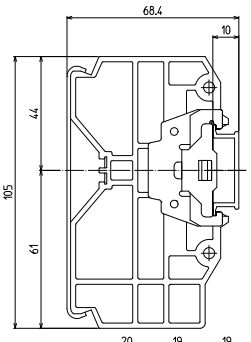

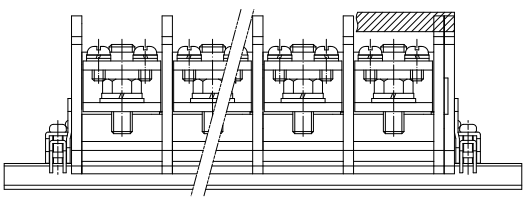

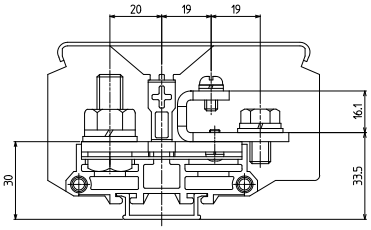

PTXK-225-□P

RoHS Compliant

セルフアップ　IEC35レール　DIRECT 直付け

【一般仕様】

	入力(一次)側	出力(二次)側(合計:240A　MAX)	
電線サイズ/定格通電電流			3.5㎟−30A
	60㎟−175A	22㎟− 94A	5.5㎟−40A
	100㎟−240A	38㎟−132A	8㎟−50A
定格絶縁電圧	AC DC600V		
端子ネジ	M10×30L六角ナット	M8×16L ±六角ボルト	M5×10L(2個)±丸座金付ネジ
締付トルク	10.0〜14.7N·m(JIS C 8201-7-1)	6.0〜9.0N·m	2.0〜3.0N·m
	18.0〜23.0N·m(JIS C 2805)		

直取付式 組端子台〈組立完成品〉

【注文形式】

PTXK-225-□P

極数

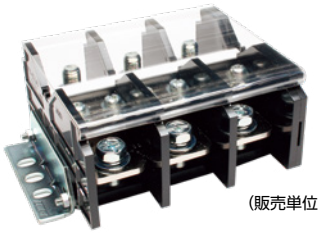

(販売単位:1)

適合圧着端子

入力側

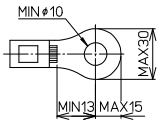

出力側

上段

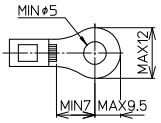

下段

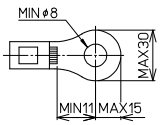

【寸法表】

極数P	2	3	4	6
端子台全長L	116	151	186	256
取付ピッチB	100	135	170	240

【価格表】

極数P	2	3	4	6
標準価格(税抜)	3,640円	5,170円	6,670円	9,690円

【構成部品】

中間板	PTX-225	記名板	AM-10
側板	PTX-2E	固定金具	PTX-K1
カバー	CA-95		

【寸法図】

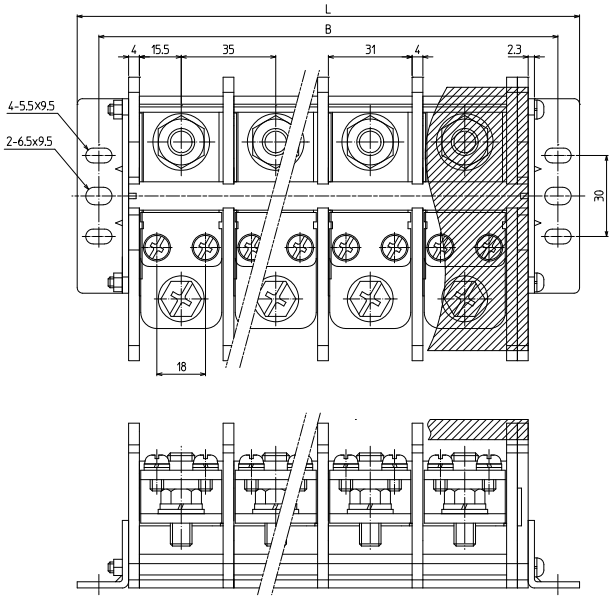

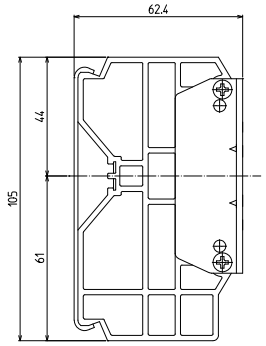

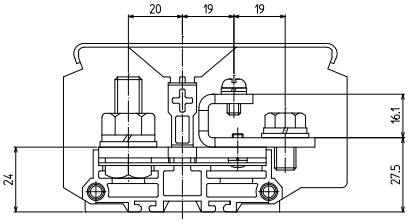

PTX-Sシリーズ

RoHS Compliant

定格絶縁電圧AC DC1000V
定格通電電流94A～240A

セルフアップ　IEC35レール　DIRECT 直付け

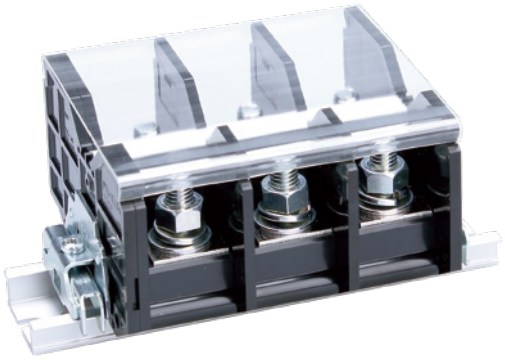
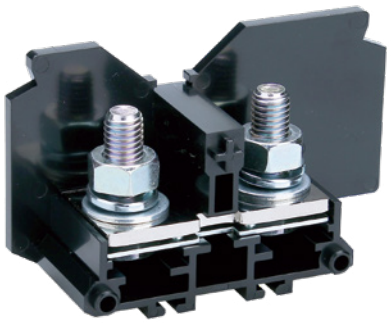
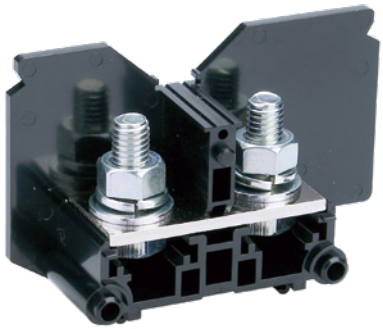
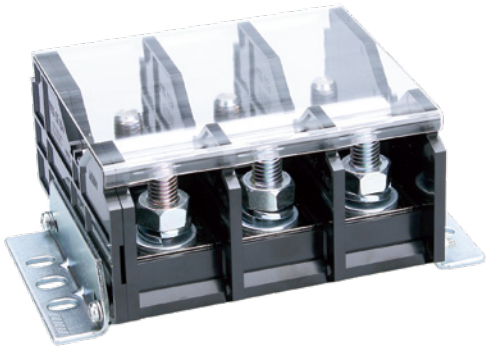

【特長】

- スタッド式端子台
- レール取付式、直取付式の2種類をご用意
- 絶縁材には、耐電圧、絶縁抵抗に優れている変性PPE樹脂を使用

【一般仕様】

標準使用状態	周囲温度　−25℃～+60℃ (氷結又は、結露しないこと) 相対湿度 45～85%
保存温度	−40℃～+105℃ (氷結又は、結露しないこと)
温度上昇	導電金具の温度上昇値35℃以下
絶縁抵抗	各充電部相互間及び各充電部と取付金属板間で200MΩ以上 (DC500Vメガにて)
商用周波耐電圧	2500V/1分間
準拠規格	JIS C 8201-7-1 NECA C 2811(旧JIS C 2811)

【材質】

本体	変性PPE(黒)　　UL94V-0
導電板	黄銅(Niメッキ)
端子ネジ	鉄(Znメッキ　三価クロメート)
側板	変性PPE(黒)　　UL94V-0
カバー	PC(透明)　　UL94V-0
記名板	PVC(白)

PTX-60S　M8 / 60㎟, 132A

RoHS Compliant

セルフアップ　IEC35レール　DIRECT 直付け



質量 約91g
販売価格 337円 / 個
(税抜･販売単位:6)

【寸法図】

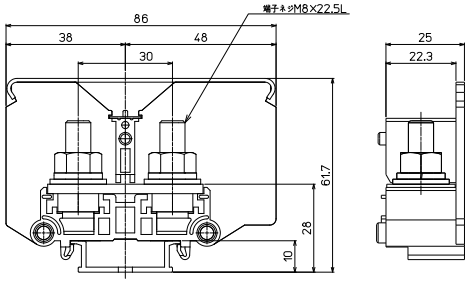

【一般仕様】

電線サイズ/定格通電電流	22㎟−94A / 38㎟−132A / 60㎟−132A
定格絶縁電圧	AC DC1000V
端子ネジ	M8×22.5L　六角ナット
締付トルク	6.0～9.0N･m(JIS C 8201-7-1) / 8.9～10.8N･m(JIS C 2805)

適合圧着端子

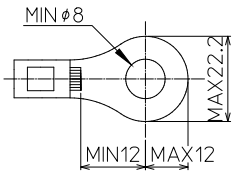

適合アクセサリー


質量 約25g
【側板】(ABセット)
PTX-1E
標準価格: 120円(税抜)
販売単位: 5 セット


質量 約141g
【カバー】(1m)
CA-83
標準価格: 1,346円(税抜)
販売単位: 20個

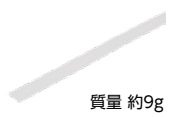
質量 約9g
【記名板】
(0.5t×10W×1200L)
AM-10
標準価格: 59円(税抜)
販売単位: 50本

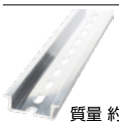
質量 約191g
【レール】(1m)
DAV4-1000
標準価格: 736円(税抜)
販売単位: 100本

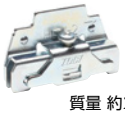
質量 約20g
【止め金具】
HDV-2
標準価格: 74円(税抜)
販売単位: 50個

※詳細はP421参照

レール式 組端子台 〈組立完成品〉

【注文形式】

PTXL-60S-□P

極数

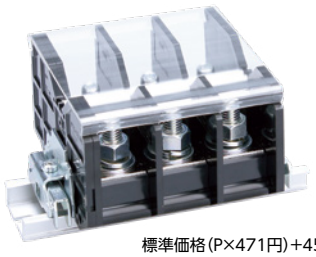

標準価格(P×471円)+458円
(税抜･販売単位:1)

【寸法図】

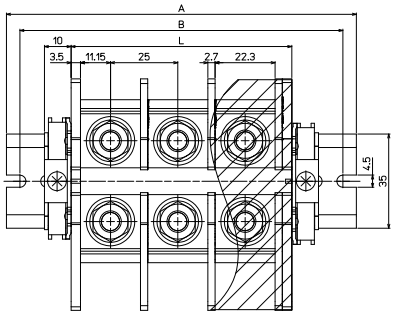

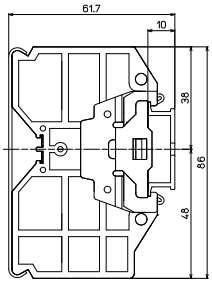

【寸法表】 ※レール寸法はP458参照

極数P	1	2	3	4	5	6	7	8	9	10	11	12	13	14	15
端子台全長L	32	57	82	107	132	157	182	207	232	257	282	307	332	357	382
レール全長A	80	100	120	160	180	200	220	260	280	300	320	360	380	400	420
取付ピッチB	70	90	110	150	170	190	210	250	270	290	310	350	370	390	410

極数P	16	17	18	19	20
端子台全長L	407	432	457	482	507
レール全長A	460	480	500	520	560
取付ピッチB	450	470	490	410	550

【構成部品】

中間板	PTX-60S
側板	PTX-1E
カバー	CA-83
記名板	AM-10
レール	DAV4
止め金具	HDV-2

直取付式 組端子台〈組立完成品〉

【注文形式】

PTXK-60S-□P

極数 □

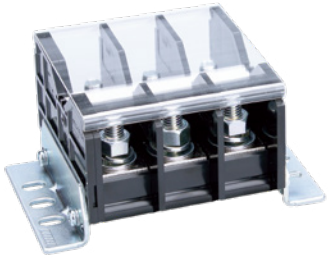

【寸法図】

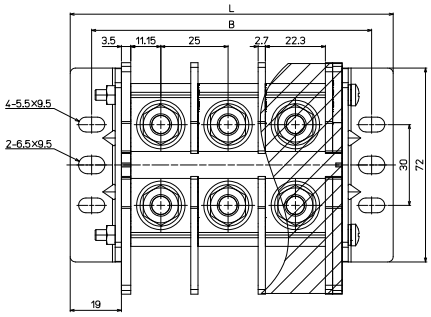

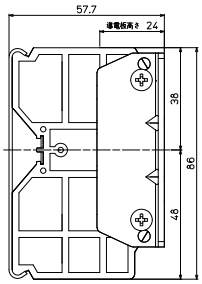

【寸法表・標準価格】

極数P	2	3	4	6
端子台全長L	95	120	145	195
取付ピッチB	79	104	129	179
標準価格(税抜)	1,538円	2,028円	2,484円	3,402円

PTX-100S

M8 / 60㎟, 175A

RoHS Compliant

セルフアップ　IEC35レール　DIRECT 直付け

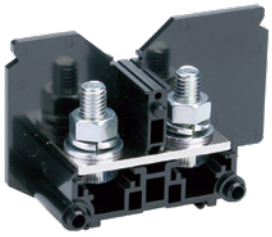

質量 約97g
販売価格 352円 / 個
(税抜･販売単位:6)

【寸法図】

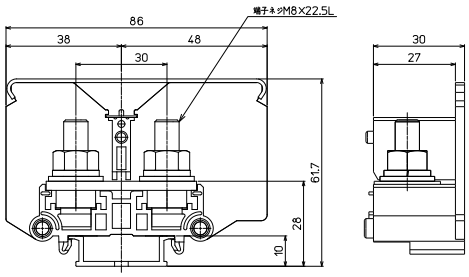

【一般仕様】

電線サイズ/定格通電電流	22㎟−94A / 38㎟−132A / 60㎟−175A
定格絶縁電圧	AC DC1000V
端子ネジ	M8×22.5L　六角ナット
締付トルク	6.0～9.0N･m(JIS C 8201-7-1) / 8.9～10.8N･m(JIS C 2805)

適合圧着端子

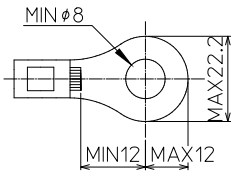

適合アクセサリー



質量 約25g
【側板】(ABセット)
PTX-1E
標準価格:120円(税抜)
販売単位:5 セット



質量 約141g
【カバー】(1m)
CA-83
標準価格:1,346円(税抜)
販売単位:20個

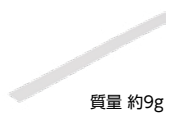

質量 約9g
【記名板】
(0.5t×10W×1200L)
AM-10
標準価格:59円(税抜)
販売単位:50本

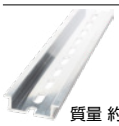

質量 約191g
【レール】(1m)
DAV4-1000
標準価格:736円(税抜)
販売単位:100本

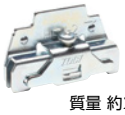

質量 約20g
【止め金具】
HDV-2
標準価格:74円(税抜)
販売単位:50個

※詳細はP421参照

レール式 組端子台 〈組立完成品〉

【注文形式】

PTXL-100S-□P

極数

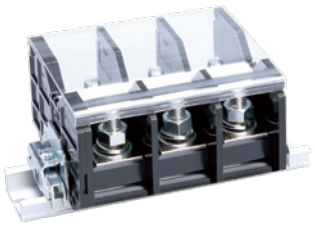

標準価格(P×485円)+458円
(税抜･販売単位:1)

【寸法図】

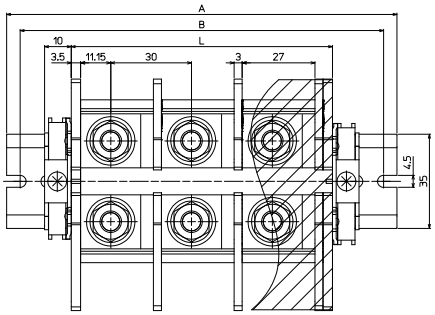

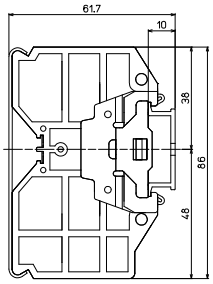

【構成部品】

中間板	PTX-100S
側板	PTX-1E
カバー	CA-83
記名板	AM-10
レール	DAV4
止め金具	HDV-2

【寸法表】

※レール寸法はP458参照

極数P	1	2	3	4	5	6	7	8	9	10	11	12	13	14	15
端子台全長L	37	67	97	127	157	187	217	247	277	307	337	367	397	427	457
レール全長A	80	120	140	180	200	240	260	300	320	360	380	420	440	480	500
取付ピッチB	70	110	130	170	190	230	250	290	310	350	370	410	430	470	490

極数P	16	17	18	19	20
端子台全長L	487	517	547	577	607
レール全長A	540	560	600	620	660
取付ピッチB	530	550	590	610	650

直取付式 組端子台〈組立完成品〉

【注文形式】

PTXK-100S-□P

極数 ┘┌



【寸法図】

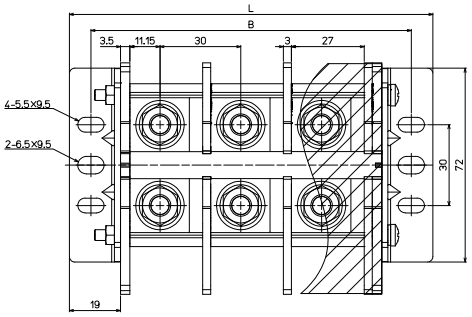

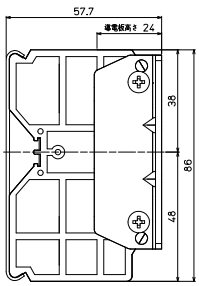

【寸法表・標準価格】

極数P	2	3	4	6
端子台全長L	105	135	165	225
取付ピッチB	89	119	149	209
標準価格(税抜)	1,587円	2,096円	2,572円	3,531円

PTX-225S

M10 / 100㎟, 240A

RoHS Compliant

セルフアップ　IEC35レール　DIRECT 直付け

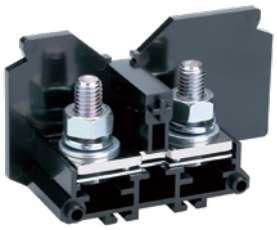

質量 約189g
販売価格 939円 / 個
(税抜・販売単位:6)

【寸法図】

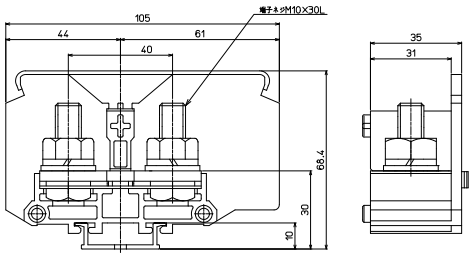

【一般仕様】

電線サイズ/定格通電電流	60㎟−175A / 100㎟−240A
定格絶縁電圧	AC DC1000V
端子ネジ	M10×30L　六角ナット
締付トルク	10.0〜14.7N·m(JIS C 8201-7-1) / 18.9〜23.0N·m(JIS C 2805)

適合圧着端子

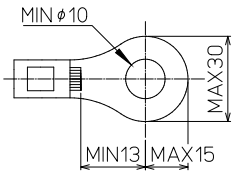

適合アクセサリー



【側板】(ABセット)
PTX-2E
標準価格:170円(税抜)
販売単位:5 セット
質量 約39g



【カバー】(1m)
CA-95
標準価格:1,530円(税抜)
販売単位:20個
質量 約177g



【記名板】
(0.5t×10W×1200L)
AM-10
標準価格:59円(税抜)
販売単位:50本
質量 約9g

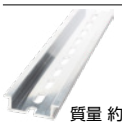

【レール】(1m)
DAV4-1000
標準価格:736円(税抜)
販売単位:100本
質量 約191g

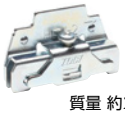

【止め金具】
HDV-2
標準価格:74円(税抜)
販売単位:50個
質量 約20g

※詳細はP421参照

レール式 組端子台 〈組立完成品〉

【注文形式】

PTXL-225S-□P

極数

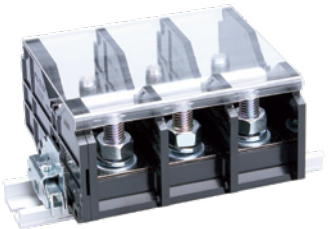

標準価格(P×1,133円)+573円
(税抜・販売単位:1)

【寸法図】

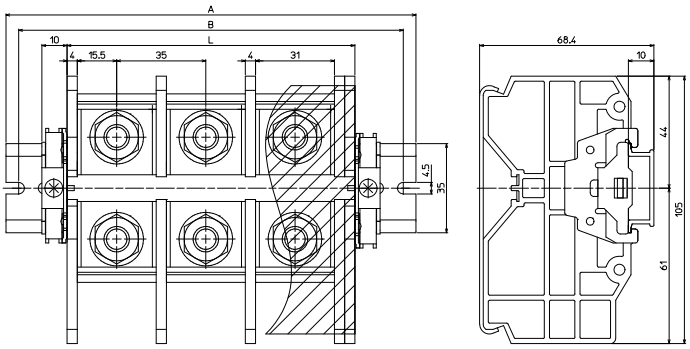

【構成部品】

中間板	PTX-225S
側板	PTX-2E
カバー	CA-95
記名板	AM-10
レール	DAV4
止め金具	HDV-2

【寸法表】

※レール寸法はP458参照

極数P	1	2	3	4	5	6	7	8	9	10	11	12	13	14	15
端子台全長L	43	78	113	148	183	218	253	288	323	358	393	428	463	498	533
レール全長A	80	120	160	200	220	260	300	340	360	400	440	480	500	540	580
取付ピッチB	70	110	150	190	210	250	290	330	350	390	430	470	490	530	570

直取付式 組端子台〈組立完成品〉

【注文形式】

PTXK-225S-□P

極数

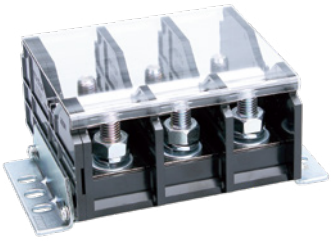

【寸法図】

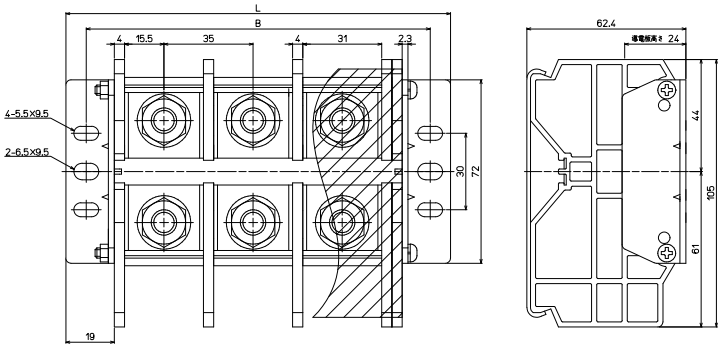

【寸法表・標準価格】

極数P	2	3	4	6
端子台全長L	116	151	186	256
取付ピッチB	100	135	170	240
標準価格(税抜)	2,954円	4,118円	5,242円	7,529円

スプリングロック式
VTX
VTXW
VTZ
VT-5M
ネジ式
FPS
PTU
JT
AT
PT-SS
PT
CT
RT
PUW
PTW-SS
CTW
FPWS
RTW-10S
用途別
ATX
DT
IT
PTX
PTX-S
TKB
ST
NW
TG
CT-15R
NTB-50
耐環境別
PTU-NS
AT-NS
PTU-AG
PUW-AG
AT-G
BT-G
基板用
XTC
VTC
EC
EA
EB
EW
レール寸法表

TKBシリーズ

RoHS Compliant

定格絶縁電圧AC DC1000V
定格通電電流240A～600A

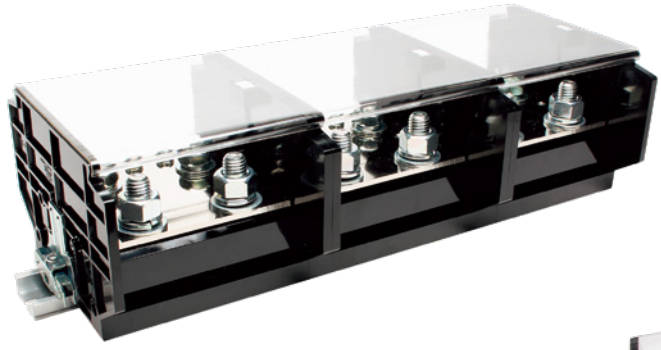

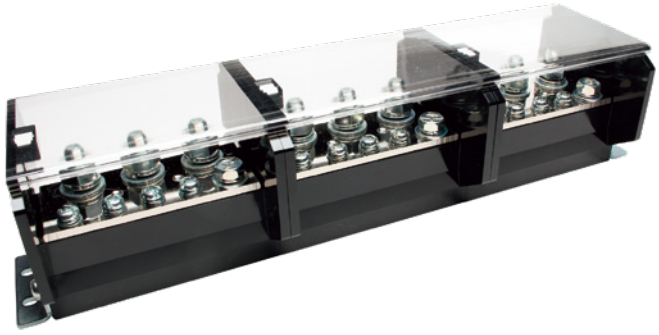

【特長】

- 受電側（一次側）から送電側（二次側）に複数の結線ネジを設けることで様々な用途にお使いいただける分岐端子台
- スタッドタイプ（ST）もご用意、配線作業を軽減
- レール取付式、直取付式の2種類ご用意

【一般仕様】

標準使用状態	周囲温度　−25℃～+60℃ （氷結又は、結露しないこと） 相対湿度 45～85%
保存温度	−40℃～+105℃ （氷結又は、結露しないこと）
温度上昇	導電金具の温度上昇値35℃以下
絶縁抵抗	各充電部相互間及び各充電部と取付金属板間で200MΩ以上 （DC500Vメガにて）
商用周波耐電圧	5000V/1分間
準拠規格	JIS C 8201-7-1 NECA C 2811（旧JIS C 2811）

【材質】

本体	PC（黒）　UL94V-0
導電板	銅（Niメッキ）
端子ネジ、ナット	鉄（Znメッキ　三価クロメート）
固定金具（直取付式）	鉄（Znメッキ　三価クロメート）
止め金具（レール式）	鉄（Znメッキ　三価クロメート）
カバー	PC（透明）　UL94V-0
記名板	PVC（白）

スプリングロック式
VTX
VTXW
VTZ
VT-5M
ネジ式
FPS
PTU
JT
AT
PT-SS
PT
CT
RT
PUW
PTW-SS
CTW
FPWS
RTW-10S
用途別
ATX
DT
IT
PTX
PTX-S
TKB
ST
NW
TG
CT-15R
NTB-50
耐環境別
PTU-NS
AT-NS
PTU-AG
PUW-AG
AT-G
BT-G
基板用
XTC
VTC
EC
EA
EB
EW
レール寸法表

特長

TKB-240

【定格】

定格・仕様	入力(一次)側	出力(二次)側	
定格絶縁電圧	AC DC1000V(JIS) / 600V(NECA)		
定格通電電流	合計 240A　MAX	合計 240A　MAX	
適合電線	150㎟ MAX	60㎟ MAX	22㎟ MAX
端子ネジ	M10×25L	M8×17L	M6×14L
標準締付トルク	TKB-240　10.0～14.7N･m	6.0～9.0N･m	2.5～3.7N･m
	TKB-240ST　10.0～14.7N･m(※1) 18.0～23.0N･m(※2)		

TKB-400

【定格】

定格・仕様	入力(一次)側	出力(二次)側		
定格絶縁電圧	AC DC1000V(JIS) / 600V(NECA)			
定格通電電流	合計 400A　MAX	合計 400A　MAX		
適合電線	200㎟ MAX	150㎟ MAX	60㎟ MAX	22㎟ MAX
端子ネジ	M12×30L	M10×25L	M8×17L	M6×14L
標準締付トルク	TKB-400　14.0～20.6N･m	10.0～14.7N･m	6.0～9.0N･m	2.5～3.7N･m
	TKB-400ST　14.0～20.6N･m(※1) 31.5～39.0N･m(※2)			

TKB-600

【定格】

定格・仕様	入力(一次)側	出力(二次)側		
定格絶縁電圧	AC DC1000V(JIS) / 600V(NECA)			
定格通電電流	合計 600A　MAX	合計 600A　MAX		
適合電線	325㎟ MAX	200㎟ MAX	60㎟ MAX	22㎟ MAX
端子ネジ	M16×35L	M12×30L	M8×17L	M6×14L
標準締付トルク	TKB-600　25.0～37.3N･m	14.0～20.6N･m	6.0～9.0N･m	2.5～3.7N･m
	TKB-600ST　25.0～37.3N･m(※1) 78.5～98.0N･m(※2)			

※1……JIS C 8201-7-1
※2……JIS C 2805

TKB□-240-□P / TKB□-240ST-□P

RoHS Compliant

セルフアップ　IEC35レール　DIRECT 直付け

【一般仕様】

定格・仕様	入力(一次)側	出力(二次)側	
定格絶縁電圧	AC DC1000V(JIS) / 600V(NECA)		
定格通電電流	合計 240A　MAX	合計 240A　MAX	
適合電線	150㎟ MAX	60㎟ MAX	22㎟ MAX
端子ネジ	M10×25L	M8×17L	M6×14L
標準締付トルク	TKB-240　10.0～14.7N・m	6.0～9.0N・m	2.5～3.7N・m
	TKB-240ST　10.0～14.7N・m(※1) 18.0～23.0N・m(※2)		

レール式 組端子台 〈組立完成品〉

【注文形式】

TKBL-240-□P
└ 極数

TKBL-240ST-□P
└ 極数

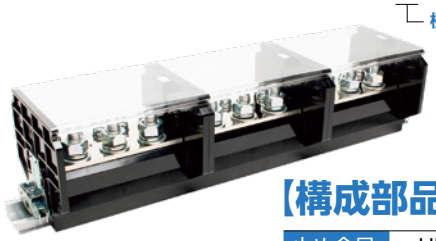

標準価格はP334参照
(税抜・販売単位：1)

【構成部品】

止め金具	HDV-3
レール	DAV4
カバー	CA-83
記名板	AR-8.5

適合圧着端子

入力側

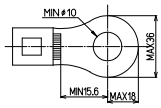

出力側

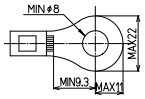

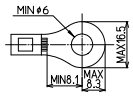

【寸法図】

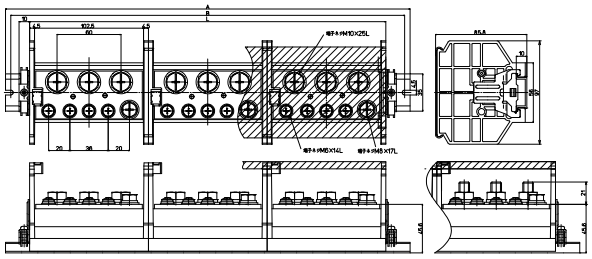

【寸法表】 ※レール寸法はP458参照

極数P	1	2	3
端子台全長L	111.5	223	334.5
レール全長A	160	260	380
取付ピッチB	150	250	370

直取付式 組端子台 〈組立完成品〉

【注文形式】

TKBK-240-□P
└ 極数

TKBK-240ST-□P
└ 極数

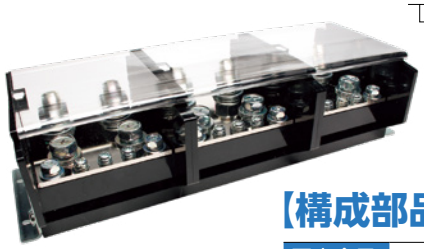

標準価格はP334参照
(税抜・販売単位：1)

【構成部品】

固定金具	TKB-K1
カバー	CA-83
記名板	AR-8.5

適合圧着端子

入力側

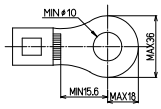

出力側

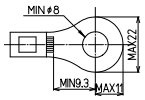

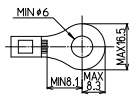

【寸法図】

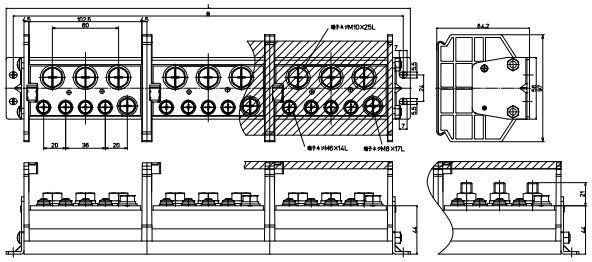

【寸法表】

極数P	1	2	3
端子台全長L	144	255.5	367
取付ピッチB	131	243	354

TKB□-400-□P / TKB□-400ST-□P

RoHS Compliant

セルフアップ　IEC35レール　DIRECT 直付け

【一般仕様】

定格・仕様	入力(一次)側	出力(二次)側		
定格絶縁電圧	AC DC1000V(JIS) / 600V(NECA)			
定格通電電流	合計 400A　MAX	合計 400A　MAX		
適合電線	200㎟ MAX	150㎟ MAX	60㎟ MAX	22㎟ MAX
端子ネジ	M12×30L	M10×25L	M8×17L	M6×14L
標準締付トルク	TKB-400　14.0～20.6N·m TKB-400ST　14.0～20.6N·m(※1) 31.5～39.0N·m(※2)	10.0～14.7N·m	6.0～9.0N·m	2.5～3.7N·m

レール式 組端子台 〈組立完成品〉

【注文形式】

TKBL-400-□P
└ 極数

TKBL-400ST-□P
└ 極数

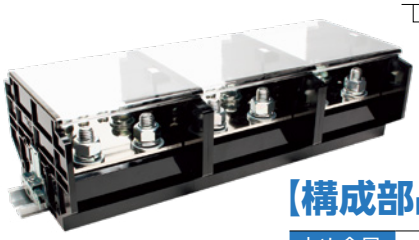

標準価格はP334参照
(税抜・販売単位：1)

適合圧着端子

入力側

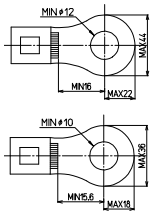

出力側

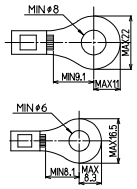

【構成部品】

止め金具	HDV-3
レール	DAV4
カバー	CA-115
記名板	AR-8.5

【寸法図】

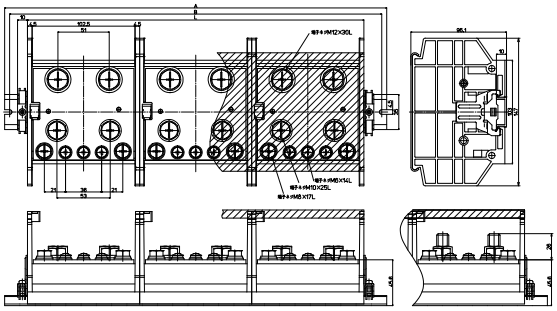

【寸法表】

極数P	1	2	3
端子台全長L	111.5	223	334.5
レール全長A	160	260	380
取付ピッチB	150	250	370

※レール寸法はP458参照

直取付式 組端子台 〈組立完成品〉

【注文形式】

TKBK-400-□P
└ 極数

TKBK-400ST-□P
└ 極数



標準価格はP334参照
(税抜・販売単位：1)

適合圧着端子

入力側

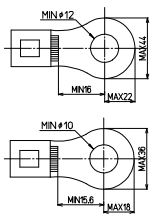

出力側

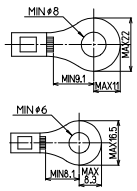

【構成部品】

固定金具	TKB-K2
カバー	CA-115
記名板	AR-8.5

【寸法図】

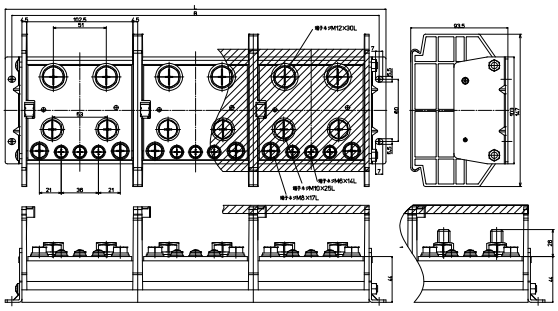

【寸法表】

極数P	1	2	3
端子台全長L	144	255.5	367
取付ピッチB	131	243	354

TKB□-600-□P / TKB□-600ST-□P

RoHS Compliant

セルフアップ　IEC35レール　DIRECT 直付け

【一般仕様】

定格・仕様	入力(一次)側	出力(二次)側		
定格絶縁電圧	AC DC1000V(JIS) / 600V(NECA)			
定格通電電流	合計 600A　MAX	合計 600A　MAX		
適合電線	325㎟ MAX	200㎟ MAX	60㎟ MAX	22㎟ MAX
端子ネジ	M16×35L	M12×30L	M8×17L	M6×14L
標準締付トルク	TKB-600　25.0～37.3N・m TKB-600ST　25.0～37.3N・m(※1) 78.5～98.0N・m(※2)	14.0～20.6N・m	6.0～9.0N・m	2.5～3.7N・m

※1……JIS C 8201-7-1
※2……JIS C 2805

レール式 組端子台 〈組立完成品〉

【注文形式】

TKBL-600-□P
└ 極数

TKBL-600ST-□P
└ 極数

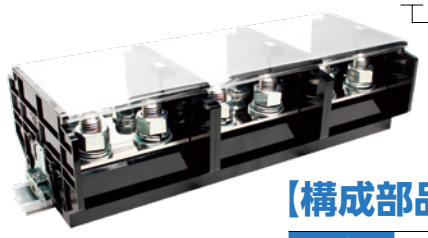

標準価格はP334参照
(税抜・販売単位：1)

【構成部品】

止め金具	HDV-3
レール	DAV4
カバー	CA-115
記名板	AR-8.5

適合圧着端子

入力側

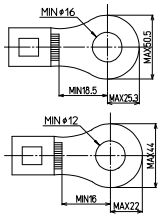

出力側

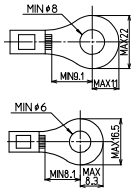

【寸法図】

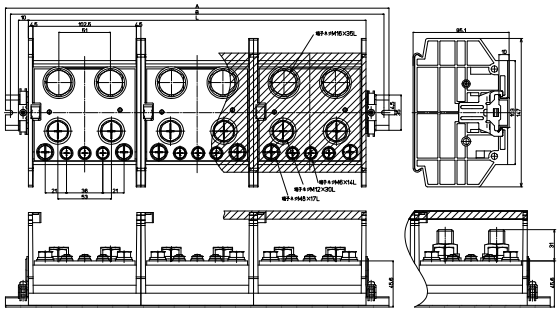

【寸法表】

極数P	1	2	3
端子台全長L	111.5	223	334.5
レール全長A	160	260	380
取付ピッチB	150	250	370

※レール寸法はP458参照

直取付式 組端子台 〈組立完成品〉

【注文形式】

TKBK-600-□P
└ 極数

TKBK-600ST-□P
└ 極数

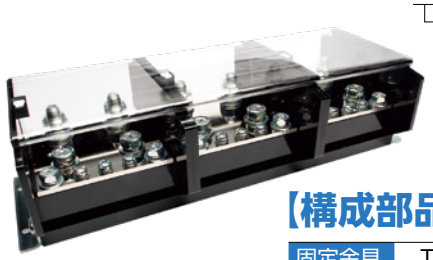

標準価格はP334参照
(税抜・販売単位：1)

【構成部品】

固定金具	TKB-K2
カバー	CA-115
記名板	AR-8.5

適合圧着端子

入力側

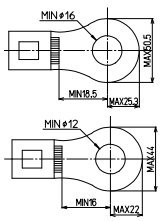

出力側

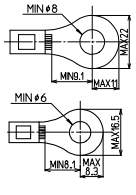

【寸法図】

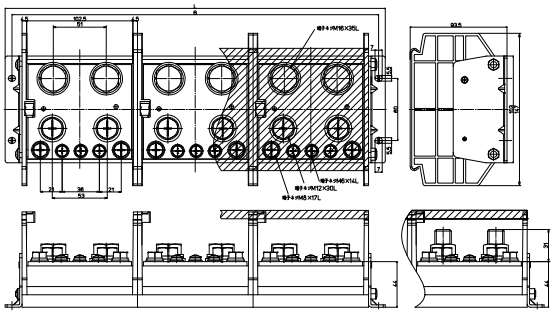

【寸法表】

極数P	1	2	3
端子台全長L	144	255.5	367
取付ピッチB	131	243	354

スプリングロック式
VTX
VTXW
VTZ
VT-5M
ネジ式
FPS
PTU
JT
AT
PT-SS
PT
CT
RT
PUW
PTW-SS
CTW
FPWS
RTW-10S
用途別
ATX
DT
IT
PTX
PTX-S
TKB
ST
NW
TG
CT-15R
NTB-50
耐環境別
PTU-NS
AT-NS
PTU-AG
PUW-AG
AT-G
BT-G
基板用
XTC
VTC
EC
EA
EB
EW
レール寸法表

TKBシリーズ価格表

TKBシリーズ組端子台をお求めのお客様は下記の価格表をご参照ください。

【価格表】

TKBL-240-□P/TKBK-240-□P

極数P	1	2	3
標準価格（税抜）	3,430円	5,810円	8,240円

TKBL-240ST-□P/TKBK-240ST-□P

極数P	1	2	3
標準価格（税抜）	3,900円	6,780円	9,690円

TKBL-400-□P/TKBK-400-□P

極数P	1	2	3
標準価格（税抜）	5,130円	9,030円	12,720円

TKBL-400ST-□P/TKBK-400ST-□P

極数P	1	2	3
標準価格（税抜）	5,490円	9,700円	13,730円

TKBL-600-□P/TKBK-600-□P

極数P	1	2	3
標準価格（税抜）	5,930円	10,490円	14,860円

TKBL-600ST-□P/TKBK-600ST-□P

極数P	1	2	3
標準価格（税抜）	6,300円	11,110円	16,020円

STシリーズ

DIRECT 直付け

定格絶縁電圧AC DC660V
定格通電電流160A～600A



【特長】

- 電線や銅ブスバーなどの中継、分岐、支持台として最適なスタッド式端子台
- 電気的な場面にとらわれず、高さを保つ支持材として利用など多くの用途に対応でき、しかも設計面、コスト面についても十分配慮した端子台
- ボルトやナット、平ワッシャーなどのネジ部には、支持台利用が目的のFタイプ、また導体利用が目的のBタイプがあり、用途によって使い分けることが可能

【一般仕様】

標準使用状態	周囲温度　−25℃～+60℃
保存温度	−40℃～+105℃ (氷結又は、結露しないこと)
絶縁抵抗	各充電部相互間及び各充電部と取付金属板間で500MΩ以上 (DC500Vメガにて)
商用周波耐電圧	5000V/1分間

【材質】

本体	強化PBT(黒)　UL94V-0	
ボルト ナット 平ワッシャー スプリングワッシャー	Fタイプ	鉄(Znメッキ　三価クロメート) RoHS対応
	Bタイプ	黄銅(Niメッキ) RoHS非対応

特長

【定格】

項目＼形式	ST8-□□	ST10-□□	ST12-□□	ST16-□□
定格絶縁電圧	AC DC660V			
定格通電電流（Bタイプのみ）	160A	240A	400A	600A
適合電線	60㎟	100㎟	200㎟	325㎟
接続可能電線及び最大電流	22㎟– 90A 38㎟–130A 60㎟–160A	38㎟–130A 60㎟–160A 100㎟–240A	60㎟–160A 100㎟–240A 200㎟–400A	100㎟–240A 200㎟–400A 325㎟–600A
ボルトサイズ	M8	M10	M12	M16
締付トルク	7.8～11.8N･m	14.7～19.6N･m	29.4～39.2N･m	68.6～88.2N･m

【使用上の注意】

・Fタイプ（ネジ部：鉄）では、ネジ部を導体とすることはできません。
・複数の圧着端子の接続は、必ず導体相互間を密着させてご使用ください。
・固定ナットは本体とボルトを固定するためのものです。緩めたり、外したりしないでください。

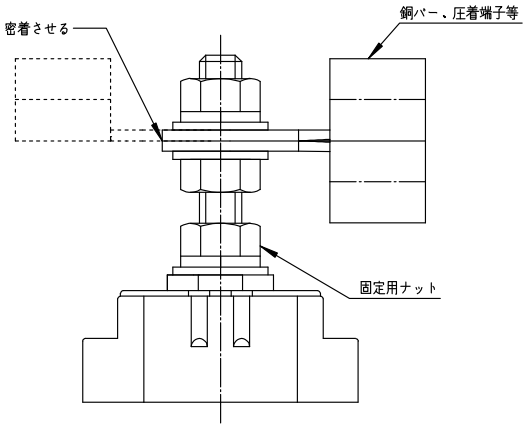

ST□-□□

【注文形式】

ST8-□□

段数
材質
F…鉄
B…黄銅



【一般仕様】

電線サイズ/定格通電電流	22㎟–90A 38㎟–130A 60㎟–160A
定格絶縁電圧	AC DC660V
ボルトサイズ	M8
締付トルク	7.8～11.8N･m

ST8-1F
標準価格 368円 / 個
質量 約71g

ST8-1B
標準価格 569円 / 個
質量 約76g
(税抜･販売単位：1)

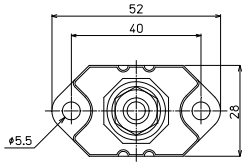

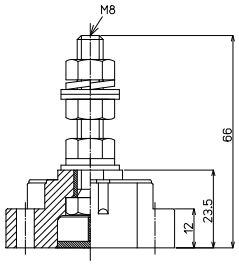

ST8-2F
標準価格 529円 / 個
質量 約104g

ST8-2B
標準価格 897円 / 個
質量 約122g
(税抜･販売単位：1)

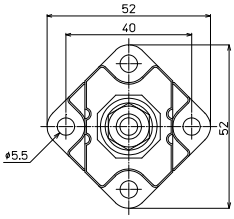

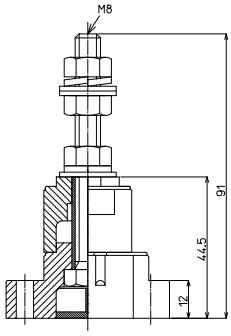

ST8-3F
標準価格 725円 / 個
質量 約137g

ST8-3B
標準価格 1,150円 / 個
質量 約159g
(税抜･販売単位：1)

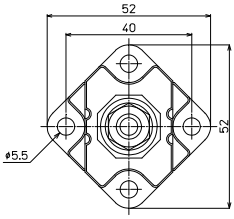

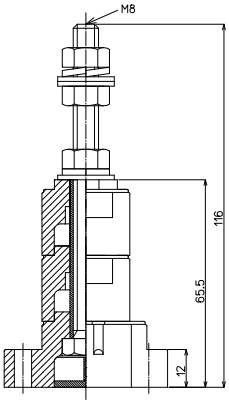

【注文形式】

ST10-□□

段数
材質
F…鉄
B…黄銅



【一般仕様】

電線サイズ/定格通電電流	38㎟–130A 60㎟–160A 100㎟–240A
定格絶縁電圧	AC DC660V
ボルトサイズ	M10
締付トルク	14.7～19.6N･m

ST10-1F
標準価格 477円 / 個
質量 約124g

ST10-1B
標準価格 914円 / 個
質量 約132g
(税抜･販売単位：1)

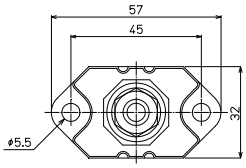

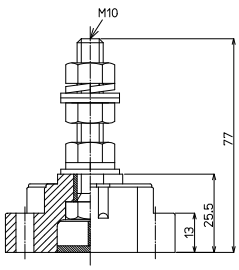

ST10-2F
標準価格 702円 / 個
質量 約169g

ST10-2B
標準価格 1,265円 / 個
質量 約178g
(税抜･販売単位：1)

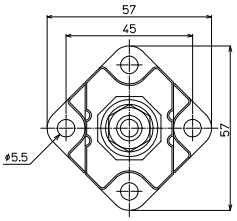

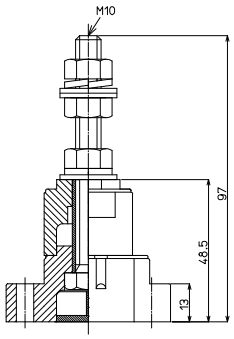

ST10-3F
標準価格 914円 / 個
質量 約214g

ST10-3B
標準価格 1,541円 / 個
質量 約223g
(税抜･販売単位：1)

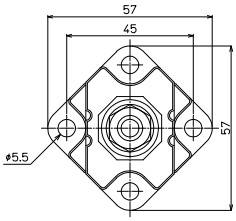

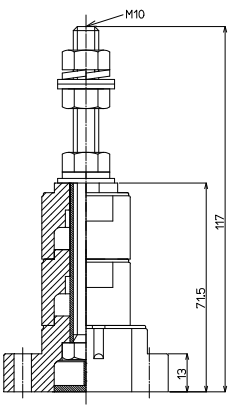

【注文形式】

ST12-□□

段数
材質
F…鉄
B…黄銅



【一般仕様】

電線サイズ/定格通電電流	60㎟–160A 100㎟–240A 200㎟–400A
定格絶縁電圧	AC DC660V
ボルトサイズ	M12
締付トルク	29.4～39.2N･m

ST12-1F
標準価格 598円 / 個
質量 約197g

ST12-1B
標準価格 1,265円 / 個
質量 約213g
(税抜･販売単位：1)

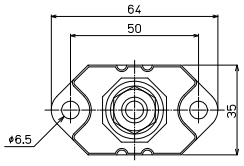

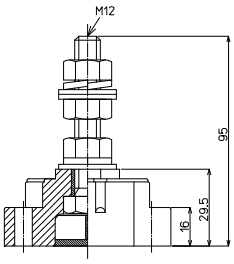

ST12-2F
標準価格 897円 / 個
質量 約265g

ST12-2B
標準価格 1,610円 / 個
質量 約299g
(税抜･販売単位：1)

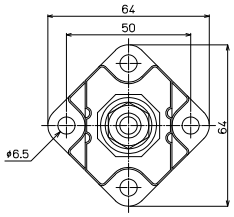

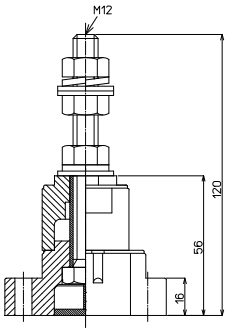

ST12-3F
標準価格 1,208円 / 個
質量 約333g

ST12-3B
標準価格 2,185円 / 個
質量 約376g
(税抜･販売単位：1)

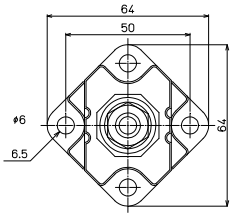

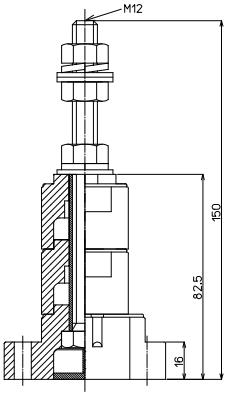

【注文形式】

ST16-□□

段数
材質
F…鉄
B…黄銅



【一般仕様】

電線サイズ/定格通電電流	100㎟–240A 200㎟–400A 325㎟–600A
定格絶縁電圧	AC DC660V
ボルトサイズ	M16
締付トルク	68.6～88.2N･m

ST16-1F
標準価格 845円 / 個
質量 約360g

ST16-1B
標準価格 2,358円 / 個
質量 約392g
(税抜･販売単位：1)

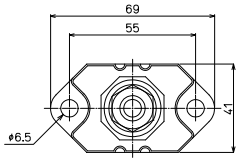

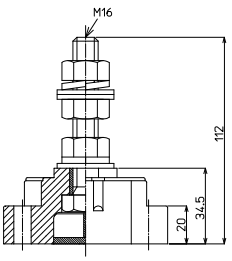

ST16-2F
標準価格 1,265円 / 個
質量 約471g

ST16-2B
標準価格 2,875円 / 個
質量 約501g
(税抜･販売単位：1)

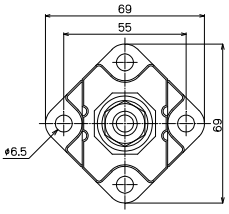

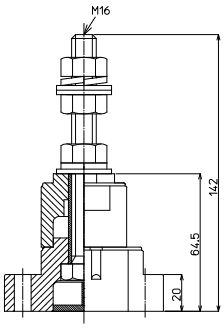

ST16-3F
標準価格 1,668円 / 個
質量 約568g

ST16-3B
標準価格 3,565円 / 個
質量 約609g
(税抜･販売単位：1)

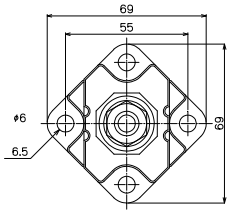

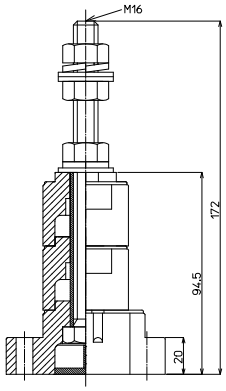

NWシリーズ

RoHS Compliant

定格絶縁電圧AC DC600V～660V
定格通電電流60A～200A



【特長】

- NWシリーズは片側ノブ端子台構造になり、現場で便利な工具いらずの手締めタイプ
- 取外し頻度の高い仮設用の電源盤等に使用することで、電源引き込みの煩わしさを解消

※仮設用のため、ノブ端子側は定期的な増し締め確認が必要

【一般仕様】

標準使用状態	周囲温度　−25℃～+60℃ (氷結又は、結露しないこと) 相対湿度 45～85%
保存温度	−40℃～+105℃ (氷結又は、結露しないこと)
温度上昇	導電金具の温度上昇値35℃以下
絶縁抵抗	各充電部相互間及び各充電部と取付金属板間で200MΩ以上 (DC500Vメガにて)
商用周波耐電圧	5000V/1分間
準拠規格	JIS C 8201-7-1 NECA C 2811(旧JIS C 2811)

【材質】

本体	PC(黒)　　UL94V-2
導電板	黄銅(Niメッキ)
端子ネジ	ネジ側:鉄(Znメッキ　三価クロメート) ボルト側:PC(黒)　鉄(Znメッキ　三価クロメート)
アップ座金	鉄(Znメッキ　三価クロメート)
スプリング	鉄(Znメッキ　三価クロメート)
側板	PC(黒)　　UL94V-2
カバー	PVC(透明)
記名板	PVC(白)

スプリングロック式
VTX
VTXW
VTZ
VT-5M
ネジ式
FPS
PTU
JT
AT
PT-SS
PT
CT
RT
PUW
PTW-SS
CTW
FPWS
RTW-10S
用途別
ATX
DT
IT
PTX
PTX-S
TKB
ST
NW
TG
CT-15R
NTB-50
耐環境別
PTU-NS
AT-NS
PTU-AG
PUW-AG
AT-G
BT-G
基板用
XTC
VTC
EC
EA
EB
EW
レール寸法表

特長

【定格】

形式 / 項目	NW-06□AT	NW-10□AT	NW-20□CT	NW-204CTH
定格絶縁電圧	AC DC600V		AC DC660V	
定格通電電流	60A	100A	200A	200A
適合電線	22㎟	60㎟	150㎟	150㎟
接続可能電線及び最大電流	3.5㎟−37A 5.5㎟−48A 22㎟−60A	5.5㎟− 48A 22㎟− 60A 60㎟−100A	22㎟− 60A 60㎟−100A 150㎟−200A	22㎟− 60A 60㎟−100A 150㎟−200A
端子ネジ	M6±ナベ、SP付	M8±ナベ、SP付	M10±六角ボルトSW、SP付	M10±六角ボルトSW、SP付
締付トルク	2.5～3.7N･m	6.0～9.0N･m	10.0～14.7N･m	10.0～14.7N･m
ネジ 手締側	M6ノブボルト	M8ノブボルト	M8ノブボルト	M8ノブボルト
締付トルク	1.8N･m以上締める事	2N･m以上締める事	2N･m以上締める事	2N･m以上締める事

NW-06□AT 22㎟, 60A

RoHS Compliant

ネジアップ　直付け

【注文形式】

NW-06□AT

└ 極数 3,4



NW-064AT
質量 約358g
標準価格 6,613円 / 個
(税抜･販売単位：1)



NW-063AT
質量 約265g
標準価格 5,290円 / 個
(税抜･販売単位：1)

【寸法図】

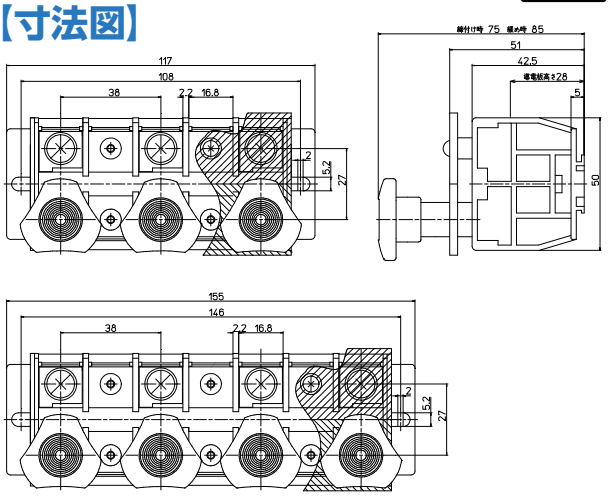

【一般仕様】

電線サイズ/定格通電電流		3.5㎟−37A 5.5㎟−48A 22㎟−60A
定格絶縁電圧		AC DC600V
端子ネジ	ビス側	M6±ネジアップ
	手締め側	M6ノブボルト
締付トルク	ビス側	2.5〜3.7N･m
	手締め側	1.8N･m以上締める事

NW-10□AT 60㎟, 100A

RoHS Compliant

ネジアップ　直付け

【注文形式】

NW-10□AT

└ 極数 3,4



NW-104AT
質量 約624g
標準価格 8,568円 / 個
(税抜･販売単位：1)



NW-103AT
質量 約461g
標準価格 6,613円 / 個
(税抜･販売単位：1)

【寸法図】

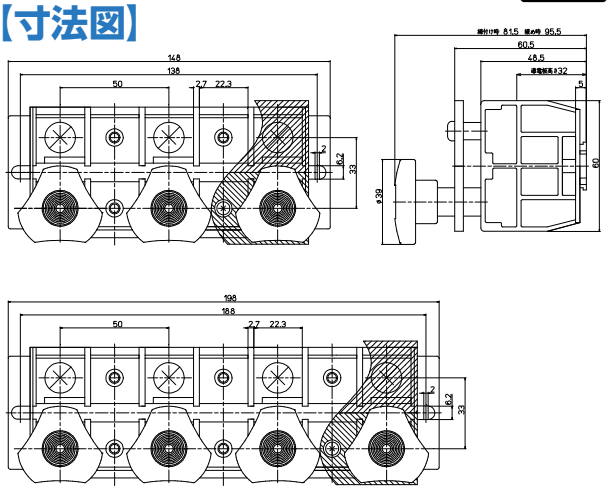

【一般仕様】

電線サイズ/定格通電電流		5.5㎟−48A 22㎟−60A 60㎟−100A
定格絶縁電圧		AC DC600V
端子ネジ	ビス側	M8±ネジアップ
	手締め側	M8ノブボルト
締付トルク	ビス側	6.0〜9.0N･m
	手締め側	2N･m以上締める事

NWシリーズ

NW-20□CT 150㎟, 200A

RoHS Compliant

セルフアップ　直付け

【注文形式】

NW-20□CT

極数 3,4



NW-204CT
質量 約1,413g
標準価格 11,845円 / 個
(税抜･販売単位：1)



NW-203CT
質量 約1,063g
標準価格 9,200円 / 個
(税抜･販売単位：1)

【寸法図】

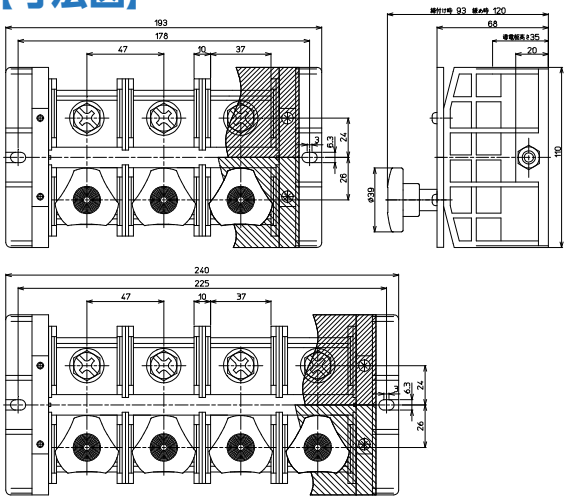

【一般仕様】

電線サイズ/定格通電電流		22㎟−60A　60㎟−100A 150㎟−200A
定格絶縁電圧		AC DC660V
端子ネジ	ビス側	M10±六角ボルトSW､SP付
	手締め側	M8ノブボルト
締付トルク	ビス側	10.0～14.7N･m
	手締め側	2N･m以上締める事

NWシリーズ

NW-204CTH 150㎟, 200A

RoHS Compliant

セルフアップ　直付け

【注文形式】

NW-204CTH

【寸法図】

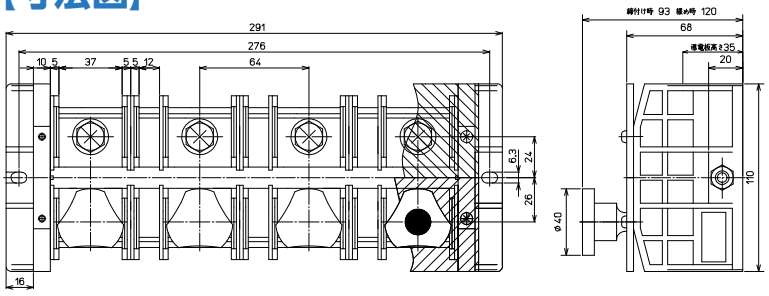



質量 約1,420g
標準価格 16,905円 / 個
(税抜･販売単位：1)

【一般仕様】

電線サイズ/定格通電電流		22㎟−60A 60㎟−100A 150㎟−200A
定格絶縁電圧		AC DC660V
端子ネジ	ビス側	M10±六角ボルトSW､SP付
	手締め側	M8ノブボルトSW､SP付
締付トルク	ビス側	10.0～14.7N･m
	手締め側	2N･m以上締める事

※アース用として，1極のみ緑のマーク付です。

TGシリーズ

RoHS Compliant

定格絶縁電圧AC DC1000V
定格通電電流400A～1200A

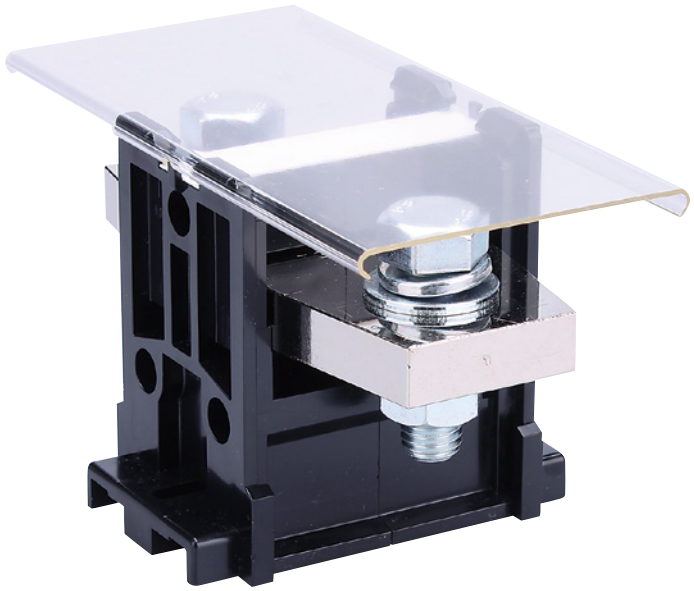

【特長】

- 400A～1200Aまで幅広く対応する大電流端子台
- 圧着端子の種類によってはカバーに干渉してしまう可能性があります。その際は導伝板の下部へ接続することが可能です
- 圧着端子ダブル配線の場合には導電板をはさんで上下に1枚ずつの配線が可能です

※安全性を重視したスペシャルカバー（別売り）の使用を推奨

【一般仕様】

標準使用状態	周囲温度　−25℃～+60℃ （氷結又は、結露しないこと） 相対湿度 45～85%
保存温度	−40℃～+105℃ （氷結又は、結露しないこと）
温度上昇	導電金具の温度上昇値35℃以下
絶縁抵抗	各充電部相互間及び各充電部と取付金属板間で500MΩ以上 （DC500Vメガにて）
商用周波耐電圧	5000V/1分間
準拠規格	JIS C 8201-7-1 NECA C 2811（旧JIS C 2811）

【材質】

本体	変性PPE（黒）　UL94V-0
導電板	銅（Niメッキ）
端子ネジ	鉄（Znメッキ　三価クロメート）
六角ナット	鉄（Znメッキ　三価クロメート）
カバー	PC（透明）　UL94V-0
記名板	PVC（白）

スプリングクロック式
VTX
VTXW
VTZ
VT-5M
ネジ式
FPS
PTU
JT
AT
PT-SS
PT
CT
RT
PUW
PTW-SS
CTW
FPWS
RTW-10S
用途別
ATX
DT
IT
PTX
PTX-S
TKB
ST
NW
TG
CT-15R
NTB-50
耐環境別
PTU-NS
AT-NS
PTU-AG
PUW-AG
AT-G
BT-G
基板用
XTC
VTC
EC
EA
EB
EW
レール寸法表

特長

【定格】

形式 / 項目	TG-400	TG-500	TG-600	TG-800
定格絶縁電圧	AC DC1000V			
定格通電電流	400A	500A	600A	800A
適合電線	200㎟	250㎟	325㎟	200㎟×2
端子ネジ	M12×30L六角ボルト+SW,PW	M12×30L六角ボルト+SW,PW	M12×30L六角ボルト+SW,PW	M12×35L六角ボルト+SW,PW
締付トルク	14.0～20.6N･m			

形式 / 項目	TG-1000	TG-1200
定格絶縁電圧	AC DC1000V	
定格通電電流	1000A	1200A
適合電線	250㎟×2	325㎟×2
端子ネジ	M12×35L六角ボルト+SW,PW	M12×40L六角ボルト+SW,PW
締付トルク	14.0～20.6N･m	

TG-□-□

RoHS Compliant

セルフアップ　直付け

【注文形式】

TG-□-□

定格通電電流

カバー
無し：標準(フラット)カバー
-CP：セーフティーカバー

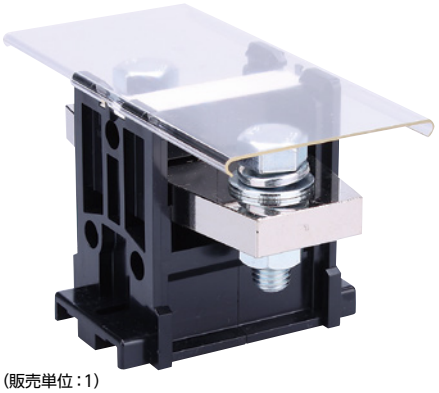

(販売単位：1)

【寸法図】

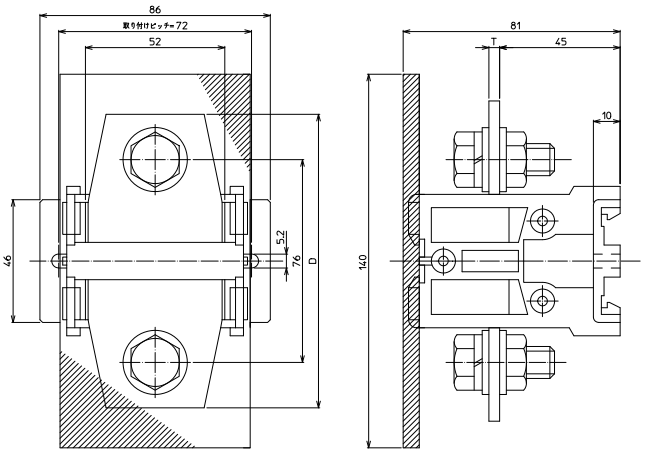

オプション (TG シリーズすべてに使用可能)



【カバー】
CTCP-600
標準価格：276円(税抜)
販売単位：1個

質量 約43g

※詳細はP421参照

【仕様】

形式	定格絶縁電圧	電線サイズ/定格通電電流	導電板		端子ネジ	質量	セーフティーカバー付 標準価格(税抜)
			D	T			
TG-400	AC DC1000	200㎟−400A	110	5	M12×30L	約453g	2,367円
TG-500		250㎟−500A	120	5		約521g	2,577円
TG-600		325㎟−600A	120	7		約608g	3,183円
TG-800		200㎟×2−800A	110	8	M12×35L	約628g	9,365円
TG-1000		250㎟×2−1000A	120	10		約763g	9,864円
TG-1200		325㎟×2−1200A	120	12	M12×40L	約857g	11,994円

スプリングロック式
VTX
VTXW
VTZ
VT-5M
ネジ式
FPS
PTU
JT
AT
PT-SS
PT
CT
RT
PUW
PTW-SS
CTW
FPWS
RTW-10S
用途別
ATX
DT
IT
PTX
PTX-S
TKB
ST
NW
TG
CT-15R
NTB-50
耐環境別
PTU-NS
AT-NS
PTU-AG
PUW-AG
AT-G
BT-G
基板用
XTC
VTC
EC
EA
EB
EW
レール寸法表

CT-15R ラッピング端子台

RoHS Compliant

定格絶縁電圧AC DC250V
定格通電電流15A

セルフアップ　C型レール　直付け

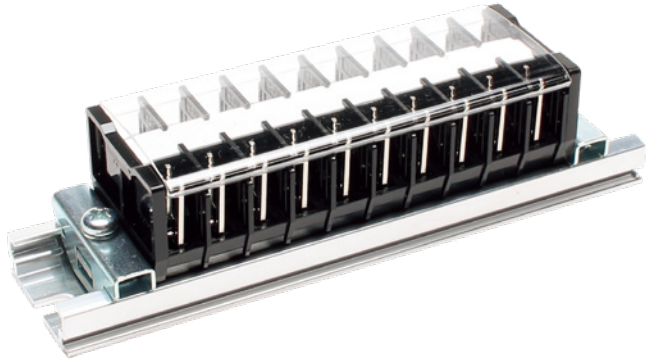

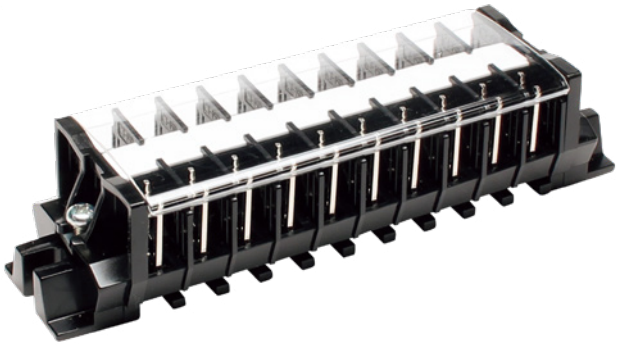

【特長】

- 当社専用20㎜レール対応により省スペース化が可能で、片側がラッピング結線できる仕様のラッピング端子台
- 工具なしで中間板の追加取付け・取外しが可能

【一般仕様】

標準使用状態	周囲温度　−25℃〜+60℃ (氷結又は、結露しないこと) 相対湿度 45〜85%
保存温度	−40℃〜+105℃ (氷結又は、結露しないこと)
温度上昇	導電金具の温度上昇値35℃以下
絶縁抵抗	各充電部相互間及び各充電部と取付金属板間で200MΩ以上 (DC500Vメガにて)
商用周波耐電圧	2000V/1分間
準拠規格	JIS C 8201-7-1 NECA C 2811(旧JIS C 2811)

【材質】

本体	PC(黒)　UL94V-2
導電板	黄銅(Niメッキ)
端子ネジ	鉄(Znメッキ　三価クロメート)
側板	PC(黒)　UL94V-2
カバー	PC(透明)　UL94V-0
記名板	PVC(白)

【定格】

形式 / 項目	CT-15R
定格絶縁電圧	AC DC250V
定格通電電流	15A
適合電線	ネジ側2㎟ラッピング側φ0.8×2
接続可能電線及び最大電流	ネジ側2㎟−15A ラッピング側φ0.8×2−15A
端子ネジ	M3.5×8L ±フリー端子SP付
締付トルク	0.8〜1.4N･m

【レールへの取付け取外し方】

● 中間板取付け方法



①連結されている端子をずらし取付スペースを確保。



②横にひねった状態でレールに乗せ時計回りに回転。



③セット完了。

● 中間板取外し方法



①連結されている端子を1Pずつ横にずらす。

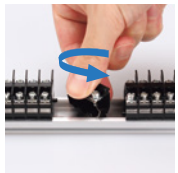

②1Pを持ち横にひねる。



③レールの溝から下部の足を取外す。

CT-15R M3.5 / 2㎟, 15A

RoHS Compliant

セルフアップ　C型レール　DIRECT 直付け



質量 約5g
標準価格 46円 / 個
(税抜・販売単位：300)

【寸法図】

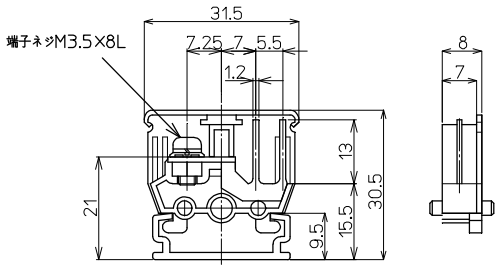

【一般仕様】

電線サイズ/定格通電電流	ネジ側2㎟−15A/ラッピング側φ0.8×2−15A
定格絶縁電圧	AC DC250V
端子ネジ	M3.5×8L ±フリー端子SP付
締付トルク	0.8〜1.4N･m

適合圧着端子

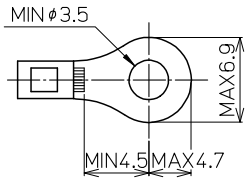

適合アクセサリー



【側板】
CT-15L
標準価格：16円(税抜)
販売単位：100個
質量 約1g

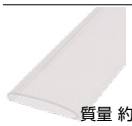

【カバー】(1m)
CA-30
標準価格：449円(税抜)
販売単位：20個
質量 約27g

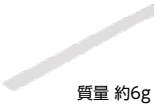

【記名板】
M-1LE
標準価格：38円(税抜)
販売単位：50本
質量 約6g



【レール】(1m)
AS4-1000
標準価格：684円(税抜)
販売単位：100本
質量 約180g



【止め金具】
ATO-1
標準価格：53円(税抜)
販売単位：100個
質量 約8g

※詳細はP421参照

適合ショートバー

SB8A-□　SBR8A-□　BB8A-□　BBR8A-□



※詳細はP423参照

レール式 組端子台 〈組立完成品〉

【注文形式】

CTL-15R-□P

極数

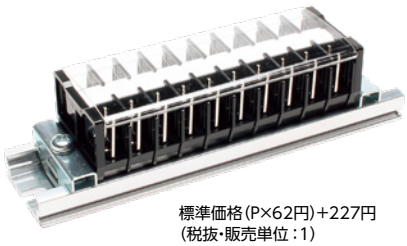

標準価格(P×62円)+227円
(税抜・販売単位：1)

【寸法図】

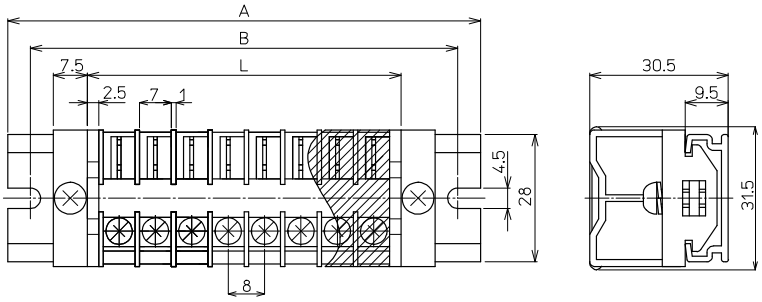

【寸法表】

※レール寸法はP450参照

極数P	1	2	3	4	5	6	7	8	9	10	11	12	13	14	15
端子台全長L	13	21	29	37	45	53	61	69	77	85	93	101	109	117	125
レール全長A	60	60	60	80	80	100	100	100	120	120	140	140	140	160	160
取付ピッチB	50	50	50	70	70	90	90	90	110	110	130	130	130	150	150

極数P	16	17	18	19	20	21	22	23	24	25	26	27	28	29	30
端子台全長L	133	141	149	157	165	173	181	189	197	205	213	221	229	237	245
レール全長A	180	180	180	200	200	220	220	220	240	240	260	260	260	280	280
取付ピッチB	170	170	170	190	190	210	210	210	230	230	250	250	250	270	270

端子台全長 L = 端子幅(8㎜)× 極数(P)+ 側板2枚(5㎜)
記名板の長さ = 端子幅(8㎜) × 極数(P) − 0.5㎜ / カバーの長さ = 端子幅(8㎜) × 極数(P) − 0.5㎜

【構成部品】

中間板	CT-15R
側板	CT-15L
カバー	CA-30
記名板	M-1LE
レール	AS4
止め金具	ATO-1

直取付式 組端子台〈組立完成品〉

【注文形式】

CTK-15R-□P

極数

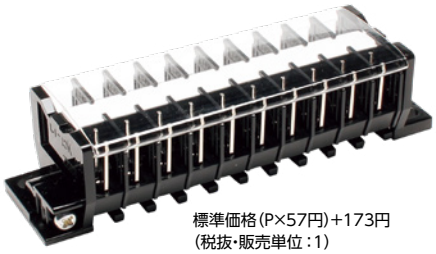

標準価格(P×57円)+173円
(税抜・販売単位:1)

【寸法図】

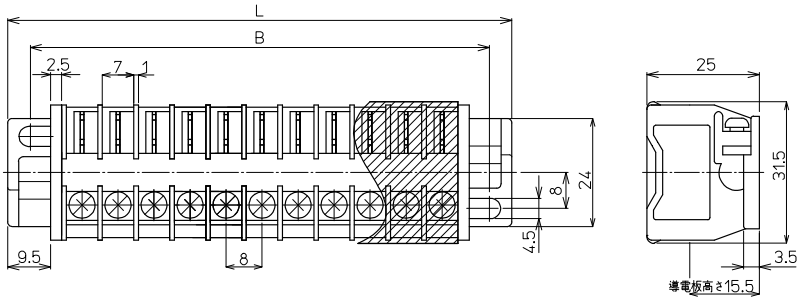

【寸法表】

極数P	1	2	3	4	5	6	7	8	9	10	11	12	13	14	15
端子台全長L	–	40	48	56	64	72	80	88	96	104	112	120	128	136	144
取付ピッチB	–	30	38	46	54	62	70	78	86	94	102	110	118	126	134
シャフト長さ	–	33	41	49	57	65	73	81	89	97	105	113	121	129	137

極数P	16	17	18	19	20	21	22	23	24	25	26	27	28	29	30
端子台全長L	152	160	168	176	184	192	200	208	216	224	232	240	248	256	264
取付ピッチB	142	150	158	166	174	182	190	198	206	214	222	230	238	246	254
シャフト長さ	145	153	161	169	177	185	193	201	209	217	225	233	241	249	257

記名板の長さ=端子幅(8mm) × 極数(P) − 0.5mm / カバーの長さ=端子幅(8mm) × 極数(P) − 0.5mm

【構成部品】

中間板	CT-15R
側板	CT-15K
カバー	CA-30
記名板	M-1LE
シャフト	SF4

直取付式 組端子台〈組立完成品〉

【注文形式】

CTKC-15R-□P

極数

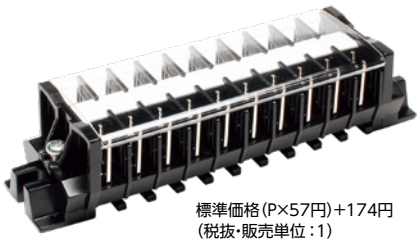

標準価格(P×57円)+174円
(税抜・販売単位:1)

【寸法図】

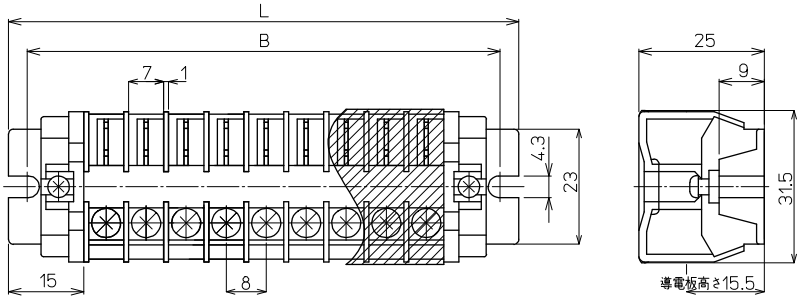

【寸法表】

極数P	1	2	3	4	5	6	7	8	9	10	11	12	13	14	15
端子台全長L	–	46	54	62	70	78	86	94	102	110	118	126	134	142	150
取付ピッチB	–	38.5	46.5	54.5	62.5	70.5	78.5	86.5	94.5	102.5	110.5	118.5	126.5	134.5	142.5
シャフト長さ	–	30	38	46	54	62	70	78	86	94	102	110	118	126	134

極数P	16	17	18	19	20	21	22	23	24	25	26	27	28	29	30
端子台全長L	158	166	174	182	190	198	206	214	222	230	238	246	254	262	270
取付ピッチB	150.5	158.5	166.5	174.5	182.5	190.5	198.5	206.5	214.5	222.5	230.5	238.5	246.5	254.5	262.5
シャフト長さ	142	150	158	166	174	182	190	198	206	214	222	230	238	246	254

記名板の長さ=端子幅(8mm) × 極数(P) − 0.5mm / カバーの長さ=端子幅(8mm) × 極数(P) − 0.5mm

【構成部品】

中間板	CT-15R
側板	CT-15KC
カバー	CA-30
記名板	M-1LE
シャフト	SF4

スプリングロック式
VTX
VTXW
VTZ
VT-5M
ネジ式
FPS
PTU
JT
AT
PT-SS
PT
CT
RT
PUW
PTW-SS
CTW
FPWS
RTW-10S
用途別
ATX
DT
IT
PTX
PTX-S
TKB
ST
NW
TG
CT-15R
NTB-50
耐環境別
PTU-NS
AT-NS
PTU-AG
PUW-AG
AT-G
BT-G
基板用
XTC
VTC
EC
EA
EB
EW
レール寸法表

NTB-50

RoHS Compliant

定格絶縁電圧AC DC265V
定格通電電流50A

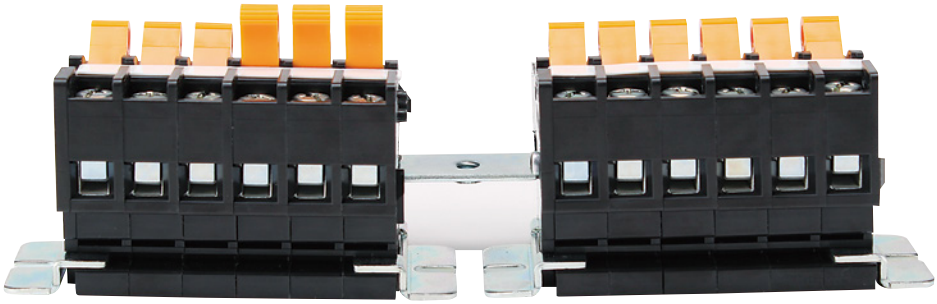

【特長】

- NTBシリーズは分電盤用中性極開閉端子台
- クランプ側の締付けネジは安心の脱落防止機構
- レール取付式、直取付式のいずれにも対応可能

【一般仕様】

標準使用状態	周囲温度　−25℃〜+60℃ (氷結又は、結露しないこと) 相対湿度 45〜85%
保存温度	−40℃〜+105℃ (氷結又は、結露しないこと)
温度上昇	導電金具の温度上昇値35℃以下
絶縁抵抗	各充電部相互間及び各充電部と取付金属板間で200MΩ以上 (DC500Vメガにて)
商用周波耐電圧	2500V/1分間
準拠規格	JIS C 8480(キャビネット形分電盤)

【材質】

本体	強化PBT(黒)　UL94V-0
ノブ	PC(橙)　UL94V-2
導電金具	銅(Snメッキ)
可動接点	銅(Snメッキ)
側板	強化PBT(黒)　UL94V-0
スプリング	SUS
押え金具	鉄(Znメッキ　三価クロメート)
端子ネジ	鉄(Znメッキ　三価クロメート)
電圧単子用導電金具	黄銅(Niメッキ)
電圧端子用止ネジ	鉄(Znメッキ　三価クロメート)
側板止ネジ	鉄(Znメッキ　三価クロメート)
スペーサー	強化PBT(黒)　UL94V-0
固定金具	鉄(Znメッキ　三価クロメート)
アテガネ	鉄(Znメッキ　三価クロメート)
記名板	PVC(白)

特長

【試験成績】

強度試験	締付強度　標準締付トルク×1.5倍 開閉試験　電線挿入方向へ200N	異状なし 異状なし
開閉試験	無負荷	1000回開閉 異状なし
	負荷AC265V、60A	150回開閉後 異状なし
	温度上昇30deg以下	
開閉試験	無負荷	150回開閉後 5mΩ以下
	負荷AC265V、50A	150回開閉後 10mΩ以下

※電路の開閉は電源を遮断してから行ってください。

【内部構造】

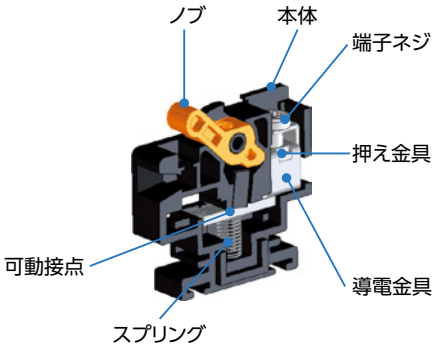

【NTB-50ユニット構成部品】

品名	注文形式	外観	適用	販売単位	標準価格(税抜)
中間板	NTB-50		基本の端子ユニットです。	20	391円/個
側板付ユニット	NTB-50B		形式：NTB-50に側面がついたタイプ。 ユニット化する時、片側の最終端末に必要です。	15	437円/個
スペーサー	NTB-SP		配線の際、電線の無駄な迂回を解消するスペーサーです。	20	74円/個
固定金具	NTB-KC		直取付用の固定金具です。	1	53円/個
アテガネ	NTB-M6		銅ブスバー及び母線の固定の役目と、ユニットの母線側の固定に使用します。	50	59円/個
アテガネ	NTB-B9	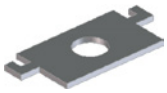	使用目的は形式：NTB-M6と同じですが、こちらはM8ネジ対応で裏からナットで固定します。	50	59円/個
止め金具	ATO-1	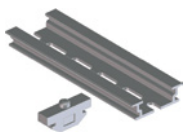	レールに取付ける際の適合レールはDASタイプです。この時端末用の止め金具は形式：ATO-1をご使用ください。	100	53円/個
適合レール	DASタイプ			100	742円/個
記名板	M-1LE		0.5t×8.5W×1000L	50	38円/個

【銅ブスバー接続方法】

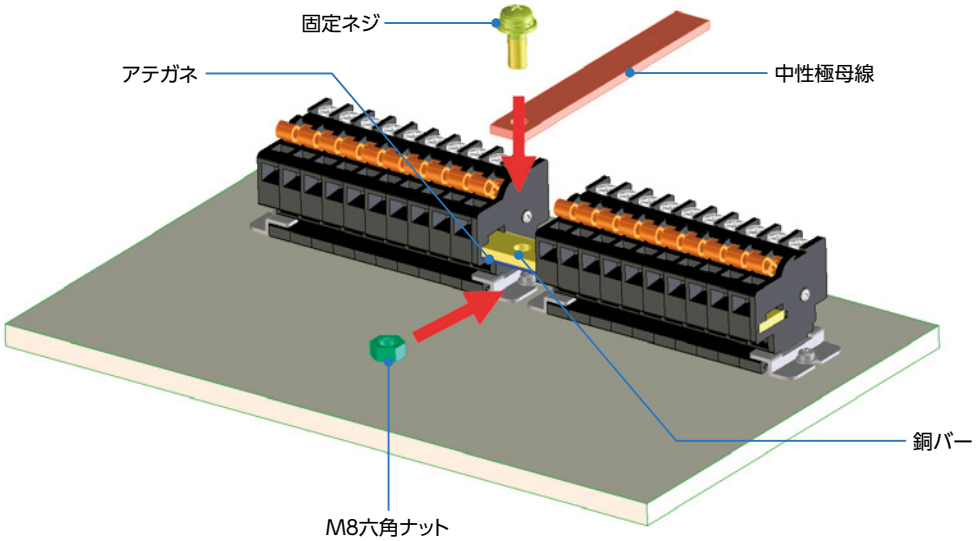

【銅ブスバー組立についての注意】

銅ブスバーは、スズメッキの表面処理を行った専用品をお使いください。メッキ処理のされていない銅帯を使用されますと、温度上昇の原因となります。
任意の極数に組み立てる場合負荷電流×極数が銅ブスバー通電容量以下になるように極数を決定してください。
(最大連結極数=20極)

銅ブスバー通電容量

定格通電電流A	電流密度A/㎟
100以下	2.5以下
100を超え225以下	2以下
255を超え400以下	1.8以下
400を超え600以下	1.5以下

【東洋技研㈱銅ブスバー標準品】スズメッキ処理

弊社ではNTB-50仕様に合わせた標準扱い品をご用意しております。

注文形式	サイズ	販売単位
DB-320	3t×20W×490L	5本
DB-418	4t×18W×490L	5本
DB-612	6t×12W×490L	5本

スプリングロック式
VTX
VTXW
VTZ
VT-5M
ネジ式
FPS
PTU
JT
AT
PT-SS
PT
CT
RT
PUW
PTW-SS
CTW
FPWS
RTW-10S
用途別
ATX
DT
IT
PTX
PTX-S
TKB
ST
NW
TG
CT-15R
NTB-50
耐環境別
PTU-NS
AT-NS
PTU-AG
PUW-AG
AT-G
BT-G
基板用
XTC
VTC
EC
EA
EB
EW
レール寸法表

特長

【寸法図】

中性極母線の両側に接続した場合

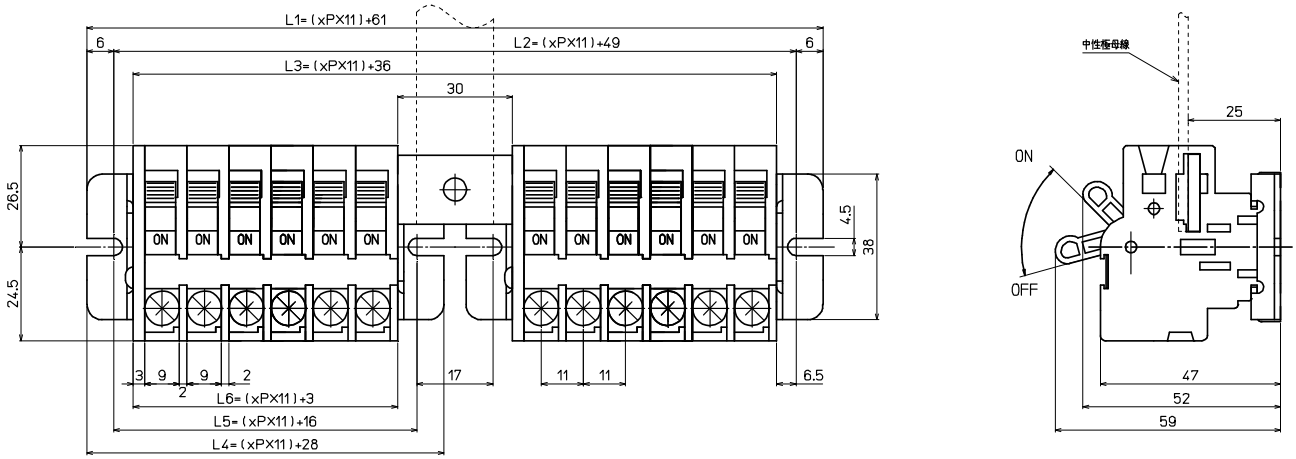

中性極母線の片側に接続した場合

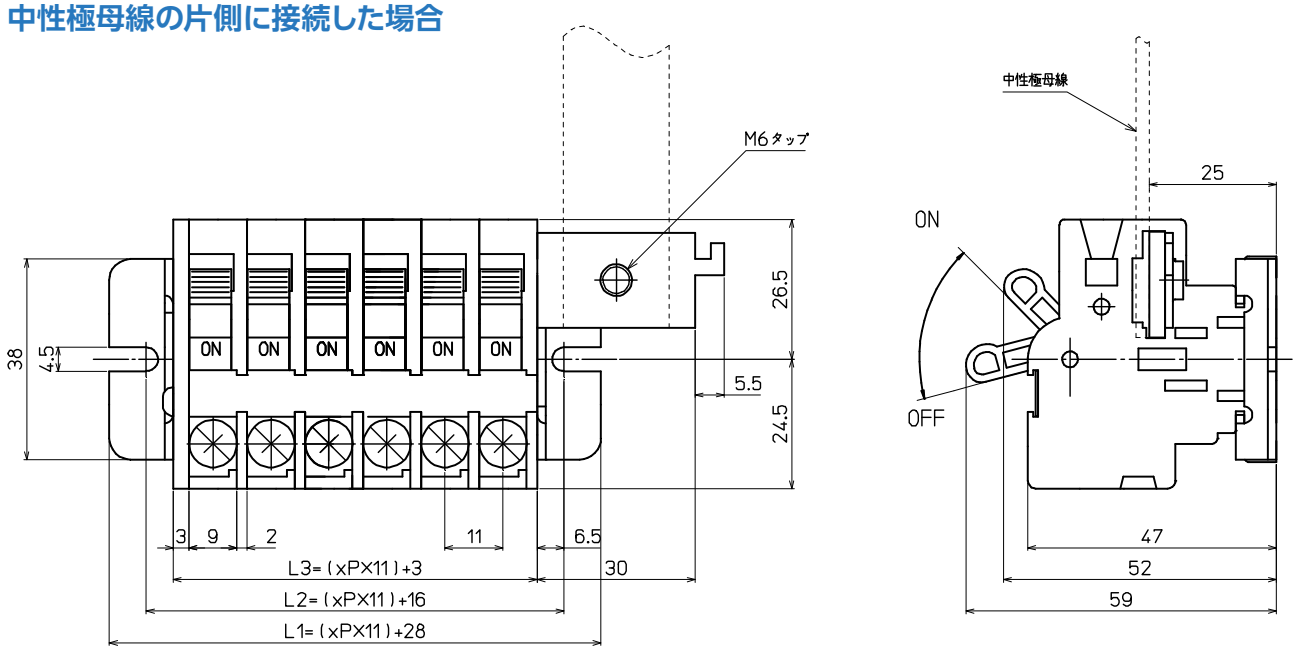

NTB-50組み合わせ及びNTB-50SP(スペーサー)を入れる場合の注意事項

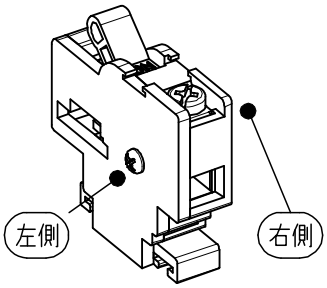

側板付きユニット
NTB-50B

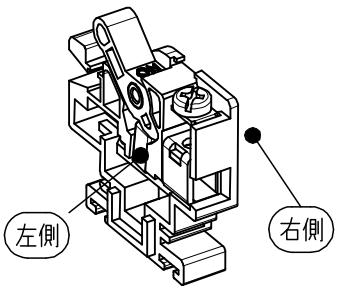

中間板
NTB-50

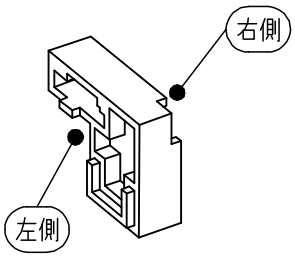

スペーサーブロック
NTB-50SP

組み合わせ一覧

	NTB-50B (側板付きユニット)	NTB-50 (中間板)	NTB-50SP (スペーサーブロック)
NTB-50B(側板付きユニット)	両側:×	左側:×　右側:○	両側:○
NTB-50(中間板)	左側:×　右側:○	両側:○	左側:×　右側:○
NTB-50SP(スペーサーブロック)	両側:○	左側:×　右側:○	両側:×

スペーサーブロックを入れた場合の例

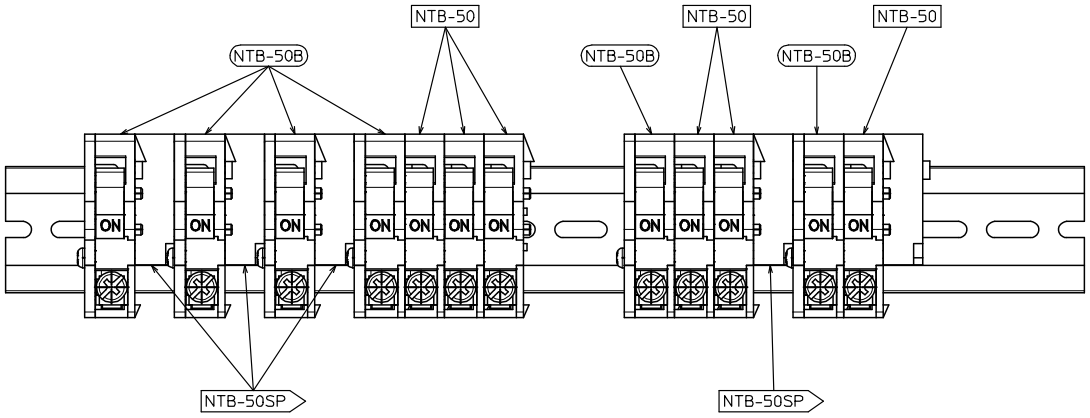

スペーサーブロックを入れた場合は次に連結する端子台は必ず側板付きユニット(形式:NTB-50B)をご使用ください。

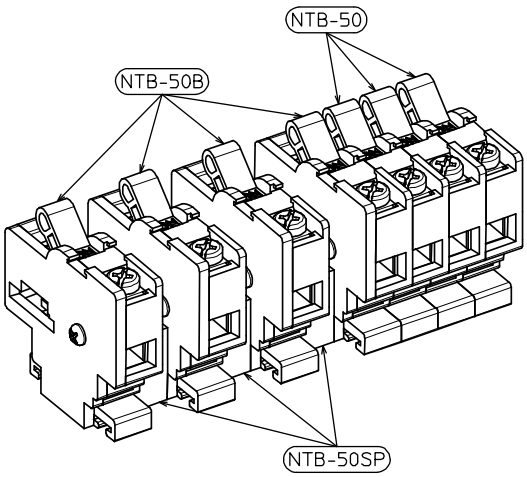

NTB-50(中間板)にスペーサーブロックを取付する場合は必ず下図の右側の様に壁側に取付してください。

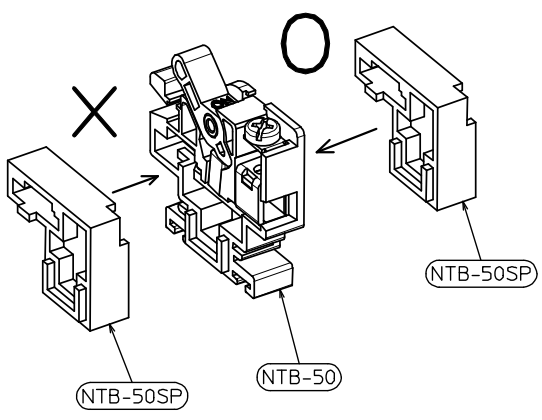

スプリングロック式
VTX
VTXW
VTZ
VT-5M
ネジ式
FPS
PTU
JT
AT
PT-SS
PT
CT
RT
PUW
PTW-SS
CTW
FPWS
RTW-10S
用途別
ATX
DT
IT
PTX
PTX-S
TKB
ST
NW
TG
CT-15R
NTB-50
耐環境別
PTU-NS
AT-NS
PTU-AG
PUW-AG
AT-G
BT-G
基板用
XTC
VTC
EC
EA
EB
EW
レール寸法表

耐環境別端子台

スプリングロック式
VTX
VTXW
VTZ
VT-5M
ネジ式
FPS
PTU
JT
AT
PT-SS
PT
CT
RT
PUW
PTW-SS
CTW
FPWS
RTW-10S
用途別
ATX
DT
IT
PTX
PTX-S
TKB
ST
NW
TG
CT-15R
NTB-50
耐環境別
PTU-NS
AT-NS
PTU-AG
PUW-AG
AT-G
BT-G
基板用
XTC
VTC
EC
EA
EB
EW
レール寸法表

PTU-NSシリーズ

RoHS Compliant

定格絶縁電圧AC DC800V～1000V
定格通電電流15A～95A

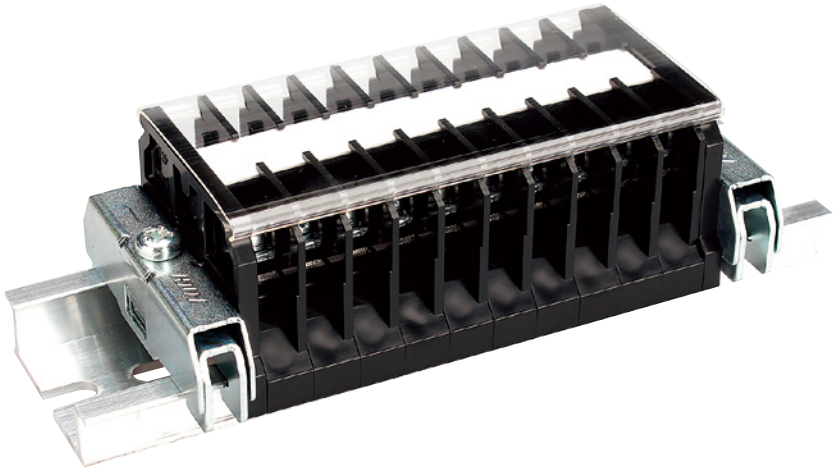

【特長】

- ネジの脱落を防止するネジアップ構造を採用
- IEC35㎜レール(DIN35㎜レール)に装着可能
- 工具なしで中間板の追加取付け・取外しが可能
- 熱帯地域のように、常に湿度の高い環境下で中継端子を使用する場合、導電板周辺の応力のかかる金属部分が著しく劣化してしまう事があります。熱帯処理仕様は特に金属部分を錆びにくい部品で構成しています。

【一般仕様】

標準使用状態	周囲温度　−25℃～+60℃ (氷結又は、結露しないこと) 相対湿度 45～98%
保存温度	−40℃～+105℃ (氷結又は、結露しないこと)
温度上昇	導電金具の温度上昇値35℃以下
絶縁抵抗	各充電部相互間及び各充電部と取付金属板間で200MΩ以上 (DC500Vメガにて)
商用周波耐電圧	3000V/1分間
準拠規格	JIS C 8201-7-1 NECA C 2811(旧JIS C 2811)
樹脂カラー	黒

【材質】

本体	変性PPE(黒)　UL94V-0
導電板	黄銅(Niメッキ)
端子ネジ	ステンレス
アップ座金	黄銅(Niメッキ)
スプリング	ステンレス
記名板	PVC(白)

スプリングロック式
VTX
VTXW
VTZ
VT-5M
ネジ式
FPS
PTU
JT
AT
PT-SS
PT
CT
RT
PUW
PTW-SS
CTW
FPWS
RTW-10S
用途別
ATX
DT
IT
PTX
PTX-S
TKB
ST
NW
TG
CT-15R
NTB-50
耐環境別
PTU-NS
AT-NS
PTU-AG
PUW-AG
AT-G
BT-G
基板用
TXC
VTC
EC
EA
EB
EW
レール寸法表

特長

【定格】

形式名	PTU-10NS	PTU-20NS	PTU-30NS	PTU-40NS
定格	AC DC 800V 15A(1.25㎟)	AC DC 800V 22A(2㎟)	AC DC 1000V 30A(3.5㎟)	AC DC 1000V 40A(5.5㎟)
端子ネジ	M3 × 7.3L	M3.5× 7.3L	M4 × 8L	M4 × 8L
締付トルク	0.5～1.2N･m	0.8～1.4N･m	1.2～1.8N･m	1.2～1.8N･m

形式名	PTU-80NS	PTU-100NS
定格	AC DC 1000V 75A(14㎟)	AC DC 1000V 95A(22㎟)
端子ネジ	M5 ×10L	M6 ×12L
締付トルク	2.0～3.0N･m	2.5～3.7N･m

【内部構造】

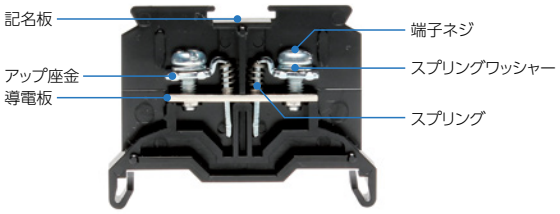

おなじみのネジアップ式は、単に作業が早いというだけではなく、内部のバネ構造により持ち上がったまま自己保持することからネジの脱落による短絡事故、紛失などが防げその信頼性は高く評価されています。

【レールへの取付け取外し方】

● 中間板取付け方法

一括でセットできる極数は1P～10Pまでです。

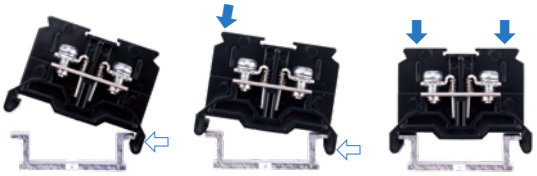

⇦箇所に片方の足を傾けてレールに引っ掛ける。

⇦方向に押し付けながら⬇方向に押さえ込む。

⬇方向に完全に押さえ込みセット完了。

● 中間板取外し方法

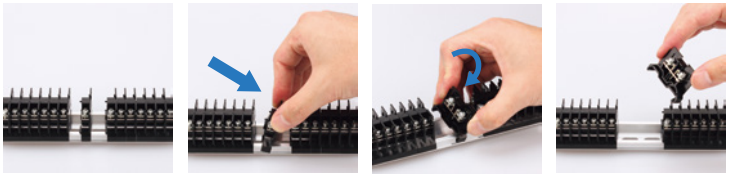

①連結されている端子を1Pずつ横にずらす。

②1Pを斜めに傾ける。

③片側のレールへ押すようにして取りはずす。

④取外し完了。

PTU-10NS M3 / 1.25㎟, 15A

RoHS Compliant

ネジアップ　IEC35レール



質量 約6g
標準価格 68円 / 個
(税抜･販売単位：100)

【寸法図】

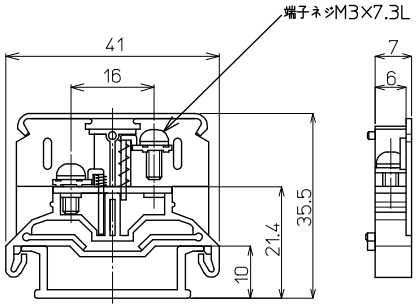

【一般仕様】

電線サイズ/定格通電電流	0.75㎟−11A/1.25㎟−15A
定格絶縁電圧	AC DC 800V
端子ネジ	M3×7.3L ±ナベセムス
締付トルク	0.5〜1.2N･m

適合圧着端子

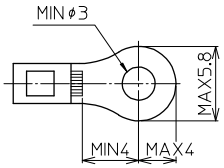

適合アクセサリー



【側板】
PTU-10L2
標準価格：26円(税抜)
販売単位：100個
質量 約2g

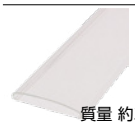

【カバー】(1m)
CA-34
標準価格：489円(税抜)
販売単位：20個
質量 約31g



【記名板】
(0.5t×10W×1200L)
AM-10
標準価格：59円(税抜)
販売単位：50本
質量 約9g

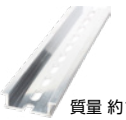

【レール】(1m)
DAV4-1000
標準価格：736円(税抜)
販売単位：100本
質量 約191g

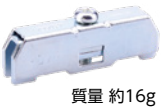

【止め金具】
HDV-1
標準価格：53円(税抜)
販売単位：100個
質量 約16g

※詳細はP421参照

適合ショートバー



※詳細はP423参照

レール式 組端子台 〈組立完成品〉

【注文形式】

PTUL2-10NS-□P

極数

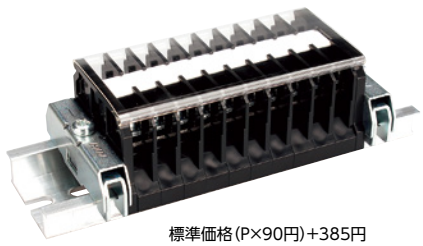

標準価格(P×90円)+385円
(税抜･販売単位：1)

【寸法図】

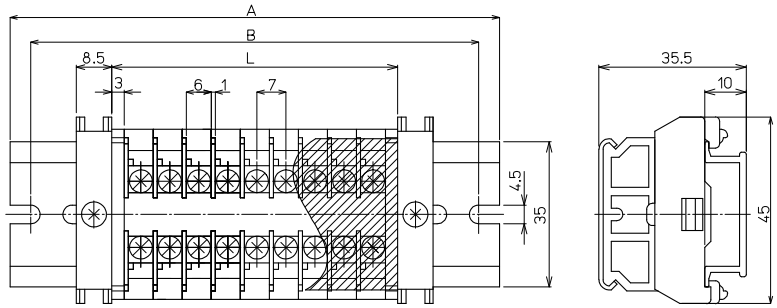

【寸法表】

※レール寸法はP446参照

極数P	1	2	3	4	5	6	7	8	9	10	11	12	13	14	15
端子台全長L	13	20	27	34	41	48	55	62	69	76	83	90	97	104	111
レール全長A	60	60	60	80	80	80	100	100	100	120	120	140	140	140	160
取付ピッチB	50	50	50	70	70	70	90	90	90	110	110	130	130	130	150

極数P	16	17	18	19	20	21	22	23	24	25	26	27	28	29	30
端子台全長L	118	125	132	139	146	153	160	167	174	181	188	195	202	209	216
レール全長A	160	160	180	180	180	200	200	200	220	220	220	240	240	240	260
取付ピッチB	150	150	170	170	170	190	190	190	210	210	210	230	230	230	250

端子台全長 L = 端子幅(7㎜)× 極数(P)+ 側板2枚(6㎜)
記名板の長さ = 端子幅(7㎜)× 極数(P)+0.5㎜ / カバーの長さ = 端子幅(7㎜)× 極数(P)+6㎜

【構成部品】

中間板	PTU-10NS
側板	PTU-10L2
カバー	CA-34
記名板	AM-10
レール	DAV4
止め金具	HDV-1

PTU-20NS M3.5 / 2㎟, 22A

RoHS Compliant

ネジアップ　IEC35レール



質量 約7g
標準価格 72円 / 個
(税抜･販売単位：100)

【寸法図】

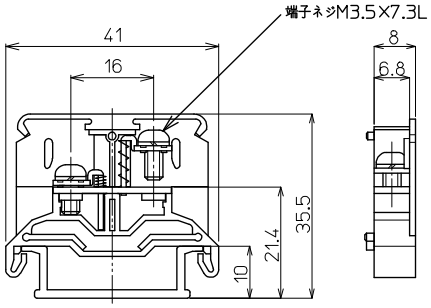

【一般仕様】

電線サイズ/定格通電電流	1.25㎟−16A/2.0㎟−22A
定格絶縁電圧	AC DC 800V
端子ネジ	M3.5×7.3L ±ナベセムス
締付トルク	0.8〜1.4N･m

適合圧着端子

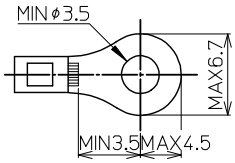

適合アクセサリー



【側板】
PTU-20L2
標準価格：26円(税抜)
販売単位：100個
質量 約2g

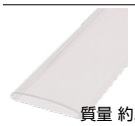

【カバー】(1m)
CA-34
標準価格：489円(税抜)
販売単位：20個
質量 約31g



【記名板】
(0.5t×10W×1200L)
AM-10
標準価格：59円(税抜)
販売単位：50本
質量 約9g

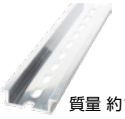

【レール】(1m)
DAV4-1000
標準価格：736円(税抜)
販売単位：100本
質量 約191g



【止め金具】
HDV-1
標準価格：53円(税抜)
販売単位：100個
質量 約16g

※詳細はP421参照

適合ショートバー

SB8A-□　SBR8A-□　BB8A-□　BBR8A-□



※詳細はP423参照

レール式 組端子台 〈組立完成品〉

【注文形式】

PTUL2-20NS-□P

極数

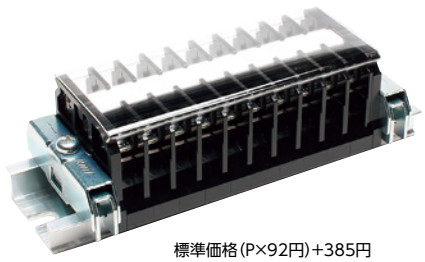

標準価格(P×92円)+385円
(税抜･販売単位：1)

【寸法図】

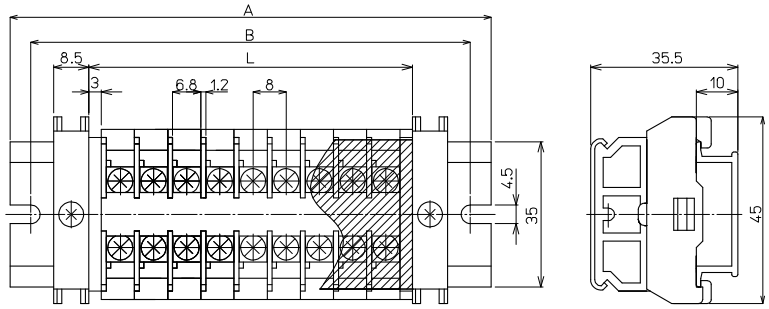

【寸法表】

※レール寸法はP446参照

極数P	1	2	3	4	5	6	7	8	9	10	11	12	13	14	15
端子台全長L	14	22	30	38	46	54	62	70	78	86	94	102	110	118	126
レール全長A	60	60	80	80	80	100	100	120	120	120	140	140	160	160	160
取付ピッチB	50	50	70	70	70	90	90	110	110	110	130	130	150	150	150

極数P	16	17	18	19	20	21	22	23	24	25	26	27	28	29	30
端子台全長L	134	142	150	158	166	174	182	190	198	206	214	222	230	238	246
レール全長A	180	180	200	200	200	220	220	240	240	240	260	260	280	280	280
取付ピッチB	170	170	190	190	190	210	210	230	230	230	250	250	270	270	270

端子台全長 L = 端子幅(8㎜)× 極数(P)+ 側板2枚(6㎜)
記名板の長さ = 端子幅(8㎜)× 極数(P)+0.5㎜ / カバーの長さ = 端子幅(8㎜)×極数(P)+6㎜

【構成部品】

中間板	PTU-20NS
側板	PTU-20L2
カバー	CA-34
記名板	AM-10
レール	DAV4
止め金具	HDV-1

PTU-30NS M4 / 3.5㎟, 30A

RoHS Compliant

ネジアップ　IEC35レール



質量 約12g
標準価格 87円 / 個
(税抜・販売単位:100)

【寸法図】

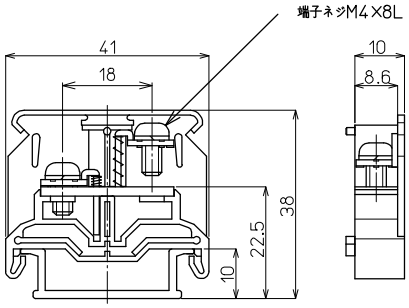

【一般仕様】

電線サイズ/定格通電電流	2㎟−22A/3.5㎟−30A
定格絶縁電圧	AC DC 1000V
端子ネジ	M4×8L ±ナベセムス
締付トルク	1.2〜1.8N･m

適合圧着端子

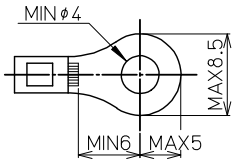

適合アクセサリー



【側板】
PTU-30L2
標準価格:27円(税抜)
販売単位:100個
質量 約3g

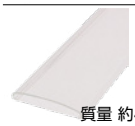

【カバー】(1m)
CA-36
標準価格:506円(税抜)
販売単位:20個
質量 約41g



【記名板】
(0.5t×10W×1200L)
AM-10
標準価格:59円(税抜)
販売単位:50本
質量 約9g

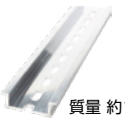

【レール】(1m)
DAV4-1000
標準価格:736円(税抜)
販売単位:100本
質量 約191g

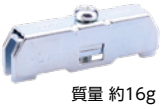

【止め金具】
HDV-1
標準価格:53円(税抜)
販売単位:100個
質量 約16g

※詳細はP421参照

適合ショートバー

SB10-□　SBR10-□　BB10-□　BBR10-□



※詳細はP423参照

レール式 組端子台 〈組立完成品〉

【注文形式】

PTUL2-30NS-□P

極数

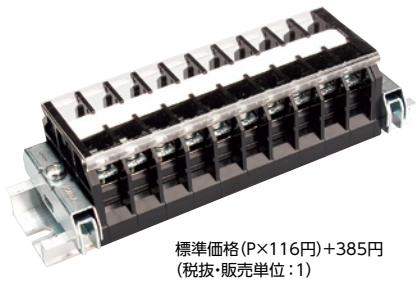

標準価格(P×116円)+385円
(税抜・販売単位:1)

【寸法図】

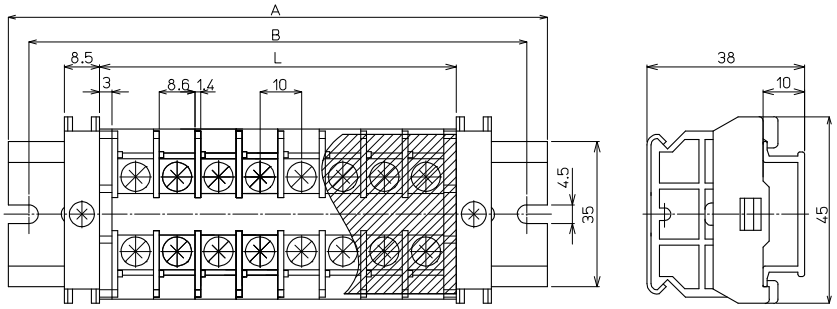

【寸法表】

※レール寸法はP446参照

極数P	1	2	3	4	5	6	7	8	9	10	11	12	13	14	15
端子台全長L	16	26	36	46	56	66	76	86	96	106	116	126	136	146	156
レール全長A	60	60	80	80	100	100	120	120	140	140	160	160	180	180	200
取付ピッチB	50	50	70	70	90	90	110	110	130	130	150	150	170	170	190

極数P	16	17	18	19	20	21	22	23	24	25	26	27	28	29	30
端子台全長L	166	176	186	196	206	216	226	236	246	256	266	276	286	296	306
レール全長A	200	220	220	240	240	260	260	280	280	300	300	320	320	340	340
取付ピッチB	190	210	210	230	230	250	250	270	270	290	290	310	310	330	330

端子台全長 L = 端子幅(10㎜)× 極数(P)+ 側板2枚(6㎜)
記名板の長さ = 端子幅(10㎜)× 極数(P)+0.5㎜ / カバーの長さ = 端子幅(10㎜)× 極数(P)+6㎜

【構成部品】

中間板	PTU-30NS
側板	PTU-30L2
カバー	CA-36
記名板	AM-10
レール	DAV4
止め金具	HDV-1

PTU-40NS M4 / 5.5㎟, 40A

RoHS Compliant

ネジアップ　IEC35レール



質量 約12g
標準価格 101円 / 個
(税抜・販売単位:100)

【寸法図】

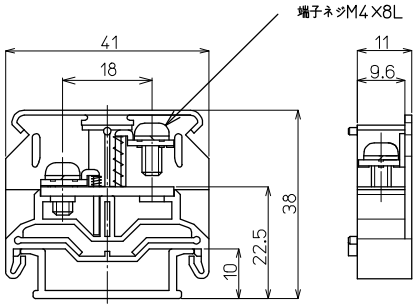

【一般仕様】

電線サイズ/定格通電電流	3.5㎟−30A/5.5㎟−40A
定格絶縁電圧	AC DC 1000V
端子ネジ	M4×8L ±ナベセムス
締付トルク	1.2〜1.8N·m

適合圧着端子

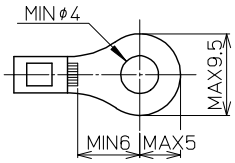

適合アクセサリー



質量 約3g
【側板】
PTU-40L2
標準価格:31円(税抜)
販売単位:100個

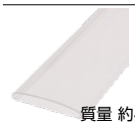

質量 約41g
【カバー】(1m)
CA-36
標準価格:506円(税抜)
販売単位:20個

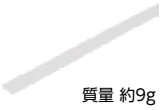

質量 約9g
【記名板】
(0.5t×10W×1200L)
AM-10
標準価格:59円(税抜)
販売単位:50本

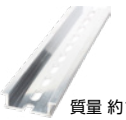

質量 約191g
【レール】(1m)
DAV4-1000
標準価格:736円(税抜)
販売単位:100本

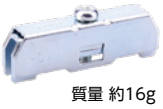

質量 約16g
【止め金具】
HDV-1
標準価格:53円(税抜)
販売単位:100個

※詳細はP421参照

適合ショートバー

SB11-□　BB11-□



※詳細はP423参照

レール式 組端子台 〈組立完成品〉

【注文形式】

PTUL2-40NS-□P

極数

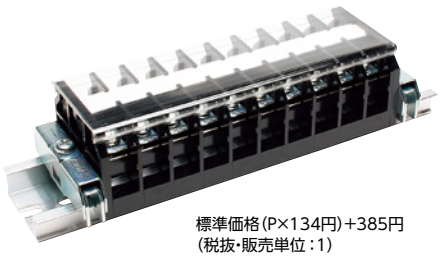

標準価格(P×134円)+385円
(税抜・販売単位:1)

【寸法図】

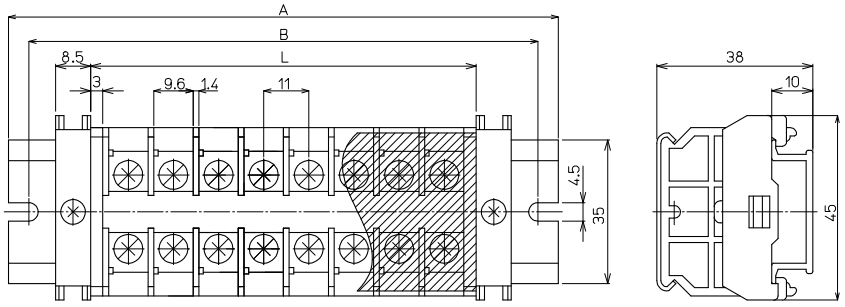

【寸法表】

※レール寸法はP446参照

極数P	1	2	3	4	5	6	7	8	9	10	11	12	13	14	15
端子台全長L	17	28	39	50	61	72	83	94	105	116	138	138	149	160	171
レール全長A	60	60	80	100	100	120	120	140	140	160	160	180	180	200	220
取付ピッチB	50	50	70	90	90	110	110	130	130	150	150	170	170	190	210

極数P	16	17	18	19	20	21	22	23	24	25	26	27	28	29	30
端子台全長L	182	193	204	215	226	237	248	259	270	281	303	303	314	325	336
レール全長A	220	240	240	260	260	280	280	300	320	320	340	340	360	360	380
取付ピッチB	210	230	230	250	250	270	270	290	310	310	330	330	350	350	370

端子台全長 L = 端子幅(11㎜)× 極数(P)+ 側板2枚(6㎜)
記名板の長さ = 端子幅(11㎜)× 極数(P)+0.5㎜ / カバーの長さ = 端子幅(11㎜)× 極数(P)+6㎜

【構成部品】

中間板	PTU-40NS
側板	PTU-40L2
カバー	CA-36
記名板	AM-10
レール	DAV4
止め金具	HDV-1

PTU-80NS M5 / 14㎟, 75A

RoHS Compliant

ネジアップ　IEC35レール



質量 約21g
標準価格 145円 / 個
(税抜・販売単位:50)

【寸法図】

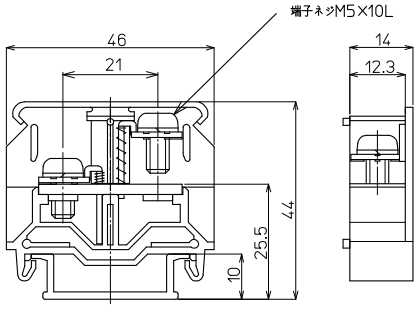

【一般仕様】

電線サイズ/定格通電電流	5.5㎟−40A/8.0㎟−50A/14.0㎟−75A
定格絶縁電圧	AC DC 1000V
端子ネジ	M5×10L ±ナベ+SP
締付トルク	2.0〜3.0N·m

適合圧着端子

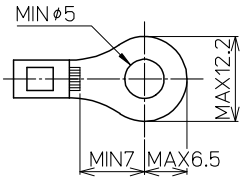

適合アクセサリー



【側板】
PTU-80L
標準価格:35円(税抜)
販売単位:50個
質量 約4g



【カバー】(1m)
CA-40
標準価格:529円(税抜)
販売単位:20個
質量 約54g



【記名板】
(0.5t×10W×1200L)
AM-10
標準価格:59円(税抜)
販売単位:50本
質量 約9g

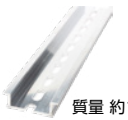

【レール】(1m)
DAV4-1000
標準価格:736円(税抜)
販売単位:100本
質量 約191g



【止め金具】
HDV-1
標準価格:53円(税抜)
販売単位:100個
質量 約16g

※詳細はP421参照

適合ショートバー

SB14-□　BB14-□



※詳細はP423参照

レール式 組端子台 〈組立完成品〉

【注文形式】

PTUL-80NS-□P

極数

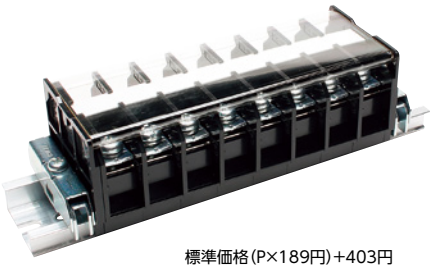

標準価格(P×189円)+403円
(税抜・販売単位:1)

【寸法図】

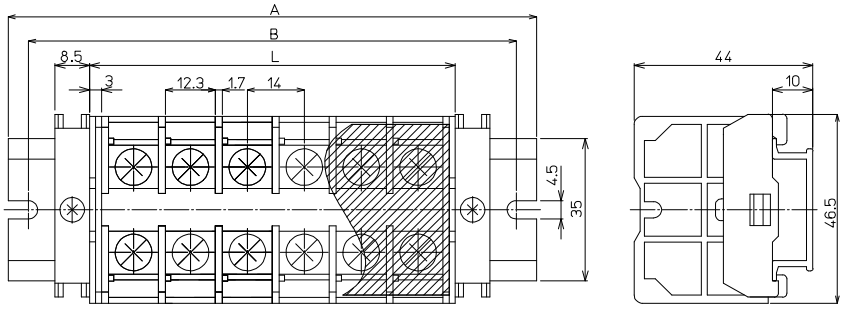

【寸法表】

※レール寸法はP446参照

極数P	1	2	3	4	5	6	7	8	9	10	11	12	13	14	15
端子台全長L	20	34	48	62	78	90	104	118	132	146	160	174	188	202	216
レール全長A	60	80	80	100	120	140	140	160	180	180	200	220	220	240	260
取付ピッチB	50	70	70	90	110	130	130	150	170	170	190	210	210	230	250

極数P	16	17	18	19	20	21	22	23	24	25	26	27	28	29	30
端子台全長L	230	244	258	272	286	300	314	328	342	356	370	384	398	412	426
レール全長A	280	280	300	320	320	340	360	360	380	400	420	420	440	460	460
取付ピッチB	270	270	290	310	310	330	350	350	370	390	410	410	430	450	450

端子台全長 L = 端子幅(14㎜)× 極数(P)+ 側板2枚(6㎜)
記名板の長さ = 端子幅(14㎜)× 極数(P)+0.5㎜ / カバーの長さ = 端子幅(14㎜)× 極数(P)+3㎜

【構成部品】

中間板	PTU-80NS
側板	PTU-80L
カバー	CA-40
記名板	AM-10
レール	DAV4
止め金具	HDV-1

PTU-100NS M6 / 22㎟, 95A

RoHS Compliant

ネジアップ　IEC35レール



質量 約41g
標準価格 403円 / 個
(税抜・販売単位：20)

【寸法図】

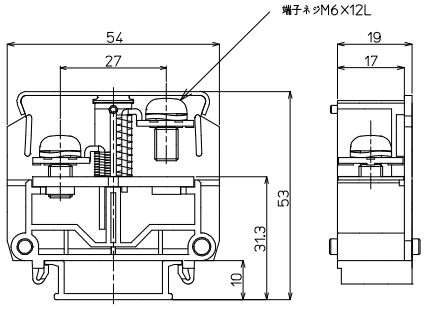

【一般仕様】

電線サイズ/定格通電電流	〈8.0㎟-50A〉/14.0㎟-75A/22.0㎟-95A/〈38.0㎟-100A〉
定格絶縁電圧	AC DC 1000V
端子ネジ	M6×12L ±ナベセムス
締付トルク	2.5～3.7N･m

※〈 〉圧着端子はJIS規格外8㎟を使用

適合圧着端子

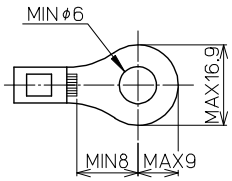

適合アクセサリー



【側板】
PTU-100L
標準価格：59円(税抜)
販売単位：10個
質量 約5g

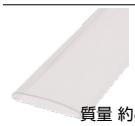

【カバー】(1m)
CA-47
標準価格：742円(税抜)
販売単位：20個
質量 約82g

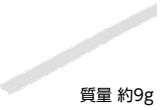

【記名板】
(0.5t×10W×1200L)
AM-10
標準価格：59円(税抜)
販売単位：50本
質量 約9g

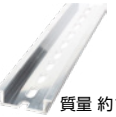

【レール】(1m)
DAV4-1000
標準価格：736円(税抜)
販売単位：100本
質量 約191g

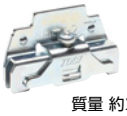

【止め金具】
HDV-2
標準価格：74円(税抜)
販売単位：50個
質量 約20g

※詳細はP421参照

レール式 組端子台〈組立完成品〉

【注文形式】

PTUL-100NS-□P

極数



標準価格(P×529円)+474円
(税抜・販売単位：1)

【寸法図】

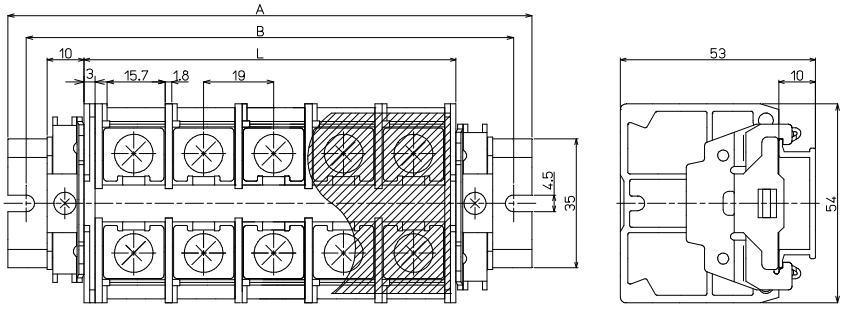

【寸法表】

※レール寸法はP446参照

極数P	1	2	3	4	5	6	7	8	9	10	11	12	13	14	15
端子台全長L	25	44	63	82	101	120	139	158	177	196	215	234	253	272	291
レール全長A	60	80	100	120	140	160	180	200	220	240	260	280	300	320	340
取付ピッチB	50	70	90	110	130	150	170	190	210	230	250	270	290	310	330

極数P	16	17	18	19	20	21	22	23	24	25	26	27	28	29	30
端子台全長L	310	329	348	367	386	405	424	443	462	481	500	519	538	557	576
レール全長A	360	380	400	420	440	440	460	480	500	520	540	560	580	600	620
取付ピッチB	350	370	390	410	430	430	450	470	490	510	530	550	570	590	610

端子台全長 L = 端子幅(19㎜)× 極数+ 側板2枚(6㎜)
記名板の長さ = 端子幅(19㎜)× 極数(P)+0.5㎜ / カバーの長さ = 端子幅(19㎜)× 極数(P)+3㎜

【構成部品】

中間板	PTU-100NS
側板	PTU-100L
カバー	CA-47
記名板	AM-10
レール	DAV4
止め金具	HDV-2

AT-NSシリーズ

RoHS Compliant

定格絶縁電圧AC DC600V
定格通電電流20A～160A

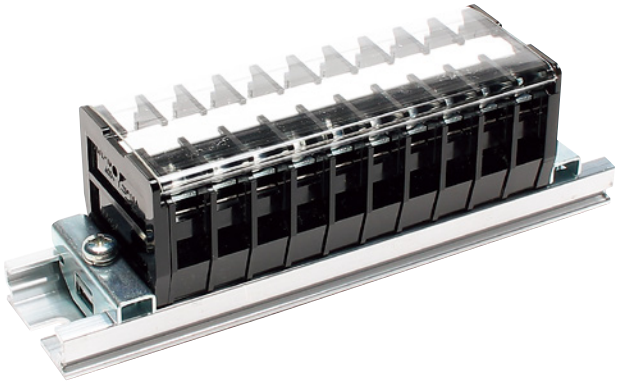

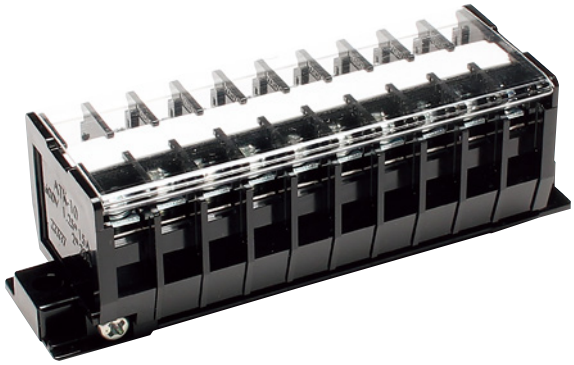

【特長】

- TOGIが世に先駆けて製品化したネジ脱落防止のネジアップ式を採用
- 当社専用20㎜レール対応により、さらに省スペース化が可能
- 工具なしで中間板の追加取付け・取外しが可能
- ステンレスシャフトを使用したオールステンレス仕様をご用意（導伝板・座金を除く）
- 熱帯地域のように、常に湿度の高い環境下で中継端子を使用する場合、導電板周辺の応力のかかる金属部分が著しく劣化してしまう事があり、熱帯処理仕様は特に金属部分を錆びにくい部品で強化しています。

【一般仕様】

標準使用状態	周囲温度　−25℃～+60℃ (氷結又は、結露しないこと) 相対湿度 45～98%
保存温度	−40℃～+105℃ (氷結又は、結露しないこと)
温度上昇	導電金具の温度上昇値35℃以下
絶縁抵抗	各充電部相互間及び各充電部と取付金属板間で200MΩ以上 (DC500Vメガにて)
商用周波耐電圧	2500V/1分間
準拠規格	JIS C 8201-7-1 NECA C 2811（旧JIS C 2811）
樹脂カラー	黒

【材質】

本体	PC（黒）　UL94V-2
導電板	黄銅（Niメッキ）
端子ネジ	ステンレス
アップ座金	黄銅（Niメッキ）
スプリング	ステンレス
記名板	PVC（白）

スプリングロック式
VTX
VTXW
VTZ
VT-5M
ネジ式
FPS
PTU
JT
AT
PT-SS
PT
CT
RT
PUW
PTW-SS
CTW
FPWS
RTW-10S
用途別
ATX
DT
IT
PTX
PTX-S
TKB
ST
NW
TG
CT-15R
NTB-50
耐環境別
PTU-NS
AT-NS
PTU-AG
PUW-AG
AT-G
BT-G
基板用
XTC
VTC
EC
EA
EB
EW
レール寸法表

特長

【定格】

形式 / 項目	AT-10NS	AT-15LNS	AT-20NS	AT-30NS
定格絶縁電圧	AC DC600V			
定格通電電流	20A	30A	40A	50A
適合電線	2㎟	3.5㎟	5.5㎟	8㎟
接続可能電線及び最大電流	1.25㎟-15A 2㎟-20A	2㎟-20A 3.5㎟-30A	2㎟-20A 3.5㎟-30A 5.5㎟-40A	3.5㎟-30A 5.5㎟-40A 8㎟-50A
端子ネジ	M3.5×6.7L ±ナベセムス	M4×7.5L ±ナベセムス	M4×7.5L ±ナベセムス	M5×10L ±ナベ+SP
締付トルク	0.8～1.4N·m	1.2～1.8N·m	1.2～1.8N·m	2.0～3.0N·m

形式 / 項目	AT-60NS	AT-100NS	AT-150NS
定格絶縁電圧	AC DC600V		
定格通電電流	90A	130A	160A
適合電線	22㎟	38㎟	60㎟
接続可能電線及び最大電流	8㎟-50A 14㎟-70A 22㎟-90A	14㎟-70A 22㎟-90A 38㎟-130A	22㎟-90A 38㎟-130A 60㎟-160A
端子ネジ	M6×12L ±ナベ+SP	M8×14L ±ナベ+SP	M8×14L ±ナベ+SP
締付トルク	2.5～3.7N·m	6.0～9.0N·m	6.0～9.0N·m

【レールへの取付け取外し方】

● 中間板取付け方法

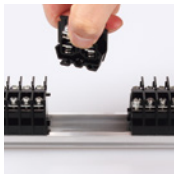

①連結されている端子をずらし取付スペースを確保。

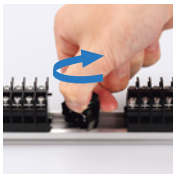

②横にひねった状態でレールに乗せ時計回りに回転。

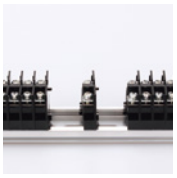

③セット完了。

● 中間板取外し方法

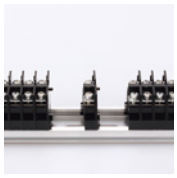

①連結されている端子を1Pずつ横にずらす。

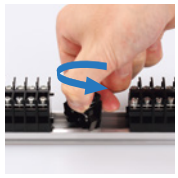

②1Pを持ち横にひねる。

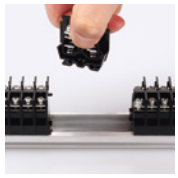

③レールの溝から下部の足を取外す。

AT-10NS M3.5 / 2㎟, 20A

RoHS Compliant

ネジアップ　C型レール　IEC35mmC型兼用レール　DIRECT 直付け



質量 約8g
標準価格 68円 / 個
(税抜・販売単位 :300)

【寸法図】

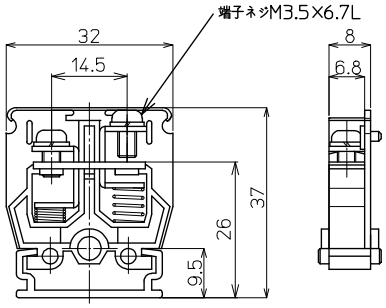

【一般仕様】

電線サイズ/定格通電電流	1.25㎟−15A/2㎟−20A
定格絶縁電圧	AC DC 600V
端子ネジ	M3.5×6.7L ±ナベセムス
締付トルク	0.8〜1.4N･m

適合圧着端子

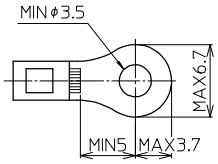

適合アクセサリー



質量 約3g
【側板】
ATL-10
標準価格：24円(税抜)
販売単位：100個

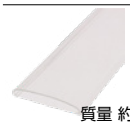

質量 約27g
【カバー】(1m)
CA-30
標準価格：449円(税抜)
販売単位：20個

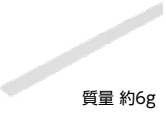

質量 約6g
【記名板】
M-1LE
標準価格：38円(税抜)
販売単位：50本



質量 約180g
【レール】(1m)
AS4-1000
標準価格：684円(税抜)
販売単位：100本



質量 約6g
【止め金具】
ATO-1
標準価格：53円(税抜)
販売単位：100個

※詳細はP421参照

適合ショートバー

SB8A-□　SBR8A-□　BB8A-□　BBR8A-□



※詳細はP423参照

レール式 組端子台 〈組立完成品〉

【注文形式】

ATL-10NS-□P

極数

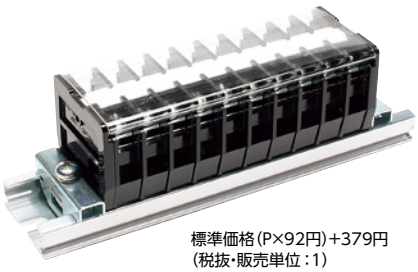

標準価格(P×92円)+379円
(税抜・販売単位 :1)

【寸法図】

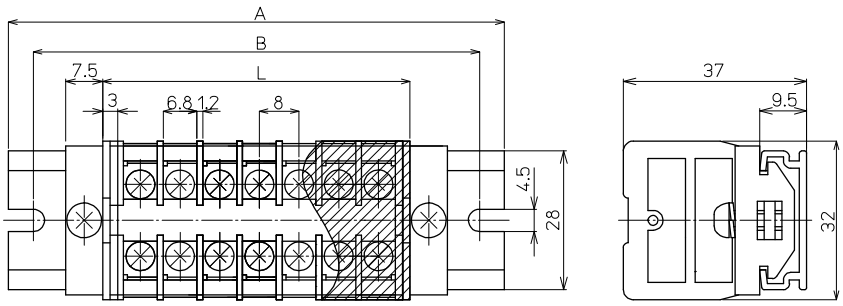

【寸法表】

※レール寸法はP448参照

極数P	1	2	3	4	5	6	7	8	9	10	11	12	13	14	15
端子台全長L	14	22	30	38	46	54	62	70	78	86	94	102	110	118	126
レール全長A	60	60	80	80	80	100	100	120	120	120	140	140	160	160	160
取付ピッチB	50	50	70	70	70	90	90	110	110	110	130	130	150	150	150

極数P	16	17	18	19	20	21	22	23	24	25	26	27	28	29	30
端子台全長L	134	142	150	158	166	174	182	190	198	206	214	222	230	238	246
レール全長A	180	180	200	200	200	220	220	240	240	240	260	260	280	280	280
取付ピッチB	170	170	190	190	190	210	210	230	230	230	250	250	270	270	270

端子台全長 L = 端子幅(8㎜)× 極数(P)+ 側板2枚(6㎜)
記名板の長さ = 端子幅(8㎜)× 極数(P)+2.5㎜ / カバーの長さ = 端子幅(8㎜)× 極数(P)+2.5㎜

【構成部品】

中間板	AT-10NS
側板	ATL-10
カバー	CA-30
記名板	M-1LE
レール	AS4
止め金具	ATO-1

直取付式 組端子台〈組立完成品〉

【注文形式】

ATK-10NKS-□P

極数



標準価格(P×92円)+163円
(税抜・販売単位:1)

【寸法図】

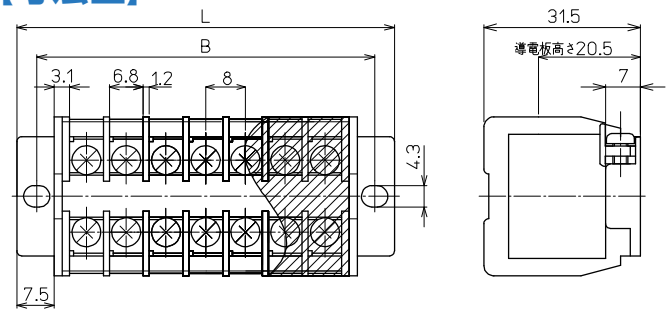

【寸法表】

極数P	1	2	3	4	5	6	7	8	9	10	11	12	13	14	15
端子台全長L	−	36	44	52	60	68	76	84	92	100	108	116	124	132	140
取付ピッチB	−	28	36	44	52	60	68	76	84	92	100	108	116	124	132
シャフト長さ	−	20.5	28.5	36.5	44.5	52.5	60.5	68.5	76.5	84.5	92.5	100.5	108.5	116.5	124.5

極数P	16	17	18	19	20	21	22	23	24	25	26	27	28	29	30
端子台全長L	148	156	164	172	180	188	196	204	212	220	228	236	244	252	260
取付ピッチB	140	148	156	164	172	180	188	196	204	212	220	228	236	244	252
シャフト長さ	132.5	140.5	148.5	156.5	164.5	172.5	180.5	188.5	196.5	204.5	212.5	220.5	228.5	236.5	244.5

記名板の長さ = 端子幅(8㎜)× 極数(P)+2.5㎜ / カバーの長さ = 端子幅(8㎜)× 極数(P)+2.5㎜

【構成部品】

※側板:2極セット使用

中間板	AT-10NS
側板	ATK-10NKS
カバー	CA-30
記名板	M-1LE
シャフト	SUS

AT-15LNS M4 / 3.5㎟, 30A

RoHS Compliant

ネジアップ　C型レール　IEC35×C型兼用レール　DIRECT 直付け



質量 約11g
標準価格 79円 / 個
(税抜・販売単位：200)

【寸法図】

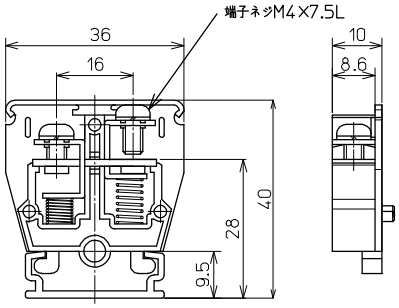

【一般仕様】

電線サイズ/定格通電電流	2㎟−20A/3.5㎟−30A
定格絶縁電圧	AC DC 600V
端子ネジ	M4×7.5L ±ナベセムス
締付トルク	1.2〜1.8N･m

適合圧着端子

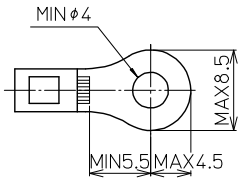

適合アクセサリー



【側板】
ATL-15L
標準価格：35円(税抜)
販売単位：100個
質量 約4g

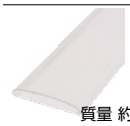

【カバー】(1m)
CA-34
標準価格：489円(税抜)
販売単位：20個
質量 約31g

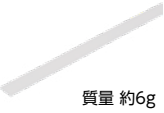

【記名板】
M-1LE
標準価格：38円(税抜)
販売単位：50本
質量 約6g



【レール】(1m)
AS4-1000
標準価格：684円(税抜)
販売単位：100本
質量 約180g



【止め金具】
ATO-1
標準価格：53円(税抜)
販売単位：100個
質量 約6g

※詳細はP421参照

適合ショートバー

SB10-□　SBR10-□　BB10-□　BBR10-□



※詳細はP423参照

レール式 組端子台 〈組立完成品〉

【注文形式】

ATL-15LNS-□P

極数

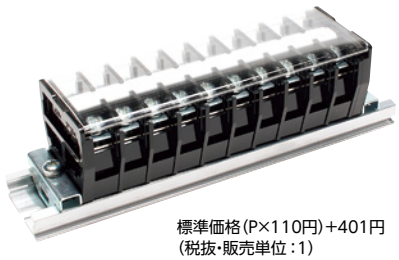

標準価格(P×110円)+401円
(税抜・販売単位：1)

【寸法図】

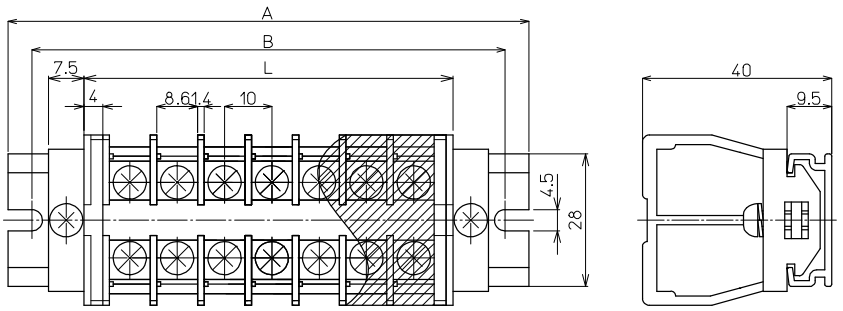

【寸法表】

※レール寸法はP448参照

極数P	1	2	3	4	5	6	7	8	9	10	11	12	13	14	15
端子台全長L	18	28	38	48	58	68	78	88	98	108	118	128	138	148	158
レール全長A	60	60	80	80	100	100	120	120	140	140	160	160	180	180	200
取付ピッチB	50	50	70	70	90	90	110	110	130	130	150	150	170	170	190

極数P	16	17	18	19	20	21	22	23	24	25	26	27	28	29	30
端子台全長L	168	178	188	198	208	218	228	238	248	258	268	278	288	298	308
レール全長A	200	220	220	240	240	260	260	280	280	300	300	320	320	340	340
取付ピッチB	190	210	210	230	230	250	250	270	270	290	290	310	310	330	330

端子台全長 L = 端子幅(10㎜)× 極数(P)+ 側板2枚(8㎜)
記名板の長さ = 端子幅(10㎜)× 極数(P)−0.5㎜ / カバーの長さ = 端子幅(10㎜)× 極数(P)+4㎜

【構成部品】

中間板	AT-15LNS
側板	ATL-15L
カバー	CA-34
記名板	M-1LE
レール	AS4
止め金具	ATO-1

直取付式 組端子台〈組立完成品〉

【注文形式】

ATK-15HNKS-□P

極数

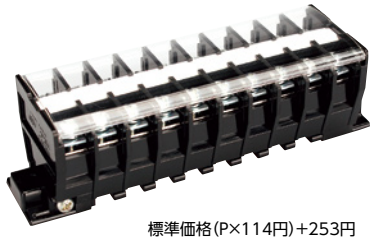

標準価格(P×114円)+253円
(税抜・販売単位:1)

【寸法図】

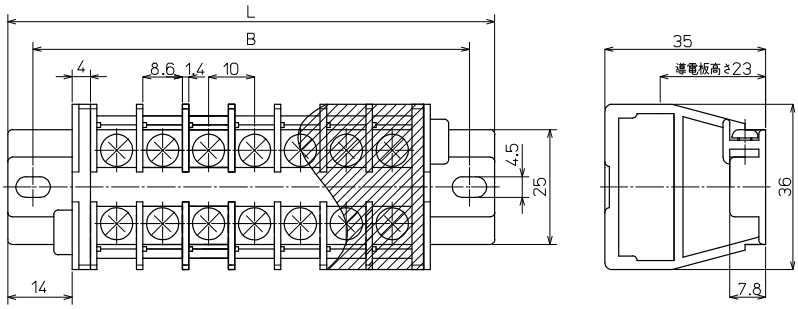

【寸法表】

極数P	1	2	3	4	5	6	7	8	9	10	11	12	13	14	15
端子台全長L	−	40.6	50.6	60.6	70.6	80.6	90.6	100.6	110.6	120.6	130.6	140.6	150.6	160.6	170.6
取付ピッチB	−	32	42	52	62	72	82	92	102	112	122	132	142	152	162
シャフト長さ	−	23	33	43	53	63	73	83	93	103	113	123	133	143	153

極数P	16	17	18	19	20	21	22	23	24	25	26	27	28	29	30
端子台全長L	180.6	190.6	200.6	210.6	220.6	230.6	240.6	250.6	260.6	270.6	−	−	−	−	−
取付ピッチB	172	182	192	202	212	222	232	242	252	262	−	−	−	−	−
シャフト長さ	163	173	183	193	203	213	223	233	243	253	−	−	−	−	−

記名板の長さ = 端子幅(10㎜)× 極数(P)−0.5㎜ / カバーの長さ = 端子幅(10㎜)× 極数(P)+4㎜

【構成部品】

※側板:2極セット使用

中間板	AT-15LNS
側板	ATK-15L2NKS
カバー	CA-34
記名板	M-1LE
シャフト	SUS

スプリングロック式
VTX
VTXW
VTZ
VT-5M
ネジ式
FPS
PTU
JT
AT
PT-SS
PT
CT
RT
PUW
PTW-SS
CTW
FPWS
RTW-10S
用途別
ATX
DT
IT
PTX
PTX-S
TKB
ST
NW
TG
CT-15R
NTB-50
耐環境別
PTU-NS
AT-NS
PTU-AG
PUW-AG
AT-G
BT-G
基板用
XTC
VTC
EC
EA
EB
EW
レール寸法表

AT-20NS M4 / 5.5㎟, 40A

RoHS Compliant

ネジアップ　C型レール　IEC35×C型兼用レール　DIRECT 直付け



質量 約15g
標準価格 97円 / 個
(税抜・販売単位 : 200)

【寸法図】

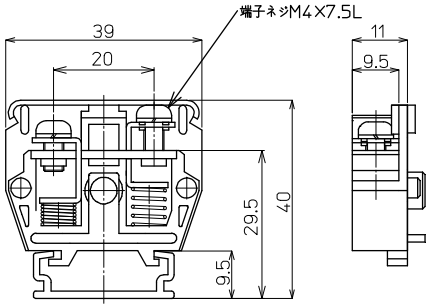

【一般仕様】

電線サイズ/定格通電電流	2㎟−20A/3.5㎟−30A/5.5㎟−40A
定格絶縁電圧	AC DC 600V
端子ネジ	M4×7.5L ±ナベセムス
締付トルク	1.2〜1.8N·m

適合圧着端子

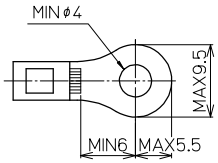

適合アクセサリー



【側板】
ATL-20NS
標準価格 : 305円(税抜)
販売単位 : 80セット
質量 約31g

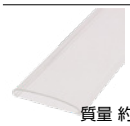

【カバー】(1m)
CA-36
標準価格 : 506円(税抜)
販売単位 : 20個
質量 約41g

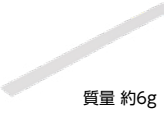

【記名板】
M-1LE
標準価格 : 38円(税抜)
販売単位 : 50本
質量 約6g



【レール】(1m)
AS4-1000
標準価格 : 684円(税抜)
販売単位 : 100本
質量 約180g



【止め金具】
CT-H
標準価格 : 53円(税抜)
販売単位 : 100個
質量 約6g

※詳細はP421参照

適合ショートバー

SB11-□　BB11-□



※詳細はP423参照

レール式 組端子台 〈組立完成品〉

【注文形式】

ATL-20NS-□P
極数



標準価格(P×134円)+335円
(税抜・販売単位 : 1)

【寸法図】

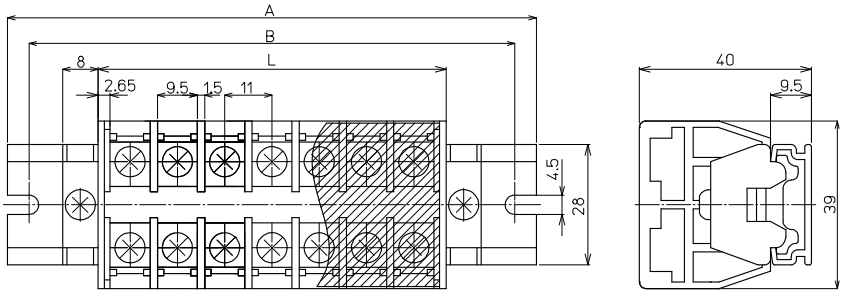

【寸法表】

※レール寸法はP448参照

極数P	1	2	3	4	5	6	7	8	9	10	11	12	13	14	15
端子台全長L	−	26	37	48	59	70	81	92	103	114	125	136	147	158	169
レール全長A	−	60	80	80	100	120	120	140	140	160	160	180	180	200	200
取付ピッチB	−	50	70	70	90	110	110	130	130	150	150	170	170	190	190

極数P	16	17	18	19	20	21	22	23	24	25	26	27	28	29	30
端子台全長L	180	191	202	213	224	235	246	257	268	279	290	301	312	323	334
レール全長A	220	240	240	260	260	280	280	300	300	320	340	340	360	360	380
取付ピッチB	210	230	230	250	250	270	270	290	290	310	330	330	350	350	370

端子台全長 L = 端子幅(11㎜)× 極数(P)+4㎜
記名板の長さ = 端子幅(11㎜)× 極数(P)−2㎜ / カバーの長さ = 端子幅(11㎜)× 極数(P)+0.5㎜

【構成部品】

※側板 : 2極セット使用

中間板	AT-20NS
側板	ATL-20NS
カバー	CA-36
記名板	M-1LE
レール	AS4
止め金具	CT-H

直取付式 組端子台〈組立完成品〉

【注文形式】

ATK-20NKS-□P

極数



標準価格(P×134円)+196円
(税抜・販売単位：1)

【寸法図】

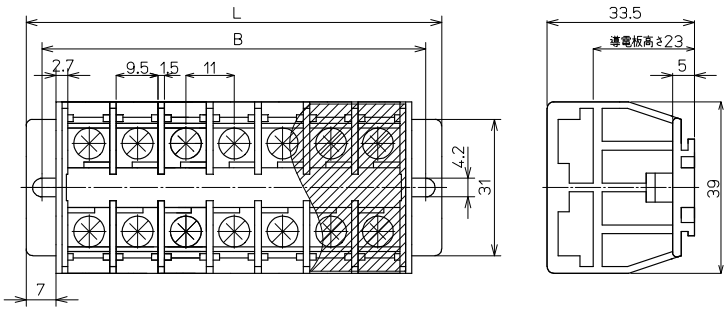

【寸法表】

極数P	1	2	3	4	5	6	7	8	9	10	11	12	13	14	15
端子台全長L	−	40	51	62	73	84	95	106	117	128	139	150	161	172	183
取付ピッチB	−	32	43	54	65	76	87	98	109	120	131	142	153	164	175
シャフト長さ	−	19.5	30.5	41.5	52.5	63.5	74.5	85.5	96.5	107.5	118.5	129.5	140.5	151.5	162.5

極数P	16	17	18	19	20	21	22	23	24	25	26	27	28	29	30
端子台全長L	194	205	216	227	238	−	−	−	−	−	−	−	−	−	−
取付ピッチB	186	197	208	219	230	−	−	−	−	−	−	−	−	−	−
シャフト長さ	173.5	184.5	195.5	206.5	217.5	−	−	−	−	−	−	−	−	−	−

記名板の長さ = 端子幅(11㎜)× 極数(P)−2㎜ / カバーの長さ = 端子幅(11㎜)× 極数(P)+0.5㎜

【構成部品】

※側板：2極セット使用

中間板	AT-20NS
側板	ATK-20NKS
カバー	CA-36
記名板	M-1LE
シャフト	SUS

AT-30NS M5 / 8㎟, 50A

RoHS Compliant

ネジアップ　C型レール　IEC35×C型兼用レール　DIRECT 直付け

【寸法図】



質量 約23g
標準価格 151円 / 個
(税抜・販売単位：100)

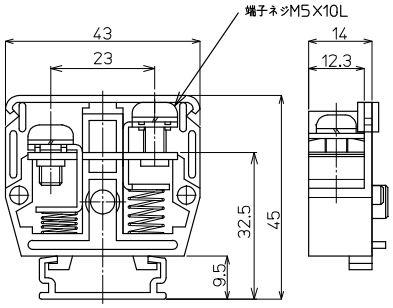

適合アクセサリー



【側板】
ATL-30NS
標準価格：408円(税抜)
販売単位：40セット
質量 約49g



【カバー】(1m)
CA-40
標準価格：529円(税抜)
販売単位：20個
質量 約54g



【記名板】
M-1LE
標準価格：38円(税抜)
販売単位：50本
質量 約6g



【レール】(1m)
AS4-1000
標準価格：684円(税抜)
販売単位：100本
質量 約180g



【止め金具】
CT-H
標準価格：53円(税抜)
販売単位：100個
質量 約6g

※詳細はP421参照

適合ショートバー

SB14-□　BB14-□



※詳細はP423参照

【一般仕様】

電線サイズ/定格通電電流	3.5㎟−30A/5.5㎟−40A/8㎟−50A
定格絶縁電圧	AC DC 600V
端子ネジ	M5×10L ±ナベ+SP
締付トルク	2.0〜3.0N·m

適合圧着端子

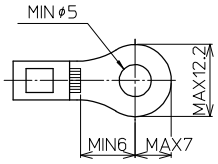

レール式 組端子台 〈組立完成品〉

【注文形式】

ATL-30NS-□P

極数

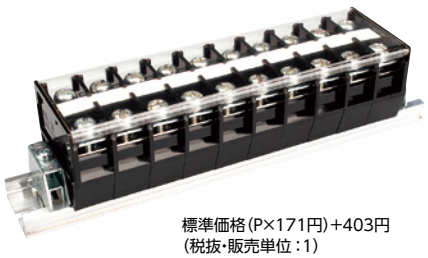

標準価格(P×171円)+403円
(税抜・販売単位：1)

【寸法図】

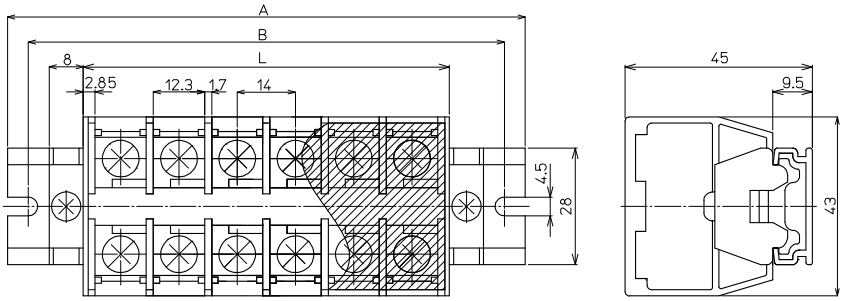

【寸法表】

※レール寸法はP448参照

極数P	1	2	3	4	5	6	7	8	9	10	11	12	13	14	15
端子台全長L	−	32	46	60	74	88	102	116	130	144	158	172	186	200	214
レール全長A	−	80	80	100	120	120	140	160	180	180	200	220	220	240	260
取付ピッチB	−	70	70	90	110	110	130	150	170	170	190	210	210	230	250

極数P	16	17	18	19	20	21	22	23	24	25	26	27	28	29	30
端子台全長L	228	242	256	270	284	298	312	326	340	354	368	382	396	410	424
レール全長A	260	280	300	320	320	340	360	360	380	400	400	420	440	460	460
取付ピッチB	250	270	290	310	310	330	350	350	370	390	390	410	430	450	450

端子台全長 L = 端子幅(14㎜)× 極数(P)+4㎜
記名板の長さ = 端子幅(14㎜)× 極数(P)−2㎜ / カバーの長さ = 端子幅(14㎜)× 極数(P)+0.5㎜

【構成部品】

※側板：2極セット使用

中間板	AT-30NS
側板	ATL-30NS
カバー	CA-40
記名板	M-1LE
レール	AS4
止め金具	CT-H

直取付式 組端子台〈組立完成品〉

【注文形式】

ATK-30NKS-□P

極数

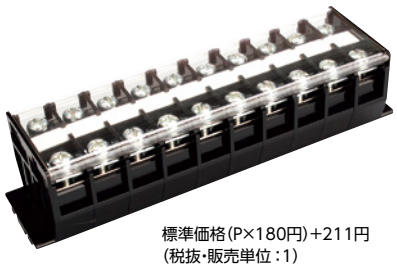

標準価格(P×180円)+211円
(税抜・販売単位:1)

【寸法図】

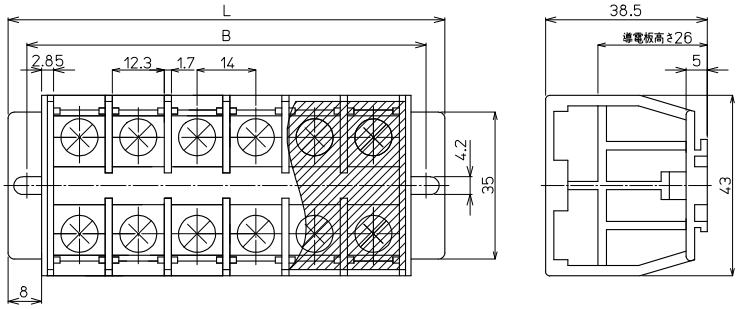

【寸法表】

極数P	1	2	3	4	5	6	7	8	9	10	11	12	13	14	15
端子台全長L	–	48	62	76	90	104	118	132	146	160	174	188	202	216	230
取付ピッチB	–	39	53	67	81	95	109	123	137	151	165	179	193	207	221
シャフト長さ	–	24.5	38.5	52.5	66.5	80.5	94.5	108.5	122.5	136.5	150.5	164.5	178.5	192.5	206.5

極数P	16	17	18	19	20	21	22	23	24	25	26	27	28	29	30
端子台全長L	244	258	272	–	–	–	–	–	–	–	–	–	–	–	–
取付ピッチB	235	249	263	–	–	–	–	–	–	–	–	–	–	–	–
シャフト長さ	220.5	234.5	248.5	–	–	–	–	–	–	–	–	–	–	–	–

記名板の長さ = 端子幅(14㎜)× 極数(P)−2㎜ / カバーの長さ = 端子幅(14㎜)× 極数(P)+0.5㎜

【構成部品】

※側板:2極セット使用

中間板	AT-30NS
側板	ATK-30NKS
カバー	CA-40
記名板	M-1LE
シャフト	SUS

スプリングロック式
VTX
VTXW
VTZ
VT-5M
ネジ式
FPS
PTU
JT
AT
PT-SS
PT
CT
RT
PUW
PTW-SS
CTW
FPWS
RTW-10S
用途別
ATX
DT
IT
PTX
PTX-S
TKB
ST
NW
TG
CT-15R
NTB-50
耐環境別
PTU-NS
AT-NS
PTU-AG
PUW-AG
AT-G
BT-G
基板用
XTC
VTC
EC
EA
EB
EW
レール寸法表

AT-60NS M6 / 22㎟, 90A

RoHS Compliant

ネジアップ　C型レール　IEC35mmC型兼用レール　DIRECT 直付け



質量 約42g
標準価格 275円 / 個
(税抜・販売単位:50)

【寸法図】

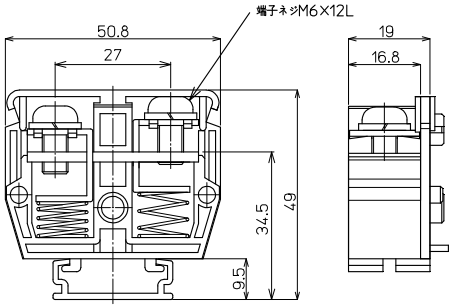

適合アクセサリー



質量 約89g
【側板】
ATL-60NS
標準価格:627円(税抜)
販売単位:22セット

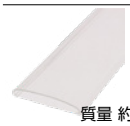

質量 約82g
【カバー】(1m)
CA-47
標準価格:742円(税抜)
販売単位:20個



質量 約6g
【記名板】
M-1LE
標準価格:38円(税抜)
販売単位:50本

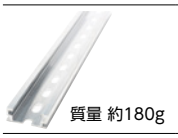

質量 約180g
【レール】(1m)
AS4-1000
標準価格:684円(税抜)
販売単位:100本



質量 約6g
【止め金具】
CT-H
標準価格:53円(税抜)
販売単位:100個

※詳細はP421参照

【一般仕様】

電線サイズ/定格通電電流	8㎟−50A/14㎟−70A/22㎟−90A
定格絶縁電圧	AC DC 600V
端子ネジ	M6×12L ±ナベ+SP
締付トルク	2.5〜3.7N·m

適合圧着端子

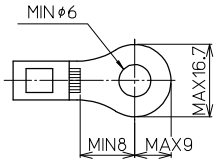

レール式 組端子台 〈組立完成品〉

【注文形式】

ATL-60NS-□P

極数



標準価格(P×348円)+335円
(税抜・販売単位:1)

【寸法図】

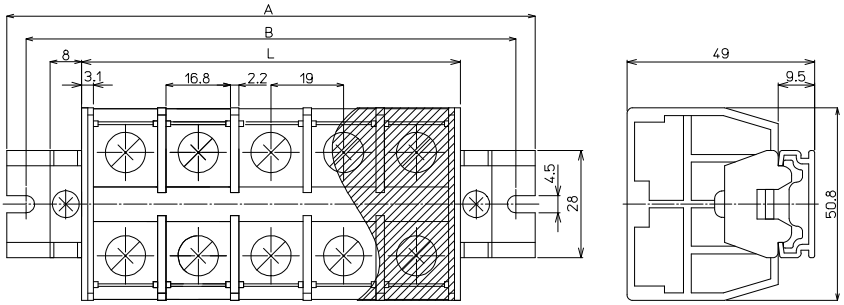

【寸法表】

※レール寸法はP448参照

極数P	1	2	3	4	5	6	7	8	9	10	11	12	13	14	15
端子台全長L	−	42	61	80	99	118	137	156	175	194	213	232	251	270	289
レール全長A	−	80	100	120	140	160	180	200	220	240	260	280	300	320	320
取付ピッチB	−	70	90	110	130	150	170	190	210	230	250	270	290	310	310

極数P	16	17	18	19	20	21	22	23	24	25	26	27	28	29	30
端子台全長L	308	327	346	365	384	403	422	441	460	479	498	517	536	555	574
レール全長A	340	360	380	400	420	440	460	480	500	520	540	560	580	600	620
取付ピッチB	330	350	370	390	410	430	450	470	490	510	530	550	570	590	610

端子台全長 L = 端子幅(19㎜)× 極数(P)+4㎜
記名板の長さ = 端子幅(19㎜)× 極数(P)−3㎜ / カバーの長さ = 端子幅(19㎜)× 極数(P)

【構成部品】

※側板:2極セット使用

中間板	AT-60NS
側板	ATL-60NS
カバー	CA-47
記名板	M-1LE
レール	AS4
止め金具	CT-H

直取付式 組端子台〈組立完成品〉

【注文形式】

ATK-60NKS-□P

極数



標準価格(P×376円)+105円
(税抜・販売単位:1)

【寸法図】

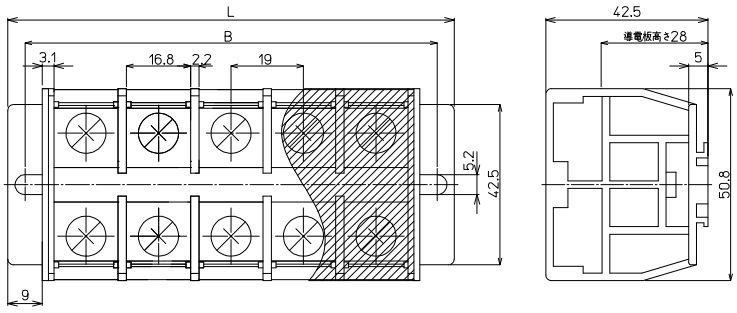

【構成部品】

※側板:2極セット使用

中間板	AT-60NS
側板	ATK-60NKS
カバー	CA-47
記名板	M-1LE
シャフト	SUS

【寸法表】

極数P	1	2	3	4	5	6	7	8	9	10	11	12	13	14	15
端子台全長L	−	60	79	98	117	136	155	174	193	212	231	250	−	−	−
取付ピッチB	−	51	70	89	108	127	146	165	184	203	222	241	−	−	−
シャフト長さ	−	35	54	73	92	111	130	149	168	187	206	225	−	−	−

記名板の長さ = 端子幅(19㎜)× 極数(P)−3㎜ / カバーの長さ = 端子幅(19㎜)× 極数(P)

AT-100NS M8 / 38㎟, 130A

RoHS Compliant

ネジアップ　C型レール　IEC35mm C型兼用レール　DIRECT 直付け



質量 約89g
標準価格 458円 / 個
(税抜・販売単位：10)

【寸法図】

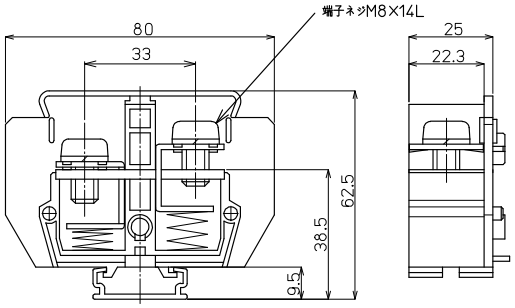

【一般仕様】

電線サイズ/定格通電電流	14㎟−70A/22㎟−90A/38㎟−130A
定格絶縁電圧	AC DC 600V
端子ネジ	M8×14L ±ナベ+SP
締付トルク	6.0〜9.0N･m

適合圧着端子

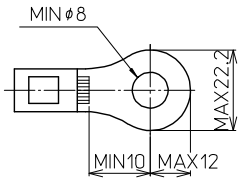

適合アクセサリー



【側板】
ATL-100NS
標準価格：1,058円(税抜)
販売単位：5セット
質量 約187g

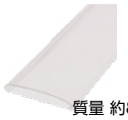

【カバー】(1m)
CA-57
標準価格：794円(税抜)
販売単位：20個
質量 約86g

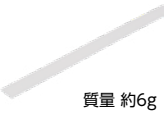

【記名板】
M-1LE
標準価格：38円(税抜)
販売単位：50本
質量 約6g



【レール】(1m)
AS4-1000
標準価格：684円(税抜)
販売単位：100本
質量 約180g



【止め金具】
CT-H
標準価格：53円(税抜)
販売単位：100個
質量 約6g

※詳細はP421参照

レール式 組端子台 〈組立完成品〉

【注文形式】

ATL-100NS-□P

極数



標準価格(P×555円)+383円
(税抜・販売単位：1)

【寸法図】

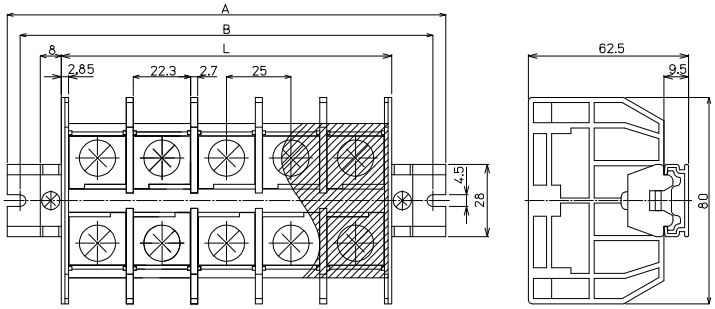

【寸法表】

※レール寸法はP448参照

極数P	1	2	3	4	5	6	7	8	9	10	11	12	13	14	15
端子台全長L	−	53	78	103	128	153	178	203	228	253	278	303	328	353	378
レール全長A	−	100	120	140	160	200	220	240	260	300	320	340	360	400	420
取付ピッチB	−	90	110	130	150	190	210	230	250	290	310	330	350	390	410

極数P	16	17	18	19	20	21	22	23	24	25	26	27	28	29	30
端子台全長L	403	428	453	478	503	528	553	578	603	628	653	678	703	728	753
レール全長A	440	460	500	520	540	560	600	620	640	660	700	720	740	760	800
取付ピッチB	430	450	490	510	530	550	590	610	630	650	690	710	730	750	790

端子台全長 L = 端子幅(25㎜)× 極数(P)+3㎜
記名板の長さ = 端子幅(25㎜)× 極数(P)−3.5㎜ / カバーの長さ = 端子幅(25㎜)× 極数(P)−0.5㎜

【構成部品】

※側板：2極セット使用

中間板	AT-100NS
側板	ATL-100NS
カバー	CA-57
記名板	M-1LE
レール	AS4
止め金具	CT-H

直取付式 組端子台〈組立完成品〉

【注文形式】

ATK-100NKS-□P

極数



標準価格(P×612円)+174円
(税抜・販売単位:1)

【寸法図】

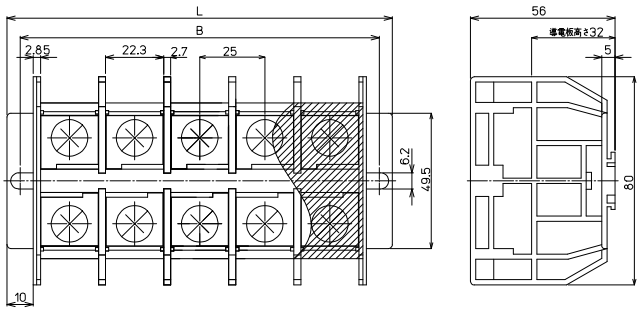

【構成部品】

※側板:2極セット使用

中間板	AT-100NS
側板	ATK-100NKS
カバー	CA-57
記名板	M-1LE
シャフト	SUS

【寸法表】

極数P	1	2	3	4	5	6	7	8	9	10	11	12	13	14	15
端子台全長L	−	73	98	123	148	173	198	223	248	273	−	−	−	−	−
取付ピッチB	−	63	88	113	138	163	188	213	238	263	−	−	−	−	−
シャフト長さ	−	46.5	71.5	96.5	121.5	146.5	171.5	196.5	221.5	246.5	−	−	−	−	−

記名板の長さ = 端子幅(25㎜)× 極数(P)−3.5㎜ / カバーの長さ = 端子幅(25㎜)× 極数(P)−0.5㎜

スプリングロック式
VTX
VTXW
VTZ
VT-5M
ネジ式
FPS
PTU
JT
AT
PT-SS
PT
CT
RT
PUW
PTW-SS
CTW
FPWS
RTW-10S
用途別
ATX
DT
IT
PTX
PTX-S
TKB
ST
NW
TG
CT-15R
NTB-50
耐環境別
PTU-NS
AT-NS
PTU-AG
PUW-AG
AT-G
BT-G
基板用
XTC
VTC
EC
EA
EB
EW
レール寸法表

AT-150NS M8 / 60㎟, 160A

RoHS Compliant

ネジアップ　C型レール　IEC35+C型兼用レール　DIRECT 直付け



質量 約94g
標準価格 495円 / 個
(税抜・販売単位：10)

【寸法図】

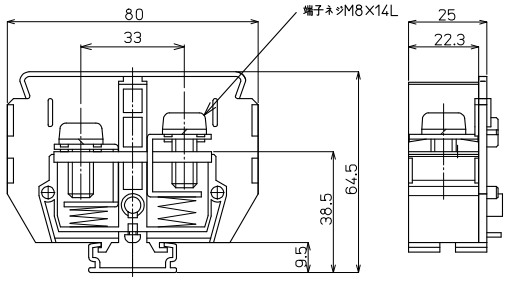

【一般仕様】

電線サイズ/定格通電電流	22㎟−90A/38㎟−130A/60㎟−160A
定格絶縁電圧	AC DC 600V
端子ネジ	M8×14L ±ナベ+SP
締付トルク	6.0〜9.0N･m

適合圧着端子

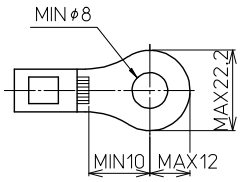

適合アクセサリー



【側板】
ATL-150NS
標準価格：1,231円(税抜)
販売単位：5セット
質量 約196g



【カバー】(1m)
CA-69
標準価格：897円(税抜)
販売単位：20個
質量 約90g



【記名板】
M-1LE
標準価格：38円(税抜)
販売単位：50本
質量 約6g



【レール】(1m)
AS4-1000
標準価格：684円(税抜)
販売単位：100本
質量 約180g



【止め金具】
CT-H
標準価格：53円(税抜)
販売単位：100個
質量 約6g

※詳細はP421参照

レール式 組端子台 〈組立完成品〉

【注文形式】

ATL-150NS-□P

極数



標準価格(P×623円)+495円
(税抜・販売単位：1)

【寸法図】

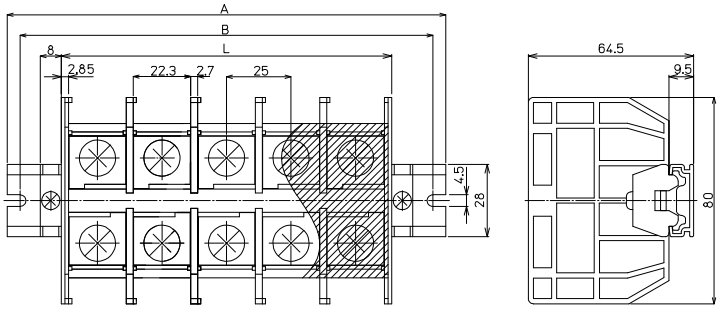

【寸法表】

※レール寸法はP448参照

極数P	1	2	3	4	5	6	7	8	9	10	11	12	13	14	15
端子台全長L	−	53	78	103	128	153	178	203	228	253	278	303	328	353	378
レール全長A	−	100	120	140	160	200	220	240	260	300	320	340	360	400	420
取付ピッチB	−	90	110	130	150	190	210	230	250	290	310	330	350	390	410

極数P	16	17	18	19	20	21	22	23	24	25	26	27	28	29	30
端子台全長L	403	428	453	478	503	528	553	578	603	628	653	678	703	728	753
レール全長A	440	460	500	520	540	560	600	620	640	660	700	720	740	760	800
取付ピッチB	430	450	490	510	530	550	590	610	630	650	690	710	730	750	790

端子台全長 L = 端子幅(25㎜)× 極数(P)+3㎜
記名板の長さ = 端子幅(25㎜)× 極数(P)−3.5㎜ / カバーの長さ = 端子幅(25㎜)× 極数(P)−0.5㎜

【構成部品】

※側板：2極セット使用

中間板	AT-150NS
側板	ATL-150NS
カバー	CA-69
記名板	M-1LE
レール	AS4
止め金具	CT-H

直取付式 組端子台〈組立完成品〉

【注文形式】

ATK-150NKS-□P

極数



標準価格(P×659円)+372円
(税抜・販売単位:1)

【寸法図】

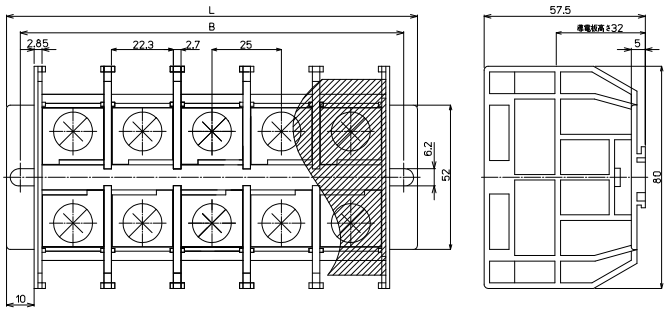

【構成部品】

※側板:2極セット使用

中間板	AT-150NS
側板	ATK-150NKS
カバー	CA-69
記名板	M-1LE
シャフト	SUS

【寸法表】

極数P	1	2	3	4	5	6	7	8	9	10	11	12	13	14	15
端子台全長L	−	73	98	123	148	173	198	223	248	273	−	−	−	−	−
取付ピッチB	−	63	88	113	138	163	188	213	238	263	−	−	−	−	−
シャフト長さ	−	46.5	71.5	96.5	121.5	146.5	171.5	196.5	221.5	246.5	−	−	−	−	−

記名板の長さ = 端子幅(25㎜)× 極数(P)−3.5㎜ / カバーの長さ = 端子幅(25㎜)× 極数(P)−0.5㎜

スプリングロック式
VTX
VTXW
VTZ
VT-5M
ネジ式
FPS
PTU
JT
AT
PT-SS
PT
CT
RT
PUW
PTW-SS
CTW
FPWS
RTW-10S
用途別
ATX
DT
IT
PTX
PTX-S
TKB
ST
NW
TG
CT-15R
NTB-50
耐環境別
PTU-NS
AT-NS
PTU-AG
PUW-AG
AT-G
BT-G
基板用
XTC
VTC
EC
EA
EB
EW
レール寸法表

PTU-AGシリーズ

RoHS Compliant

定格絶縁電圧AC DC600V
定格通電電流15A～95A

ネジアップ　耐 油　耐薬品　IEC35レール

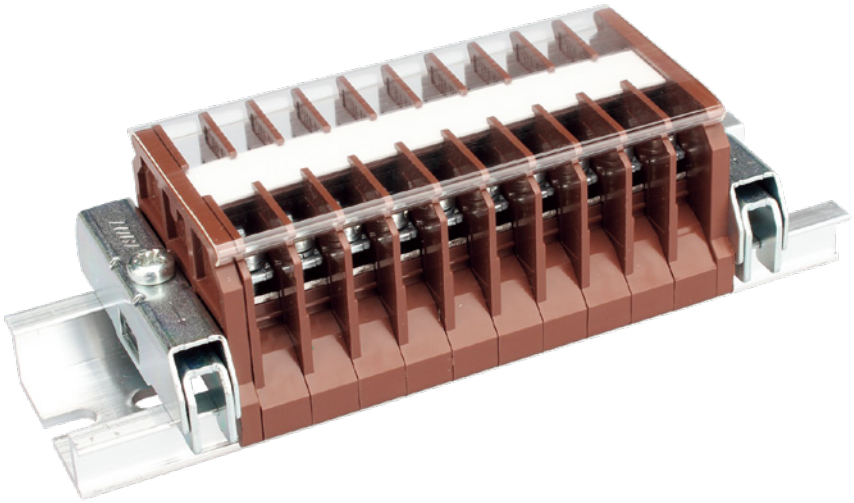

【特長】

- ネジの脱落を防止するネジアップ構造を採用
- IEC35㎜レール(DIN35㎜レール)に装着可能
- 工具なしで中間板の追加取付け・取外しが可能
- 一般的に使用される産業用マシンなどは切削油の様な環境剤を使用して稼働します。しかしその環境剤も種類によっては、PCなどのエンジニアリングプラスチックを激しく劣化させてしまう性質をもっています。
  AG仕様は、従来のPCなどと比べると、非常に高い耐油性のある端子台です。

【一般仕様】

標準使用状態	周囲温度　−25℃～+55℃ (氷結又は、結露しないこと) 相対湿度 45～85%
保存温度	−40℃～+100℃ (氷結又は、結露しないこと)
温度上昇	導電金具の温度上昇値35℃以下
絶縁抵抗	各充電部相互間及び各充電部と取付金属板間で200MΩ以上 (DC500Vメガにて)
商用周波耐電圧	2500V/1分間
準拠規格	JIS C 8201-7-1 NECA C 2811(旧JIS C 2811)
樹脂カラー	茶

【材質】

本体	PBT(茶)　UL94V-0
導電板	黄銅(Niメッキ)　UL94V-0
端子ネジ	鉄(Znメッキ　三価クロメート)
アップ座金	鉄(Znメッキ　三価クロメート)
スプリング	SUS
カバー	PC(透明)　UL94V-0
記名板	PVC(白)

スプリングロック式
VTX
VTXW
VTZ
VT-5M
ネジ式
FPS
PTU
JT
AT
PT-SS
PT
CT
RT
PUW
PTW-SS
CTW
FPWS
RTW-10S
用途別
ATX
DT
IT
PTX
PTX-S
TKB
ST
NW
TG
CT-15R
NTB-50
耐環境別
PTU-NS
AT-NS
PTU-AG
PUW-AG
AT-G
BT-G
基板用
XTC
VTC
EC
EA
EB
EW
レール寸法表

特長

【定格】

形式名	PTU-10AG	PTU-20AG	PTU-30AG	PTU-40AG
定格	AC DC 600V 15A(1.25㎟)	AC DC 600V 22A(2㎟)	AC DC 600V 30A(3.5㎟)	AC DC 600V 40A(5.5㎟)
端子ネジ	M3 × 7.3L	M3.5× 7.3L	M4 × 8L	M4 × 8L
締付トルク	0.5～1.2N･m	0.8～1.4N･m	1.2～1.8N･m	1.2～1.8N･m

形式名	PTU-80AG	PTU-100AG
定格	AC DC 600V 75A(14㎟)	AC DC 600V 95A(22㎟)
端子ネジ	M5 ×10L	M6 ×12L
締付トルク	2.0～3.0N･m	2.5～3.7N･m

【レールへの取付け取外し方】

● 中間板取付け方法

一括でセットできる極数は1P～10Pまでです。

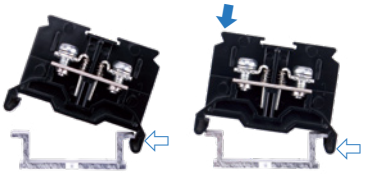

⇦箇所に片方の足を傾けてレールに引っ掛ける。

⇦方向に押し付けながら⬇方向に押さえ込む。

⬇方向に完全に押さえ込みセット完了。

● 中間板取外し方法

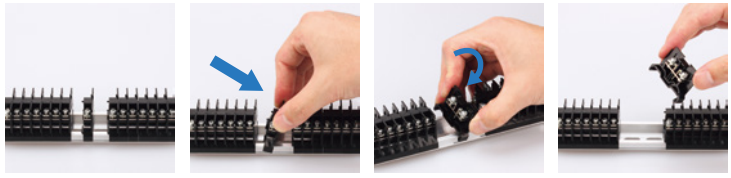

①連結されている端子を1Pずつ横にずらす。

②1Pを斜めに傾ける。

③片側のレールへ押すようにして取りはずす。

④取外し完了。

PTU-10AG M3 / 1.25㎟, 15A

RoHS Compliant

ネジアップ　耐油　耐薬品　IEC35レール



質量 約6g
標準価格 61円 / 個
(税抜・販売単位：100)

【寸法図】

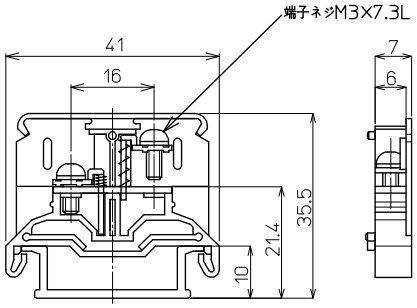

【一般仕様】

電線サイズ/定格通電電流	0.75㎟−11A/1.25㎟−15A
定格絶縁電圧	AC DC 600V
端子ネジ	M3×7.3L ±ナベセムス
締付トルク	0.5〜1.2N･m

適合圧着端子

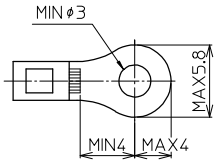

適合アクセサリー



【側板】
PTU-10L2AG
標準価格：37円(税抜)
販売単位：100個
質量 約3g

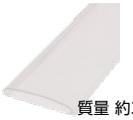

【カバー】(1m)
CA-34
標準価格：489円(税抜)
販売単位：20個
質量 約31g



【記名板】
(0.5t×10W×1200L)
AM-10
標準価格：59円(税抜)
販売単位：50本
質量 約9g

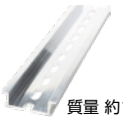

【レール】(1m)
DAV4-1000
標準価格：736円(税抜)
販売単位：100本
質量 約191g

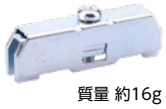

【止め金具】
HDV-1
標準価格：53円(税抜)
販売単位：100個
質量 約16g

※詳細はP421参照

適合ショートバー

SB7A-□　SBR7A-□　BB7A-□　BBR7A-□



※詳細はP423参照

レール式 組端子台 〈組立完成品〉

【注文形式】

PTUL2-10AG-□P

極数

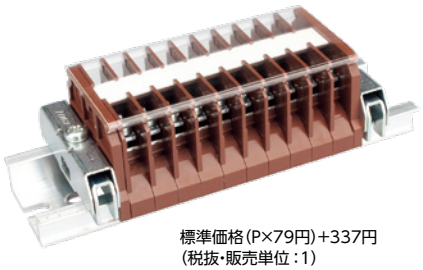

標準価格(P×79円)+337円
(税抜・販売単位：1)

【寸法図】

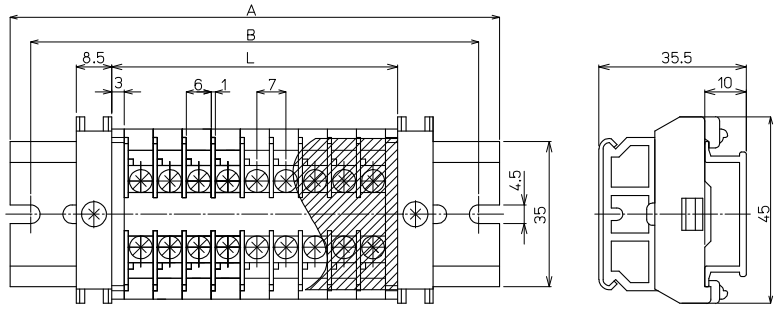

【寸法表】

※レール寸法はP446参照

極数P	1	2	3	4	5	6	7	8	9	10	11	12	13	14	15
端子台全長L	13	20	27	34	41	48	55	62	69	76	83	90	97	104	111
レール全長A	60	60	60	80	80	80	100	100	100	120	120	140	140	140	160
取付ピッチB	50	50	50	70	70	70	90	90	90	110	110	130	130	130	150

極数P	16	17	18	19	20	21	22	23	24	25	26	27	28	29	30
端子台全長L	118	125	132	139	146	153	160	167	174	181	188	195	202	209	216
レール全長A	160	160	180	180	180	200	200	200	220	220	220	240	240	240	260
取付ピッチB	150	150	170	170	170	190	190	190	210	210	210	230	230	230	250

端子台全長 L = 端子幅(7㎜)× 極数(P)+ 側板2枚(6㎜)
記名板の長さ = 端子幅(7㎜)× 極数(P)+0.5㎜ / カバー長さ = 端子幅(7㎜)× 極数(P)+6㎜

【構成部品】

中間板	PTU-10AG
側板	PTU-10L2AG
カバー	CA-34
記名板	AM-10
レール	DAV4
止め金具	HDV-1

PTU-20AG M3.5 / 2㎟, 22A

RoHS Compliant

ネジアップ　耐油　耐薬品　IEC35レール

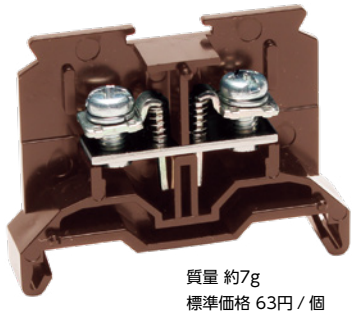

質量 約7g
標準価格 63円 / 個
(税抜・販売単位:100)

【寸法図】

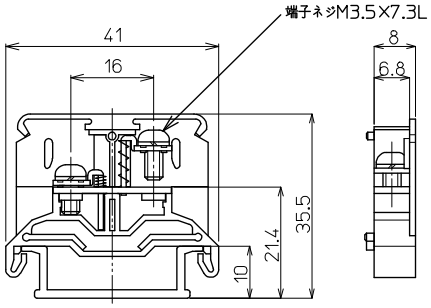

【一般仕様】

電線サイズ/定格通電電流	1.25㎟−16A/2.0㎟−22A
定格絶縁電圧	AC DC 600V
端子ネジ	M3.5×7.3L ±ナベセムス
締付トルク	0.8〜1.4N·m

適合圧着端子

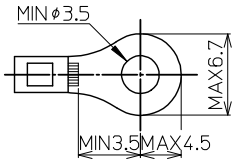

適合アクセサリー



質量 約3g

【側板】
PTU-20L2AG
標準価格:37円(税抜)
販売単位:100個

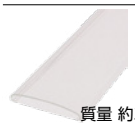

質量 約31g

【カバー】(1m)
CA-34
標準価格:489円(税抜)
販売単位:20個



質量 約9g

【記名板】
(0.5t×10W×1200L)
AM-10
標準価格:59円(税抜)
販売単位:50本

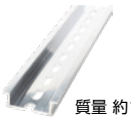

質量 約191g

【レール】(1m)
DAV4-1000
標準価格:736円(税抜)
販売単位:100本

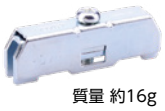

質量 約16g

【止め金具】
HDV-1
標準価格:53円(税抜)
販売単位:100個

※詳細はP421参照

適合ショートバー



※詳細はP423参照

レール式 組端子台 〈組立完成品〉

【注文形式】

PTUL2-20AG-□P

極数

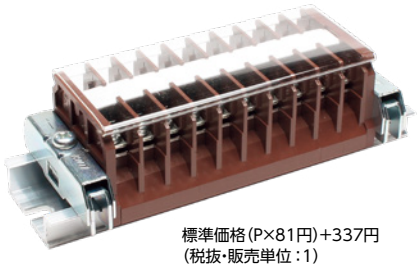

標準価格(P×81円)+337円
(税抜・販売単位:1)

【寸法図】

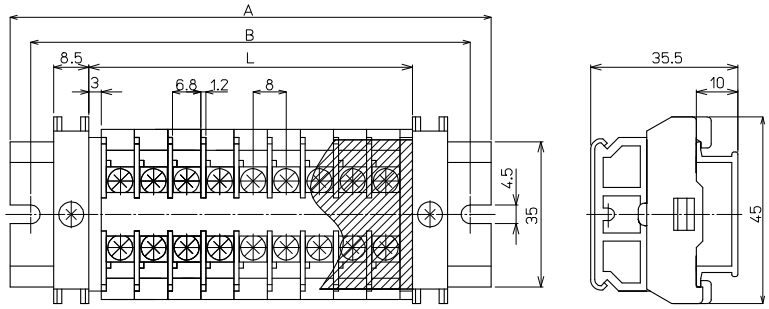

【寸法表】

※レール寸法はP446参照

極数P	1	2	3	4	5	6	7	8	9	10	11	12	13	14	15
端子台全長L	14	22	30	38	46	54	62	70	78	86	94	102	110	118	126
レール全長A	60	60	80	80	80	100	100	120	120	120	140	140	160	160	160
取付ピッチB	50	50	70	70	70	90	90	110	110	110	130	130	150	150	150

極数P	16	17	18	19	20	21	22	23	24	25	26	27	28	29	30
端子台全長L	134	142	150	158	166	174	182	190	198	206	214	222	230	238	246
レール全長A	180	180	200	200	200	220	220	240	240	240	260	260	280	280	280
取付ピッチB	170	170	190	190	190	210	210	230	230	230	250	250	270	270	270

端子台全長 L = 端子幅(8㎜)× 極数(P)+ 側板2枚(6㎜)
記名板の長さ = 端子幅(8㎜)× 極数(P)+0.5㎜ / カバー長さ = 端子幅(8㎜)× 極数(P)+6㎜

【構成部品】

中間板	PTU-20AG
側板	PTU-20L2AG
カバー	CA-34
記名板	AM-10
レール	DAV4
止め金具	HDV-1

PTU-30AG M4 / 3.5㎟, 30A

RoHS Compliant

ネジアップ　耐油　耐薬品　IEC35レール



質量 約12g
標準価格 77円 / 個
(税抜・販売単位:100)

【寸法図】

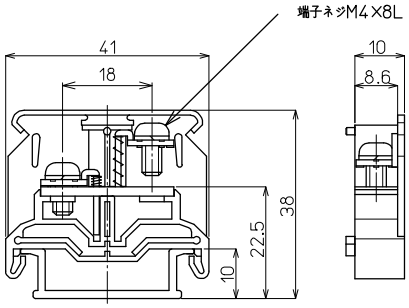

【一般仕様】

電線サイズ/定格通電電流	2㎟−22A/3.5㎟−30A
定格絶縁電圧	AC DC 600V
端子ネジ	M4×8L ±ナベセムス
締付トルク	1.2〜1.8N·m

適合圧着端子

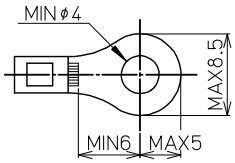

適合アクセサリー



質量 約3g
【側板】
PTU-30L2AG
標準価格:37円(税抜)
販売単位:100個

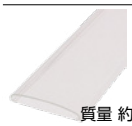

質量 約41g
【カバー】(1m)
CA-36
標準価格:506円(税抜)
販売単位:20個



質量 約9g
【記名板】
(0.5t×10W×1200L)
AM-10
標準価格:59円(税抜)
販売単位:50本

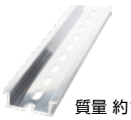

質量 約191g
【レール】(1m)
DAV4-1000
標準価格:736円(税抜)
販売単位:100本



質量 約16g
【止め金具】
HDV-1
標準価格:53円(税抜)
販売単位:100個

※詳細はP421参照

適合ショートバー

SB10-□　SBR10-□　BB10-□　BBR10-□



※詳細はP423参照

レール式 組端子台 〈組立完成品〉

【注文形式】

PTUL2-30AG-□P

極数

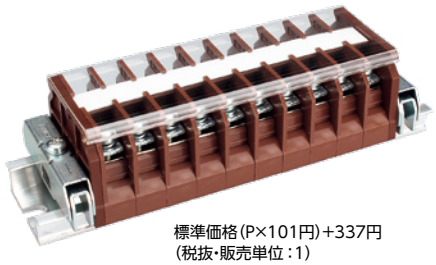

標準価格(P×101円)+337円
(税抜・販売単位:1)

【寸法図】

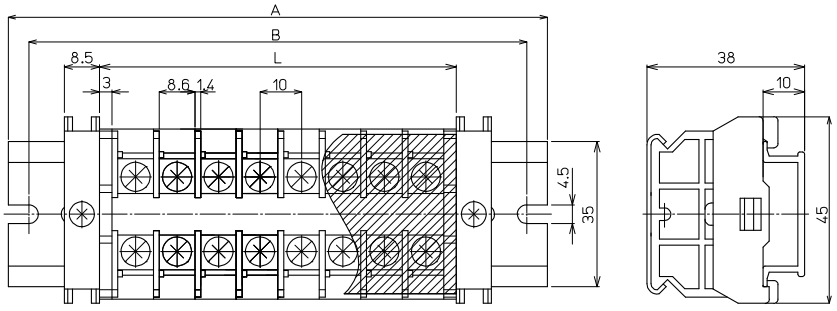

【寸法表】 ※レール寸法はP446参照

極数P	1	2	3	4	5	6	7	8	9	10	11	12	13	14	15
端子台全長L	16	26	36	46	56	66	76	86	96	106	116	126	136	146	156
レール全長A	60	60	80	80	100	100	120	120	140	140	160	160	180	180	200
取付ピッチB	50	50	70	70	90	90	110	110	130	130	150	150	170	170	190

極数P	16	17	18	19	20	21	22	23	24	25	26	27	28	29	30
端子台全長L	166	176	186	196	206	216	226	236	246	256	266	276	286	296	306
レール全長A	200	220	220	240	240	260	260	280	280	300	300	320	320	340	340
取付ピッチB	190	210	210	230	230	250	250	270	270	290	290	310	310	330	330

端子台全長 L = 端子幅(10㎜)× 極数(P)+ 側板2枚(6㎜)
記名板の長さ = 端子幅(10㎜)× 極数(P)+0.5㎜ / カバー長さ = 端子幅(10㎜)× 極数(P)+6㎜

【構成部品】

中間板	PTU-30AG
側板	PTU-30L2AG
カバー	CA-36
記名板	AM-10
レール	DAV4
止め金具	HDV-1

PTU-40AG M4 / 5.5㎟, 40A

RoHS Compliant

ネジアップ　耐油　耐薬品　IEC35レール



質量 約12g
標準価格 88円 / 個
(税抜・販売単位:100)

【寸法図】

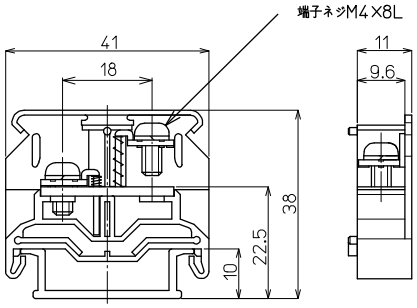

【一般仕様】

電線サイズ/定格通電電流	3.5㎟−30A/5.5㎟−40A
定格絶縁電圧	AC DC 600V
端子ネジ	M4×8L ±ナベセムス
締付トルク	1.2〜1.8N·m

適合圧着端子

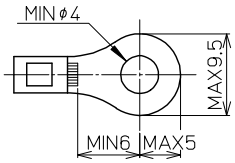

適合アクセサリー



質量 約3g
【側板】
PTU-40L2AG
標準価格:44円(税抜)
販売単位:100個

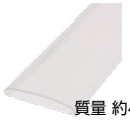

質量 約41g
【カバー】(1m)
CA-36
標準価格:506円(税抜)
販売単位:20個



質量 約9g
【記名板】
(0.5t×10W×1200L)
AM-10
標準価格:59円(税抜)
販売単位:50本

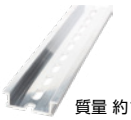

質量 約191g
【レール】(1m)
DAV4-1000
標準価格:736円(税抜)
販売単位:100本



質量 約16g
【止め金具】
HDV-1
標準価格:53円(税抜)
販売単位:100個

※詳細はP421参照

適合ショートバー

SB11-□　BB11-□



※詳細はP423参照

レール式 組端子台 〈組立完成品〉

【注文形式】

PTUL2-40AG-□P

極数

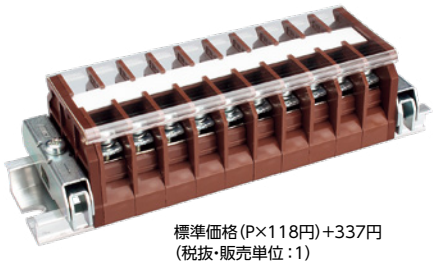

標準価格(P×118円)+337円
(税抜・販売単位:1)

【寸法図】

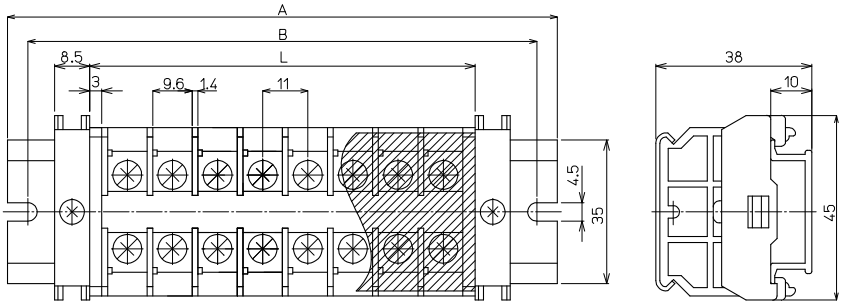

【寸法表】

※レール寸法はP446参照

極数P	1	2	3	4	5	6	7	8	9	10	11	12	13	14	15
端子台全長L	17	28	39	50	61	72	83	94	105	116	127	138	149	160	171
レール全長A	60	60	80	100	100	120	120	140	140	160	160	180	180	200	220
取付ピッチB	50	50	70	90	90	110	110	130	130	150	150	170	170	190	210

極数P	16	17	18	19	20	21	22	23	24	25	26	27	28	29	30
端子台全長L	182	193	204	215	226	237	248	259	270	281	292	303	314	325	336
レール全長A	220	240	240	260	260	280	280	300	320	320	340	340	360	360	380
取付ピッチB	210	230	230	250	250	270	270	290	310	310	330	330	350	350	370

端子台全長 L = 端子幅(11㎜)× 極数(P)+ 側板2枚(6㎜)
記名板の長さ = 端子幅(11㎜)× 極数(P)+0.5㎜ / カバー長さ = 端子幅(11㎜)× 極数(P)+6㎜

【構成部品】

中間板	PTU-40AG
側板	PTU-40L2AG
カバー	CA-36
記名板	AM-10
レール	DAV4
止め金具	HDV-1

PTU-80AG M5 / 14㎟, 75A

RoHS Compliant

ネジアップ　耐油　耐薬品　IEC35レール

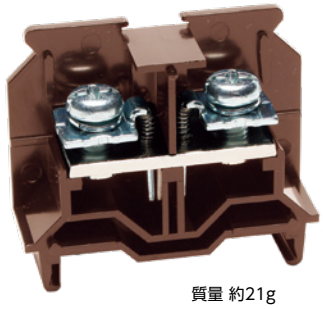

質量 約21g
標準価格 127円 / 個
(税抜・販売単位:50)

【寸法図】

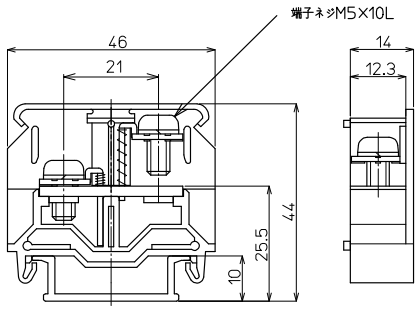

【一般仕様】

電線サイズ/定格通電電流	5.5㎟−40A/8.0㎟−50A/14.0㎟−75A
定格絶縁電圧	AC DC 600V
端子ネジ	M5×10L ±ナベ+SP
締付トルク	2.0〜3.0N·m

適合圧着端子

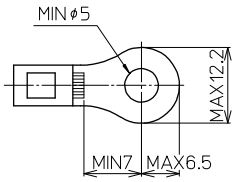

適合アクセサリー



【側板】
PTU-80LAG
標準価格:48円(税抜)
販売単位:50個
質量 約4g

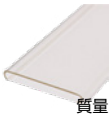

【カバー】(1m)
CA-40
標準価格:529円(税抜)
販売単位:20個
質量 約54g



【記名板】
(0.5t×10W×1200L)
AM-10
標準価格:59円(税抜)
販売単位:50本
質量 約9g

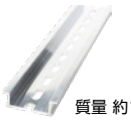

【レール】(1m)
DAV4-1000
標準価格:736円(税抜)
販売単位:100本
質量 約191g



【止め金具】
HDV-1
標準価格:53円(税抜)
販売単位:100個
質量 約16g

※詳細はP421参照

適合ショートバー

SB14-□　BB14-□



※詳細はP423参照

レール式 組端子台 〈組立完成品〉

【注文形式】

PTUL-80AG-□P

極数

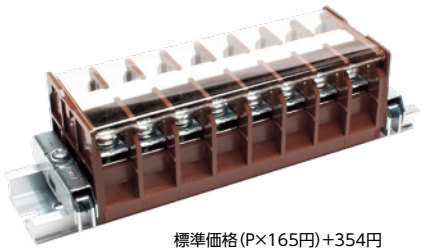

標準価格(P×165円)+354円
(税抜・販売単位:1)

【構成部品】

中間板	PTU-80AG
側板	PTU-80LAG
カバー	CA-40
記名板	AM-10
レール	DAV4
止め金具	HDV-1

【寸法図】

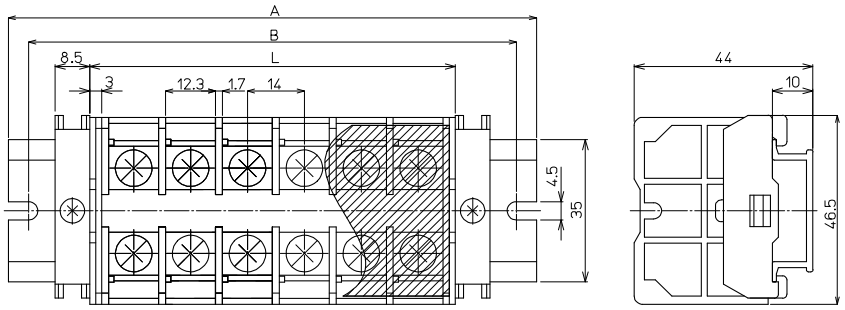

【寸法表】

※レール寸法はP446参照

極数P	1	2	3	4	5	6	7	8	9	10	11	12	13	14	15
端子台全長L	20	34	48	62	76	90	104	118	132	146	160	174	188	202	216
レール全長A	60	80	80	100	120	140	140	160	180	180	200	220	220	240	260
取付ピッチB	50	70	70	90	110	130	130	150	170	170	190	210	210	230	250

極数P	16	17	18	19	20	21	22	23	24	25	26	27	28	29	30
端子台全長L	230	244	258	272	286	300	314	328	342	356	370	384	398	412	426
レール全長A	280	280	300	320	320	340	360	360	380	400	420	420	440	460	460
取付ピッチB	270	270	290	310	310	330	350	350	370	390	410	410	430	450	450

端子台全長 L = 端子幅(14㎜)× 極数(P)+ 側板2枚(6㎜)
記名板の長さ = 端子幅(14㎜)× 極数(P)+0.5㎜ / カバー長さ = 端子幅(14㎜)× 極数(P)+3㎜

PTU-AGシリーズ

PTU-100AG M6 / 22㎟, 95A

RoHS Compliant

ネジアップ　耐油　耐薬品　IEC35レール



質量 約42g
標準価格 354円 / 個
(税抜・販売単位：20)

【寸法図】

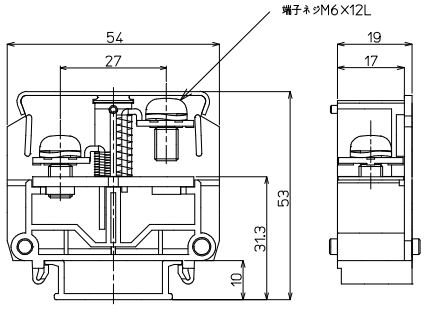

【一般仕様】

電線サイズ/定格通電電流	〈8.0㎟-50A〉/14.0㎟-75A/22.0㎟-95A/〈38.0㎟-100A〉
定格絶縁電圧	AC DC 600V
端子ネジ	M6×12L ±ナベセムス
締付トルク	2.5～3.7N･m

※〈 〉圧着端子はJIS規格外8㎟を使用

適合圧着端子

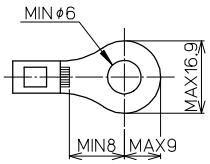

適合アクセサリー



【側板】
PTU-100LAG
標準価格：59円(税抜)
販売単位：10個
質量 約6g

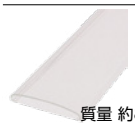

【カバー】(1m)
CA-47
標準価格：742円(税抜)
販売単位：20個
質量 約82g

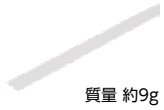

【記名板】
(0.5t×10W×1200L)
AM-10
標準価格：59円(税抜)
販売単位：50本
質量 約9g

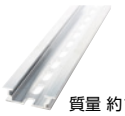

【レール】(1m)
DAV4-1000
標準価格：736円(税抜)
販売単位：100本
質量 約191g



【止め金具】
HDV-2
標準価格：74円(税抜)
販売単位：50個
質量 約20g

※詳細はP421参照

レール式 組端子台〈組立完成品〉

【注文形式】

PTUL-100AG-□P

極数



標準価格(P×463円)+416円
(税抜・販売単位：1)

【寸法図】

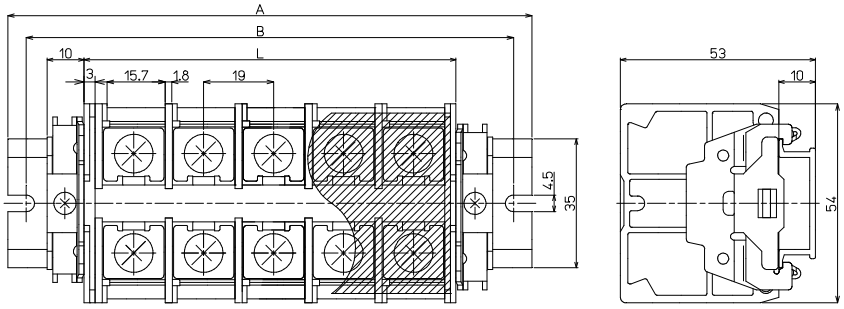

【寸法表】

※レール寸法はP446参照

極数P	1	2	3	4	5	6	7	8	9	10	11	12	13	14	15
端子台全長L	25	44	63	82	101	120	139	158	177	196	215	234	253	272	291
レール全長A	60	80	100	120	140	160	180	200	220	240	260	280	300	320	340
取付ピッチB	50	70	90	110	130	150	170	190	210	230	250	270	290	310	330

極数P	16	17	18	19	20	21	22	23	24	25	26	27	28	29	30
端子台全長L	310	329	348	367	386	405	424	443	462	481	500	519	538	557	576
レール全長A	360	380	400	420	440	440	460	480	500	520	540	560	580	600	620
取付ピッチB	350	370	390	410	430	430	450	470	490	510	530	550	570	590	610

端子台全長 L = 端子幅(19㎜)× 極数(P)+ 側板2枚(6㎜)
記名板の長さ = 端子幅(19㎜)× 極数(P)+0.5㎜ / カバー長さ = 端子幅(19㎜)× 極数(P)+3㎜

【構成部品】

中間板	PTU-100AG
側板	PTU-100LAG
カバー	CA-47
記名板	AM-10
レール	DAV4
止め金具	HDV-2

PUW-AGシリーズ

RoHS Compliant

定格絶縁電圧AC DC600V
定格通電電流16A～40A

ネジアップ　耐油　耐薬品　IEC35レール

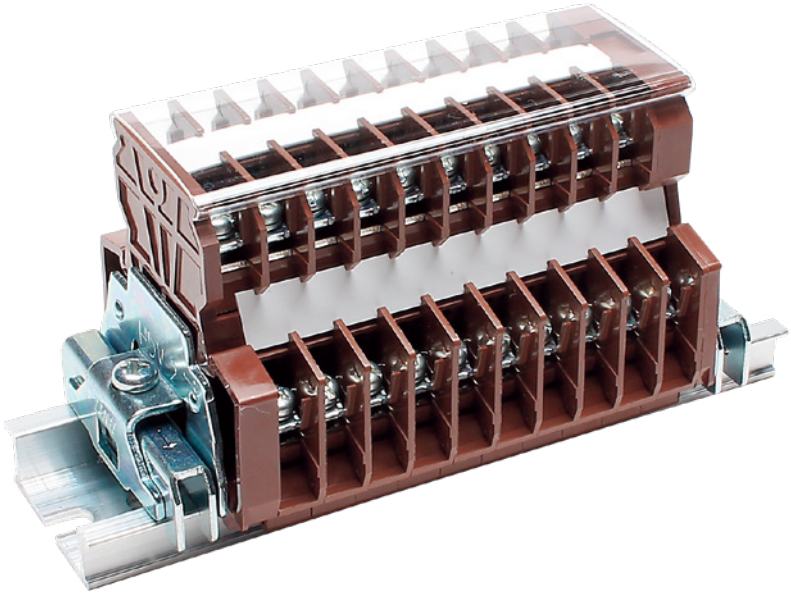

【特長】

- ネジ脱落防止のネジアップ構造を採用
- 上段と下段が半極ずつずれているため、上下どちらからでも配線ができます。
  また下段端子部には適度な角度がついているので、よりスムーズに結線が可能
- IEC35㎜レール(DIN35㎜レール)に装着可能
- 工具なしで中間板の取付け、取外しが可能
- 一般的に使用される産業用マシンなどは切削油の様な環境剤を使用して稼働します。しかしその環境剤も種類によっては、PCなどのエンジニアリングプラスチックを激しく劣化させてしまう性質をもっています。
  AG仕様は、従来のPCなどと比べると、非常に高い耐油性のある端子台です。

【一般仕様】

標準使用状態	周囲温度　−25℃～+55℃ (氷結又は、結露しないこと) 相対湿度 45～85%
保存温度	−40℃～+100℃ (氷結又は、結露しないこと)
温度上昇	導電金具の温度上昇値35℃以下
絶縁抵抗	各充電部相互間及び各充電部と取付金属板間で200MΩ以上 (DC500Vメガにて)
商用周波耐電圧	2500V/1分間
準拠規格	JIS C 8201-7-1 NECA C 2811(旧JIS C 2811)
樹脂カラー	茶

【材質】

本体	PBT(茶)　UL94V-0
導電板	黄銅(Niメッキ)　UL94V-0
端子ネジ	鉄(Znメッキ)
アップ座金	鉄(Znメッキ)
スプリング	SUS
カバー	PC(透明)　UL94V-0
記名板	PVC(白)

スプリングロック式
VTX
VTXW
VTZ
VT-5M
ネジ式
FPS
PTU
JT
AT
PT-SS
PT
CT
RT
PUW
PTW-SS
CTW
FPWS
RTW-10S
用途別
ATX
DT
IT
PTX
PTX-S
TKB
ST
NW
TG
CT-15R
NTB-50
耐環境別
PTU-NS
AT-NS
PTU-AG
PUW-AG
AT-G
BT-G
基板用
XTC
VTC
EC
EA
EB
EW
レール寸法表

特長

【定格】

形式名	PUW-10AG	PUW-20AG	PUW-30AG	PUW-40AG
定格	AC DC 600V 16A(1.25㎟)	AC DC 600V 22A(2㎟)	AC DC 600V 30A(3.5㎟)	AC DC 600V 40A(5.5㎟)
端子ネジ	M3 × 7.3L	M3.5× 7.3L	M4 × 8L	M4 × 8L
締付トルク	0.5～1.2N･m	0.8～1.4N･m	1.2～1.8N･m	1.2～1.8N･m

【レールへの取付け取外し方】

● 中間板取付け方法

一括でセットできる極数は1P～10Pまでです。



⇦箇所に片方の足を傾けてレールに引っ掛ける。



⇦方向に押し付けながら⬇方向に押さえ込む。



⬇方向に完全に押さえ込みセット完了。

● 中間板取外し方法

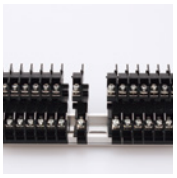

①連結されている端子を1Pずつ横にずらす。

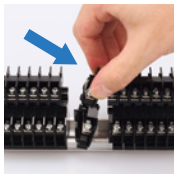

②1Pを斜めに傾ける。



③片側のレールへ押すようにして取りはずす。

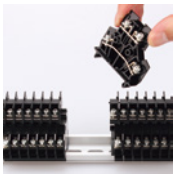

④取外し完了。

PUW-10AG M3 / 1.25㎟, 16A

RoHS Compliant

ネジアップ　耐油　耐薬品　IEC35レール

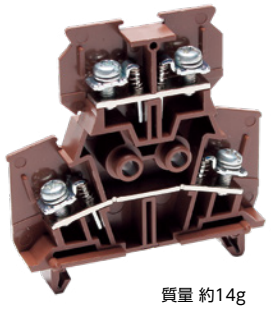

質量 約14g
標準価格 189円 / 個
(税抜・販売単位:50)

【寸法図】

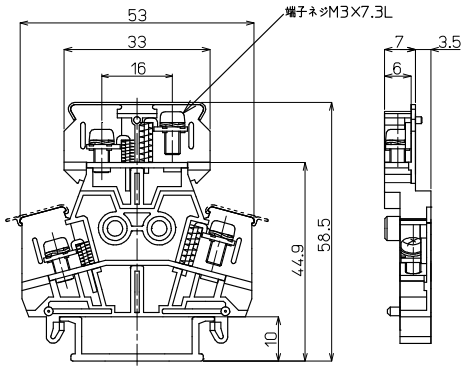

適合アクセサリー



【側板】(ABセット)
PUW-10LAG
標準価格:74円(税抜)
販売単位:10セット
質量 約15g

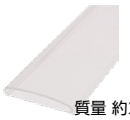

【カバー】(1m)
CA-30
標準価格:449円(税抜)
販売単位:20個
質量 約27g



【記名板】
M-1LE
標準価格:38円(税抜)
販売単位:50本
質量 約6g

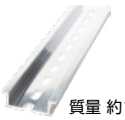

【レール】(1m)
DAV4-1000
標準価格:736円(税抜)
販売単位:100本
質量 約191g



【止め金具】
HDV-2
標準価格:74円(税抜)
販売単位:50個
質量 約20g

※詳細はP421参照

適合ショートバー



※詳細はP423参照

【一般仕様】

電線サイズ/定格通電電流	0.75㎟−11A/1.25㎟−16A
定格絶縁電圧	AC DC 600V
端子ネジ	M3×7.3L ±ナベセムス
締付トルク	0.5〜1.2N·m

適合圧着端子

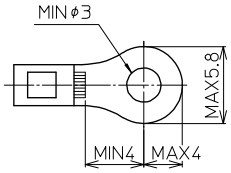

レール式 組端子台 〈組立完成品〉

【注文形式】

PUWL-10AG□-□U
ユニット数

下段カバー
無し:下段カバー無し
A:下段カバー付

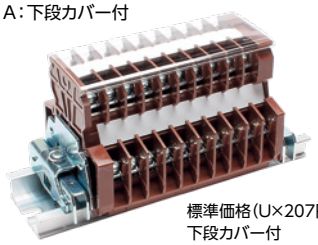

標準価格(U×207円)+431円
下段カバー付
標準価格(U×215円)+431円
(税抜・販売単位:1)

【寸法図】

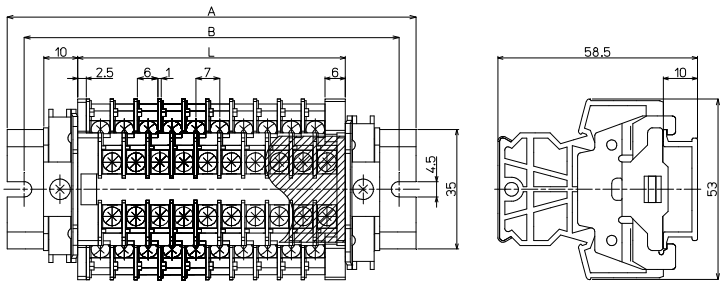

【構成部品】

中間板	PUW-10AG
側板	PUW-10LAG(ABセット)
カバー	CA-30
記名板	M-1LE
レール	DAV4
止め金具	HDV-2

【寸法表】

※レール寸法はP452参照

ユニット数U	1	2	3	4	5	6	7	8	9	10	11	12	13	14	15
端子台全長L	15.5	22.5	29.5	36.5	43.5	50.5	57.5	64.5	71.5	78.5	85.5	92.5	99.5	106.5	113.5
レール全長A	60	60	80	80	80	100	100	100	120	120	120	140	140	160	160
取付ピッチB	50	50	70	70	70	90	90	90	110	110	110	130	130	150	150

ユニット数U	16	17	18	19	20	21	22	23	24	25	26	27	28	29	30
端子台全長L	120.5	127.5	134.5	141.5	148.5	155.5	162.5	169.5	176.5	183.5	190.5	197.5	204.5	211.5	218.5
レール全長A	160	180	180	180	200	200	200	220	220	220	240	240	240	260	260
取付ピッチB	150	170	170	170	190	190	190	210	210	210	230	230	230	250	250

端子台全長 L = 端子幅(7㎜)× ユニット数(U)+ 側板セット幅(8.5㎜)
記名板の長さ = 端子幅(7㎜)× ユニット数(U)+0.5㎜ / カバーの長さ = 端子幅(7㎜)× ユニット数(U)+5㎜

PUW-20AG M3.5 / 2㎟, 22A

RoHS Compliant

ネジアップ　耐油　耐薬品　IEC35レール

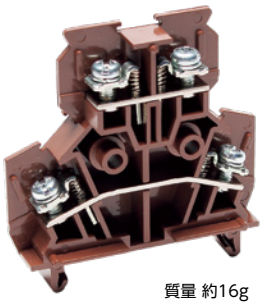

質量 約16g
標準価格 209円 / 個
(税抜・販売単位:50)

【寸法図】

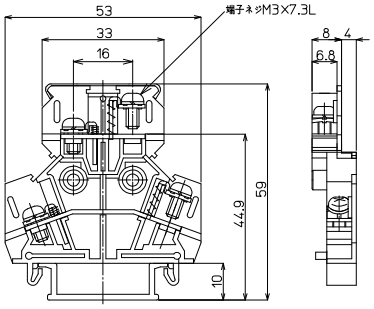

【一般仕様】

電線サイズ/定格通電電流	1.25㎟−16A/2㎟−22A
定格絶縁電圧	AC DC 600V
端子ネジ	M3.5×7.3L ±ナベセムス
締付トルク	0.8〜1.4N·m

適合圧着端子

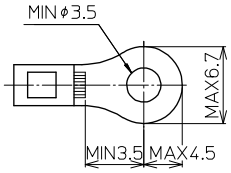

適合アクセサリー



質量 約12g
【側板】(ABセット)
PUW-20LAG
標準価格:106円(税抜)
販売単位:10セット

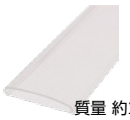

質量 約27g
【カバー】(1m)
CA-30
標準価格:449円(税抜)
販売単位:20個



質量 約6g
【記名板】
M-1LE
標準価格:38円(税抜)
販売単位:50本

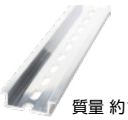

質量 約191g
【レール】(1m)
DAV4-1000
標準価格:736円(税抜)
販売単位:100本

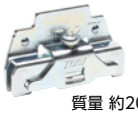

質量 約20g
【止め金具】
HDV-2
標準価格:74円(税抜)
販売単位:50個

※詳細はP421参照

適合ショートバー

SB8A-□　SBR8A-□　BB8A-□　BBR8A-□



※詳細はP423参照

レール式 組端子台 〈組立完成品〉

【注文形式】

PUWL-20AG-□U
(□ユニット数)

※下段のカバーの設定はありません。

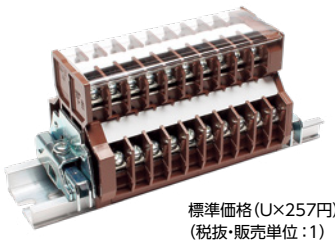

標準価格(U×257円)+431円
(税抜・販売単位:1)

【寸法図】

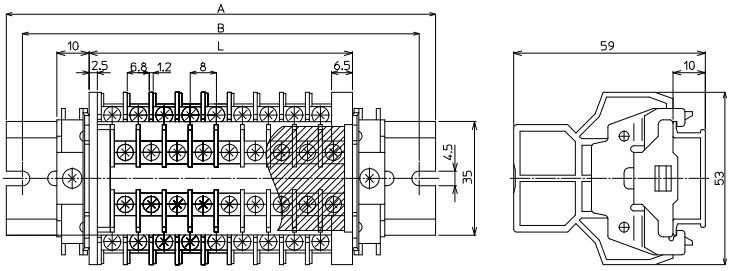

【寸法表】

※レール寸法はP452参照

ユニット数U	1	2	3	4	5	6	7	8	9	10	11	12	13	14	15
端子台全長L	17	25	33	41	49	57	65	73	81	89	97	105	113	121	129
レール全長A	60	60	80	80	100	100	100	120	120	140	140	140	160	160	180
取付ピッチB	50	50	70	70	90	90	90	110	110	130	130	130	150	150	170

ユニット数U	16	17	18	19	20	21	22	23	24	25	26	27	28	29	30
端子台全長L	137	145	153	161	169	177	185	193	201	209	217	225	233	241	249
レール全長A	180	180	200	200	220	220	220	240	240	260	260	260	280	280	300
取付ピッチB	170	170	190	190	210	210	210	230	230	250	250	250	270	270	290

端子台全長 L = 端子幅(8㎜)× ユニット数(U)+ 側板セット幅(9㎜)
記名板の長さ = 端子幅(8㎜)× ユニット数(U)+0.5㎜ / カバーの長さ = 端子幅(8㎜)× ユニット数(U)+5㎜

【構成部品】

中間板	PUW-20AG
側板	PUW-20LAG(ABセット)
カバー	CA-30
記名板	M-1LE
レール	DAV4
止め金具	HDV-2

PUW-30AG M4 / 3.5㎟, 30A

RoHS Compliant

ネジアップ　耐油　耐薬品　IEC35レール



質量 約31g
標準価格 321円 / 個
(税抜・販売単位：20)

【寸法図】

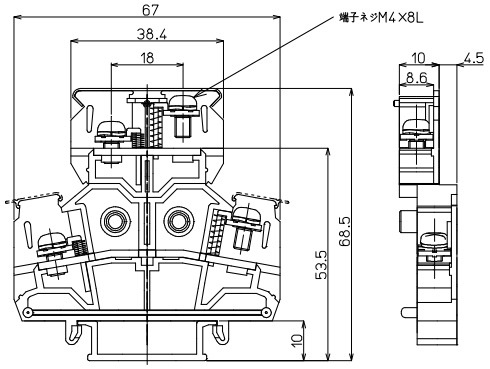

【一般仕様】

電線サイズ/定格通電電流	2.0㎟−22A/3.5㎟−30A
定格絶縁電圧	AC DC 600V
端子ネジ	M4×8L ±ナベセスム
締付トルク	1.2〜1.8N・m

適合圧着端子

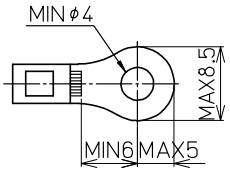

適合アクセサリー



質量 約23g

【側板】(ABセット)
PUW-30LAG
標準価格：138円(税抜)
販売単位：10セット

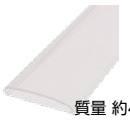

質量 約41g

【カバー】(1m)
CA-36
標準価格：506円(税抜)
販売単位：20個



質量 約6g

【記名板】
M-1LE
標準価格：38円(税抜)
販売単位：50本

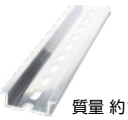

質量 約191g

【レール】(1m)
DAV4-1000
標準価格：736円(税抜)
販売単位：100本



質量 約14g

【止め金具】
HDV-3
標準価格：75円(税抜)
販売単位：50個

※詳細はP421参照

適合ショートバー

SB10-□　SBR10-□　BB10-□　BBR10-□



※詳細はP423参照

レール式 組端子台〈組立完成品〉

【注文形式】

PUWL-30AG□-□U

ユニット数

下段カバー
無し：下段カバー無し
A：下段カバー付

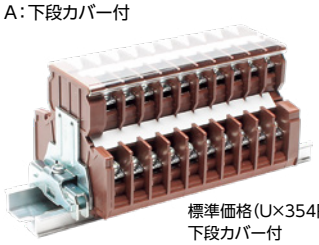

標準価格(U×354円)+546円
下段カバー付
標準価格(U×365円)+546円
(税抜・販売単位：1)

【構成部品】

中間板	PUW-30AG
側板	PUW-30LAG(ABセット)
カバー	CA-36
記名板	M-1LE
レール	DAV4
止め金具	HDV-3

【寸法図】

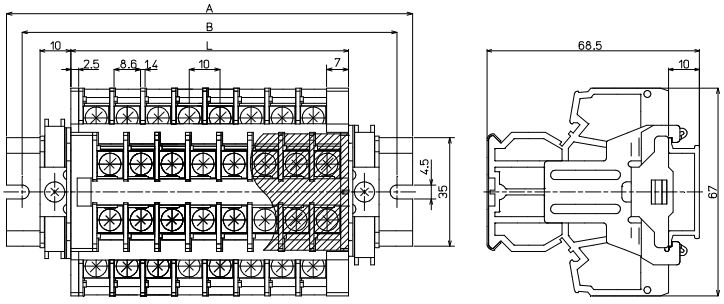

【寸法表】

※レール寸法はP452参照

ユニット数U	1	2	3	4	5	6	7	8	9	10	11	12	13	14	15
端子台全長L	19.5	29.5	39.5	49.5	59.5	69.5	79.5	89.5	99.5	109.5	119.5	129.5	139.5	149.5	159.5
レール全長A	60	80	80	100	100	120	120	140	140	160	160	180	180	200	200
取付ピッチB	50	70	70	90	90	110	110	130	130	150	150	170	170	190	190

ユニット数U	16	17	18	19	20	21	22	23	24	25	26	27	28	29	30
端子台全長L	169.5	179.5	189.5	199.5	209.5	219.5	229.5	239.5	249.5	259.5	269.5	179.5	189.5	299.5	309.5
レール全長A	220	220	240	240	260	260	280	280	300	300	320	320	340	340	360
取付ピッチB	210	210	230	230	250	250	270	270	290	290	310	310	330	330	350

端子台全長 L ＝ 端子幅(10㎜)× ユニット数(U)＋ 側板セット幅(9.5㎜)
記名板の長さ ＝ 端子幅(10㎜)× ユニット数(U)+0.5㎜ / カバーの長さ ＝ 端子幅(10㎜)× ユニット数(U)+5㎜

PUW-40AG M4 / 5.5㎟, 40A

RoHS Compliant

ネジアップ　耐油　耐薬品　IEC35レール



質量 約34g
標準価格 345円 / 個
(税抜・販売単位：20)

【寸法図】

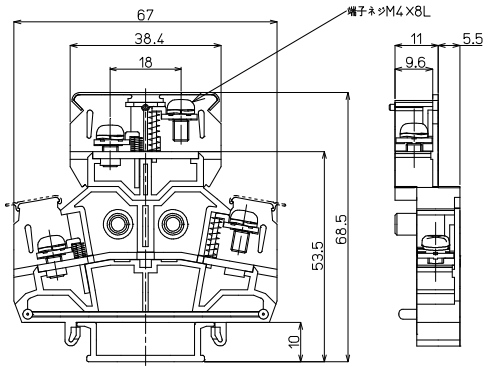

【一般仕様】

電線サイズ/定格通電電流	3.5㎟−30A/5.5㎟−40A
定格絶縁電圧	AC DC600V
端子ネジ	M4×8L ±ナベセムス
締付トルク	1.2〜1.8N·m

適合圧着端子

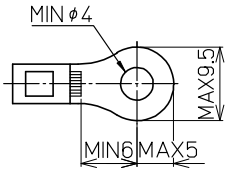

適合アクセサリー



質量 約24g
【側板】(ABセット)
PUW-40LAG
標準価格：162円(税抜)
販売単位：10セット

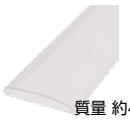

質量 約41g
【カバー】(1m)
CA-36
標準価格：506円(税抜)
販売単位：20個



質量 約6g
【記名板】
M-1LE
標準価格：38円(税抜)
販売単位：50本

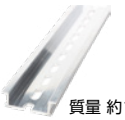

質量 約191g
【レール】(1m)
DAV4-1000
標準価格：736円(税抜)
販売単位：100本



質量 約14g
【止め金具】
HDV-3
標準価格：75円(税抜)
販売単位：50個

※詳細はP421参照

適合ショートバー

SB11-□　BB11-□



※詳細はP423参照

レール式 組端子台〈組立完成品〉

【注文形式】

PUWL-40AG□-□U
　　ユニット数

下段カバー
無し：下段カバー無し
A：下段カバー付

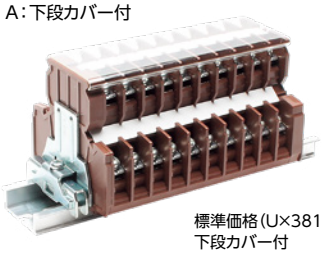

標準価格(U×381円)+546円
下段カバー付
標準価格(U×390円)+546円
(税抜・販売単位：1)

【寸法図】

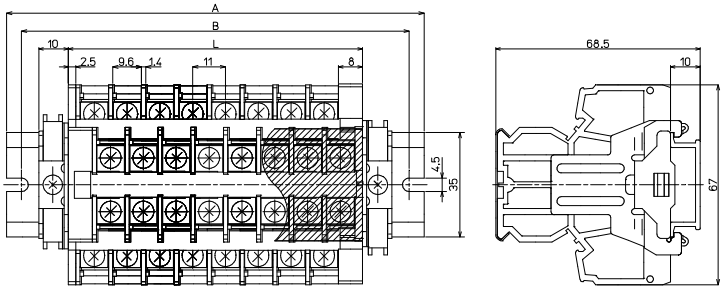

【寸法表】

※レール寸法はP452参照

ユニット数U	1	2	3	4	5	6	7	8	9	10	11	12	13	14	15
端子台全長L	21.5	32.5	43.5	54.5	65.5	76.5	87.5	98.5	109.5	120.5	131.5	142.5	153.5	164.5	175.5
レール全長A	60	80	80	100	100	120	140	140	160	160	180	180	200	200	220
取付ピッチB	50	70	70	90	90	110	130	130	150	150	170	170	190	190	210

ユニット数U	16	17	18	19	20	21	22	23	24	25	26	27	28	29	30
端子台全長L	186.5	197.5	208.5	219.5	230.5	241.5	252.5	263.5	274.5	285.5	296.5	307.5	318.5	329.5	340.5
レール全長A	240	240	260	260	280	280	300	300	320	320	340	360	360	380	380
取付ピッチB	230	230	250	250	270	270	290	290	310	310	330	350	350	370	370

端子台全長 L = 端子幅(11㎜)× ユニット数(U)+ 側板セット幅(10.5㎜)
記名板の長さ = 端子幅(11㎜)× ユニット数(U)+0.5㎜ / カバーの長さ = 端子幅(11㎜)×ユニット数(U)+5㎜

【構成部品】

中間板	PUW-40AG
側板	PUW-40LAG(ABセット)
カバー	CA-36
記名板	M-1LE
レール	DAV4
止め金具	HDV-3

AT-Gシリーズ

RoHS Compliant

定格絶縁電圧AC DC600V
定格通電電流20A～160A

ネジアップ　耐油　耐熱　耐薬品　C型レール　IEC35+C型兼用レール　直付け





【特長】

- TOGIが世に先駆けて製品化したネジ脱落防止のネジアップ式を採用
- 当社専用20㎜レール対応により、さらに省スペース化が可能
- 工具なしで中間板の追加取付け・取外しが可能
- 一般的に切削油などの環境剤を必要とする、工作用マシンなどは、熱を発散し稼働するものが大半です。またその制御盤内もトランスなどの熱源で、かなりの高温になっているケースがあります。特に環境剤の種類によってはミスト状態でさらに高温が続いた場合、PCなどのエンジニアプラスチックは激しく劣化してしまいます。当社のG仕様は従来のPCなどと比べると、そういった条件下に非常に強い耐久性がある端子台です。

【一般仕様】

標準使用状態	周囲温度　−25℃～+100℃ (氷結又は、結露しないこと) 相対湿度 45～85%
保存温度	−40℃～+145℃ (氷結又は、結露しないこと)
温度上昇	導電金具の温度上昇値35℃以下
絶縁抵抗	各充電部相互間及び各充電部と取付金属板間で200MΩ以上 (DC500Vメガにて)
商用周波耐電圧	2500V/1分間
準拠規格	JIS C 8201-7-1 NECA C 2811(旧JIS C 2811)
樹脂カラー	紺

【材質】

本体	強化PBT　(紺)　　UL94V-0
導電板	黄銅(Niメッキ)
端子ネジ	鉄(Znメッキ　三価クロメート)
アップ座金	鉄(Znメッキ　三価クロメート)
スプリング	鉄(Znメッキ　三価クロメート)
側板	強化PBT　(紺)　　UL94V-0(ATKは66ナイロン樹脂)
カバー	PC(透明)　　UL94V-0
記名板	PVC(白)

スプリングロック式
VTX
VTXW
VTZ
VT-5M
ネジ式
FPS
PTU
JT
AT
PT-SS
PT
CT
RT
PUW
PTW-SS
CTW
FPWS
RTW-10S
用途別
ATX
DT
IT
PTX
PTX-S
TKB
ST
NW
TG
CT-15R
NTB-50
耐環境別
PTU-NS
AT-NS
PTU-AG
PUW-AG
AT-G
BT-G
基板用
XTC
VTC
EC
EA
EB
EW
レール寸法表

特長

【定格】

形式名	AT-10G	AT-15LG	AT-20G	AT-30G
定格	AC DC 600V 20A(2㎟)	AC DC 600V 30A(3.5㎟)	AC DC 600V 40A(5.5㎟)	AC DC 600V 50A(8㎟)
端子ネジ	M3.5× 6.7L	M4 × 7.5L	M4 × 7.5L	M5 ×10L
締付トルク	0.8～1.4N･m	1.2～1.8N･m	1.2～1.8N･m	2.0～3.0N･m

形式名	AT-60G	AT-100G	AT-150G
定格	AC DC 600V 90A(22㎟)	AC DC 600V 130A(38㎟)	AC DC 600V 160A(60㎟)
端子ネジ	M6 ×12L	M8 ×14L	M8 ×14L
締付トルク	2.5～3.7N･m	6.0～9.0N･m	6.0～9.0N･m

【レールへの取付け取外し方】

● 中間板取付け方法



①連結されている端子をずらし取付スペースを確保。

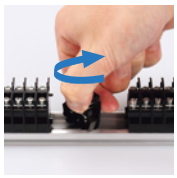

②横にひねった状態でレールに乗せ時計回りに回転。

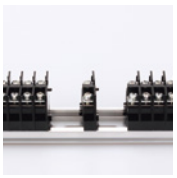

③セット完了。

● 中間板取外し方法

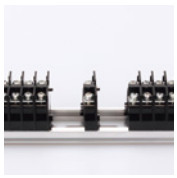

①連結されている端子を1Pずつ横にずらす。

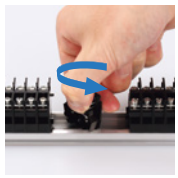

②1Pを持ち横にひねる。

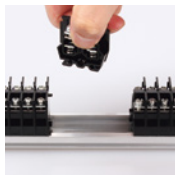

③レールの溝から下部の足を取外す。

スプリングロック式
VTX
VTXW
VTZ
VT-5M
ネジ式
FPS
PTU
JT
AT
PT-SS
PT
CT
RT
PUW
PTW-SS
CTW
FPWS
RTW-10S
用途別
ATX
DT
IT
PTX
PTX-S
TKB
ST
NW
TG
CT-15R
NTB-50
耐環境別
PTU-NS
AT-NS
PTU-AG
PUW-AG
AT-G
BT-G
基板用
XTC
VTC
EC
EA
EB
EW
レール寸法表

AT-Gシリーズ

AT-10G M3.5 / 2㎟, 20A

RoHS Compliant

ネジアップ　耐油　耐熱　耐薬品　C型レール　IEC35mmC型レール　直付け



質量 約8g
標準価格 61円 / 個
(税抜・販売単位 :300)

【寸法図】

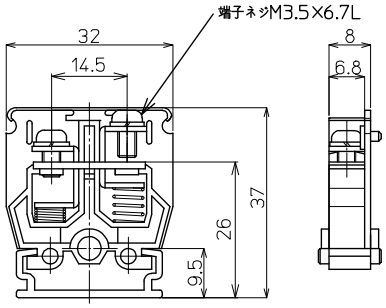

【一般仕様】

電線サイズ/定格通電電流	1.25㎟−15A/2㎟−20A
定格絶縁電圧	AC DC 600V
端子ネジ	M3.5×6.7L ±ナベセムス
締付トルク	0.8〜1.4N･m

適合圧着端子

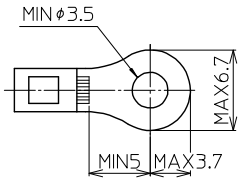

適合アクセサリー



質量 約3g
【側板】
ATL-10G
標準価格：33円(税抜)
販売単位：100個

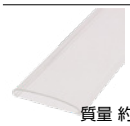

質量 約27g
【カバー】(1m)
CA-30
標準価格：449円(税抜)
販売単位：20個

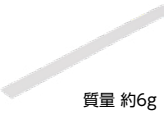

質量 約6g
【記名板】
M-1LE
標準価格：38円(税抜)
販売単位：50本



質量 約180g
【レール】(1m)
AS4-1000
標準価格：684円(税抜)
販売単位：100本



質量 約6g
【止め金具】
ATO-1
標準価格：53円(税抜)
販売単位：100個

※詳細はP421参照

適合ショートバー

SB8A-□　SBR8A-□　BB8A-□　BBR8A-□



※詳細はP423参照

レール式 組端子台 〈組立完成品〉

【注文形式】

ATL-10G-□P

極数

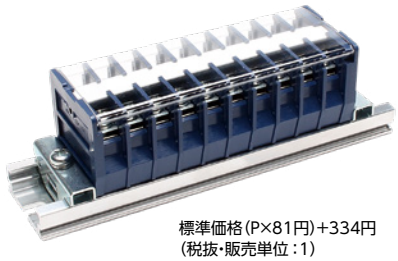

標準価格(P×81円)+334円
(税抜・販売単位 :1)

【寸法図】

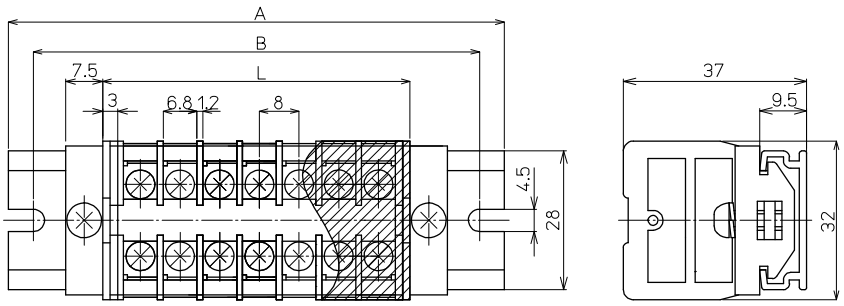

【寸法表】

※レール寸法はP448参照

極数P	1	2	3	4	5	6	7	8	9	10	11	12	13	14	15
端子台全長L	14	22	30	38	46	54	62	70	78	86	94	102	110	118	126
レール全長A	60	60	80	80	80	100	100	120	120	120	140	140	160	160	160
取付ピッチB	50	50	70	70	70	90	90	110	110	110	130	130	150	150	150

極数P	16	17	18	19	20	21	22	23	24	25	26	27	28	29	30
端子台全長L	134	142	150	158	166	174	182	190	198	206	214	222	230	238	246
レール全長A	180	180	200	200	200	220	220	240	240	240	260	260	280	280	280
取付ピッチB	170	170	190	190	190	210	210	230	230	230	250	250	270	270	270

端子台全長 L = 端子幅(8㎜)× 極数(P)+ 側板2枚(6㎜)
記名板の長さ = 端子幅(8㎜)× 極数(P)+2.5㎜ / カバーの長さ = 端子幅(8㎜)× 極数(P)+2.5㎜

【構成部品】

中間板	AT-10G
側板	ATL-10G
カバー	CA-30
記名板	M-1LE
レール	AS4
止め金具	ATO-1

直取付式 組端子台〈組立完成品〉

【注文形式】

ATK-10G-□P

極数

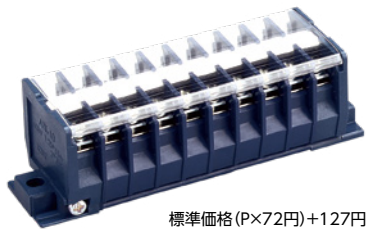

標準価格(P×72円)+127円
(税抜・販売単位:1)

【構成部品】

※側板:2極セット使用

中間板	AT-10G
側板	ATK-10G
カバー	CA-30
記名板	M-1LE
シャフト	SF4

【寸法図】

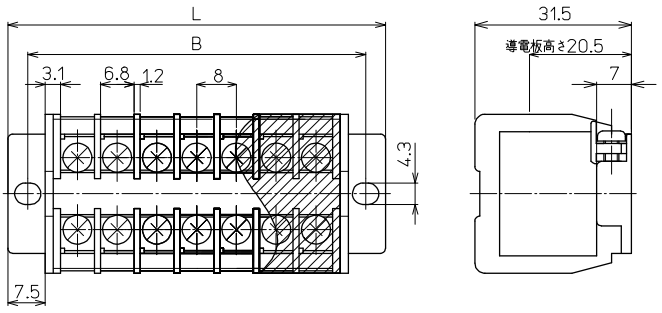

【寸法表】

極数P	1	2	3	4	5	6	7	8	9	10	11	12	13	14	15
端子台全長L	−	36	44	52	60	68	76	84	92	100	108	116	124	132	140
取付ピッチB	−	28	36	44	52	60	68	76	84	92	100	108	116	124	132
シャフト長さ	−	20.5	28.5	36.5	44.5	52.5	60.5	68.5	76.5	84.5	92.5	100.5	108.5	116.5	124.5

極数P	16	17	18	19	20	21	22	23	24	25	26	27	28	29	30
端子台全長L	148	156	164	172	180	188	196	204	212	220	228	236	244	252	260
取付ピッチB	140	148	156	164	172	180	188	196	204	212	220	228	236	244	252
シャフト長さ	132.5	140.5	148.5	156.5	164.5	172.5	180.5	188.5	196.5	204.5	212.5	220.5	228.5	236.5	244.5

記名板の長さ = 端子幅(8㎜)× 極数(P)+2.5㎜ / カバーの長さ = 端子幅(8㎜)× 極数(P)+2.5㎜

スプリングロック式
VTX
VTXW
VTZ
VT-5M
ネジ式
FPS
PTU
JT
AT
PT-SS
PT
CT
RT
PUW
PTW-SS
CTW
FPWS
RTW-10S
用途別
ATX
DT
IT
PTX
PTX-S
TKB
ST
NW
TG
CT-15R
NTB-50
耐環境別
PTU-NS
AT-NS
PTU-AG
PUW-AG
AT-G
BT-G
基板用
XTC
VTC
EC
EA
EB
EW
レール寸法表

AT-Gシリーズ

AT-15LG M4 / 3.5㎟, 30A

RoHS Compliant

ネジアップ　耐油　耐熱　耐薬品　C型レール　IEC35+C型兼用レール　直付け



質量 約12g
標準価格 70円 / 個
(税抜・販売単位：200)

【寸法図】

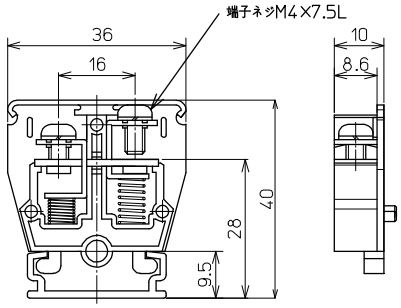

【一般仕様】

電線サイズ/定格通電電流	2㎟−20A/3.5㎟−30A
定格絶縁電圧	AC DC 600V
端子ネジ	M4×7.5L ±ナベセムス
締付トルク	1.2〜1.8N・m

適合圧着端子

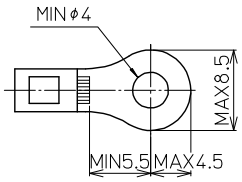

適合アクセサリー



質量 約4g

【側板】
ATL-15LG
標準価格：48円(税抜)
販売単位：100個

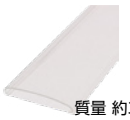

質量 約31g

【カバー】(1m)
CA-34
標準価格：489円(税抜)
販売単位：20個



質量 約6g

【記名板】
M-1LE
標準価格：38円(税抜)
販売単位：50本



質量 約180g

【レール】(1m)
AS4-1000
標準価格：684円(税抜)
販売単位：100本



質量 約6g

【止め金具】
ATO-1
標準価格：53円(税抜)
販売単位：100個

※詳細はP421参照

適合ショートバー

SB10-□　SBR10-□　BB10-□　BBR10-□



※詳細はP423参照

レール式 組端子台〈組立完成品〉

【注文形式】

ATL-15LG-□P

極数

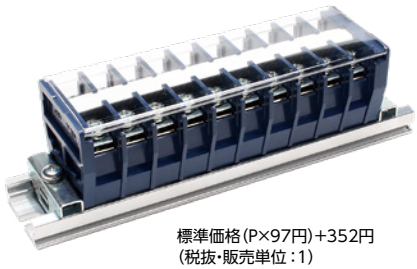

標準価格(P×97円)+352円
(税抜・販売単位：1)

【寸法図】

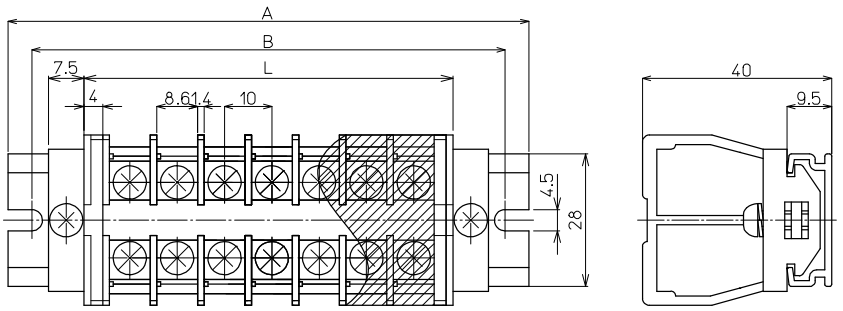

【寸法表】

※レール寸法はP448参照

極数P	1	2	3	4	5	6	7	8	9	10	11	12	13	14	15
端子台全長L	18	28	38	48	58	68	78	88	98	108	118	128	138	148	158
レール全長A	60	60	80	80	100	100	120	120	140	140	160	160	180	180	200
取付ピッチB	50	50	70	70	90	90	110	110	130	130	150	150	170	170	190

極数P	16	17	18	19	20	21	22	23	24	25	26	27	28	29	30
端子台全長L	168	178	188	198	208	218	228	238	248	258	268	278	288	298	308
レール全長A	200	220	220	240	240	260	260	280	280	300	300	320	320	340	340
取付ピッチB	190	210	210	230	230	250	250	270	270	290	290	310	310	330	330

端子台全長 L ＝ 端子幅(10㎜)× 極数(P)＋ 側板2枚(8㎜)
記名板の長さ ＝ 端子幅(10㎜)× 極数(P)−0.5㎜ / カバーの長さ ＝ 端子幅(10㎜)× 極数(P)+4㎜

【構成部品】

中間板	AT-15LG
側板	ATL-15LG
カバー	CA-34
記名板	M-1LE
レール	AS4
止め金具	ATO-1

直取付式 組端子台〈組立完成品〉

【注文形式】

ATK-15HG-□P

極数

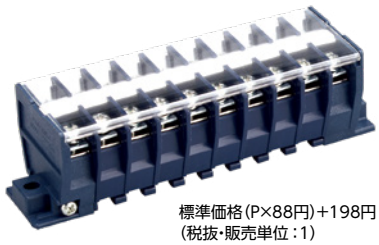

標準価格(P×88円)+198円
(税抜・販売単位:1)

【寸法図】

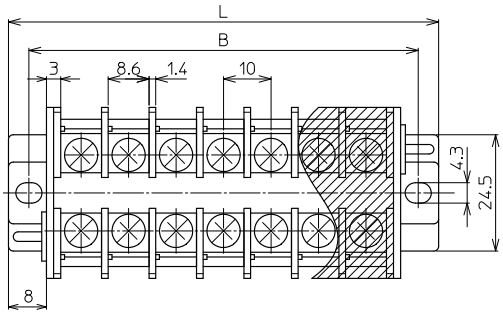

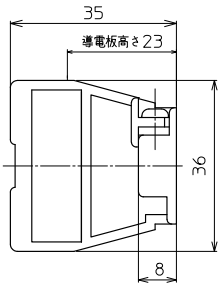

【寸法表】

極数P	1	2	3	4	5	6	7	8	9	10	11	12	13	14	15
端子台全長L	−	40.6	50.6	60.6	70.6	80.6	90.6	100.6	110.6	120.6	130.6	140.6	150.6	160.6	170.6
取付ピッチB	−	32	42	52	62	72	82	92	102	112	122	132	142	152	162
シャフト長さ	−	23	33	43	53	63	73	83	93	103	113	123	133	143	153

極数P	16	17	18	19	20	21	22	23	24	25	26	27	28	29	30
端子台全長L	180.6	190.6	200.6	210.6	220.6	230.6	240.6	250.6	260.6	270.6	−	−	−	−	−
取付ピッチB	172	182	192	202	212	222	232	242	252	262	−	−	−	−	−
シャフト長さ	163	173	183	193	203	213	223	233	243	253	−	−	−	−	−

記名板の長さ = 端子幅(10㎜)× 極数(P)−0.5㎜ / カバーの長さ = 端子幅(10㎜)× 極数(P)+4㎜

【構成部品】

※側板:2極セット使用

中間板	AT-15LG
側板	ATK-15L2G
カバー	CA-34
記名板	M-1LE
シャフト	SF4

AT-Gシリーズ

AT-20G M4 / 5.5㎟, 40A

RoHS Compliant

ネジアップ　耐油　耐熱　耐薬品　C型レール　IEC35+C型兼用レール　直付け



質量 約15g
標準価格 87円 / 個
(税抜・販売単位：200)

【寸法図】

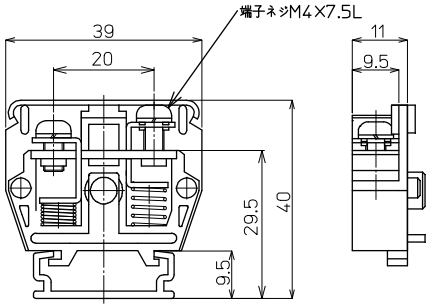

【一般仕様】

電線サイズ/定格通電電流	2㎟−20A/3.5㎟−30A/5.5㎟−40A
定格絶縁電圧	AC DC 600V
端子ネジ	M4×7.5L ±ナベセムス
締付トルク	1.2〜1.8N・m

適合圧着端子

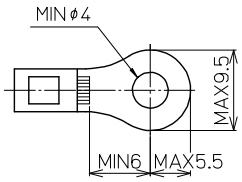

適合アクセサリー



質量 約34g

【側板】
ATL-20G
標準価格：224円(税抜)
販売単位：80セット

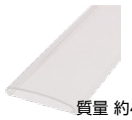

質量 約41g

【カバー】(1m)
CA-36
標準価格：506円(税抜)
販売単位：20個



質量 約6g

【記名板】
M-1LE
標準価格：38円(税抜)
販売単位：50本

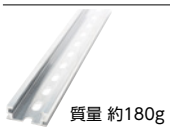

質量 約180g

【レール】(1m)
AS4-1000
標準価格：684円(税抜)
販売単位：100本



質量 約6g

【止め金具】
CT-H
標準価格：53円(税抜)
販売単位：100個

※詳細はP421参照

適合ショートバー

SB11-□　BB11-□





※詳細はP423参照

レール式 組端子台〈組立完成品〉

【注文形式】

ATL-20G-□P

極数

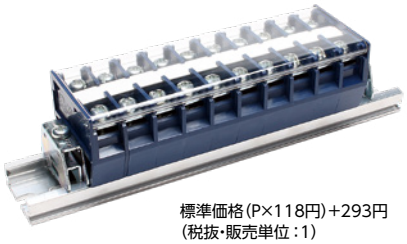

標準価格(P×118円)+293円
(税抜・販売単位：1)

【寸法図】

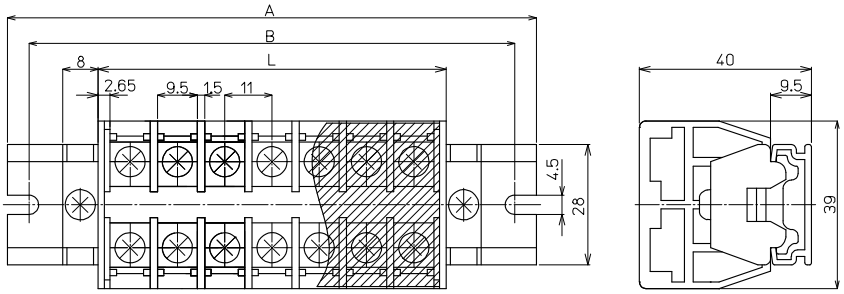

【寸法表】

※レール寸法はP448参照

極数P	1	2	3	4	5	6	7	8	9	10	11	12	13	14	15
端子台全長L	−	26	37	48	59	70	81	92	103	114	125	136	147	158	169
レール全長A	−	60	80	80	100	120	120	140	140	160	160	180	180	200	200
取付ピッチB	−	50	70	70	90	110	110	130	130	150	150	170	170	190	190

極数P	16	17	18	19	20	21	22	23	24	25	26	27	28	29	30
端子台全長L	180	191	202	213	224	235	246	257	268	279	290	301	312	323	334
レール全長A	220	240	240	260	260	280	280	300	300	320	340	340	360	360	380
取付ピッチB	210	230	230	250	250	270	270	290	290	310	330	330	350	350	370

端子台全長 L = 端子幅(11㎜)× 極数(P)+ 側板2枚(4㎜)
記名板の長さ = 端子幅(11㎜)× 極数(P)−2㎜ / カバーの長さ = 端子幅(11㎜)× 極数(P)+0.5㎜

【構成部品】

※側板：2極セット使用

中間板	AT-20G
側板	ATL-20G
カバー	CA-36
記名板	M-1LE
レール	AS4
止め金具	CT-H

直取付式 組端子台〈組立完成品〉

【注文形式】

ATK-20G-□P

極数

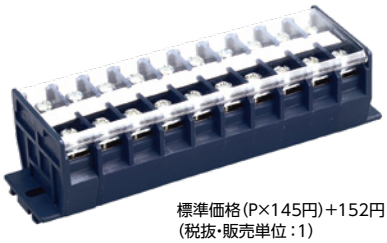

標準価格(P×145円)+152円
(税抜・販売単位:1)

【寸法図】

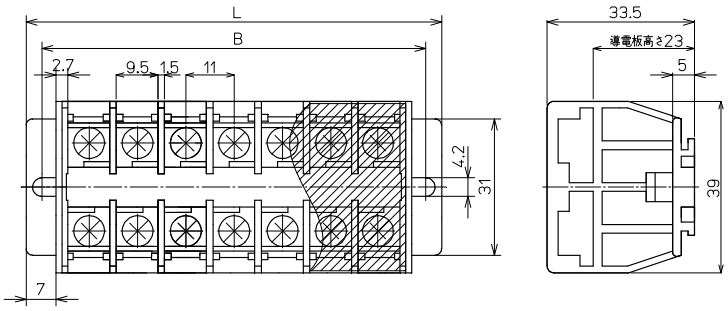

【寸法表】

極数P	1	2	3	4	5	6	7	8	9	10	11	12	13	14	15
端子台全長L	−	40	51	62	73	84	95	106	117	128	139	150	161	172	183
取付ピッチB	−	32	43	54	65	76	87	98	109	120	131	142	153	164	175
シャフト長さ	−	19.5	30.5	41.5	52.5	63.5	74.5	85.5	96.5	107.5	118.5	129.5	140.5	151.5	162.5

極数P	16	17	18	19	20	21	22	23	24	25	26	27	28	29	30
端子台全長L	194	205	216	227	238	−	−	−	−	−	−	−	−	−	−
取付ピッチB	186	197	208	219	230	−	−	−	−	−	−	−	−	−	−
シャフト長さ	173.5	184.5	195.5	206.5	217.5	−	−	−	−	−	−	−	−	−	−

記名板の長さ = 端子幅(11㎜)× 極数(P)−2㎜ / カバーの長さ = 端子幅(11㎜)× 極数(P)+0.5㎜

【構成部品】

※側板:2極セット使用

中間板	AT-20G
側板	ATK-20G
カバー	CA-36
記名板	M-1LE
シャフト	SF5

AT-Gシリーズ

AT-30G M5 / 8㎟, 50A

RoHS Compliant

ネジアップ　耐油　耐熱　耐薬品　C型レール　IEC35mmC型レール　直付け



質量 約24g
標準価格 114円 / 個
(税抜・販売単位：100)

【寸法図】

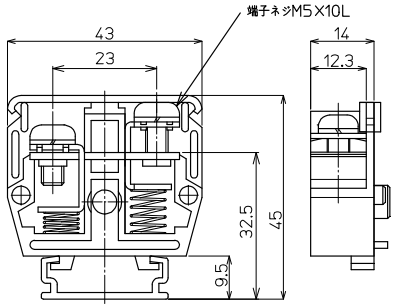

【一般仕様】

電線サイズ/定格通電電流	3.5㎟−30A/5.5㎟−40A/8㎟−50A
定格絶縁電圧	AC DC 600V
端子ネジ	M5×10L ±ナベ+SP
締付トルク	2.0〜3.0N·m

適合圧着端子

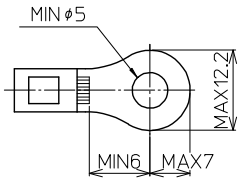

適合アクセサリー



【側板】
ATL-30G
標準価格：299円(税抜)
販売単位：40セット
質量 約52g



【カバー】(1m)
CA-40
標準価格：529円(税抜)
販売単位：20個
質量 約54g



【記名板】
M-1LE
標準価格：38円(税抜)
販売単位：50本
質量 約6g



【レール】(1m)
AS4-1000
標準価格：684円(税抜)
販売単位：100本
質量 約180g



【止め金具】
CT-H
標準価格：53円(税抜)
販売単位：100個
質量 約6g

※詳細はP421参照

適合ショートバー

SB14-□　BB14-□



※詳細はP423参照

レール式 組端子台 〈組立完成品〉

【注文形式】

ATL-30G-□P

極数

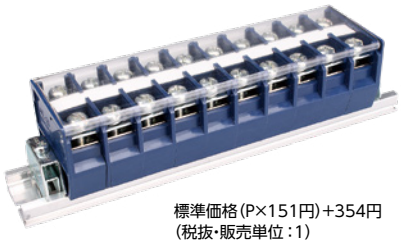

標準価格(P×151円)+354円
(税抜・販売単位：1)

【寸法図】

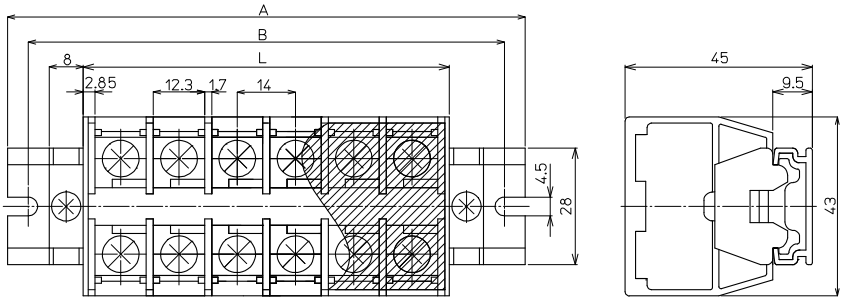

【寸法表】

※レール寸法はP448参照

極数P	1	2	3	4	5	6	7	8	9	10	11	12	13	14	15
端子台全長L	−	32	46	60	74	88	102	116	130	144	158	172	186	200	214
レール全長A	−	80	80	100	120	120	140	160	180	180	200	220	220	240	260
取付ピッチB	−	70	70	90	110	110	130	150	170	170	190	210	210	230	250

極数P	16	17	18	19	20	21	22	23	24	25	26	27	28	29	30
端子台全長L	228	242	256	270	284	298	312	326	340	354	368	382	396	410	424
レール全長A	260	280	300	320	320	340	360	360	380	400	400	420	440	460	460
取付ピッチB	250	270	290	310	310	330	350	350	370	390	390	410	430	450	450

端子台全長 L = 端子幅(14㎜)× 極数(P)+ 側板2枚(4㎜)
記名板の長さ = 端子幅(14㎜)× 極数(P)−2㎜ / カバーの長さ = 端子幅(14㎜)× 極数(P)+0.5㎜

【構成部品】

※側板：2極セット使用

中間板	AT-30G
側板	ATL-30G
カバー	CA-40
記名板	M-1LE
レール	AS4
止め金具	CT-H

直取付式 組端子台〈組立完成品〉

【注文形式】

ATK-30G-□P

極数

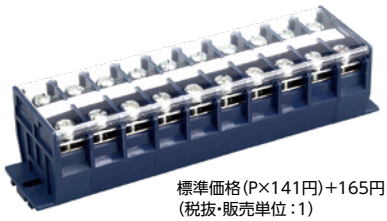

標準価格(P×141円)+165円
(税抜・販売単位:1)

【寸法図】

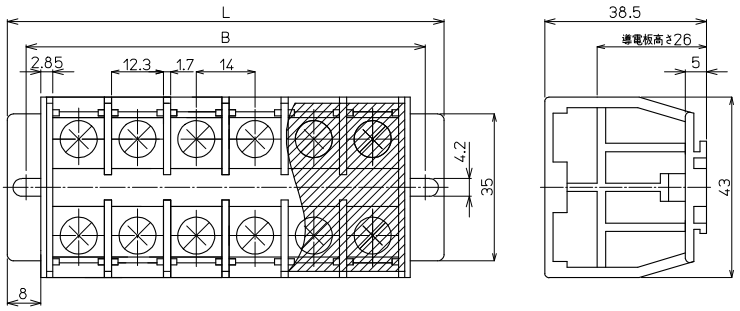

【寸法表】

極数P	1	2	3	4	5	6	7	8	9	10	11	12	13	14	15
端子台全長L	−	48	62	76	90	104	118	132	146	160	174	188	202	216	230
取付ピッチB	−	39	53	67	81	95	109	123	137	151	165	179	193	207	221
シャフト長さ	−	24.5	38.5	52.5	66.5	80.5	94.5	108.5	122.5	136.5	150.5	164.5	178.5	192.5	206.5

極数P	16	17	18	19	20	21	22	23	24	25	26	27	28	29	30
端子台全長L	244	258	272	−	−	−	−	−	−	−	−	−	−	−	−
取付ピッチB	235	249	263	−	−	−	−	−	−	−	−	−	−	−	−
シャフト長さ	220.5	234.5	248.5	−	−	−	−	−	−	−	−	−	−	−	−

記名板の長さ = 端子幅(14㎜)× 極数(P)−2㎜ / カバーの長さ = 端子幅(14㎜)× 極数(P)+0.5㎜

【構成部品】

※側板:2極セット使用

中間板	AT-30G
側板	ATK-30G
カバー	CA-40
記名板	M-1LE
シャフト	SF5

スプリングロック式
VTX
VTXW
VTZ
VT-5M
ネジ式
FPS
PTU
JT
AT
PT-SS
PT
CT
RT
PUW
PTW-SS
CTW
FPWS
RTW-10S
用途別
ATX
DT
IT
PTX
PTX-S
TKB
ST
NW
TG
CT-15R
NTB-50
耐環境別
PTU-NS
AT-NS
PTU-AG
PUW-AG
AT-G
BT-G
基板用
XTC
VTC
EC
EA
EB
EW
レール寸法表

AT-Gシリーズ

AT-60G M6 / 22㎟, 90A

RoHS Compliant

ネジアップ　耐油　耐熱　耐薬品　C型レール　IEC35mmC型レール　直付け



質量 約45g
標準価格 242円 / 個
(税抜・販売単位:50)

【寸法図】

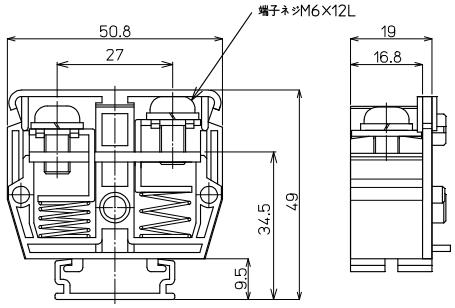

【一般仕様】

電線サイズ/定格通電電流	8㎟−50A/14㎟−70A/22㎟−90A
定格絶縁電圧	AC DC 600V
端子ネジ	M6×12L ±ナベ+SP
締付トルク	2.5〜3.7N·m

適合圧着端子

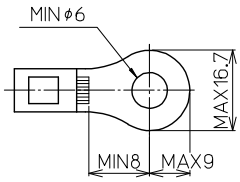

適合アクセサリー



質量 約94g
【側板】
ATL-60G
標準価格:472円(税抜)
販売単位:22セット

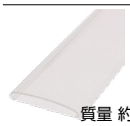

質量 約82g
【カバー】(1m)
CA-47
標準価格:742円(税抜)
販売単位:20個

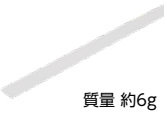

質量 約6g
【記名板】
M-1LE
標準価格:38円(税抜)
販売単位:50本

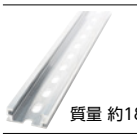

質量 約180g
【レール】(1m)
AS4-1000
標準価格:684円(税抜)
販売単位:100本



質量 約6g
【止め金具】
CT-H
標準価格:53円(税抜)
販売単位:100個

※詳細はP421参照

レール式 組端子台 〈組立完成品〉

【注文形式】

ATL-60G-□P

極数

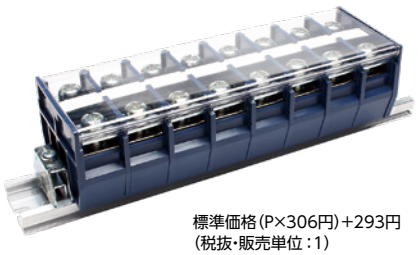

標準価格(P×306円)+293円
(税抜・販売単位:1)

【寸法図】

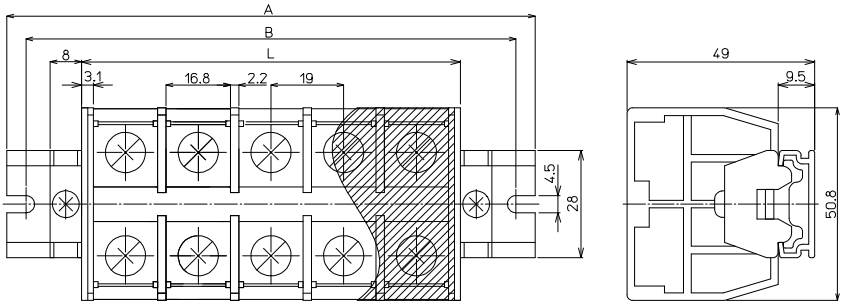

【寸法表】

※レール寸法はP448参照

極数P	1	2	3	4	5	6	7	8	9	10	11	12	13	14	15
端子台全長L	−	42	61	80	99	118	137	156	175	194	213	232	251	270	289
レール全長A	−	80	100	120	140	160	180	200	220	240	260	280	300	320	320
取付ピッチB	−	70	90	110	130	150	170	190	210	230	250	270	290	310	310

極数P	16	17	18	19	20	21	22	23	24	25	26	27	28	29	30
端子台全長L	308	327	346	365	384	403	422	441	460	479	498	517	536	555	574
レール全長A	340	360	380	400	420	440	460	480	500	520	540	560	580	600	620
取付ピッチB	330	350	370	390	410	430	450	470	490	510	530	550	570	590	610

端子台全長 L = 端子幅(19㎜)× 極数(P)+ 側板2枚(4㎜)
記名板の長さ = 端子幅(19㎜)× 極数(P)−3㎜ / カバーの長さ = 端子幅(19㎜)× 極数(P)

【構成部品】

※側板:2極セット使用

中間板	AT-60G
側板	ATL-60G
カバー	CA-47
記名板	M-1LE
レール	AS4
止め金具	CT-H

直取付式 組端子台〈組立完成品〉

【注文形式】

ATK-60G-□P

極数

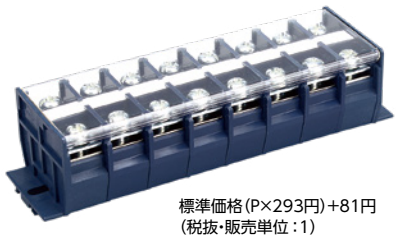

標準価格(P×293円)+81円
(税抜・販売単位:1)

【寸法図】

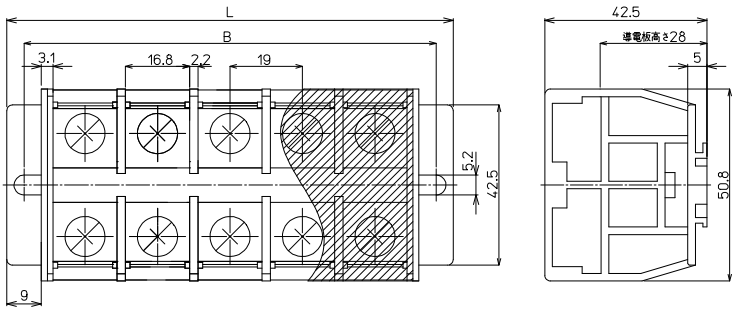

【構成部品】

※側板:2極セット使用

中間板	AT-60G
側板	ATK-60G
カバー	CA-47
記名板	M-1LE
シャフト	SF5

【寸法表】

極数P	1	2	3	4	5	6	7	8	9	10	11	12	13	14	15
端子台全長L	−	60	79	98	117	136	155	174	193	212	231	250	−	−	−
取付ピッチB	−	51	70	89	108	127	146	165	184	203	222	241	−	−	−
シャフト長さ	−	35	54	73	92	111	130	149	168	187	206	225	−	−	−

記名板の長さ = 端子幅(19㎜)× 極数(P)−3㎜ / カバーの長さ = 端子幅(19㎜)× 極数(P)

AT-100G M8 / 38㎟, 130A

RoHS Compliant

ネジアップ　耐油　耐熱　耐薬品　C型レール　IEC35mmC型レール　直付け



質量 約95g
標準価格 401円 / 個
(税抜・販売単位：10)

【寸法図】

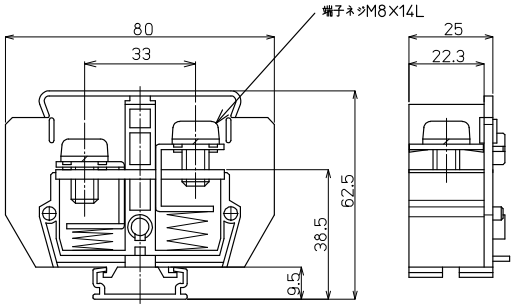

【一般仕様】

電線サイズ/定格通電電流	14㎟−70A/22㎟−90A/38㎟−130A
定格絶縁電圧	AC DC 600V
端子ネジ	M8×14L ±ナベ+SP
締付トルク	6.0〜9.0N･m

適合圧着端子

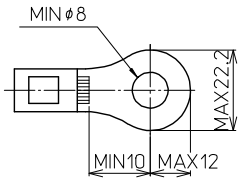

適合アクセサリー



【側板】
ATL-100G
標準価格：794円(税抜)
販売単位：5セット
質量 約196g

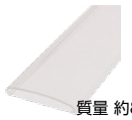

【カバー】(1m)
CA-57
標準価格：794円(税抜)
販売単位：20個
質量 約86g



【記名板】
M-1LE
標準価格：38円(税抜)
販売単位：50本
質量 約6g



【レール】(1m)
AS4-1000
標準価格：684円(税抜)
販売単位：100本
質量 約180g



【止め金具】
CT-H
標準価格：53円(税抜)
販売単位：100個
質量 約6g

※詳細はP421参照

レール式 組端子台 〈組立完成品〉

【注文形式】

ATL-100G-□P
極数

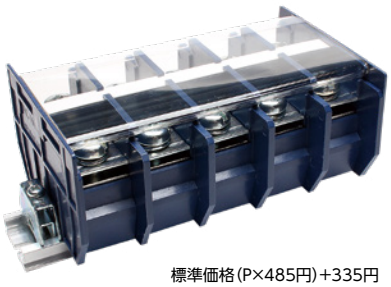

標準価格(P×485円)+335円
(税抜・販売単位：1)

【寸法図】

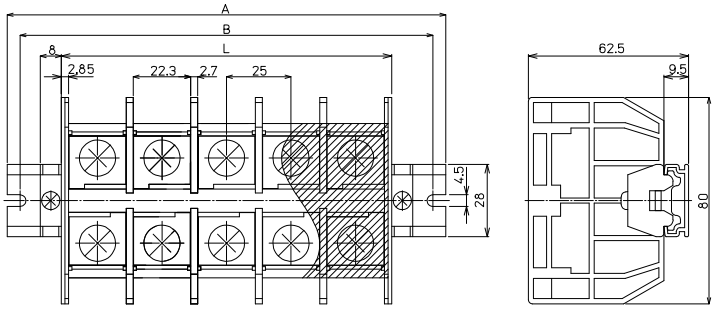

【構成部品】

※側板：2極セット使用

中間板	AT-100G
側板	ATL-100G
カバー	CA-57
記名板	M-1LE
レール	AS4
止め金具	CT-H

【寸法表】

※レール寸法はP448参照

極数P	1	2	3	4	5	6	7	8	9	10	11	12	13	14	15
端子台全長L	−	53	78	103	128	153	178	203	228	253	278	303	328	353	378
レール全長A	−	100	120	140	160	200	220	240	260	300	320	340	360	400	420
取付ピッチB	−	90	110	130	150	190	210	230	250	290	310	330	350	390	410

極数P	16	17	18	19	20	21	22	23	24	25	26	27	28	29	30
端子台全長L	403	428	453	478	503	528	553	578	603	628	653	678	703	728	753
レール全長A	440	460	500	520	540	560	600	620	640	660	700	720	740	760	800
取付ピッチB	430	450	490	510	530	550	590	610	630	650	690	710	730	750	790

端子台全長 L = 端子幅(25㎜)× 極数(P)+ 側板2枚(3㎜)
記名板の長さ = 端子幅(25㎜)× 極数(P)−3.5㎜ / カバーの長さ = 端子幅(25㎜)× 極数(P)−0.5㎜

直取付式 組端子台〈組立完成品〉

【注文形式】

ATK-100G-□P

極数



標準価格(P×476円)+136円
(税抜・販売単位:1)

【寸法図】

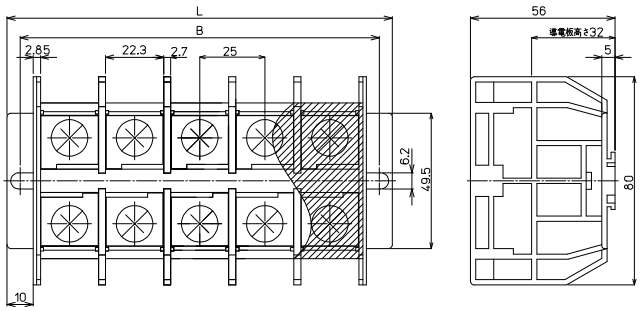

【構成部品】

※側板:2極セット使用

中間板	AT-100G
側板	ATK-100G
カバー	CA-57
記名板	M-1LE
シャフト	SF5

【寸法表】

極数P	1	2	3	4	5	6	7	8	9	10	11	12	13	14	15
端子台全長L	−	73	98	123	148	173	198	223	248	273	−	−	−	−	−
取付ピッチB	−	63	88	113	138	163	188	213	238	263	−	−	−	−	−
シャフト長さ	−	46.5	71.5	96.5	121.5	146.5	171.5	196.5	221.5	246.5	−	−	−	−	−

記名板の長さ = 端子幅(25㎜)× 極数(P)−3.5㎜ / カバーの長さ = 端子幅(25㎜)× 極数(P)−0.5㎜

スプリングロック式
VTX
VTXW
VTZ
VT-5M
ネジ式
FPS
PTU
JT
AT
PT-SS
PT
CT
RT
PUW
PTW-SS
CTW
FPWS
RTW-10S
用途別
ATX
DT
IT
PTX
PTX-S
TKB
ST
NW
TG
CT-15R
NTB-50
耐環境別
PTU-NS
AT-NS
PTU-AG
PUW-AG
AT-G
BT-G
基板用
XTC
VTC
EC
EA
EB
EW
レール寸法表

AT-Gシリーズ

AT-150G M8 / 60㎟, 160A

RoHS Compliant

ネジアップ　耐油　耐熱　耐薬品　C型レール　IEC35+C型兼用レール　直付け



質量 約99g
標準価格 434円 / 個
(税抜・販売単位：10)

【寸法図】

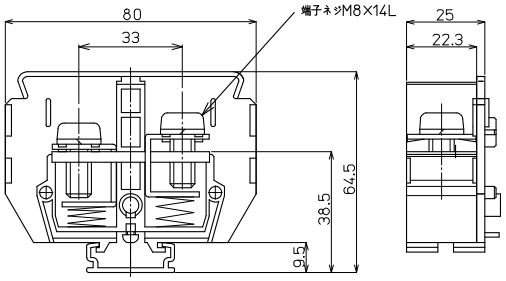

【一般仕様】

電線サイズ/定格通電電流	22㎟−90A/38㎟−130A/60㎟−160A
定格絶縁電圧	AC DC 600V
端子ネジ	M8×14L ±ナベ+SP
締付トルク	6.0〜9.0N・m

適合圧着端子

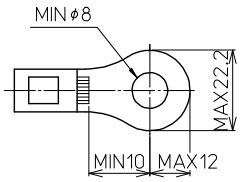

適合アクセサリー



質量 約205g

【側板】
ATL-150G
標準価格：920円(税抜)
販売単位：5セット



質量 約102g

【カバー】(1m)
CA-69
標準価格：897円(税抜)
販売単位：20個



質量 約6g

【記名板】
M-1LE
標準価格：38円(税抜)
販売単位：50本



質量 約180g

【レール】(1m)
AS4-1000
標準価格：684円(税抜)
販売単位：100本



質量 約6g

【止め金具】
CT-H
標準価格：53円(税抜)
販売単位：100個

※詳細はP421参照

レール式 組端子台〈組立完成品〉

【注文形式】

ATL-150G-□P

極数



標準価格(P×546円)+434円
(税抜・販売単位：1)

【寸法図】

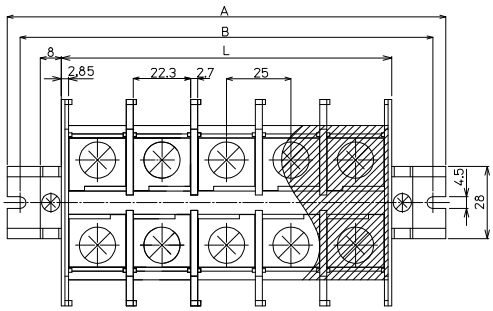

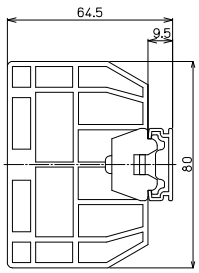

【構成部品】

※側板：2極セット使用

中間板	AT-150G
側板	ATL-150G
カバー	CA-69
記名板	M-1LE
レール	AS4
止め金具	CT-H

【寸法表】

※レール寸法はP448参照

極数P	1	2	3	4	5	6	7	8	9	10	11	12	13	14	15
端子台全長L	−	53	78	103	128	153	178	203	228	253	278	303	328	353	378
レール全長A	−	100	120	140	160	200	220	240	260	300	320	340	360	400	420
取付ピッチB	−	90	110	130	150	190	210	230	250	290	310	330	350	390	410

極数P	16	17	18	19	20	21	22	23	24	25	26	27	28	29	30
端子台全長L	403	428	453	478	503	528	553	578	603	628	653	678	703	728	753
レール全長A	440	460	500	520	540	560	600	620	640	660	700	720	740	760	800
取付ピッチB	430	450	490	510	530	550	590	610	630	650	690	710	730	750	790

端子台全長 L = 端子幅(25㎜)× 極数(P)+ 側板2枚(3㎜)
記名板の長さ = 端子幅(25㎜)× 極数(P)−3.5㎜ / カバーの長さ = 端子幅(25㎜)× 極数(P)−0.5㎜

直取付式 組端子台〈組立完成品〉

【注文形式】

ATK-150G-□P

極数

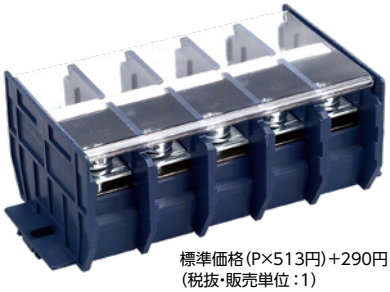

標準価格(P×513円)+290円
(税抜・販売単位:1)

【寸法図】

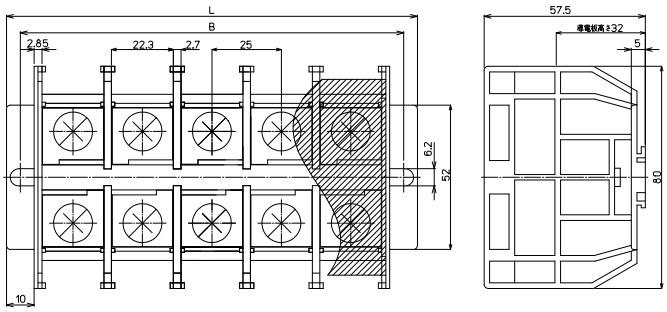

【構成部品】

※側板:2極セット使用

中間板	AT-150G
側板	ATK-150G
カバー	CA-69
記名板	M-1LE
シャフト	SF5

【寸法表】

極数P	1	2	3	4	5	6	7	8	9	10	11	12	13	14	15
端子台全長L	−	73	98	123	148	173	198	223	248	273	−	−	−	−	−
取付ピッチB	−	63	88	113	138	163	188	213	238	263	−	−	−	−	−
シャフト長さ	−	46.5	71.5	96.5	121.5	146.5	171.5	196.5	221.5	246.5	−	−	−	−	−

記名板の長さ = 端子幅(25㎜)× 極数(P)−3.5㎜ / カバーの長さ = 端子幅(25㎜)× 極数(P)−0.5㎜

特殊カラー仕様端子台のご紹介

回路区分のため、当社では赤色と明青色の二色をご用意いたしました。
本質安全回路区分のために明青色を用いる場合、PTUシリーズ・ATシリーズの明青色のタイプをご検討ください。
(尚、本質安全用の端子台は認定を必要としません。)

RoHS Compliant

■対応製品一覧

標準品(掲載ページ)	赤色　形式	明青色　形式
PTU-10(P105)	–	PTU-10B
PTU-20(P106)	–	PTU-20B
PTU-30(P107)	–	PTU-30B
PTU-40(P108)	–	PTU-40B
PTU-80(P109)	–	PTU-80B
AT-10(P124)	AT-10R	AT-10B
AT-15L(P126)	-	AT-15LB
CT-25S(P194)	CT-25SR	–
CT-35S(P196)	CT-35SR	–

● 赤色(CT-35SR)



● 明青色(PTU-10B)



スプリングロック式
VTX
VTXW
VTZ
VT-5M
ネジ式
FPS
PTU
JT
AT
PT-SS
PT
CT
RT
PUW
PTW-SS
CTW
FPWS
RTW-10S
用途別
ATX
DT
IT
PTX
PTX-S
TKB
ST
NW
TG
CT-15R
NTB-50
耐環境別
PTU-NS
AT-NS
PTU-AG
PUW-AG
AT-G
BT-G
基板用
XTC
VTC
EC
EA
EB
EW
レール寸法表

BT-Gシリーズ

RoHS Compliant

定格絶縁電圧AC DC600V
定格通電電流20A



【特長】

- ネジ脱落防止のネジアップ式を採用
- 記名板、シャフトは全タイプ標準付属です。指定極数(P数)に応じて当社で切断後、組み立てにて出荷
- 一般的に切削油などの環境剤を必要とする、工作用マシンなどは、熱を発散し稼働するものが大半です。またその制御盤内もトランスなどの熱源で、かなりの高温になっているケースがあります。特に環境剤の種類によってはミスト状態でさらに高温が続いた場合、PCなどのエンジニアプラスチックは激しく劣化してしまいます。当社のG仕様は従来のPCなどと比べると、そういった条件下に非常に強い耐久性がある端子台です。

【一般仕様】

標準使用状態	周囲温度　−25℃〜+100℃ (氷結又は、結露しないこと) 相対湿度 45〜85%
保存温度	−40℃〜+145℃ (氷結又は、結露しないこと)
温度上昇	導電金具の温度上昇値35℃以下
絶縁抵抗	各充電部相互間及び各充電部と取付金属板間で200MΩ以上 (DC500Vメガにて)
商用周波耐電圧	2500V/1分間
準拠規格	JIS C 8201-7-1 NECA C 2811(旧JIS C 2811)
樹脂カラー	黒

【材質】

本体	強化PBT (黒)　UL94V-0
導電板	黄銅(Niメッキ)
端子ネジ	BT-201G　鉄(Znメッキ)
スプリング	鉄(Znメッキ)
側板	強化PBT (黒)　UL94V-0
記名板	PVC(白)

スプリングロック式
VTX
VTXW
VTZ
VT-5M
ネジ式
FPS
PTU
JT
AT
PT-SS
PT
CT
RT
PUW
PTW-SS
CTW
FPWS
RTW-10S
用途別
ATX
DT
IT
PTX
PTX-S
TKB
ST
NW
TG
CT-15R
NTB-50
耐環境別
PTU-NS
AT-NS
PTU-AG
PUW-AG
AT-G
BT-G
基板用
XTC
VTC
EC
EA
EB
EW
レール寸法表

特長

【定格】

形式名	BT-201G
定格	AC DC 600V 20A(2㎟)
端子ネジ	M4×8L
締付トルク	1.2～1.8N･m

BT-□G-□P

RoHS Compliant

ネジアップ　耐油　耐熱　耐薬品　直付け

直取付式 組端子台〈組立完成品〉

【注文形式】

BT-201G-□P

極数



標準価格(P×87円)+122円
(税抜・販売単位:1)

適合圧着端子

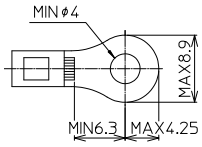

【寸法図】

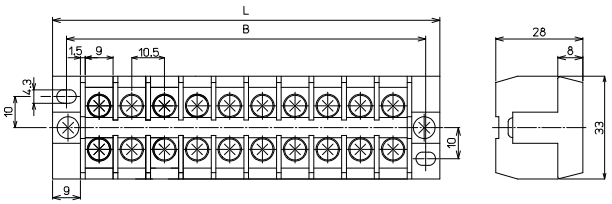

【寸法表】

極数P	1	2	3	4	5	6	7	8	9	10
端子台全長L	30	40.5	51	61.5	72	82.5	93	103.5	114	124.5
取付ピッチB	22	32.5	43	53.5	64	74.5	85	95.5	106	116.5
シャフト長さ	26.5	37	47.5	58	68.5	79	89.5	100	110.5	121

極数P	11	12	13	14	15	16	17	18	19	20
端子台全長L	135	145.5	156	166.5	177	187.5	198	208.5	219	229.5
取付ピッチB	127	137.5	148	158.5	169	179.5	190	200.5	211	221.5
シャフト長さ	131.5	142	152.5	163	173.5	184	194.5	205	215.5	226

極数P	21	22	23	24	25	26	27	28	29	30
端子台全長L	240	250.5	261	271.5	282	292.5	303	313.5	324	334.5
取付ピッチB	232	242.5	253	263.5	274	285.5	295	305.5	316	326.5
シャフト長さ	236.5	247	257.5	268	278.5	289	299.5	310	320.5	331

【一般仕様】

電線サイズ/定格通電電流	2㎟−20A
定格絶縁電圧	AC DC600V
端子ネジ	M4×8L+ナベ
締付トルク	1.2〜1.8N・m

スプリングロック式
VTX
VTXW
VTZ
VT-5M
ネジ式
FPS
PTU
JT
AT
PT-SS
PT
CT
RT
PUW
PTW-SS
CTW
FPWS
RTW-10S
用途別
ATX
DT
IT
PTX
PTX-S
TKB
ST
NW
TG
CT-15R
NTB-50
耐環境別
PTU-NS
AT-NS
PTU-AG
PUW-AG
AT-G
BT-G
基板用
XTC
VTC
EC
EA
EB
EW
レール寸法表

アクセサリー（ATX～BT-Gシリーズ）

上記シリーズの各機種をレール上に取付け、完成品として使用する際に必要なアクセサリー類です。
各機種ページ毎に記載しております“適合アクセサリー”項目と照らし合わせながらご覧ください。

セーフティーカバー

RoHS Compliant



注文形式	販売単位	適合機種	標準価格（税抜）
CTCP-600	1	TG	276円

材質 PC

記名板

● 無地タイプ

RoHS Compliant

注文形式	材質	寸法	販売単位	標準価格（税抜）
AM-10	PVC	0.5t×10W×1200L	50	59円
M-1LE		0.5t×8.5W×1000L		38円
M-2LE		0.5t×8.5W×2000L		74円

色 白

● 線入タイプ

RoHS Compliant

注文形式	材質	寸法	販売単位	標準価格（税抜）
AM-8.5P10（線10㎜ピッチ）	PVC	0.5t×8.5W×730L	50	40円
AM-10P7（線7㎜ピッチ）		0.5t×10W×730L		40円
AM-10P8（線8㎜ピッチ）		0.5t×10W×730L		40円
AM-10P10（線10㎜ピッチ）		0.5t×10W×730L		40円
AM-10P11（線11㎜ピッチ）		0.5t×10W×730L		40円
CTE-15（線8㎜ピッチ）		0.5t×8.5W×670L		40円
CTE-25（線11㎜ピッチ）		0.5t×8.5W×670L		40円
CTE-35（線14㎜ピッチ）		0.5t×8.5W×670L		40円

色 下地：白、線：濃紺

長物記名板

裏表の表面処理が異なり、一面は梨地（手書きスタンプ用）、もう一面は艶あり（印字機用）に使い分けが出来ます。

注文形式	寸法	標準価格（税抜）
AR-8.5(25)	0.5t×8.5W×25(m)L	1,288円
AR-8.5(100)	0.5t×8.5W×100(m)L	5,543円
AR-10(25)	0.5t×10W×25(m)L	1,518円
AR-10(100)	0.5t×10W×100(m)L	6,049円
AR-12(25)	0.5t×12W×25(m)L	1,656円
AR-12(100)	0.5t×12W×100(m)L	6,590円

販売単位 1ロール
色 白
材質 PVC

記名スタンド



【注文形式】
STD-1
標準価格 13,225円
（税抜・販売単位 1）

記名用リール



【注文形式】
SR-1
標準価格 14,835円
（税抜・販売単位 1）

アクセサリー（ATX～BT-Gシリーズ）

レール

RoHS Compliant

【注文形式】DAV4-1000
（タイプ／全長指定）

適合レールはIEC60715/DIN46277-3に準拠しており（JIS C 2812と整合）標準化された寸法（35㎜幅）に適合しています。
DAVタイプとDASタイプの2種類のアルミ製レールを用意しており、DAVタイプは各種の35㎜幅対応機器が装着できます。DASタイプは35㎜幅対応機器はもちろんのこと当社のC形20㎜レール対応端子台も共通で装着できる強度抜群のオリジナルレールです。

● DASタイプ



● DAVタイプ



● ASタイプ



材質：アルミ（アルマイト）

※アース導体としてご使用される場合、下記4機種のご用意があります。ご用命ください。
・DAV4（生地）-1000/2000
・DAV5（生地）-1000/2000

タイプ	A	B	C	全長	販売単位	標準価格（税抜）
DAV4	4.5	10	10	1000㎜及び2000㎜	1000㎜=100本 2000㎜=50本	1000： 736円 2000：1,473円
DAS4						1000： 742円 2000：1,484円
AS4						1000： 684円 2000：1,369円
DAV5	5.5	13	7			1000： 736円 2000：1,473円
DAS5						1000： 742円 2000：1,484円
AS5						1000： 684円 2000：1,369円

【寸法図】

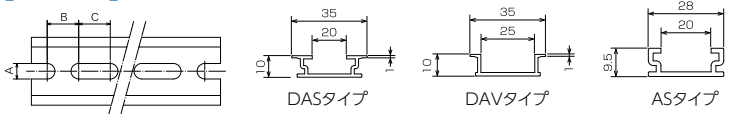

止め金具

RoHS Compliant

【形式】HDV-1

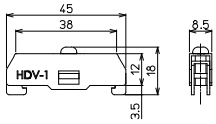

標準価格 53円
（税抜・販売単位 100）
材質 鉄

【形式】HDV-2

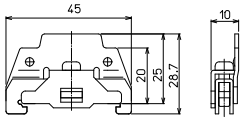

標準価格 74円
（税抜・販売単位 50）
材質 鉄

【形式】HDV-3

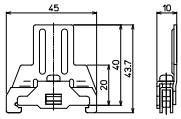

標準価格 75円
（税抜・販売単位 50）
材質 鉄

【形式】GTY13

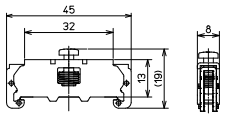

標準価格 50円
（税抜・販売単位 100）
材質 鉄

【形式】GTY18

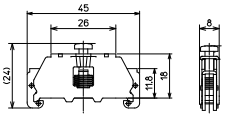

標準価格 65円
（税抜・販売単位 50）
材質 鉄

【形式】CT-H

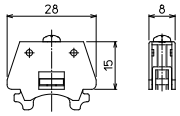

標準価格 53円
（税抜・販売単位 100）
材質 鉄

【形式】ATO-29

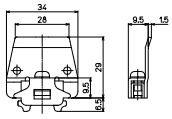

標準価格 68円
（税抜・販売単位 50）
材質 鉄

【形式】ATO-1

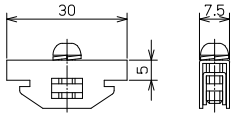

標準価格 53円
（税抜・販売単位 100）
材質 鉄

【形式】CT-U

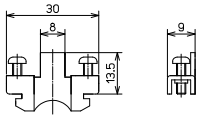

標準価格 40円
（税抜・販売単位 100）
材質 鉄

【適合表】

適合端子台	適合レール	止め金具形式
DT-15、PTU-10NS～80NS、PTU-10AG～80AG	DAV、DAS	HDV-1
DTN-30、DTN-30H、PTU-100NS、PTU-100AG、PUW-10AG～20AG	DAV、DAS	HDV-2
DTS-30、PUW-10AG～20AG、PUW-30AG～40AG	DAV、DAS	HDV-3
DT-15、PTU-10NS～80NS、PTU-10AG～80AG	DAV、DAS	GTY13
DT-15、PTU-40NS～100NS、PTU-40AG～100AG	DAV、DAS	GTY18
CT-15R、AT-10NS～15HNS、AT20NS～150NS、AT-10G～15LG、AT-20G～100G	AS、DAS	CT-H
AT-100NS、AT-100G	AS、DAS	ATO-29
CT-15R、AT-10NS～15LNS、AT-20～60NS、AT-10G～15LG、AT-20G～60G	AS、DAS	ATO-1
CT-15R、AT-10NS～60NS、AT-10G～60G	AS、DAS	CT-U

※端子台青文字は標準組み合わせとなります。

絶縁被覆無し、フリーカッティングタイプ

RoHS Compliant

任意のP数にカットしてご使用頂けます。ニッパーでカットするか
上下の折り曲げを2～3回繰り返すことで簡単に切断可能です。

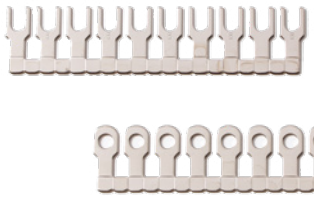

仕様　耐電圧/AC1500V　1分間
材質　端子部：黄銅（Niメッキ）
　　（SB14-□は銅合金Niメッキ）

SBタイプ（各ピッチY形端子形状）

【注文形式】

SB□-□
- 極数
- 呼称

【寸法図】

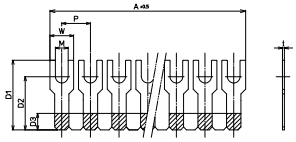

【寸法表】

寸法単位(㎜)

呼称	P	形式名	極数	A	共通寸法	適合端子台	定格通電電流	販売単位	標準価格(税抜)
7A	7㎜	SB7A-2	2	12.7	W:5.7 M:3.2 t:0.6 D1:21 D2:16.7 D3:4	PTU-10NS PTU-10AG PUW-10AG	15A	50	22円
		-4	4	26.7				50	43円
		-6	6	40.7				50	63円
		-8	8	54.7				50	85円
		-10	10	68.7				50	106円
		-50	50	348.7				50	501円
8A	8㎜	SB8A-2	2	14.5	W:6.5 M:3.7 t:0.6 D1:21 D2:16.7 D3:4	PTU-20NS PTU-20AG	20A	50	22円
		-4	4	30.5				50	43円
		-6	6	46.5				50	63円
		-8	8	62.5				50	85円
		-10	10	78.5				50	106円
		-50	50	398.5				50	580円
10	10㎜	SB10-2	2	18.2	W:8.2 M:4.3 t:0.6 D1:23.2 D2:18.5 D3:6	PTU-30NS AT-15LNS PTU-30AG PUW-30AG AT-15LG	25A	50	28円
		-4	4	38.2				50	53円
		-10	10	98.2				50	112円
		-20	20	198.2				50	224円
11	11㎜	SB11-2	2	20	W:9 M:4.3 t:0.6 D1:23.2 D2:18.5 D3:6	ATXRL-30 ATXSL-30 DTN-30 PTU-40NS AT-20NS PTU-40AG PUW-40AG AT-20G	25A	50	31円
		-4	4	42				50	59円
		-10	10	108				50	121円
		-20	20	218				50	230円
14	14㎜	SB14-2	2	26	W:12 M:5.4 t:0.8 D1:28 D2:22 D3:8	PTU-80NS AT-30NS PTU-80AG AT-30G	40A	50	48円
		-4	4	54				50	94円
		-10	10	138				50	155円
		-20	20	278				50	316円

SBRタイプ（各ピッチ丸形端子形状）

【注文形式】

SBR□-□
- 極数
- 呼称

【寸法図】

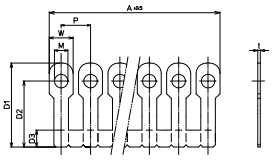

【寸法表】

寸法単位(㎜)

呼称	P	形式名	極数	A	共通寸法	適合端子台	定格通電電流	販売単位	標準価格(税抜)
7A	7㎜	SBR7A-2	2	12.7	W:5.5 M:3.2 t:0.6 D1:20 D2:15.7 D3:4	PTU-10NS PTU-10AG PUW-10AG	15A	50	25円
		-10	10	68.7				50	106円
		-50	50	348.7				50	501円
8A	8㎜	SBR8A-2	2	14.5	W:6.5 M:3.8 t:0.6 D1:20 D2:15.7 D3:4	ATXRL-10 ATXSL-10 PTU-20NS PTU-20AG	20A	50	25円
		-10	10	78.5				50	106円
		-50	50	398.5				50	581円
10	10㎜	SBR10-2	2	18.2	W:8.2 M:4.3 t:0.6 D1:23.2 D2:18.5 D3:6	PTU-30NS AT-15LNS PTU-30AG PUW-30AG AT-15LG	25A	50	28円
		-4	4	38.2				50	53円
		-10	10	98.2				50	112円
		-20	20	198.2				50	222円

アクセサリー（ATX～AT-Gシリーズ）

絶縁被覆付、3つのカラーバリエーション

RoHS Compliant

安全性に配慮した絶縁被覆付です。
黒、黄緑、橙の3色を揃えておりますので、用途に応じた使い分けが可能です。

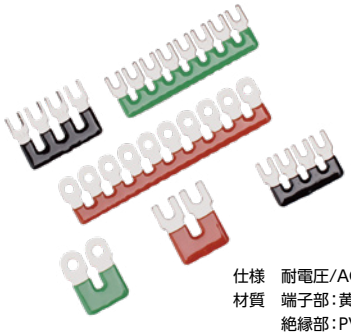

仕様　耐電圧/AC1500V　1分間
材質　端子部：黄銅（Niメッキ）
　　絶縁部：PVC
　　（□B14-□は銅合金Niメッキ）

□Bタイプ（各ピッチY端子形状）

【注文形式】

□B□-□
- 極数
- 呼称
- B=黒（標準）
- G=黄緑
- O=橙

【寸法図】

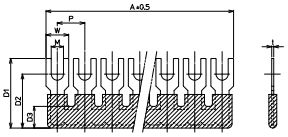

【寸法表】　寸法単位(㎜)

呼称	P	形式名	極数	A	共通寸法	適合端子台	定格通電電流	販売単位	標準価格（税抜）
7A	7㎜	□B7A-2	2	12.7	W:5.7 M:3.2 t:0.6 D1:22 D2:17.7 D3:5	PTU-10NS PTU-10AG PUW-10AG	15A	50	38円
		-4	4	26.7				50	72円
		-6	6	40.7				50	100円
		-8	8	54.7				50	132円
		-10	10	68.7				50	167円
		-50	50	348.7				50	891円
8A	8㎜	□B8A-2	2	14.5	W:6.5 M:3.7 t:0.6 D1:22 D2:17.7 D3:5	PTU-20NS PTU-20AG	20A	50	81円
		-4	4	30.5				50	106円
		-6	6	46.5				50	132円
		-8	8	62.5				50	161円
		-10	10	78.5				50	173円
		-50	50	398.5				50	926円
10	10㎜	□B10-2	2	18.2	W:8.2 M:4.3 t:0.6 D1:23.7 D2:19 D3:7	PTU-30NS AT-15LNS PTU-30AG PUW-30AG AT-15LG	25A	50	82円
		-4	4	38.2				50	112円
		-10	10	98.2				50	178円
11	11㎜	□B11-2	2	20	W:9 M:4.3 t:0.6 D1:23.7 D2:19 D3:7.5	ATXRL-30 ATXSL-30 DTN-30 PTU-40NS PUW-40AG PTU-40AG AT-20NS	25A	50	89円
		-4	4	42				50	121円
		-10	10	108				50	184円
14	14㎜	□B14-2	2	26	W:12 M:5.4 t:0.8 D1:28.5 D2:22.5 D3:8.5	PTU-80NS AT-30NS PTU-80AG AT-30G	40A	50	84円
		-4	4	54				50	173円
		-10	10	138				50	288円

□BRタイプ（各ピッチ丸形端子形状）

【注文形式】

□BR□-□
- 極数
- 呼称
- B=黒（標準）
- G=黄緑
- O=橙

【寸法図】

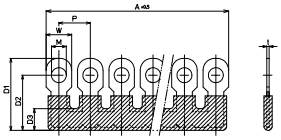

【寸法表】　寸法単位(㎜)

呼称	P	形式名	極数	A	共通寸法	適合端子台	定格通電電流	販売単位	標準価格（税抜）
7A	7㎜	□BR7A-2	2	12.7	W:5.5 M:3.2 t:0.6 D1:21 D2:16.7 D3:5	PUW-10AG	15A	50	81円
		-4	4	26.7				50	106円
		-6	6	40.7				50	132円
		-8	8	54.7				50	161円
		-10	10	68.7				50	173円
		-50	50	348.7				50	811円
8A	8㎜	□BR8A-2	2	14.5	W:6.5 M:3.8 t:0.6 D1:21 D2:16.7 D3:5	ATXRL-10 ATXSL-10 PTU-20NS PTU-20AG PUW-20AG	20A	50	81円
		-4	4	30.5				50	106円
		-6	6	46.5				50	133円
		-8	8	62.5				50	161円
		-10	10	78.5				50	173円
		-50	50	398.5				50	926円
10	10㎜	□BR10-2	2	18.2	W:8.2 M:4.3 t:0.6 D1:24.2 D2:19.5 D3:7	PTU-30NS AT-15LNS PTU-30AG PUW-0AG AT-15LG	25A	50	83円
		-4	4	38.2				50	112円
		-10	10	98.2				50	177円

BB8-Jタイプ（8㎜ピッチ1極跳びY端子形状）

【注文形式】

BB8-□J
- 呼称

【寸法図】

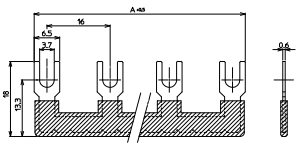

【寸法表】　寸法単位(㎜)

極数	A	適合端子台	定格通電電流	販売単位	標準価格（税抜）
2	23	DT-15 AT-10NS AT-10G	20A	50	81円
4	55			50	167円
10	151			50	408円
20	311			50	742円

基板用端子台

スプリングロック式
VTX
VTXW
VTZ
VT-5M
ネジ式
FPS
PTU
JT
AT
PT-SS
PT
CT
RT
PUW
PTW-SS
CTW
FPWS
RTW-10S
用途別
ATX
DT
IT
PTX
PTX-S
TKB
ST
NW
TG
CT-15R
NTB-50
耐環境別
PTU-NS
AT-NS
PTU-AG
PUW-AG
AT-G
BT-G
基板用
XTC
VTC
EC
EA
EB
EW
レール寸法表

基板用端子台シリーズ

RoHS Compliant

スプリング　ネジアップ　セルフアップ　受注生産

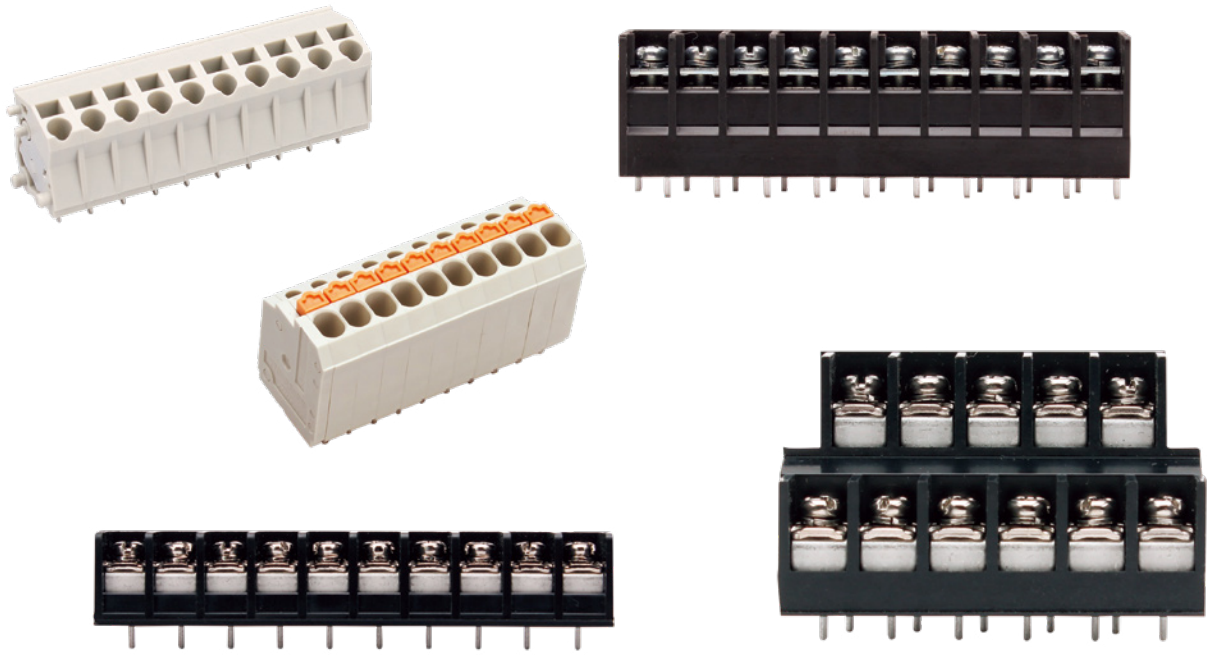

【特長】

- 端子台ピッチはスプリングロック式については3.5㎜、5㎜ピッチ、ネジ式については7㎜、7.62㎜、10㎜ピッチの3種類をご用意
- 用途に合わせてネジ脱落防止機構のネジアップ式、ネジ取外し可能なセルフアップ式、保護カバー付きから最適な機種を選定可能

XTCシリーズ

XTC-3.5-S1-□P

スプリング　3.5mm 端子台ピッチ

【特長】



チェック端子
φ2テストピン挿入可能

チェック端子孔
注意!
チェック孔にはテスターピン等を保持する機能はありません。φ2以下のピンを接触させて導通チェックなどに御使用ください。
無理に押し込み保持させようとすると故障の原因となりますのでご注意ください。

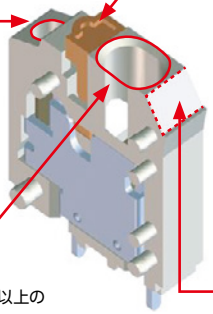

電線挿入孔
※注意：単線・より線の絶縁被覆外径φ3.2以上の電線は使用できません。

結線バネ開閉用ボタン

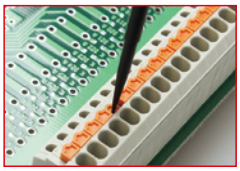

⊖ドライバ

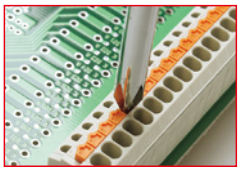

⊕ドライバ

このボタンを押す事で結線用バネが開閉できます。
開閉作業は⊖⊕どちらのドライバを使用してもボタン操作が可能です。

XTC用連番シール貼付け箇所



【一般仕様】

定格絶縁電圧	AC DC250V
定格通電電流	10A
耐電圧	AC2000V / 1分間
絶縁抵抗	200MΩ以上(DC500Vメガにて)
周囲温度	−25℃〜+60℃ (氷結又は、結露しないこと)
保存温度	−25℃〜+60℃ (氷結又は、結露しないこと)
電線むき長さ	10mm
保護等級	IP2X
適合電線	単線　φ0.5mm〜φ1.3mm より線　AWG28-16(0.08mm²〜1.5mm²)

【材質】

本体	66ナイロン樹脂(グレー)(UL94V-0)
導電板	銅合金(Snメッキ)
スプリング	SUS

適合電線

フェルール	単線	より線
0.14mm²〜0.75mm² AWG26〜AWG18 DIN46228-4準拠	φ0.5〜φ1.3	0.08mm²〜1.5mm² AWG28〜AWG16

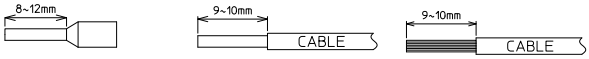

※注意：単線・より線の絶縁被覆外径φ3.2以上の電線は使用できません。
フェルール(棒圧着端子)の使用方法は各メーカーの指示に従うこと。

【海外規格認定品としての定格】

形式	海外規格仕様	定格絶縁電圧(V)	定格通電電流(A)	適合電線	ファイルNo.及び認証番号
XTC-3.5-S1	UL/cUL仕様定格	300V	10A	AWG28-16(より線・単線) AWG26-18(フェルール)	E113585
	TÜV仕様定格	250V	10A	AWG28-16(より線・単線) AWG26-18(フェルール)	J50207187

【寸法図】

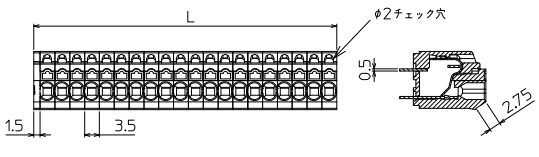

基板取り付け穴寸法図(TOP VIEW)

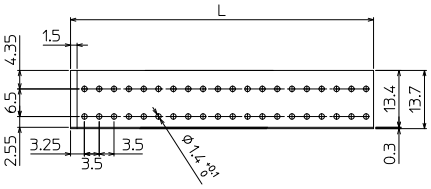

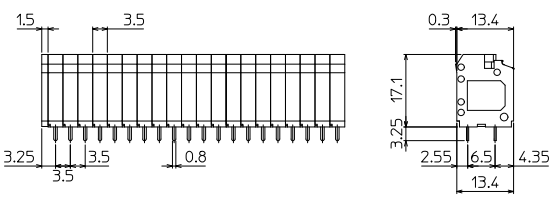

【注文形式】

XTC-3.5-S1-□P

└極数　2～40



標準価格(P×53円)+24円
(税抜・販売単位:10)



【寸法表】

極数P	―	2	3	4	5	6	7	8	9	10	11	12	13	14	15	16	17	18	19	20
端子台全長L	―	8.5	12	15.5	19	22.5	26	29.5	33	36.5	40	43.5	47	50.5	54	57.5	61	64.5	68	71.5
質量g	―	2.4	3.4	4.4	5.4	6.4	7.4	8.4	9.4	10.4	11.4	12.4	13.4	14.4	15.4	16.4	17.4	18.4	19.4	20.4

極数P	21	22	23	24	25	26	27	28	29	30	31	32	33	34	35	36	37	38	39	40
端子台全長L	75	78.5	82	85.5	89	92.5	96	99.5	103	106.5	110	113.5	117	120.5	124	127.5	131	134.5	138	141.5
質量g	21.4	22.4	23.4	24.4	25.4	26.4	27.4	28.4	29.4	30.4	31.4	32.4	33.4	34.4	35.4	36.4	37.4	38.4	39.4	40.4

オプション

【注文形式】

XTC用連番シール(1～40)

標準価格 920円
(税抜・販売単位:1(10枚面付け))

1～40までの連番シールが1枚のシールに10枚面付けされています。お客様で任意にカットしてご使用いただけます。

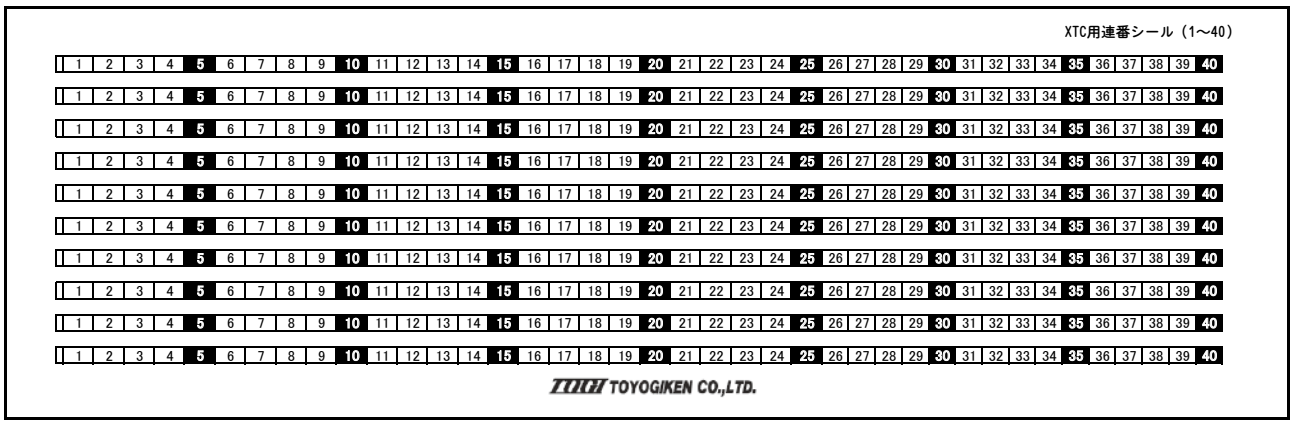

※シール文字につきましては特注対応可能です。最寄りの営業所までご相談ください。

VTC-52□

スプリング　5mm 端子台ピッチ　受注生産

【一般仕様】

定格絶縁電圧	AC DC300V
定格通電電流	10A
耐電圧	AC2000V / 1分間
絶縁抵抗	100MΩ以上(DC500Vメガにて)
周囲温度	−25℃〜+60℃
保存温度	−40℃〜+105℃ (氷結又は、結露しないこと)
電線むき長さ	9〜10mm
保護等級	IP2X
適合電線	単線　φ0.5〜φ1.6 より線　AWG28-16(0.08㎟〜1.25㎟)

【材質】

本体	66ナイロン樹脂(グレー)(UL94V-0)
導電板	黄銅(Snメッキ)
スプリング	SUS

適合電線

フェルール	単線	より線
0.25㎟〜1㎟ AWG26〜AWG18 DIN46228-4準拠	φ0.5〜φ1.6	0.08㎟〜1.25㎟ AWG28〜AWG16

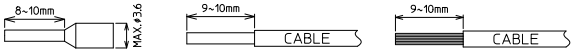

※注意：単線・より線の絶縁被覆外径φ3.6以上の電線は使用できません。
フェルール(棒圧着端子)の使用方法は各メーカーの指示に従うこと。

【寸法図】

VTC-520

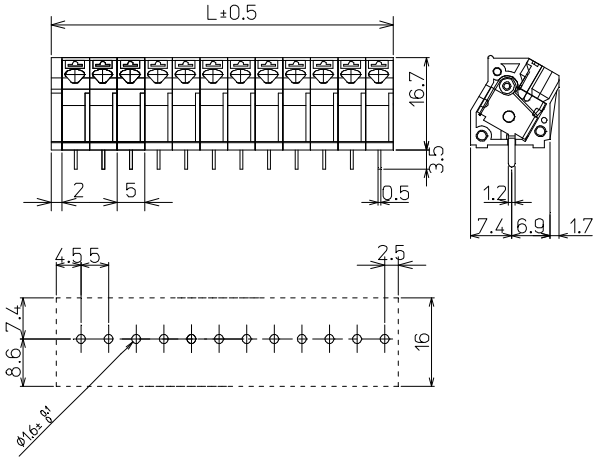

VTC-521

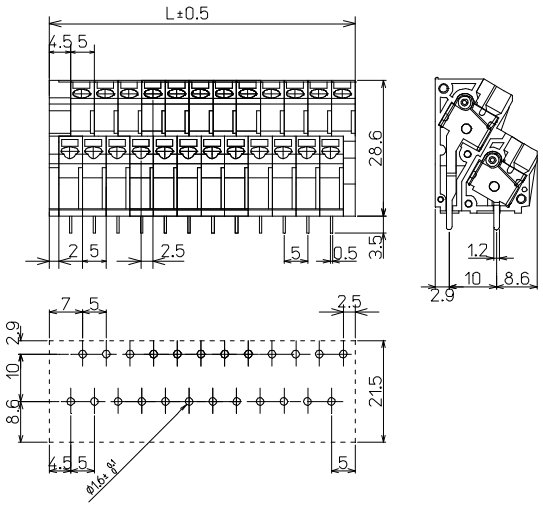

VTC-522

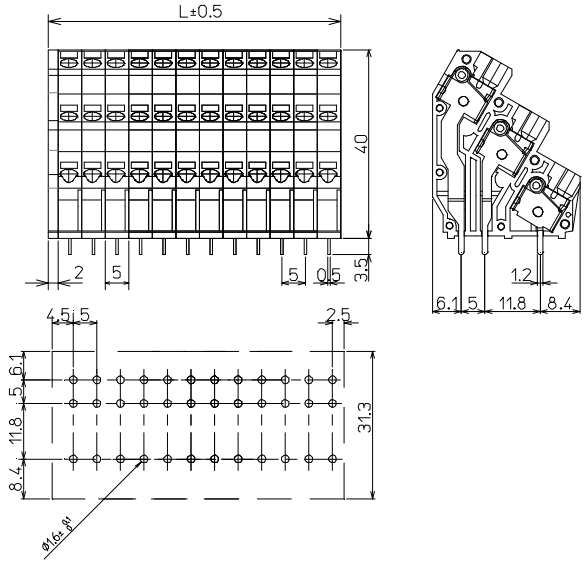

RoHS Compliant

【注文形式】
VTC-520

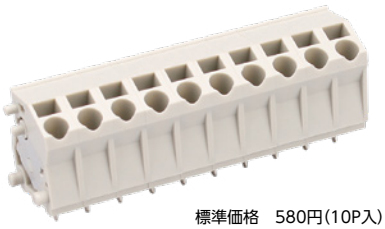

標準価格　580円(10P入)

【寸法表】

P数	2	3	4	5	6	7	8	9	10	11	12	13	14
L寸法	12	17	22	27	32	37	42	47	52	57	62	67	72

P数	15	16	17	18	19	20	21	22	23	24	25	26	27
L寸法	77	82	87	92	97	102	107	112	117	122	127	132	137

P数	28	29	30	31	32	33	34	35	36	37	38	39	40
L寸法	142	147	152	157	162	167	172	177	182	187	192	197	202

端子台全長 L ＝ 端子幅(5㎜)× 極数(P)＋側板1枚(2㎜)
(別売)側板：VTC-52E　標準価格　150円(10入)

【注文形式】
VTC-521



標準価格　960円(10P入)

【寸法表】

U数	2	3	4	5	6	7	8	9	10	11	12	13	14
L寸法	14.5	19.5	24.5	29.5	34.5	39.5	44.5	49.5	54.5	59.5	64.5	69.5	74.5

U数	15	16	17	18	19	20	21	22	23	24	25	26	27
L寸法	79.5	84.5	89.5	94.5	99.5	104.5	109.5	114.5	119.5	124.5	129.5	134.5	139.5

U数	28	29	30	31	32	33	34	35	36	37	38	39	40
L寸法	144.5	149.5	154.5	159.5	164.5	169.5	174.5	179.5	184.5	189.5	194.5	199.5	204.5

端子台全長 L ＝ 端子幅(5㎜)× ユニット数(U)＋側板1枚(4.5㎜)
(別売)側板：VTC-52E1　標準価格　170円(10入)

【注文形式】
VTC-522



標準価格　1,270円(10P入)

【寸法表】

U数	2	3	4	5	6	7	8	9	10	11	12	13	14
L寸法	12	17	22	27	32	37	42	47	52	57	62	67	72

U数	15	16	17	18	19	20	21	22	23	24	25	26	27
L寸法	77	82	87	92	97	102	107	112	117	122	127	132	137

U数	28	29	30	31	32	33	34	35	36	37	38	39	40
L寸法	142	147	152	157	162	167	172	177	182	187	192	197	202

端子台全長 L ＝ 端子幅(5㎜)× ユニット数(U)＋側板1枚(2㎜)
(別売)側板：VTC-52E2　標準価格　220円(10入)

EC7-1A-□P

RoHS Compliant

ネジアップ　7.62mm 端子台ピッチ　受注生産

【一般仕様】

定格絶縁電圧	AC DC250V
定格通電電流	10A
耐電圧	AC2000V / 1分間
絶縁抵抗	DC500V 100MΩ以上
周囲温度	−25℃〜+80℃
保存温度	−40℃〜+125℃ (氷結又は、結露しないこと)
ネジ締付トルク	0.8N·m
適合電線	1.25㎟

【材質】

本体	PET(黒)(UL94V-0)
導電板	黄銅(Snメッキ)
端子ネジ	鉄(Znメッキ　三価クロメート)
アップ座金	鉄(Znメッキ　三価クロメート)
スプリング	鉄(Znメッキ　三価クロメート)

【寸法図】

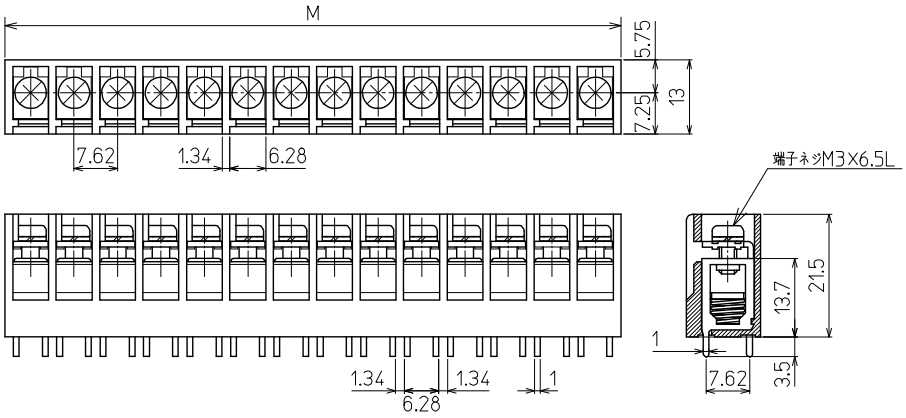

基板取付穴寸法図　（TOP VIEW）

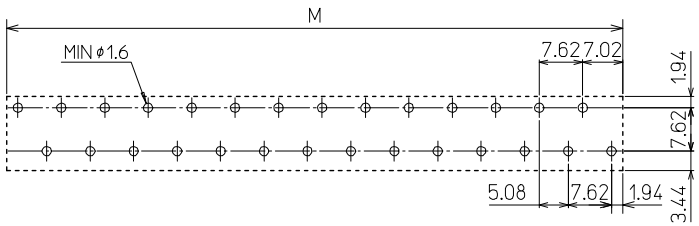

適合圧着端子

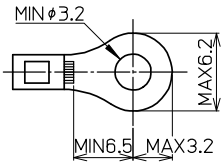

【注文形式】

EC7-1A-□P

└ P数



【寸法表】

P数	2	3	4	5	6	7	8	9	10	11	12	13
M寸法	16.58	24.2	31.82	39.44	47.06	54.68	62.3	69.92	77.54	85.16	92.78	100.4

P数	14	15	16	17	18	19	20	21	22	23	24
M寸法	108.02	115.64	123.26	130.88	138.5	146.12	153.74	161.36	168.98	176.6	184.22

※標準価格はP437ページ参照

EC10-1A-□P(C)

RoHS Compliant

ネジアップ　受注生産

カバー付きの場合記入
(なしの場合は記入不要)

【一般仕様】

定格絶縁電圧	AC DC250V
定格通電電流	15A
耐電圧	AC2000V / 1分間
絶縁抵抗	DC500V 100MΩ以上
周囲温度	−25℃～+80℃
保存温度	−40℃～+125℃ (氷結又は、結露しないこと)
ネジ締付トルク	1.2N·m
適合電線	3.5㎟

【材質】

本体	PET(黒)(UL94V-0)
導電板	黄銅(Snメッキ)
端子ネジ	鉄(Znメッキ　三価クロメート)
アップ座金	鉄(Znメッキ　三価クロメート)
スプリング	鉄(Znメッキ　三価クロメート)
カバー	形式:CB-4 オプション、PC(スモークブラウン)　UL94V-0

【寸法図】

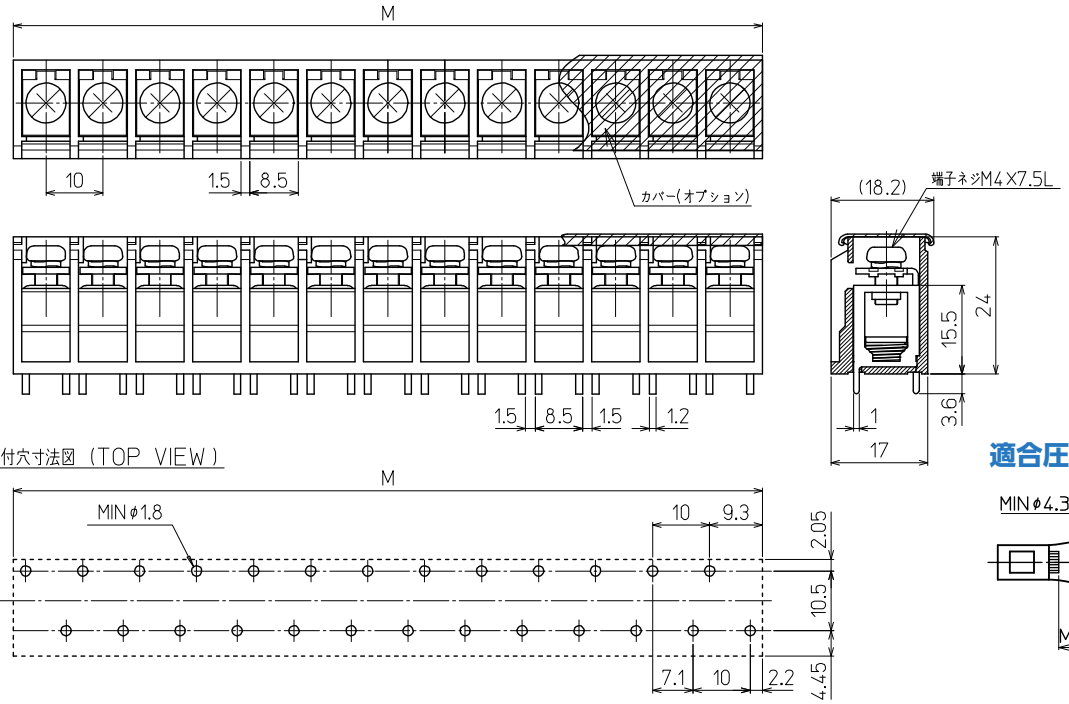

基板取付穴寸法図 (TOP VIEW)

適合圧着端子

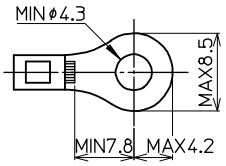

【注文形式】

EC10-1A-□P(C)

P数



【寸法表】

P数	2	3	4	5	6	7	8
M寸法	21.5	31.5	41.5	51.5	61.5	71.5	81.5

P数	9	10	11	12	13	14	15
M寸法	91.5	101.5	111.5	121.5	131.5	141.5	151.5

※標準価格はP437ページ参照

EAシリーズ

EA7-1A-□P

セルフアップ　7.62mm 端子台ピッチ　受注生産

【一般仕様】

定格絶縁電圧	AC DC250V
定格通電電流	10A
耐電圧	AC2000V / 1分間
絶縁抵抗	DC500V 100MΩ以上
周囲温度	−25℃～+80℃
保存温度	−40℃～+125℃ (氷結又は、結露しないこと)
ネジ締付トルク	0.8N·m
適合電線	1.25㎟

【材質】

本体	強化PBT(黒) (UL94V-0)
導電板	黄銅 (Snメッキ)
端子ネジ	鉄 (Znメッキ　三価クロメート)

【寸法図】 EA7-1A-□P

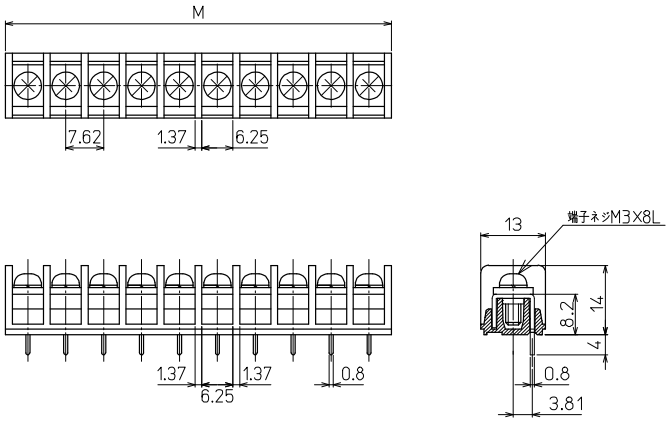

適合圧着端子

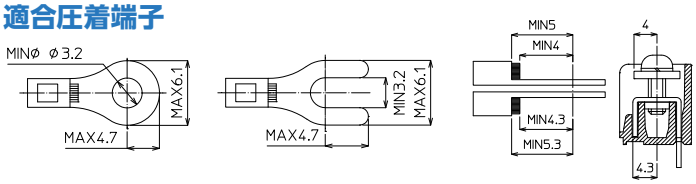

【注文形式】

EA7-1A-□P

P数



【寸法表】

P数	2	3	4	5	6	7	8	9	10	11	12	13
M寸法	16.61	24.23	31.85	39.47	47.09	54.71	62.33	69.95	77.57	85.19	92.81	100.43

P数	14	15	16	17	18	19	20	21	22	23	24	25
M寸法	108.05	115.67	123.29	130.91	138.53	146.15	153.77	161.39	169.01	176.63	184.25	191.87

P数	26	27	28	29	30	31	32	33	34	35	36
M寸法	199.49	207.11	214.73	222.35	229.97	237.59	245.21	252.83	260.45	268.07	275.69

※標準価格はP437ページ参照

EB7-1A-□P

セルフアップ　7.62mm 端子台ピッチ　受注生産

【一般仕様】

定格絶縁電圧	AC DC250V
定格通電電流	10A
耐電圧	AC2000V / 1分間
絶縁抵抗	DC500V 100MΩ以上
周囲温度	−25℃～+80℃
保存温度	−40℃～+125℃ (氷結又は、結露しないこと)
ネジ締付トルク	0.8N·m/MAX
適合電線	1.25㎟

【材質】

本体	強化PBT(黒) (UL94V-0)
導電板	黄銅 (Snメッキ)
端子ネジ	鉄 (Znメッキ　三価クロメート)

【寸法図】 EB7-1A-□P

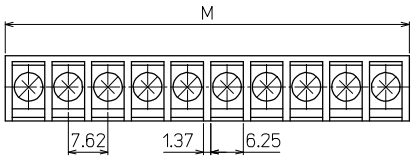

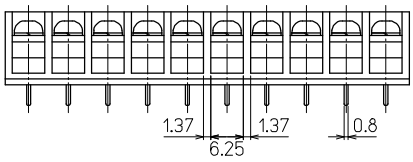

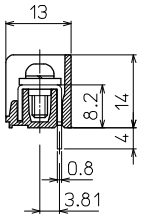

適合圧着端子

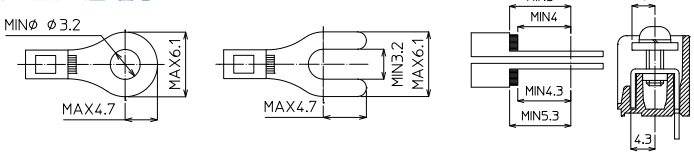

【注文形式】

EB7-1A-□P

└ P数



【寸法表】

P数	2	3	4	5	6	7	8	9	10	11	12	13
M寸法	16.61	24.23	31.85	39.47	47.09	54.71	62.33	69.95	77.57	85.19	92.81	100.43

P数	14	15	16	17	18	19	20	21	22	23	24	25
M寸法	108.05	115.67	123.29	130.91	138.53	146.15	153.77	161.39	169.01	176.63	184.25	191.87

P数	26	27	28	29	30	31	32	33	34	35	36
M寸法	199.49	207.11	214.73	222.35	229.97	237.59	245.21	252.83	260.45	268.07	275.69

※標準価格はP437ページ参照

EW7-1A-□P(C)

RoHS Compliant

セルフアップ　7.62mm 端子台ピッチ　受注生産

└カバー付きの場合記入
(なしの場合は記入不要)

【一般仕様】

定格絶縁電圧	AC DC250V
定格通電電流	10A
耐電圧	AC2000V／1分間
絶縁抵抗	DC500V 100MΩ以上
周囲温度	−25℃〜+80℃
保存温度	−40℃〜+125℃ (氷結又は、結露しないこと)
ネジ締付トルク	0.8N·m/MAX
適合電線	1.25㎟

【材質】

本体	PET(黒)(UL94V-0)
導電板	黄銅(Snメッキ)
端子ネジ	鉄(Niメッキ)
記名板	オプション
カバー	オプション、PC

【オプションEW7用シール】

型式名	販売単位	シール幅 (B)	シール長さ (A)	外　観
S7-65EW	10枚	5	253	番号あり
S7-00EW	20枚	5	253	番号なし

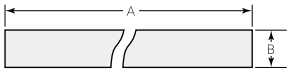

【寸法図】

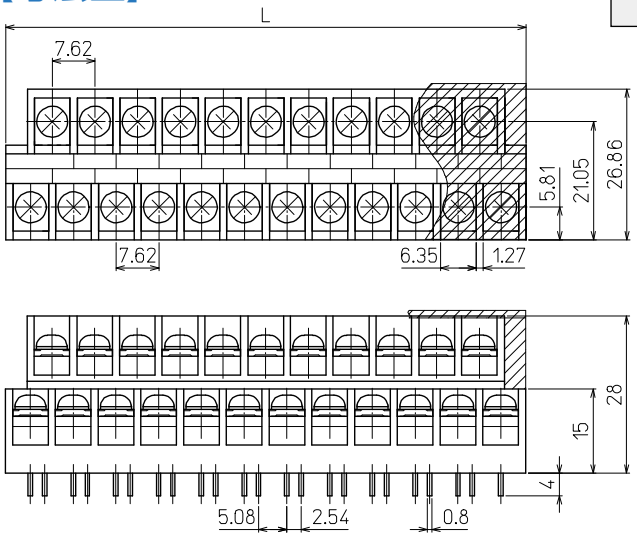

基盤穴あけ位置(TOP VIEW)

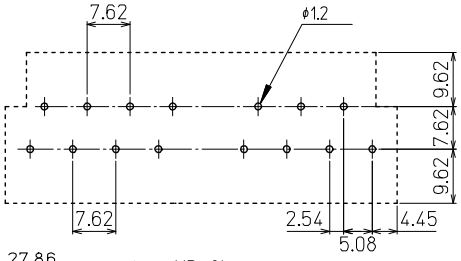

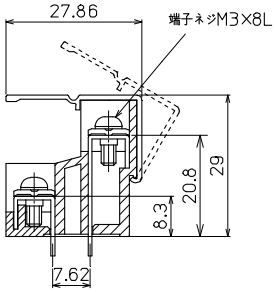

適合圧着端子

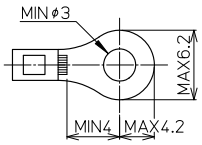

【注文形式】

EW7-1A-□P(C)

└P数

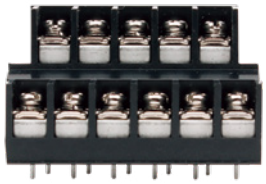

【寸法表】

P数(A)	3	5	7	9	11	13	15	17	19	21	23	25
L寸法	7.62	15.24	22.86	30.48	38.1	45.72	53.34	60.96	68.58	76.2	83.82	91.44

P数(A)	27	29	31	33	35	37	39	41	43	45	47	49
L寸法	99.06	106.68	114.3	121.92	129.54	137.16	144.78	152.4	160.02	167.64	175.26	182.88

P数(A)	51	53	55	57	59	61	63	65
L寸法	190.5	198.12	205.74	213.36	220.98	228.6	236.22	243.84

※標準価格はP437ページ参照

基板用端子台 価格表

基板用端子台をお求めのお客様は下記価格表をご参照ください。

【価格表】

ECシリーズ

標準価格(税抜)

形　式	2P	3P	4P	5P	6P	7P	8P	9P	10P	11P	12P	13P	14P	15P
EC7-1A-□P	112円	167円	222円	278円	334円	388円	443円	499円	554円	608円	664円	720円	775円	830円
EC10-1A-□P	127円	190円	253円	316円	380円	443円	506円	569円	631円	695円	758円	821円	884円	948円

形　式	16P	17P	18P	19P	20P	21P	22P	23P	24P
EC7-1A-□P	884円	942円	996円	1,051円	1,105円	1,163円	1,217円	1,272円	1,326円
EC10-1A-□P	—	—	—	—	—	—	—	—	—

標準価格(税抜)

形　式	2P	3P	4P	5P	6P	7P	8P	9P	10P	11P	12P	13P	14P	15P
EC10-1A-□PC	152円	220円	289円	357円	426円	493円	562円	630円	699円	767円	836円	904円	973円	1,041円

EAシリーズ

標準価格(税抜)

形　式	2P	3P	4P	5P	6P	7P	8P	9P	10P	11P	12P	13P	14P	15P
EA7-1A-□P	92円	124円	155円	187円	221円	253円	284円	316円	347円	381円	413円	445円	476円	508円

形　式	16P	17P	18P	19P	20P	21P	22P	23P	24P	25P	26P	27P	28P	29P
EA7-1A-□P	542円	573円	605円	637円	668円	702円	734円	766円	797円	829円	863円	894円	926円	958円

形　式	30P	31P	32P	33P	34P	35P	36P
EA7-1A-□P	989円	1,023円	1,055円	1,086円	1,118円	1,150円	1,184円

EBシリーズ

標準価格(税抜)

形　式	2P	3P	4P	5P	6P	7P	8P	9P	10P	11P	12P	13P	14P	15P
EB7-1A-□P	92円	124円	158円	189円	221円	255円	287円	318円	350円	384円	416円	447円	481円	513円

形　式	16P	17P	18P	19P	20P	21P	22P	23P	24P	25P	26P	27P	28P	29P
EB7-1A-□P	545円	579円	610円	642円	673円	708円	739円	771円	805円	837円	868円	902円	934円	965円

形　式	30P	31P	32P	33P	34P	35P	36P
EB7-1A-□P	997円	1,031円	1,063円	1,094円	1,129円	1,160円	1,192円

EWシリーズ

標準価格(税抜)

形　式	3P	5P	7P	9P	11P	13P	15P	17P	19P	21P	23P	25P	27P	29P
EW7-1A-□P	158円	237円	316円	395円	474円	552円	631円	710円	789円	868円	947円	1,026円	1,105円	1,184円

形　式	31P	33P	35P	37P	39P	41P	43P	45P	47P	49P	51P	53P	55P	57P
EW7-1A-□P	1,263円	1,342円	1,421円	1,499円	1,578円	1,657円	1,736円	1,815円	1,894円	1,973円	2,052円	2,131円	2,210円	2,289円

形　式	59P	61P	63P	65P
EW7-1A-□P	2,368円	2,446円	2,525円	2,604円

標準価格(税抜)

形　式	3P	5P	7P	9P	11P	13P	15P	17P	19P	21P	23P	25P	27P	29P
EW7-1A-□PC	174円	258円	342円	427円	511円	594円	678円	763円	847円	931円	1,015円	1,100円	1,184円	1,268円

形　式	31P	33P	35P	37P	39P	41P	43P	45P	47P	49P	51P	53P	55P	57P
EW7-1A-□PC	1,352円	1,437円	1,521円	1,604円	1,688円	1,773円	1,857円	1,960円	2,052円	2,144円	2,236円	2,328円	2,420円	2,513円

形　式	59P	61P	63P	65P
EW7-1A-□PC	2,605円	2,696円	2,788円	2,880円

スプリングロック式
VTX
VTXW
VTZ
VT-5M
ネジ式
FPS
PTU
JT
AT
PT-SS
PT
CT
RT
PUW
PTW-SS
CTW
FPWS
RTW-10S
用途別
ATX
DT
IT
PTX
PTX-S
TKB
ST
NW
TG
CT-15R
NTB-50
耐環境別
PTU-NS
AT-NS
PTU-AG
PUW-AG
AT-G
BT-G
基板用
XTC
VTC
EC
EA
EB
EW
レール寸法表

はんだ付けについて

弊社製品のはんだ付けに関しまして、下記の通り条件を定めております。

【フローはんだ付け条件】

1. 予備温度・時間　：80～120℃、40～120秒
2. ピーク温度・時間：260℃以下、10秒以内

【手はんだ付け条件】

1. はんだ付け温度：350℃以下
2. はんだ付け時間：3秒以内

絶縁被覆無し、フリーカッティングタイプ

RoHS Compliant

任意のP数にカットしてご使用頂けます。
ニッパーでカットするか上下の折り曲げを2～3回繰り返すことで簡単に切断可能です。



仕様　耐電圧/AC1500V　1分間
材質　端子部：黄銅（Niメッキ）

【寸法表】

寸法単位(mm)

呼称	P	形式名	極数	A	共通寸法	定格通電電流	販売単位	標準価格（税抜）
7.62	7.62 mm	SB7.62-2	2	13.42	W：5.8 M：3.1 t:0.5 D1:17 D2:13 D3:4	15A	50	23円
		-10	10	74.34			50	106円
		-20	20	150.58			50	213円
		-40	40	302.98			50	466円
7.62 (3.5)	7.62 mm	SB7.62-2(3.5)	2	13.42	W：5.8 M：3.6 t:0.5 D1:17 D2:13 D3:4	15A	50	23円
		-10(3.5)	10	74.34			50	106円
		-40(3.5)	40	302.98			50	466円
10	10 mm	SB10-2	2	18.2	W:8.2 M:4.3 t:0.6 D1:23.2 D2:18.5 D3:6.5	25A	50	28円
		-4	4	38.2			50	53円
		-10	10	98.2			50	112円
		-20	20	198.2			50	224円

SBタイプ（各ピッチY形端子形状）

【注文形式】

SB□-□
- 極数
- 呼称

【寸法図】

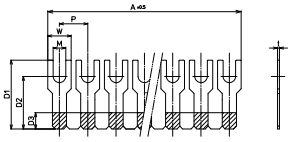

絶縁被覆付、3つのカラーバリエーション

RoHS Compliant

安全性に配慮した絶縁被覆付です。
黒、黄緑、橙の3色を揃えておりますので、
用途に応じた使い分けが可能です。

【寸法表】

寸法単位(mm)

呼称	P	形式名	極数	A	共通寸法	定格通電電流	販売単位	標準価格（税抜）
7.62	7.62 mm	□B7.62-2	-2	13.42	W:5.8 M:3.1 t:0.5 D1:18 D2:14 D3:5	15A	50	81円
		-4	-4	28.66			50	106円
		-6	-6	43.9			50	132円
		-8	-8	59.14			50	161円
		-10	-10	74.34			50	173円
		-40	-40	302.98			50	742円
7.62 (3.5)	7.62 mm	□B7.62-2(3.5)	2	13.42	W:5.8 M:3.6 t:0.5 D1:18 D2:14 D3:5	15A	50	81円
		-4(3.5)	4	28.66			50	106円
		-6(3.5)	6	43.9			50	132円
		-8(3.5)	8	59.14			50	161円
		-10(3.5)	10	74.34			50	173円
		-40(3.5)	40	302.98			50	742円
10	10 mm	□B10-2	2	18.2	W:8.2 M:4.3 t:0.6 D1:23.7 D2:19 D3:7	25A	50	82円
		-4	4	38.2			50	112円
		-10	10	98.2			50	178円

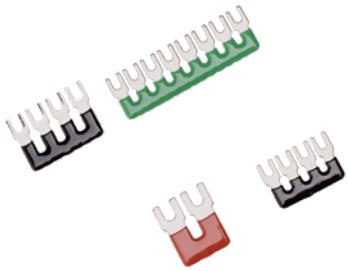

仕様　耐電圧/AC1500V　1分間
材質　端子部：黄銅（Niメッキ）
　　絶縁部：PVC

□Bタイプ（各ピッチY端子形状）

【注文形式】

□B□-□
- 極数
- 呼称
- B=黒（標準）
- G=黄緑
- O=橙

【寸法図】

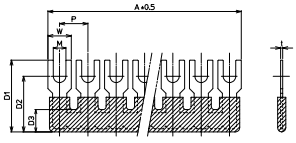

スプリングロック式
VTX
VTXW
VTZ
TV-5M
ネジ式
FPS
PTU
JT
AT
PT-SS
PT
CT
RT
PUW
PTW-SS
CTW
FPWS
RTW-10S
用途別
ATX
DT
IT
PTX
PTX-S
TKB
ST
NW
TG
CT-15R
NTB-50
耐環境別
PTU-NS
AT-NS
PTU-AG
PUW-AG
AT-G
BT-G
基板用
XTC
VTC
EC
EA
EB
EW
レール寸法表

レール寸法表（VTX、VTXWシリーズ）

レール形式[DAV4・DAS4]

	レール種類	DAV4・DAS4								
	止め金具	SDV-3			GTY34			GTY18		
取付け寸法P	レール寸法L	VTX-1.5	VTX-2.5	VTX-4	VTX-6	VTX-10	VTX-16	VTXW-1.5	VTXW-2.5	VTXW-4
30	40	1.2	1	1	—	—	—	1	1	—
50	60	3.4.5.6.7.8	2.3.4.5	2.3.4	1.2	1	1	2.3.4.5.6.7	2.3.4	1.2.3.4
70	80	9.10.11.12.13.14	6.7.8.9	5.6.7	3.4	2.3	2.3	8.9.10.11.12	5.6.7.8	5.6.7
90	100	15.16.17.18.19	10.11.12.13	8.9.10.11	5.6.7	4.5	4	13.14.15.16.17.18	9.10.11.12	8.9.10
110	120	20.21.22.23.24.25	14.15.16.17	12.13.14	8.9	6.7	5.6	19.20.21.22.23.24	13.14.15.16	11.12.13
130	140	26.27.28.29.30.31	18.19.20	15.16.17	10.11.12	8.9	7.8	25.26.27.28.29.30	17.18.19.20	14.15.16
150	160	32.33.34.35.36	21.22.23.24	18.19.20	13.14	10.11	9	31.32.33.34.35	21.22.23.24	17.18.19.20
170	180	37.38.39.40.41.42	25.26.27.28	21.22.23.24	15.16	12.13	10.11	36.37.38.39.40.41	25.26.27	21.22.23
190	200	43.44.45.46.47.48	29.30.31.32	25.26.27	17.18.19	14.15	12.13	42.43.44.45.46.47	28.29.30.31	24.25.26
210	220	49.50.51.52.53.54	33.34.35.36	28.29.30	20.21	16.17	14	48.49.50.51.52	32.33.34.35	27.28.29
230	240	55.56.57.58.59	37.38.39.40	31.32.33	22.23.24	18.19	15.16	53.54.55.56.57.58	36.37.38.39	30.31.32.33
250	260	60.61.62.63.64.65	41.42.43.44	34.35.36	25.26	20.21	17	59.60.61.62.63.64	40.41.42.43	34.35.36
270	280	66.67.68.69.70.71	45.46.47	37.38.39.40	27.28.29	22.23	18.19	65.66.67.68.69.70	44.45.46.47	37.38.39
290	300	72.73.74.75.76	48.49.50.51	41.42.43	30.31	24.25	20.21	71.72.73.74.75	48.49.50	40.41.42
310	320	77.78.79.80.81.82	52.53.54.55	44.45.46	32.33	26.27	22	76.77.78.79.80.81	51.52.53.54	43.44.45
330	340	83.84.85.86.87.88	56.57.58.59	47.48.49	34.35.36	28.29	23.24	82.83.84.85.86.87	55.56.57.58	46.47.48.49
350	360	89.90.91.92.93.94	60.61.62.63	50.51.52.53	37.38	30.31	25.26	88.89.90.91.92	59.60.61.62	50.51.52
370	380	95.96.97.98.99	64.65.66.67	54.55.56	39.40.41	32.33	27	93.94.95.96.97.98	63.64.65.66	53.54.55
390	400	100.101.102.103.104.105	68.69.70	57.58.59	42.43	34.35	28.29	99.100.101.102.103.104	67.68.69.70	56.57.58
410	420	106.107.108.109.110.111	71.72.73.74	60.61.62	44.45.46	36.37	30.31	105.106.107.108.109.110.110	71.72.73.74	59.60.61.62
430	440	112.113.114.115.116	75.76.77.78	63.64.65	47.48	38.39	32	111.112.113.114.115	75.76.77	63.64.65
450	460	117.118.119.120.121.122	79.80.81.82	66.67.68.69	49.50.51	40.41	33.34	116.117.118.119.120.121	78.79.80.81	66.67.68
470	480	123.124.125.126.127.128	83.84.85.86	70.71.72	52.53	42.43	35	122.123.124.125.126.127	82.83.84.85	69.70.71
490	500	129.130.131.132.133.134	87.88.89.90	73.74.75	54.55	44	36.37	128.129.130.131.132	86.87.88.89	72.73.74.75
510	520	135.136.137.138.139	91.92.93.94	76.77.78	56.57.58	45.46	38.39	133.134.135.136.137.138	90.91.92.93	76.77.78
530	540	140.141.142.143.144.145	95.96.97	79.80.81.82	59.60	47.48	40	139.140.141.142.143.144	94.95.96.97	79.80.81
550	560	146.147.148.149.150.151	98.99.100.101	83.84.85	61.62.63	49.50	41.42	145.146.147.148.149.150	98.99.100	82.83.84
570	580	152.153.154.155.156	102.103.104.105	86.87.88	64.65	51.52	43.44	151.152.153.154.155	101.102.103.104	85.86.87
590	600	157.158.159.160.161.162	106.107.108.109	89.90.91	66.67.68	53.54	45	156.157.158.159.160.161	105.106.107.108	88.89.90.91
610	620	163.164.165.166.167.168	110.111.112.113	92.93.94.95	69.70	55.56	46.47	162.163.164.165.166.167	109.110.111.112	92.93.94
630	640	169.170.171.172.173.174	114.115.116.117	96.97.98	71.72.73	57.58	48.49	168.169.170.171.172	113.114.115.116	95.96.97
650	660	175.176.177.178.179	118.119.120	99.100.101	74.75	59.60	50	173.174.175.176.177.178	117.118.119.120	98.99.100
670	680	180.181.182.183.184.185	121.122.123.124	102.103.104	76.77	61.62	51.52	179.180.181.182.183.184	121.122.123.124	101.102.103.104
690	700	186.187.188.189.190.191	125.126.127.128	105.106.107	78.79.80	63.64	53	185.186.187.188.189.190	125.126.127	105.106.107
710	720	192.193.194.195.196	129.130.131.132	108.109.110.111	81.82	65.66	54.55	191.192.193.194.195	128.129.130.131	106.108.109.110
730	740	197.198.199.200.201.202	133.134.135.136	112.113.114	83.84.85	67.68	56.57	196.197.198.199.200.201	132.133.134.135	111.112.113
750	760	203.204.205.206.207.208	137.138.139.140	115.116.117	86.87	69.70	58	202.203.204.205.206.207	136.137.138.139	114.115.116
770	780	209.210.211.212.213.214	141.142.143.144	118.119.120	88.89.90	71.72	59.60	208.209.210.211.212	140.141.142.143	117.118.119.120
790	800	215.216.217.218.219	145.146.147	121.122.123.124	91.92	73.74	61.62	213.214.215.216.217.218	144.145.146.147	121.122.123
810	820	220.221.222.223.224.225	148.149.150.151	125.126.127	93.94	75.76	63	219.220.221.222.223.224	148.149.150	124.125.126
830	840	226.227.228.229.230.231	152.153.154.155	128.129.130	95.96.97	77.78	64.65	225.226.227.228.229.230	151.152.153.154	127.128.129
850	860	232.233.234.235.236	156.157.158.159	131.132.133	98.99	79.80	66.67	231.232.233.234.235	155.156.157.158	130.131.132.133
870	880	237.238.239.240.241.242	160.161.162.163	134.135.136	100.101.102	81.82	68	236.237.238.239.240.241	159.160.161.162	134.135.136
890	900	243.244.245.246.247.248	164.165.166.167	137.138.139.140	103.104	83.84	69.70	242.243.244.245.246.247	163.164.165.166	137.138.139
910	920	249.250.251.252.253.254	168.169.170	141.142.143	105.106.107	85.86	71.72	248.249.250.251.252	167.168.169.170	140.141.142
930	940	255.256.257.258.259	171.172.173.174	144.145.146	108.109	87.88	73	253.254.255.256.257.258	171.172.173.174	143.144.145
950	960	260.261.262.263.264.265	175.176.177.178	147.148.149	110.111.112	89.90	74.75	259.260.261.262.263.264	175.175.176.177	146.147.148.149
970	980	266.267.268.269.270.271	179.180.181.182	150.151.152.153	113.114	91.92	76	265.266.267.268.269.270	178.179.180.181	150.151.152
990	1000	272.273.274.275	183.184.185.186	154.155.156	115.116	93	77.78	271.272.273.274.275	182.183.184.185	153.154.155

レール形式【DAV5・DAS5】

	レール種類	DAV5・DAS5								
	止め金具	SDV-3			GTY34			GTY18		
取付け寸法P	レール寸法L	VTX-1.5	VTX-2.5	VTX-4	VTX-6	VTX-10	VTX-16	VTXW-1.5	VTXW-2.5	VTXW-4
40	60	1.2	1	1	–	–	–	1	1	–
60	80	3.4.5.6.7.8	2.3.4.5	2.3.4	1.2	1	1	2.3.4.5.6.7	2.3.4	1.2.3.4
80	100	9.10.11.12.13.14	6.7.8.9	5.6.7	3.4	2.3	2.3	8.9.10.11.12.13	5.6.7.8	5.6.7
100	120	15.16.17.18.19	10.11.12.13	8.9.10.11	5.6.7	4.5	4	14.15.16.17.18	9.10.11.12	8.9.10
120	140	20.21.22.23.24.25	14.15.16.17	12.13,14	8.9	6.7	5.6	19.20.21.22.23.24	13.14.15.16	11.12.13
140	160	26.27.28.29.30.31	18.19.20.21	15.16.17	10.11.12	8.9	7.8	25.26.27.28.29.30	17.18.19.20	14.15.16.17
160	180	32.33.34.35.36.37	22.23.24	18.19.20	13.14	10.11	9	31.32.33.34.35	21.22.23.24	18.19.20
180	200	38.39.40.41.42	25.26.27.28	21.22.23,24	15.16	12.13	10.11	36.37.38.39.40.41	25.26.27	21.22.23
200	220	43.44.45.46.47.48	29.30.31.32	25.26,27	17.18.19	14.15	12.13	42.43.44.45.46.47	28.29.30.31	24.25.26
220	240	49.50.51.52.53.54	33.34.35.36	28.29,30	20.21	16.17	14	48.49.50.51.52.53	32.33.34.35	27.28.29
240	260	55.56.57.58.59	37.38.39.40	31.32.33	22.23.24	18.19	15.16	54.55.56.57.58	36.37.38.39	30.31.32.33
260	280	60.61.62.63.64.65	41.42.43.44	34.35.36.37	25.26	20.21	17	59.60.61.62.63.64	40.41.42.43	34.35.36
280	300	66.67.68.69.70.71	45.46.47	38.39.40	27.28.29	22.23	18.19	65.66.67.68.69.70	44.45.46.47	37.38.39
300	320	72.73.74.75.76.77	48.49.50.51	41.42.43	30.31	24.25	20.21	71.72.73.74.75	48.49.50.51	40.41.42
320	340	78.79.80.81.82	52.53.54.55	44.45.46	32.33.34	26.27	22	76.77.78.79.80.81	52.53.54	43.44.45.46
340	360	83.84.85.86.87.88	56.57.58.59	47.48.49	35.36	28.29	23.24	82.83.84.85.86.87	55.56.57.58	47.48.49
360	380	89.90.91.92.93.94	60.61.62.63	50.51.52.53	37.38	30.31	25.26	88.89.90.91.92.93	59.60.61.62	50.51.52
380	400	95.96.97.98.99	64.65.66.67	54.55.56	39.40.41	32.33	27	94.95.96.97.98	63.64.65.66	53.54.55
400	420	100.101.102.103.104.105	68.69.70.71	57.58.59	42.43	34.35	28.29	99.100.101.102.103.104	67.68.69.70	56.57.58
420	440	106.107.108.109.110.111	72.73.74	60.61.62	44.45.46	36.37	30.31	105.106.107.108.109.110	71.72.73.74	59.60.61.62
440	460	112.113.114.115.116.117	75.76.77.78	63.64.65.66	47.48	38.39	32	111.112.113.114.115	75.76.77	63.64.65
460	480	118.119.120.121.122	79.80.81.82	67.68.69	49.50.51	40.41	33.34	116.117.118.119.120.121	78.79.80.81	66.67.68
480	500	123.124.125.126.127.128	83.84.85.86	70.71.72	52.53	42.43	35	122.123.124.125.126.127	82.83.84.85	69.70.71
500	520	129.130.131.132.133.134	87.88.89.90	73.74.75	54.55	44.45	36.37	128.129.130.131.132.133	86.87.88.89	72.73.74.75
520	540	135.136.137.138.139	91.92.93.94	76.77.78	56.57.58	46	38.39	134.135.136.137.138	90.91.92.93	76.77.78
540	560	140.141.142.143.144.145	95.96.97	79.80.81.82	59.60	47.48	40	139.140.141.142.143.144	94.95.96.97	79.80.81
560	580	146.147.148.149.150.151	98.99.100.101	83.84.85	61.62.63	49.50	41.42	145.146.147.148.149.150	98.99.100.101	82.83.84
580	600	152.153.154.156.157	102.103.104.105	86.87.88	64.65	51.52	43.44	151.152.153.154.155	102.103.104	85.86.87
600	620	158.159.160.161.162	106.107.108.109	89.90.91	66.67.68	53.54	45	156.157.158.159.160.161	105.106.107.108	88.89.90.91
620	640	163.164.165.167.168	110.111.112.113	92.93.94.95	69.70	55.56	46.47	162.163.164.165.166.167	109.110.111.112	92.93.94
640	660	169.170.171.172.173.174	114.115.116.117	96.97.98	71.72.73	57.58	48.49	168.169.170.171.172.173	113.114.115.116	95.96.97
660	680	175.176.177.178.179	118.119.120.121	99.100.101	74.75	59.60	50	174.175.176.177.178	117.118.119.120	98.99.100
680	700	180.181.182.183.184.185	122.123.124	102.103.104	76.77	61.62	51.52	179.180.181.182.183.184	121.122.123.124	101.102.103.104
700	720	186.187.188.189.190.191	125.126.127.128	105.106.107	78.79.80	63.64	53.54	185.186.187.188.189.190	125.126.127	105.106.107
720	740	192.193.194.195.196.197	129.130.131.132	108.109.110.111	81.82	65.66	55	191.192.193.194.195	128.129.130.131	108.109.110
740	760	198.199.200.201.202	133.134.135.136	112.113.114	83.84.85	67.68	56.57	196.197.198.199.200.201	132.133.134.135	111.112.113
760	780	203.204.205.206.207.208	137.138.139.140	115.116.117	86.87	69.70	58	202.203.204.205.206.207	136.137.138.139	114.115.116.117
780	800	209.210.211.212.213.214	141.142.143.144	118.119.120	88.89.90	71.72	59.60	208.209.210.211.212.213	140.141.142.143	118.119.120
800	820	215.216.217.218.219	145.146.147	121.122.123.124	91.92	73.74	61.62	214.215.216.217.218	144.145.146.147	121.122.123
820	840	220.221.222.223.224.225	148.149.150.151	125.126.127	93.94.95	75.76	63	219.220.221.222.223.224	148.149.150.151	124.125.126
840	860	226.227.228.229.230.231	152.153.154.155	128.129.130	96.97	77.78	64.65	225.226.227.228.229.230	152.153.154	127.128.129
860	880	232.233.234.235.236.237	156.157.158.159	131.132.133	98.99	79.80	66.67	231.232.233.234.235	155.156.157.158	130.131.132.133
880	900	238.239.240.241.242	160.161.162.163	134.135.136.137	100.101.102	81.82	68	236.237.238.239.240.241	159.160.161.162	134.135.136
900	920	243.244.245.246.247.248	164.165.166.167	138.139.140	103.104	83.84	69.70	242.243.244.245.246.247	163.164.165.166	137.138.139
920	940	249.250.251.252.253.254	168.169.170.171	141.142.143	105.106.107	85.86	71.72	248.249.250.251.252.253	167.168.169.170	140.141.142
940	960	255.256.257.258.259	172.173.174	144.145.146	108.109	87.88	73	254.255.256.257.258	171.172.173.174	143.144.145.146
960	980	260.261.262.263.264.265	175.176.177.178	147.148.149	110.111.112	89.90	74.75	259.260.261.262.263.264	175.176.177	147.148.149
980	1000	266.267.268.269.270.271	179.180.181.182	150.151.152.153	113.114	91.92	76	265.266.267.268.269.270	178.179.180.181	150.151.152

レール寸法表（VTZシリーズ）

レール形式【DAV4・DAS4・AS4】

	レール種類	DAV4・DAS4				AS4・DAS4	
	止め金具	HDV-2				ATO-1	
取付け寸法P	レール寸法L	VTZ-2.5	VTZ-4	VTZ-6/2	VTZ-10/2	VT-5MS	VT-5MD
50	60	1.2.3.4	1.2.3	1.2	1.2	1.2.3.4.5	1.2
70	80	5.6.7.8	4.5.6	3.4.5	3.4	6.7.8	3.4
90	100	9.10.11	7.8.9	6.7	5.6	9.10.11.12	5.6
110	120	12.13.14.15	10.11.12.13	8.9	7.8	13.14.15.16	7.8
130	140	16.17.18.19	14.15.16	10.11.12	9.10	17.18.19	9.10
150	160	20.21.22.23	17.18.19	13.14	11.12	20.21.22.23	11.12
170	180	24.25.26.27	20.21.22	15.16.17	13.14	24.25.26.27	13.14
190	200	28.29.30.31	23.24.25.26	18.19	15.16	28.29.30	15.16
210	220	32.33.34	27.28.29	20.21.22	17.18	31.32.33.34	17.18
230	240	35.36.37.38	30.31.32	23.24	19.20	35.36.37.38	19.20
250	260	39.40.41.42	33.34.35	25.26.27	21.22	39.40.41	21.22
270	280	43.44.45.46	36.37.38.39	28.29	23.24	42.43.44.45	23.24
290	300	47.48.49.50	40.41.42	30.31	25.26	46.47.48	25.26
310	320	51.52.53.54	43.44.45	32.33.34	27.28	49.50.51.52	27.28
330	340	55.56.57.58	46.47.48	35.36	29.30	53.54.55.56	29.30
350	360	59.60.61	49.50.51	37.38.39	31.32	57.58.59	31.32
370	380	62.63.64.65	52.53.54.55	40.41	33.34	60.61.62.63	33.34
390	400	66.67.68.69	56.57.58	42.43.44	35.36	64.65.66.67	35.36
410	420	70.71.72.73	59.60.61	45.46	37.38	68.69.70	37.38
430	440	74.75.76.77	62.63.64	47.48.49	39.40	71.72.73.74	39.40
450	460	78.79.80.81	65.66.67.68	50.51	41.42	75.76.77.78	41.42
470	480	82.83.84	69.70.71	52.53	43.44	79.80.81	43.44
490	500	85.86.87.88	72.73.74	54.55.56	45.46	82.83.84.85	45.46
510	520	89.90.91.92	75.76.77	57.58	47.48	86.87.88	47.48
530	540	93.94.95.96	78.79.80	59.60.61	49.50	89.90.91.92	49.50
550	560	97.98.99.100	81.82.83.84	62.63	51.52	93.94.95.96	51.52
570	580	101.102.103.104	85.86.87	64.65.66	53.54	97.98.99	53.54
590	600	105.106.107.108	88.89.90	67.68	55.56	100.101.102.103	55.56
610	620	109.110.111	91.92.93	69.70	57.58	104.105.106.107	57.58
630	640	112.113.114.115	94.95.96.97	71.72.73	59.60	108.109.110	59.60
650	660	116.117.118.119	98.99.100	74.75	61.62	111.112.113.114	61.62
670	680	120.121.122.123	101.102.103	76.77.78	63.64	115.116.117.118	63.64
690	700	124.125.126.127	104.105.106	79.80	65.66	119.120.121	65.66
710	720	128.129.130.131	107.108.109	81.82.83	67.68	122.123.124.125	67.68
730	740	132.133.134	110.111.112.113	84.85	69.70	126.127.128	69.70
750	760	135.136.137.138	114.115.116	86.87.88	71.72	129.130.131.132	71.72
770	780	139.140.141.142	117.118.119	89.90	73.74	133.134.135.136	73.74
790	800	143.144.145.146	120.121.122	91.92	75.76	137.138.139	75.76
810	820	147.148.149.150	123.124.125.126	93.94.95	77.78	140.141.142.143	77.78
830	840	151.152.153.154	127.128.129	96.97	79.80	144.145.146.147	79.80
850	860	155.156.157.158	130.131.132	98.99.100	81.82	148.149.150	81.82
870	880	159.160.161	133.134.135	101.102	83.84	151.152.153.154	83.84
890	900	162.163.164.165	136.137.138.139	103.104.105	85.86	155.156.157.158	85.86
910	920	166.167.168.169	140.141.142	106.107	87.88	159.160.161	87.88
930	940	170.171.172.173	143.144.145	108.109.110	89.90	162.163.164.165	89.90
950	960	174.175.176.177	146.147.148	111.112	91.92	166.167.168	91.92
970	980	178.179.180.181	149.150.151	113.114	93.94	169.170.171.172	93.94
990	1000	182.183.184	152.153.154.155	115.116.117	95.96	173.174.175.176	95.96

レール形式【DAV5・DAS5・AS5】

	レール種類	DAV5・DAS5				AS5・DAS5	
	止め金具	HDV-2				ATO-1	
取付け寸法P	レール寸法L	VTZ-2.5	VTZ-4	VTZ-6/2	VTZ-10/2	VT-5MS	VT-5MD
60	80	1.2.3.4	1.2.3	1.2	1.2	1.2.3.4.5	1.2
80	100	5.6.7.8	4.5.6	3.4.5	3.4	6.7.8	3.4
100	120	9.10.11.12	7.8.9.10	6.7	5.6	9.10.11.12	5.6
120	140	13.14.15	11.12.13	8.9.10	7.8	13.14.15.16	7.8
140	160	16.17.18.19	14.15.16	11.12	9.10	17.18.19	9.10
160	180	20.21.22.23	17.18.19	13.14	11.12	20.21.22.23	11.12
180	200	24.25.26.27	20.21.22	15.16.17	13.14	24.25.26.27	13.14
200	220	28.29.30.31	23.24.25.26	18.19	15.16	28.29.30	15.16
220	240	32.33.34.35	27.28.29	20.21.22	17.18	31.32.33.34	17.18
240	260	36.37.38	30.31.32	23.24	19.20	35.36.37.38	19.20
260	280	39.40.41.42	33.34.35	25.26.27	21.22	39.40.41	21.22
280	300	43.44.45.46	36.37.38.39	28.29	23.24	42.43.44.45	23.24
300	320	47.48.49.50	40.41.42	30.31.32	25.26	46.47.48	25.26
320	340	51.52.53.54	43.44.45	33.34	27.28	49.50.51.52	27.28
340	360	55.56.57.58	46.47.48	35.36	29.30	53.54.55.56	29.30
360	380	59.60.61.62	49.50.51.52	37.38.39	31.32	57.58.59	31.32
380	400	63.64.65	53.54.55	40.41	33.34	60.61.62.63	33.34
400	420	66.67.68.69	56.57.58	42.43.44	35.36	64.65.66.67	35.36
420	440	70.71.72.73	59.60.61	45.46	37.38	68.69.70	37.38
440	460	74.75.76.77	62.63.64	47.48.49	39.40	71.72.73.74	39.40
460	480	78.79.80.81	65.66.67.68	50.51	41.42	75.76.77.78	41.42
480	500	82.83.84.85	69.70.71	52.53	43.44	79.80.81	43.44
500	520	86.87.88	72.73.74	54.55.56	45.46	82.83.84.85	45.46
520	540	89.90.91.92	75.76.77	57.58	47.48	86.87.88	47.48
540	560	93.94.95.96	78.79.80.81	59.60.61	49.50	89.90.91.92	49.50
560	580	97.98.99.100	82.83.84	62.63	51.52	93.94.95.96	51.52
580	600	101.102.103.104	85.86.87	64.65.66	53.54	97.98.99	53.54
600	620	105.106.107.108	88.89.90	67.68	55.56	100,101,102,103	55.56
620	640	109.110.111.112	91.92.93	69.70.71	57.58	104,105,106,107	57.58
640	660	113.114.115	94.95.96.97	72.73	59.60	108,109,110	59.60
660	680	116.117.118.119	98.99.100	74.75	61.62	111,112,113,114	61.62
680	700	120.121.122.123	101.102.103	76.77.78	63.64	115,116,117,118	63.64
700	720	124.125.126.127	104.105.106	79.80	65.66	119,120,121	65.66
720	740	128.129.130.131	107.108.109.110	81.82.83	67.68	122,123,124,125	67.68
740	760	132.133.134.135	111.112.113	84.85	69.70	126,127,128	69.70
760	780	136.137.138	114.115.116	86.87.88	71.72	129,130,131,132	71.72
780	800	139.140.141.142	117.118.119	89.90	73.74	133,134,135,136	73.74
800	820	143.144.145.146	120.121.122	91.92	75.76	137,138,139	75.76
820	840	147.148.149.150	123.124.125.126	93.94.95	77.78	140,141,142,143	77.78
840	860	151.152.153.154	127.128.129	96.97	79.80	144,145,146,147	79.80
860	880	155.156.157.158	130.131.132	98.99.100	81.82	148,149,150	81.82
880	900	159.160.161.162	133.134.135	101.102	83.84	151,152,153,154	83.84
900	920	163.164.165	136.137.138.139	103.104.105	85.86	155,156,157,158	85.86
920	940	166.167.168.169	140.141.142	106.107	87.88	159,160,161	87.88
940	960	170.171.172.173	143.144.145	108.109.110	89.90	162,163,164,165	89.90
960	980	174.175.176.177	146.147.148	111.112	91.92	166,167,168	91.92
980	1000	178.179.180.181	149.150.151	113.114	93.94	169,170,171,172	93.94

レール寸法表（FPS・FPWSシリーズ）

レール形式【DAV4・DAS4】

	レール種類									
	止め金具	GTY18	GTY18	GTY18	HDV-2	HDV-2	HDV-2	HDV-2	HDV-4	HDV-4
取付け寸法P	レール寸法L	FPS-10	FPS-20	FPS-20H	FPS-30	FPS-40	FPS-50 FPS-80	FPS-100	FPWS-10	FPWS-20
50	60	1.2.3	1.2	1.2	1	1	1	1	1.2	1.2
70	80	4.5.6	3.4.5	3.4	2.3	2.3	2	2	3.4.5	3.4
90	100	7.8.9	6.7	5.6	4.5	4.5	3.4	3	6.7.8	5.6.7
110	120	10.11	8.9.10	7.8	6.7	6.7	5	4	9.10	8.9
130	140	12.13.14	11.12	9.10	8.9	8.9	6.7	5	11.12.13	10.11.12
150	160	15.16.17	13.14.15	11.12	10.11	10	8	6	14.15.16	13.14
170	180	18.19.20	16.17	13.14.15	12.13	11.12	9	7	17.18.19	15.16.17
190	200	21.22.23	18.19.20	16.17	14.15	13.14	10.11	8	20.21.22	18.19
210	220	24.25.26	21.22	18.19	16.17	15.16	12	9	23.24.25	20.21.22
230	240	27.28.29	23.24.25	20.21	18.19	17.18	13.14	10	26.27.28	23.24
250	260	30.31	26.27	22.23	20.21	19	15	11	29.30	25.26.27
270	280	32.33.34	28.29.30	24.25	22.23	20.21	16.17	12	31.32.33	28.29
290	300	35.36.37	31.32	26.27	24.25	22.23	18	13	34.35.36	30.31.32
310	320	38.39.40	33.34.35	28.29	26.27	24.25	19	14	37.38.39	33.34
330	340	41.42.43	36.37	30.31	28.29	26.27	20.21	15	40.41.42	35.36.37
350	360	44.45.46	38.39.40	32.33.34	30.31	28.29	22	16	43.44.45	38.39
370	380	47.48.49	41.42	35.36	32.33	30	23.24	17	46.47.48	40.41.42
390	400	50.51	43.44.45	37.38	34.35	31.32	25	18	49.50	43.44
410	420	52.53.54	46.47	39.40	36.37	33.34	26.27	19	51.52.53	45.46.47
430	440	55.56.57	48.49.50	41.42	38.39	35.36	28	20.21	54.55.56	48.49
450	460	58.59.60	51.52	43.44	40.41	37.38	29	22	57.58.59	50.51.52
470	480	61.62.63	53.54.55	45.46	42.43	39	30.31	23	60.61.62	53.54
490	500	64.65.66	56.57	47.48	44.45	40.41	32	24	63.64.65	55.56.57
510	520	67.68.69	58.59.60	49.50	46.47	42.43	33.34	25	66.67.68	58.59
530	540	70.71	61.62	51.52	48.49	44.45	35	26	69.70	60.61.62
550	560	72.73.74	63.64.65	53.54.55	50.51	46.47	36.37	27	71.72.73	63.64
570	580	75.76.77	66.67	56.57	52.53	48.49	38	28	74.75.76	65.66.67
590	600	78.79.80	68.69.70	58.59	54.55	50	39	29	77.78.79	68.69
610	620	81.82.83	71.72	60.61	56.57	51.52	40.41	30	80.81.82	70.71.72
630	640	84.85.86	73.74.75	62.63	58.59	53.54	42	31	83.84.85	73.74
650	660	87.88.89	76.77	64.65	60.61	55.56	43.44	32	86.87.88	75.76.77
670	680	90.91	78.79.80	66.67	62.63	57.58	45	33	89.90	78.79
690	700	92.93.94	81.82	68.69	64.65	59	46.47	34	91.92.93	80.81.82
710	720	95.96.97	83.84.85	70.71	66.67	60.61	48	35	94.95.96	83.84
730	740	98.99.100	86.87	72.73.74	68.69	62.63	49	36	97.98.99	85.86.87
750	760	101.102.103	88.89.90	75.76	70.71	64.65	50.51	37	100.101.102	88.89
770	780	104.105.106	91.92	77.78	72.73	66.67	52	38	103.104.105	90.91.92
790	800	107.108.109	93.94.95	79.80	74.75	68.69	53.54	39	106.107.108	93.94
810	820	110.111	96.97	81.82	76.77	70	55	40.41	109.110	95.96.97
830	840	112.113.114	98.99.100	83.84	78.79	71.72	56.57	42	111.112.113	98.99
850	860	115.116.117	101.102	85.86	80.81	73.74	58	43	114.115.116	100.101.102
870	880	118.119.120	103.104.105	87.88	82.83	75.76	59	44	117.118.119	103.104
890	900	121.122.123	106.107	89.90	84.85	77.78	60.61	45	120.121.122	105.106.107
910	920	124.125.126	108.109.110	91.92	86.87	79	62	46	123.124.125	108.109
930	940	127.128.129	111.112	93.94.95	88.89	80.81	63.64	47	126.127.128	110.111.112
950	960	130.131	113.114.115	96.97	90.91	82.83	65	48	129.130	113.114
970	980	132.133.134	116.117	98.99	92.93	84.85	66.67	49	131.132.133	115.116.117
990	1000	135.136.137	118.119.120	100.101	94.95	86.87	68	50	134.135.136	118.119

レール形式【DAV5・DAS5】

	レール種類									
	止め金具	GTY18	GTY18	GTY18	HDV-2	HDV-2	HDV-2	HDV-2	HDV-4	HDV-4
取付け寸法P	レール寸法L	FPS-10	FPS-20	FPS-20H	FPS-30	FPS-40	FPS-50 FPS-80	FPS-100	FPWS-10	FPWS-20
60	80	1.2.3	1.2	1.2	1	1	1	1	1.2	1.2
80	100	4.5.6	3.4.5	3.4	2.3	2.3	2	2	3.4.5	3.4
100	120	7.8.9	6.7	5.6	4.5	4.5	3.4	3	6.7.8	5.6.7
120	140	10.11	8.9.10	7.8	6.7	6.7	5	4	9.10	8.9
140	160	12.13.14	11.12	9.10	8.9	8.9	6.7	5	11.12.13	10.11.12
160	180	15.16.17	13.14.15	11.12.13	10.11	10	8	6	14.15.16	13.14
180	200	18.19.20	16.17	14.15	12.13	11.12	9	7	17.18.19	15.16.17
200	220	21.22.23	18.19.20	16.17	14.15	13.14	10.11	8	20.21.22	18.19
220	240	24.25.26	21.22	18.19	16.17	15.16	12	9	23.24.25	20.21.22
240	260	27.28.29	23.24.25	20.21	18.19	17.18	13.14	10	26.27.28	23.24
260	280	30.31	26.27	22.23	20.21	19	15	11	29.30	25.26.27
280	300	32.33.34	28.29.30	24.25	22.23	20.21	16.17	12	31.32.33	28.29
300	320	35.36.37	31.32	26.27	24.25	22.23	18	13	34.35.36	30.31.32
320	340	38.39.40	33.34.35	28.29	26.27	24.25	19	14	37.38.39	33.34
340	360	41.42.43	36.37	30.31	28.29	26.27	20.21	15	40.41.42	35.36.37
360	380	44.45.46	38.39.40	32.33.34	30.31	28.29	22	16	43.44.45	38.39
380	400	47.48.49	41.42	35.36	32.33	30	23.24	17	46.47.48	40.41.42
400	420	50.51	43.44.45	37.38	34.35	31.32	25	18	49.50	43.44
420	440	52.53.54	46.47	39.40	36.37	33.34	26.27	19	51.52.53	45.46.47
440	460	55.56.57	48.49.50	41.42	38.39	35.36	28	20.21	54.55.56	48.49
460	480	58.59.60	51.52	43.44	40.41	37.38	29	22	57.58.59	50.51.52
480	500	61.62.63	53.54.55	45.46	42.43	39	30.31	23	60.61.62	53.54
500	520	64.65.66	56.57	47.48	44.45	40.41	32	24	63.64.65	55.56.57
520	540	67.68.69	58.59.60	49.50	46.47	42.43	33.34	25	66.67.68	58.59
540	560	70.71	61.62	51.52.53	48.49	44.45	35	26	69.70	60.61.62
560	580	72.73.74	63.64.65	54.55	50.51	46.47	36.37	27	71.72.73	63.64
580	600	75.76.77	66.67	56.57	52.53	48.49	38	28	74.75.76	65.66.67
600	620	78.79.80	68.69.70	58.59	54.55	50	39	29	77.78.79	68.69
620	640	81.82.83	71.72	60.61	56.57	51.52	40.41	30	80.81.82	70.71.72
640	660	84.85.86	73.74.75	62.63	58.59	53.54	42	31	83.84.85	73.74
660	680	87.88.89	76.77	64.65	60.61	55.56	43.44	32	86.87.88	75.76.77
680	700	90.91	78.79.80	66.67	62.63	57.58	45	33	89.90	78.79
700	720	92.93.94	81.82	68.69	64.65	59	46.47	34	91.92.93	80.81.82
720	740	95.96.97	83.84.85	70.71	66.67	60.61	48	35	94.95.96	83.84
740	760	98.99.100	86.87	72.73.74	68.69	62.63	49	36	97.98.99	85.86.87
760	780	101.102.103	88.89.90	75.76	70.71	64.65	50.51	37	100.101.102	88.89
780	800	104.105.106	91.92	77.78	72.73	66.67	52	38	103.104.105	90.91.92
800	820	107.108.109	93.94.95	79.80	74.75	68.69	53.54	39	106.107.108	93.94
820	840	110.111	96.97	81.82	76.77	70	55	40.41	109.110	95.96.97
840	860	112.113.114	98.99.100	83.84	78.79	71.72	56.57	42	111.112.113	98.99
860	880	115.116.117	101.102	85.86	80.81	73.74	58	43	114.115.116	100.101.102
880	900	118.119.120	103.104.105	87.88	82.83	75.76	59	44	117.118.119	103.104
900	920	121.122.123	106.107	89.90	84.85	77.78	60.61	45	120.121.122	105.106.107
920	940	124.125.126	108.109.110	91.92.93	86.87	79	62	46	123.124.125	108.109
940	960	127.128.129	111.112	94.95	88.89	80.81	63.64	47	126.127.128	110.111.112
960	980	130.131	113.114.115	96.97	90.91	82.83	65	48	129.130	113.114
980	1000	132.133.134	116.117	98.99	92.93	84.85	66.67	49	131.132.133	115.116.117

レール寸法表（PT・PTU・PT-SSシリーズ）

レール形式【DAV4・DAS4】

	レール種類	DAV4・DAS4																
	止め金具	HDV-1	HDV-1	HDV-1	HDV-1	HDV-1	HDV-1	HDV-1	HDV-2	HDV-1	HDV-1	HDV-1	HDV-2	HDV-2	HDV-2	HDV-2	HDV-1	HDV-1
取付け寸法P	レール寸法L	PT・PTU-10	PT・PTU-20	PT-20H	PT・PTU-30	PT・PTU-40	PT-50	PT・PTU-80	PTU-100	PT-90	PT-100	PT-150	PT-200	PT-300	PT-400	PT-600	PT-SS10	PT-SS20
50	60	1.2.3	1.2	1.2	1.2	1.2	1	1	1	1							1.2.3	1.2
70	80	4.5.6	3.4.5	3.4	3.4	3	2.3	2.3	2	2	1	1					4.5.6	3.4.5
90	100	7.8.9	6.7	5.6	5.6	4.5	4	4	3	3	2	2	1	1			7.8.9	6.7
110	120	10.11	8.9.10	7.8	7.8	6.7	5	5	4	4	3	3			1	1	10.11	8.9.10
130	140	12.13.14	11.12	9.10	9.10	8.9	6.7	6.7	5	5	4	4	2				12.13.14	11.12
150	160	15.16.17	13.14.15	11.12	11.12	10.11	8	8	6	6				2			15.16.17	13.14.15
170	180	18.19.20	16.17	13.14.15	13.14	12.13	9.10	9.10	7	7	5	5	3		2	2	18.19.20	16.17
190	200	21.22.23	18.19.20	16.17	15.16	14	11	11	8	8	6	6		3			21.22.23	18.19.20
210	220	24.25.26	21.22	18.19	17.18	15.16	12.13	12.13	9	9	7	7	4				24.25.26	21.22
230	240	27.28.29	23.24.25	20.21	19.20	17.18	14	14	10	10	8	8		4	3		27.28.29	23.24.25
250	260	30.31	26.27	22.23	21.22	19.20	15	15	11	11	9		5			3	30.31	26.27
270	280	32.33.34	28.29.30	24.25	23.24	21.22	16.17	16.17	12	12		9			4		32.33.34	28.29.30
290	300	35.36.37	31.32	26.27	25.26	23	18	18	13	13	10	10	6	5			35.36.37	31.32
310	320	38.39.40	33.34.35	28.29	27.28	24.25	19.20	19.20	14	14	11	11	7			4	38.39.40	33.34.35
330	340	41.42.43	36.37	30.31	29.30	26.27	21	21	15	15	12	12		6	5		41.42.43	36.37
350	360	44.45.46	38.39.40	32.33.34	31.32	28.29	22.23	22.23	16	16.17	13		8				44.45.46	38.39.40
370	380	47.48.49	41.42	35.36	33.34	30.31	24	24	17	18		13		7		5	47.48.49	41.42
390	400	50.51	43.44.45	37.38	35.36	32.33	25	25	18	19	14	14	9		6		50.51	43.44.45
410	420	52.53.54	46.47	39.40	37.38	34	26.27	26.27	19	20	15	15					52.53.54	46.47
430	440	55.56.57	48.49.50	41.42	39.40	35.36	28	28	20.21	21	16	16	10	8			55.56.57	48.49.50
450	460	58.59.60	51.52	43.44	41.42	37.38	29.30	29.30	22	22	17				7	6	58.59.60	51.52
470	480	61.62.63	53.54.55	45.46	43.44	39.40	31	31	23	23	18	17	11	9			61.62.63	53.54.55
490	500	64.65.66	56.57	47.48	45.46	41.42	32.33	32.33	24	24		18					64.65.66	56.57
510	520	67.68.69	58.59.60	49.50	47.48	43	34	34	25	25	19	19	12	10	8	7	67.68.69	58.59.60
530	540	70.71	61.62	51.52	49.50	44.45	35	35	26	26	20	20					70.71	61.62
550	560	72.73.74	63.64.65	53.54.55	51.52	46.47	36.37	36.37	27	27	21		13				72.73.74	63.64.65
570	580	75.76.77	66.67	56.57	53.54	48.49	38	38	28	28	22	21		11	9	8	75.76.77	66.67
590	600	78.79.80	68.69.70	58.59	55.56	50.51	39.40	39.40	29	29		22	14				78.79.80	68.69.70
610	620	81.82.83	71.72	60.61	57.58	52.53	41	41	30	30	23	23		12			81.82.83	71.72
630	640	84.85.86	73.74.75	62.63	59.60	54	42.43	42.43	31	31	24	24	15		10		84.85.86	73.74.75
650	660	87.88.89	76.77	64.65	61.62	55.56	44	44	32	32	25			13		9	87.88.89	76.77
670	680	90.91	78.79.80	66.67	63.64	57.58	45	45	33	33	26	25	16				90.91	78.79.80
690	700	92.93.94	81.82	68.69	65.66	59.60	46.47	46.47	34	34	27	26			11		92.93.94	81.82
710	720	95.96.97	83.84.85	70.71	67.68	61.62	48	48	35	35		27	17	14		10	95.96.97	83.84.85
730	740	98.99.100	86.87	72.73.74	69.70	63	49.50	49.50	36	36.37	28	28					98.99.100	86.87
750	760	101.102.103	88.89.90	75.76	71.72	64.65	51	51	37	38	29		18	15	12		101.102.103	88.89.90
770	780	104.105.106	91.92	77.78	73.74	66.67	52.53	52.53	38	39	30	29				11	104.105.106	91.92
790	800	107.108.109	93.94.95	79.80	75.76	68.69	54	54	39	40	31	30	19	16			107.108.109	93.94.95
810	820	110.111	96.97	81.82	77.78	70.71	55	55	40.41	41		31			13		110.111	96.97
830	840	112.113.114	98.99.100	83.84	79.80	72.73	56.57	56.57	42	42	32	32	20			12	112.113.114	98.99.100
850	860	115.116.117	101.102	85.86	81.82	74	58	58	43	43	33			17	14		115.116.117	101.102
870	880	118.119.120	103.104.105	87.88	83.84	75.76	59.60	59.60	44	44	34	33	21				118.119.120	103.104.105
890	900	121.122.123	106.107	89.90	85.86	77.78	61	61	45	45	35	34		18			121.122.123	106.107
910	920	124.125.126	108.109.110	91.92	87.88	79.80	62.63	62.63	46	46	36	35	22		15	13	124.125.126	108.109.110
930	940	127.128.129	111.112	93.94.95	89.90	81.82	64	64	47	47		36		19			127.128.129	111.112
950	960	130.131	113.114.115	96.97	91.92	83	65	65	48	48	37		23				130.131	113.114.115
970	980	132.133.134	116.117	98.99	93.94	84.85	66.67	66.67	49	49	38	37			16	14	132.133.134	116.117
990	1000	135.136.137	118.119.120	100.101	95.96	86.87	68	68	50	50	39	38	24	20			135.136.137	118.119.120

レール形式【DAV5・DAS5】

	レール種類	DAV5・DAS5																
	止め金具	HDV-1	HDV-1	HDV-1	HDV-1	HDV-1	HDV-1	HDV-1	HDV-2	HDV-1	HDV-1	HDV-1	HDV-2	HDV-2	HDV-2	HDV-2	HDV-1	HDV-1
取付け寸法P	レール寸法L	PT・PTU-10	PT・PTU-20	PT-20H	PT・PTU-30	PT・PTU-40	PT-50	PT・PTU-80	PTU-100	PT-90	PT-100	PT-150	PT-200	PT-300	PT-400	PT-600	PT-SS10	PT-SS20
60	80	1.2.3	1.2	1.2	1.2	1.2	1	1	1	1							1.2.3	1.2
80	100	4.5.6	3.4.5	3.4	3.4	3	2.3	2.3	2	2	1	1					4.5.6	3.4.5
100	120	7.8.9	6.7	5.6	5.6	4.5	4	4	3	3	2	2	1	1			7.8.9	6.7
120	140	10.11	8.9.10	7.8	7.8	6.7	5	5	4	4	3	3			1	1	10.11	8.9.10
140	160	12.13.14	11.12	9.10	9.10	8.9	6.7	6.7	5	5	4	4	2				12.13.14	11.12
160	180	15.16.17	13.14.15	11.12.13	11.12	10.11	8	8	6	6	5			2			15.16.17	13.14.15
180	200	18.19.20	16.17	14.15	13.14	12.13	9.10	9.10	7	7		5	3		2	2	18.19.20	16.17
200	220	21.22.23	18.19.20	16.17	15.16	14	11	11	8	8	6	6		3			21.22.23	18.19.20
220	240	24.25.26	21.22	18.19	17.18	15.16	12.13	12.13	9	9	7	7	4				24.25.26	21.22
240	260	27.28.29	23.24.25	20.21	19.20	17.18	14	14	10	10	8	8		4	3		27.28.29	23.24.25
260	280	30.31	26.27	22.23	21.22	19.20	15	15	11	11	9		5			3	30.31	26.27
280	300	32.33.34	28.29.30	24.25	23.24	21.22	16.17	16.17	12	12		9			4		32.33.34	28.29.30
300	320	35.36.37	31.32	26.27	25.26	23	18	18	13	13	10	10	6	5			35.36.37	31.32
320	340	38.39.40	33.34.35	28.29	27.28	24.25	19.20	19.20	14	14	11	11	7			4	38.39.40	33.34.35
340	360	41.42.43	36.37	30.31	29.30	26.27	21	21	15	15	12	12		6	5		41.42.43	36.37
360	380	44.45.46	38.39.40	32.33.34	31.32	28.29	22.23	22.23	16	16.17	13		8				44.45.46	38.39.40
380	400	47.48.49	41.42	35.36	33.34	30.31	24	24	17	18		13		7		5	47.48.49	41.42
400	420	50.51	43.44.45	37.38	35.36	32.33	25	25	18	19	14	14	9		6		50.51	43.44.45
420	440	52.53.54	46.47	39.40	37.38	34	26.27	26.27	19	20	15	15					52.53.54	46.47
440	460	55.56.57	48.49.50	41.42	39.40	35.36	28	28	20.21	21	16	16	10	8			55.56.57	48.49.50
460	480	58.59.60	51.52	43.44	41.42	37.38	29.30	29.30	22	22	17				7	6	58.59.60	51.52
480	500	61.62.63	53.54.55	45.46	43.44	39.40	31	31	23	23	18	17	11	9			61.62.63	53.54.55
500	520	64.65.66	56.57	47.48	45.46	41.42	32.33	32.33	24	24		18					64.65.66	56.57
520	540	67.68.69	58.59.60	49.50	47.48	43	34	34	25	25	19	19	12	10	8	7	67.68.69	58.59.60
540	560	70.71	61.62	51.52.53	49.50	44.45	35	35	26	26	20	20					70.71	61.62
560	580	72.73.74	63.64.65	54.55	51.52	46.47	36.37	36.37	27	27	21		13				72.73.74	63.64.65
580	600	75.76.77	66.67	56.57	53.54	48.49	38	38	28	28	22	21		11	9	8	75.76.77	66.67
600	620	78.79.80	68.69.70	58.59	55.56	50.51	39.40	39.40	29	29		22	14				78.79.80	68.69.70
620	640	81.82.83	71.72	60.61	57.58	52.53	41	41	30	30	23	23		12			81.82.83	71.72
640	660	84.85.86	73.74.75	62.63	59.60	54	42.43	42.43	31	31	24	24	15		10		84.85.86	73.74.75
660	680	87.88.89	76.77	64.65	61.62	55.56	44	44	32	32	25			13		9	87.88.89	76.77
680	700	90.91	78.79.80	66.67	63.64	57.58	45	45	33	33	26	25	16				90.91	78.79.80
700	720	92.93.94	81.82	68.69	65.66	59.60	46.47	46.47	34	34	27	26			11		92.93.94	81.82
720	740	95.96.97	83.84.85	70.71	67.68	61.62	48	48	35	35		27	17	14		10	95.96.97	83.84.85
740	760	98.99.100	86.87	72.73.74	69.70	63	49.50	49.50	36	36.37	28	28					98.99.100	86.87
760	780	101.102.103	88.89.90	75.76	71.72	64.65	51	51	37	38	29		18	15	12		101.102.103	88.89.90
780	800	104.105.106	91.92	77.78	73.74	66.67	52.53	52.53	38	39	30	29				11	104.105.106	91.92
800	820	107.108.109	93.94.95	79.80	75.76	68.69	54	54	39	40	31	30	19	16			107.108.109	93.94.95
820	840	110.111	96.97	81.82	77.78	70.71	55	55	40.41	41		31			13		110.111	96.97
840	860	112.113.114	98.99.100	83.84	79.80	72.73	56.57	56.57	42	42	32	32	20			12	112.113.114	98.99.100
860	880	115.116.117	101.102	85.86	81.82	74	58	58	43	43	33			17	14		115.116.117	101.102
880	900	118.119.120	103.104.105	87.88	83.84	75.76	59.60	59.60	44	44	34	33	21				118.119.120	103.104.105
900	920	121.122.123	106.107	89.90	85.86	77.78	61	61	45	45	35	34		18			121.122.123	106.107
920	940	124.125.126	108.109.110	91.92.93	87.88	79.80	62.63	62.63	46	46	36	35	22		15	13	124.125.126	108.109.110
940	960	127.128.129	111.112	94.95	89.90	81.82	64	64	47	47		36		19			127.128.129	111.112
960	980	130.131	113.114.115	96.97	91.92	83	65	65	48	48	37		23				130.131	113.114.115
980	1000	132.133.134	116.117	98.99	93.94	84.85	66.67	66.67	49	49	38	37			16	14	132.133.134	116.117

レール寸法表（ATシリーズ）

レール形式【AS4・DAS4】

	レール種類	AS4・DAS4						AS4		
	止め金具	ATO-1	ATO-1	CT-H	CT-H	CT-H	CT-H	ATO-29	ATO-29	ATO-29
取付け寸法P	レール寸法L	AT-10	AT-15L	AT-20	AT-30	AT-60	AT-100 -150	AT-200	AT-300	AT-400 ～600
50	60	1.2	1.2	2						
70	80	3.4.5	3.4	3.4	2.3	2				
90	100	6.7	5.6	5	4	3	2	1	1	
110	120	8.9.10	7.8	6.7	5.6	4	3			1
130	140	11.12	9.10	8.9	7	5	4	2		
150	160	13.14.15	11.12	10.11	8	6	5		2	
170	180	16.17	13.14	12.13	9.10	7		3		2
190	200	18.19.20	15.16	14.15	11	8	6		3	
210	220	21.22	17.18	16	12.13	9	7	4		
230	240	23.24.25	19.20	17.18	14	10	8			3
250	260	26.27	21.22	19.20	15.16	11	9	5	4	
270	280	28.29.30	23.24	21.22	17	12				
290	300	31.32	25.26	23.24	18	13	10	6	5	4
310	320	33.34.35	27.28	25	19.20	14.15	11	7		
330	340	36.37	29.30	26.27	21	16	12			
350	360	38.39.40	31.32	28.29	22.23	17	13	8	6	5
370	380	41.42	33.34	30.31	24	18				
390	400	43.44.45	35.36	32.33	25.26	19	14	9	7	
410	420	46.47	37.38	34.35	27	20	15			6
430	440	48.49.50	39.40	36	28	21	16	10		
450	460	51.52	41.42	37.38	29.30	22	17		8	
470	480	53.54.55	43.44	39.40	31	23		11		7
490	500	56.57	45.46	41.42	32.33	24	18		9	
510	520	58.59.60	47.48	43.44	34	25	19	12		
530	540	61.62	49.50	45	35.36	26	20			8
550	560	63.64.65	51.52	46.47	37	27	21	13	10	
570	580	66.67	53.54	48.49	38	28				
590	600	68.69.70	55.56	50.51	39.40	29	22	14	11	9
610	620	71.72	57.58	52.53	41	30	23			
630	640	73.74.75	59.60	54.55	42.43	31	24	15		
650	660	76.77	61.62	56	44	32	25		12	10
670	680	78.79.80	63.64	57.58	45.46	33		16		
690	700	81.82	65.66	59.60	47	34.35	26		13	
710	720	83.84.85	67.68	61.62	48	36	27	17		11
730	740	86.87	69.70	63.64	49.50	37	28			
750	760	88.89.90	71.72	65	51	38	29	18	14	
770	780	91.92	73.74	66.67	52.53	39				12
790	800	93.94.95	75.76	68.69	54	40	30	19	15	
810	820	96.97	77.78	70.71	55.56	41	31			
830	840	98.99.100	79.80	72.73	57	42	32	20		13
850	860	101.102	81.82	74.75	58	43	33		16	
870	880	103.104.105	83.84	76	59.60	44		21		
890	900	106.107	85.86	77.78	61	45	34		17	
910	920	108.109.110	87.88	79.80	62.63	46	35	22		14
930	940	111.112	89.90	81.82	64	47	36			
950	960	113.114.115	91.92	83.84	65.66	48	37	23	18	
970	980	116.117	93.94	85	67	49				15
990	1000	118.119.120	95.96	86.87	68	50	38	24	19	

レール形式【AS5・DAS5】

	レール種類	AS5・DAS5						AS5		
	止め金具	ATO-1	ATO-1	CT-H	CT-H	CT-H	CT-H	ATO-29	ATO-29	ATO-29
取付け寸法P	レール寸法L	AT-10	AT-15L	AT-20	AT-30	AT-60	AT-100 -150	AT-200	AT-300	AT-400 ～600
60	80	1.2	1.2	2						
80	100	3.4.5	3.4	3.4	2.3	2				
100	120	6.7	5.6	5	4	3	2	1	1	
120	140	8.9.10	7.8	6.7	5.6	4	3			1
140	160	11.12	9.10	8.9	7	5	4	2		
160	180	13.14.15	11.12	10.11	8	6	5		2	
180	200	16.17	13.14	12.13	9.10	7		3		2
200	220	18.19.20	15.16	14.15	11	8	6		3	
220	240	21.22	17.18	16	12.13	9	7	4		
240	260	23.24.25	19.20	17.18	14	10	8			3
260	280	26.27	21.22	19.20	15.16	11	9	5	4	
280	300	28.29.30	23.24	21.22	17	12				
300	320	31.32	25.26	23.24	18	13	10	6	5	4
320	340	33.34.35	27.28	25	19.20	14.15	11	7		
340	360	36.37	29.30	26.27	21	16	12			
360	380	38.39.40	31.32	28.29	22.23	17	13	8	6	5
380	400	41.42	33.34	30.31	24	18				
400	420	43.44.45	35.36	32.33	25.26	19	14	9	7	
420	440	46.47	37.38	34.35	27	20	15			6
440	460	48.49.50	39.40	36	28	21	16	10		
460	480	51.52	41.42	37.38	29.30	22	17		8	
480	500	53.54.55	43.44	39.40	31	23		11		7
500	520	56.57	45.46	41.42	32.33	24	18		9	
520	540	58.59.60	47.48	43.44	34	25	19	12		
540	560	61.62	49.50	45	35.36	26	20			8
560	580	63.64.65	51.52	46.47	37	27	21	13	10	
580	600	66.67	53.54	48.49	38	28				
600	620	68.69.70	55.56	50.51	39.40	29	22	14	11	9
620	640	71.72	57.58	52.53	41	30	23			
640	660	73.74.75	59.60	54.55	42.43	31	24	15		
660	680	76.77	61.62	56	44	32	25		12	10
680	700	78.79.80	63.64	57.58	45.46	33		16		
700	720	81.82	65.66	59.60	47	34.35	26		13	
720	740	83.84.85	67.68	61.62	48	36	27	17		11
740	760	86.87	69.70	63.64	49.50	37	28			
760	780	88.89.90	71.72	65	51	38	29	18	14	
780	800	91.92	73.74	66.67	52.53	39				12
800	820	93.94.95	75.76	68.69	54	40	30	19	15	
820	840	96.97	77.78	70.71	55.56	41	31			
840	860	98.99.100	79.80	72.73	57	42	32	20		13
860	880	101.102	81.82	74.75	58	43	33		16	
880	900	103.104.105	83.84	76	59.60	44		21		
900	920	106.107	85.86	77.78	61	45	34		17	
920	940	108.109.110	87.88	79.80	62.63	46	35	22		14
940	960	111.112	89.90	81.82	64	47	36			
960	980	113.114.115	91.92	83.84	65.66	48	37	23	18	
980	1000	116.117	93.94	85	67	49				15

レール寸法表（CTシリーズ）

レール形式【AS4・DAS4】

	レール種類	AS4・DAS4										
	止め金具	ATO-1	ATO-1	ATO-1	CT-H	CT-H	CT-H	CT-H	ATO-29	ATO-29	ATO-29	ATO-29
取付け寸法P	レール寸法L	CT-10S	CT-15S,15	CT-25S,30	CT-35S	CT-65S	CT-100	CT-150	CT-200	CT-300	CT-400	CT-600～1000
50	60	1.2.3	1.2.3	1.2	1	1						
70	80	4.5.6	4.5	3.4	2.3	2	1	1				
90	100	7.8.9	6.7.8	5	4	3	2	2	1	1		
110	120	10.11.12	9.10	6.7	5.6	4	3				1	1
130	140	13.14	11.12.13	8.9	7	5	4	3	2			
150	160	15.16.17	14.15	10.11	8	6	5	4		2		
170	180	18.19.20	16.17.18	12.13	9.10	7			3		2	2
190	200	21.22.23	19.20	14	11	8	6	5		3		
210	220	24.25.26	21.22.23	15.16	12.13	9	7	6	4			
230	240	27.28.29	24.25	17.18	14	10	8	7		4	3	
250	260	30.31.32	26.27.28	19.20	15.16	11	9		5			3
270	280	33.34	29.30	21.22	17	12		8			4	
290	300	35.36.37	31.32.33	23.24	18	13	10	9	6	5		
310	320	38.39.40	34.35	25	19.20	14	11		7			4
330	340	41.42.43	36.37.38	26.27	21	15	12	10		6	5	
350	360	44.45.46	39.40	28.29	22.23	16.17	13	11	8			
370	380	47.48.49	41.42.43	30.31	24	18	14	12		7		5
390	400	50.51.52	44.45	32.33	25.26	19			9		6	
410	420	53.54	46.47.48	34	27	20	15	13				
430	440	55.56.57	49.50	35.36	28	21	16	14	10	8		
450	460	58.59.60	51.52.53	37.38	29.30	22	17				7	6
470	480	61.62.63	54.55	39.40	31	23	18	15	11	9		
490	500	64.65.66	56.57.58	41.42	32.33	24		16				
510	520	67.68.69	59.60	43.44	34	25	19	17	12	10	8	7
530	540	70.71.72	61.62.63	45	35.36	26	20					
550	560	73.74	64.65	46.47	37	27	21	18	13			
570	580	75.76.77	66.67.68	48.49	38	28	22	19		11	9	8
590	600	78.79.80	69.70	50.51	39.40	29			14			
610	620	81.82.83	71.72.73	52.53	41	30	23	20		12		
630	640	84.85.86	74.75	54	42.43	31	24	21	15		10	
650	660	87.88.89	76.77.78	55.56	44	32	25	22		13		9
670	680	90.91.92	79.80	57.58	45.46	33	26		16			
690	700	93.94	81.82.83	59.60	47	34	27	23			11	
710	720	95.96.97	84.85	61.62	48	35		24	17	14		10
730	740	98.99.100	86.87.88	63.64	49.50	36.37	28					
750	760	101.102.103	89.90	65	51	38	29	25	18	15	12	
770	780	104.105.106	91.92.93	66.67	52.53	39	30	26				11
790	800	107.108.109	94.95	68.69	54	40	31	27	19	16		
810	820	110.111.112	96.97.98	70.71	55.56	41					13	
830	840	113.114	99.100	72.73	57	42	32	28	20			12
850	860	115.116.117	101.102.103	74	58	43	33	29		17	14	
870	880	118.119.120	104.105	75.76	59.60	44	34		21			
890	900	121.122.123	106.107.108	77.78	61	45	35	30		18		
910	920	124.125.126	109.110	79.80	62.63	46	36	31	22		15	13
930	940	127.128.129	111.112.113	81.82	64	47		32		19		
950	960	130.131.132	114.115	83.84	65.66	48	37		23			
970	980	133.134	116.117.118	85	67	49	38	33			16	14
990	1000	135.136.137	119.120	86.87	68	50	39	34	24	20		

レール形式【AS5・DAS5】

	レール種類	AS5・DAS5										
	止め金具	ATO-1	ATO-1	ATO-1	CT-H	CT-H	CT-H	CT-H	ATO-29	ATO-29	ATO-29	ATO-29
取付け寸法P	レール寸法L	CT-10S	CT-15S,15	CT-25S,30	CT-35S	CT-65S	CT-100	CT-150	CT-200	CT-300	CT-400	CT-600～1000
60	80	1.2.3	1.2.3	1.2	1	1						
80	100	4.5.6	4.5	3.4	2.3	2	1	1				
100	120	7.8.9	6.7.8	5	4	3	2	2	1	1		
120	140	10.11.12	9.10	6.7	5.6	4	3				1	1
140	160	13.14	11.12.13	8.9	7	5	4	3	2			
160	180	15.16.17	14.15	10.11	8	6	5	4		2		
180	200	18.19.20	16.17.18	12.13	9.10	7			3		2	2
200	220	21.22.23	19.20	14	11	8	6	5		3		
220	240	24.25.26	21.22.23	15.16	12.13	9	7	6	4			
240	260	27.28.29	24.25	17.18	14	10	8	7		4	3	
260	280	30.31.32	26.27.28	19.20	15.16	11	9		5			3
280	300	33.34	29.30	21.22	17	12		8			4	
300	320	35.36.37	31.32.33	23.24	18	13	10	9	6	5		
320	340	38.39.40	34.35	25	19.20	14	11		7			4
340	360	41.42.43	36.37.38	26.27	21	15	12	10		6	5	
360	380	44.45.46	39.40	28.29	22.23	16.17	13	11	8			
380	400	47.48.49	41.42.43	30.31	24	18	14	12		7		5
400	420	50.51.52	44.45	32.33	25.26	19			9		6	
420	440	53.54	46.47.48	34	27	20	15	13				
440	460	55.56.57	49.50	35.36	28	21	16	14	10	8		
460	480	58.59.60	51.52.53	37.38	29.30	22	17				7	6
480	500	61.62.63	54.55	39.40	31	23	18	15	11	9		
500	520	64.65.66	56.57.58	41.42	32.33	24		16				
520	540	67.68.69	59.60	43.44	34	25	19	17	12	10	8	7
540	560	70.71.72	61.62.63	45	35.36	26	20					
560	580	73.74	64.65	46.47	37	27	21	18	13			
580	600	75.76.77	66.67.68	48.49	38	28	22	19		11	9	8
600	620	78.79.80	69.70	50.51	39.40	29			14			
620	640	81.82.83	71.72.73	52.53	41	30	23	20		12		
640	660	84.85.86	74.75	54	42.43	31	24	21	15		10	
660	680	87.88.89	76.77.78	55.56	44	32	25	22		13		9
680	700	90.91.92	79.80	57.58	45.46	33	26		16			
700	720	93.94	81.82.83	59.60	47	34	27	23			11	
720	740	95.96.97	84.85	61.62	48	35		24	17	14		10
740	760	98.99.100	86.87.88	63.64	49.50	36.37	28					
760	780	101.102.103	89.90	65	51	38	29	25	18	15	12	
780	800	104.105.106	91.92.93	66.67	52.53	39	30	26				11
800	820	107.108.109	94.95	68.69	54	40	31	27	19	16		
820	840	110.111.112	96.97.98	70.71	55.56	41					13	
840	860	113.114	99.100	72.73	57	42	32	28	20			12
860	880	115.116.117	101.102.103	74	58	43	33	29		17	14	
880	900	118.119.120	104.105	75.76	59.60	44	34		21			
900	920	121.122.123	106.107.108	77.78	61	45	35	30		18		
920	940	124.125.126	109.110	79.80	62.63	46	36	31	22		15	13
940	960	127.128.129	111.112.113	81.82	64	47		32		19		
960	980	130.131.132	114.115	83.84	65.66	48	37		23			
980	1000	133.134	116.117.118	85	67	49	38	33			16	14

レール寸法表（PTW-SS・PUW・CTWシリーズ）

レール形式【DAV4・DAS4】

	レール種類	DAV4・DAS4				
	止め金具	HDV-3	HDV-2	HDV-2	HDV-3	HDV-3
取付け寸法P	レール寸法L	PTW-SS10	PUW-10	PTW-SS20 PUW-20 CTW-15S2	PUW-30	PUW-40
50	60	1.2	1.2	1.2	1	1
70	80	3.4.5	3.4.5	3.4	2.3	2.3
90	100	6.7.8	6.7.8	5.6.7	4.5	4.5
110	120	9.10	9.10.11	8.9	6.7	6
130	140	11.12.13	12.13	10.11.12	8.9	7.8
150	160	14.15.16	14.15.16	13.14	10.11	9.10
170	180	17.18.19	17.18.19	15.16.17	12.13	11.12
190	200	20.21.22	20.21.22	18.19	14.15	13.14
210	220	23.24.25	23.24.25	20.21.22	16.17	15
230	240	26.27.28	26.27.28	23.24	18.19	16.17
250	260	29.30	29.30.31	25.26.27	20.21	18.19
270	280	31.32.33	32.33	28.29	22.23	20.21
290	300	34.35.36	34.35.36	30.31.32	24.25	22.23
310	320	37.38.39	37.38.39	33.34	26.27	24.25
330	340	40.41.42	40.41.42	35.36.37	28.29	26
350	360	43.44.45	43.44.45	38.39	30.31	27.28
370	380	46.47.48	46.47.48	40.41.42	32.33	29.30
390	400	49.50	49.50.51	43.44	34.35	31.32
410	420	51.52.53	52.53	45.46.47	36.37	33.34
430	440	54.55.56	54.55.56	48.49	38.39	35
450	460	57.58.59	57.58.59	50.51.52	40.41	36.37
470	480	60.61.62	60.61.62	53.54	42.43	38.39
490	500	63.64.65	63.64.65	55.56.57	44.45	40.41
510	520	66.67.68	66.67.68	58.59	46.47	42.43
530	540	69.70	69.70.71	60.61.62	48.49	44.45
550	560	71.72.73	72.73	63.64	50.51	46
570	580	74.75.76	74.75.76	65.66.67	52.53	47.48
590	600	77.78.79	77.78.79	68.69	54.55	49.50
610	620	80.81.82	80.81.82	70.71.72	56.57	51.52
630	640	83.84.85	83.84.85	73.74	58.59	53.54
650	660	86.87.88	86.87.88	75.76.77	60.61	55
670	680	89.90	89.90.91	78.79	62.63	56.57
690	700	91.92.93	92.93	80.81.82	64.65	58.59
710	720	94.95.96	94.95.96	83.84	66.67	60.61
730	740	97.98.99	97.98.99	85.86.87	68.69	62.63
750	760	100.101.102	100.101.102	88.89	70.71	64.65
770	780	103.104.105	103.104.105	90.91.92	72.73	66
790	800	106.107.108	106.107.108	93.94	74.75	67.68
810	820	109.110	109.110.111	95.96.97	76.77	69.70
830	840	111.112.113	112.113	98.99	78.79	71.72
850	860	114.115.116	114.115.116	100.101.102	80.81	73.74
870	880	117.118.119	117.118.119	103.104	82.83	75
890	900	120.121.122	120.121.122	105.106.107	84.85	76.77
910	920	123.124.125	123.124.125	108.109	86.87	78.79
930	940	126.127.128	126.127.128	110.111.112	88.89	80.81
950	960	129.130	129.130.131	113.114	90.91	82.83
970	980	131.132.133	132.133	115.116.117	92.93	84.85
990	1000	134.135.136	134.135.136	118.119	94.95	86

レール形式【DAV5・DAS5】

	レール種類	DAV5・DAS5				
	止め金具	HDV-3	HDV-2	HDV-2	HDV-3	HDV-3
取付け寸法P	レール寸法L	PTW-SS10	PUW-10	PTW-SS20 PUW-20 CTW-15S2	PUW-30	PUW-40
60	80	1.2	1.2	1.2	1	1
80	100	3.4.5	3.4.5	3.4	2.3	2.3
100	120	6.7.8	6.7.8	5.6.7	4.5	4.5
120	140	9.10	9.10.11	8.9	6.7	6
140	160	11.12.13	12.13	10.11.12	8.9	7.8
160	180	14.15.16	14.15.16	13.14	10.11	9.10
180	200	17.18.19	17.18.19	15.16.17	12.13	11.12
200	220	20.21.22	20.21.22	18.19	14.15	13.14
220	240	23.24.25	23.24.25	20.21.22	16.17	15
240	260	26.27.28	26.27.28	23.24	18.19	16.17
260	280	29.30	29.30.31	25.26.27	20.21	18.19
280	300	31.32.33	32.33	28.29	22.23	20.21
300	320	34.35.36	34.35.36	30.31.32	24.25	22.23
320	340	37.38.39	37.38.39	33.34	26.27	24.25
340	360	40.41.42	40.41.42	35.36.37	28.29	26
360	380	43.44.45	43.44.45	38.39	30.31	27.28
380	400	46.47.48	46.47.48	40.41.42	32.33	29.30
400	420	49.50	49.50.51	43.44	34.35	31.32
420	440	51.52.53	52.53	45.46.47	36.37	33.34
440	460	54.55.56	54.55.56	48.49	38.39	35
460	480	57.58.59	57.58.59	50.51.52	40.41	36.37
480	500	60.61.62	60.61.62	53.54	42.43	38.39
500	520	63.64.65	63.64.65	55.56.57	44.45	40.41
520	540	66.67.68	66.67.68	58.59	46.47	42.43
540	560	69.70	69.70.71	60.61.62	48.49	44.45
560	580	71.72.73	72.73	63.64	50.51	46
580	600	74.75.76	74.75.76	65.66.67	52.53	47.48
600	620	77.78.79	77.78.79	68.69	54.55	49.50
620	640	80.81.82	80.81.82	70.71.72	56.57	51.52
640	660	83.84.85	83.84.85	73.74	58.59	53.54
660	680	86.87.88	86.87.88	75.76.77	60.61	55
680	700	89.90	89.90.91	78.79	62.63	56.57
700	720	91.92.93	92.93	80.81.82	64.65	58.59
720	740	94.95.96	94.95.96	83.84	66.67	60.61
740	760	97.98.99	97.98.99	85.86.87	68.69	62.63
760	780	100.101.102	100.101.102	88.89	70.71	64.65
780	800	103.104.105	103.104.105	90.91.92	72.73	66
800	820	106.107.108	106.107.108	93.94	74.75	67.68
820	840	109.110	109.110.111	95.96.97	76.77	69.70
840	860	111.112.113	112.113	98.99	78.79	71.72
860	880	114.115.116	114.115.116	100.101.102	80.81	73.74
880	900	117.118.119	117.118.119	103.104	82.83	75
900	920	120.121.122	120.121.122	105.106.107	84.85	76.77
920	940	123.124.125	123.124.125	108.109	86.87	78.79
940	960	126.127.128	126.127.128	110.111.112	88.89	80.81
960	980	129.130	129.130.131	113.114	90.91	82.83
980	1000	131.132.133	132.133	115.116.117	92.93	84.85

レール寸法表（RT・RTWシリーズ）

レール形式【IAS4・DIS4】

	レール種類	IAS4・DIS4			
	止め金具	HIS-1	HIS-1	HIS-1	HIS-2
取付け寸法P	レール寸法L	RT-10S	RT-20S	RT-30S	RTW-10S
53	60	1.2.3	1.2	1.2	1.2
73	80	4.5.6	3.4.5	3.4	3.4.5
93	100	7.8.9	6.7	5.6	6.7
113	120	10.11	8.9.10	7.8	8.9.10
133	140	12.13.14	11.12	9.10	11.12.13
153	160	15.16.17	13.14.15	11.12	14.15.16
173	180	18.19.20	16.17	13.14	17.18.19
193	200	21.22.23	18.19.20	15.16	20.21.22
213	220	24.25.26	21.22	17.18	23.24.25
233	240	27.28.29	23.24.25	19.20	26.27
253	260	30.31	26.27	21.22	28.29.30
273	280	32.33.34	28.29.30	23.24	31.32.33
293	300	35.36.37	31.32	25.26	34.35.36
313	320	38.39.40	33.34.35	27.28	37.38.39
333	340	41.42.43	36.37	29.30	40.41.42
353	360	44.45.46	38.39.40	31.32	43.44.45
373	380	47.48.49	41.42	33.34	46.47
393	400	50.51	43.44.45	35.36	48.49.50
413	420	52.53.54	46.47	37.38	51.52.53
433	440	55.56.57	48.49.50	39.40	54.55.56
453	460	58.59.60	51.52	41.42	57.58.59
473	480	61.62.63	53.54.55	43.44	60.61.62
493	500	64.65.66	56.57	45.46	63.64.65
513	520	67.68.69	58.59.60	47.48	66.67
533	540	70.71	61.62	49.50	68.69.70
553	560	72.73.74	63.64.65	51.52	71.72.73
573	580	75.76.77	66.67	53.54	74.75.76
593	600	78.79.80	68.69.70	55.56	77.78.79
613	620	81.82.83	71.72	57.58	80.81.82
633	640	84.85.86	73.74.75	59.60	83.84.85
653	660	87.88.89	76.77	61.62	86.87
673	680	90.91	78.79.80	63.64	88.89.90
693	700	92.93.94	81.82	65.66	91.92.93
713	720	95.96.97	83.84.85	67.68	94.95.96
733	740	98.99.100	86.87	69.70	97.98.99
753	760	101.102.103	88.89.90	71.72	100.101.102
773	780	104.105.106	91.92	73.74	103.104.105
793	800	107.108.109	93.94.95	75.76	106.107
813	820	110.111	96.97	77.78	108.109.110
833	840	112.113.114	98.99.100	79.80	111.112.113
853	860	115.116.117	101.102	81.82	114.115.116
873	880	118.119.120	103.104.105	83.84	117.118.119
893	900	121.122.123	106.107	85.86	120.121.122
913	920	124.125.126	108.109.110	87.88	123.124.125
933	940	127.128.129	111.112	89.90	126.127
953	960	130.131	113.114.115	91.92	128.129.130
973	980	132.133.134	116.117	93.94	131.132.133
993	1000	135.136.137	118.119.120	95.96	134.135.136

レール形式【IAS5・DIS5】

	レール種類	IAS5・DIS5			
	止め金具	HIS-1	HIS-1	HIS-1	HIS-2
取付け寸法P	レール寸法L	RT-10S	RT-20S	RT-30S	RTW-10S
60	80	1.2.3	1.2	1.2	1.2
80	100	4.5.6	3.4.5	3.4	3.4.5
100	120	7.8.9	6.7	5.6	6.7
120	140	10.11	8.9.10	7.8	8.9.10
140	160	12.13.14	11.12	9.10	11.12.13
160	180	15.16.17	13.14.15	11.12	14.15.16
180	200	18.19.20	16.17	13.14	17.18.19
200	220	21.22.23	18.19.20	15.16	20.21.22
220	240	24.25.26	21.22	17.18	23.24.25
240	260	27.28.29	23.24.25	19.20	26.27
260	280	30.31	26.27	21.22	28.29.30
280	300	32.33.34	28.29.30	23.24	31.32.33
300	320	35.36.37	31.32	25.26	34.35.36
320	340	38.39.40	33.34.35	27.28	37.38.39
340	360	41.42.43	36.37	29.30	40.41.42
360	380	44.45.46	38.39.40	31.32	43.44.45
380	400	47.48.49	41.42	33.34	46.47
400	420	50.51	43.44.45	35.36	48.49.50
420	440	52.53.54	46.47	37.38	51.52.53
440	460	55.56.57	48.49.50	39.40	54.55.56
460	480	58.59.60	51.52	41.42	57.58.59
480	500	61.62.63	53.54.55	43.44	60.61.62
500	520	64.65.66	56.57	45.46	63.64.65
520	540	67.68.69	58.59.60	47.48	66.67
540	560	70.71	61.62	49.50	68.69.70
560	580	72.73.74	63.64.65	51.52	71.72.73
580	600	75.76.77	66.67	53.54	74.75.76
600	620	78.79.80	68.69.70	55.56	77.78.79
620	640	81.82.83	71.72	57.58	80.81.82
640	660	84.85.86	73.74.75	59.60	83.84.85
660	680	87.88.89	76.77	61.62	86.87
680	700	90.91	78.79.80	63.64	88.89.90
700	720	92.93.94	81.82	65.66	91.92.93
720	740	95.96.97	83.84.85	67.68	94.95.96
740	760	98.99.100	86.87	69.70	97.98.99
760	780	101.102.103	88.89.90	71.72	100.101.102
780	800	104.105.106	91.92	73.74	103.104.105
800	820	107.108.109	93.94.95	75.76	106.107
820	840	110.111	96.97	77.78	108.109.110
840	860	112.113.114	98.99.100	79.80	111.112.113
860	880	115.116.117	101.102	81.82	114.115.116
880	900	118.119.120	103.104.105	83.84	117.118.119
900	920	121.122.123	106.107	85.86	120.121.122
920	940	124.125.126	108.109.110	87.88	123.124.125
940	960	127.128.129	111.112	89.90	126.127
960	980	130.131	113.114.115	91.92	128.129.130
980	1000	132.133.134	116.117	93.94	131.132.133

レール寸法表（DT-15、DTN-30、DTS-30、JTシリーズ）

レール形式【DAV4・DAS4】

	レール種類	DAV4・DAS4					
	止め金具	HDV-1	HDV-2	HDV-3	GTY18	GTY18	HDV-2
取付け寸法P	レール寸法L	DT-15	DTN-30	DTS-30	JT-10	JT-20	JT-40
50	60	1.2	1	1	1.2.3	1.2	1
70	80	3.4.5	2.3	2.3	4.5	3.4.5	2.3
90	100	6.7	4.5	4.5	6.7.8	6.7	4.5
110	120	8.9.10	6.7	6	9.10.11	8.9.10	6.7
130	140	11.12	8.9	7.8	12.13.14	11.12	8
150	160	13.14.15	10	9.10	15.16.17	13.14.15	9.10
170	180	16.17	11.12	11.12	18.19.20	16.17	11.12
190	200	18.19.20	13.14	13	21.22.23	18.19.20	13.14
210	220	21.22	15.16	14.15	24.25	21.22	15.16
230	240	23.24.25	17.18	16.17	26.27.28	23.24.25	17
250	260	26.27	19	18	29.30.31	26.27	18.19
270	280	28.29.30	20.21	19.20	32.33.34	28.29.30	20.21
290	300	31.32	22.23	21.22	35.36.37	31.32	22.23
310	320	33.34.35	24.25	23.24	38.39.40	33.34.35	24.25
330	340	36.37	26.27	25	41.42.43	36.37	26.27
350	360	38.39.40	28.29	26.27	44.45	38.39.40	28
370	380	41.42	30	28.29	46.47.48	41.42	29.30
390	400	43.44.45	31.32	30.31	49.50.51	43.44.45	31.32
410	420	46.47	33.34	32	52.53.54	46.47	33.34
430	440	48.49.50	35.36	33.34	55.56.57	48.49.50	35.36
450	460	51.52	37.38	35.36	58.59.60	51.52	37
470	480	53.54.55	39	37.38	61.62.63	53.54.55	38.39
490	500	56.57	40.41	39	64.65	56.57	40.41
510	520	58.59.60	42.43	40.41	66.67.68	58.59.60	42.43
530	540	61.62	44.45	42.43	69.70.71	61.62	44.45
550	560	63.64.65	46.47	44.45	72.73.74	63.64.65	46.47
570	580	66.67	48.49	46	75.76.77	66.67	48
590	600	68.69.70	50	47.48	78.79.80	68.69.70	49.50
610	620	71.72	51.52	49.50	81.82.83	71.72	51.52
630	640	73.74.75	53.54	51.52	84.85	73.74.75	53.54
650	660	76.77	55.56	53	86.87.88	76.77	55.56
670	680	78.79.80	57.58	54.55	89.90.91	78.79.80	57
690	700	81.82	59	56.57	92.93.94	81.82	58.59
710	720	83.84.85	60.61	58	95.96.97	83.84.85	60.61
730	740	86.87	62.63	59.60	98.99.100	86.87	62.63
750	760	88.89.90	64.65	61.62	101.102.103	88.89.90	64.65
770	780	91.92	66.67	63.64	104.105	91.92	66.67
790	800	93.94.95	68.69	65	106.107.108	93.94.95	68
810	820	96.97	70	66.67	109.110.111	96.97	69.70
830	840	98.99.100	71.72	68.69	112.113.114	98.99.100	71.72
850	860	101.102	73.74	70.71	115.116.117	101.102	73.74
870	880	103.104.105	75.76	72	118.119.120	103.104.105	75.76
890	900	106.107	77.78	73.74	121.122.123	106.107	77
910	920	108.109.110	79	75.76	124.125	108.109.110	78.79
930	940	111.112	80.81	77.78	126.127.128	111.112	80.81
950	960	113.114.115	82.83	79	129.130.131	113.114.115	82.83
970	980	116.117	84.85	80.81	132.133.134	116.117	84.85
990	1000	118.119.120	86.87	82.83	135.136.137	118.119.120	86.87

レール形式【DAV5・DAS5】

	レール種類	DAV5・DAS5					
	止め金具	HDV-1	HDV-2	HDV-3	GTY-18	GTY-18	HDV-2
取付け寸法P	レール寸法L	DT-15	DTN-30	DTS-30	JT-10	JT-20	JT-40
60	80	1.2	1	1	1.2.3	1.2	1
80	100	3.4.5	2.3	2.3	4.5	3.4.5	2.3
100	120	6.7	4.5	4.5	6.7.8	6.7	4.5
120	140	8.9.10	6.7	6	9.10.11	8.9.10	6.7
140	160	11.12	8.9	7.8	12.13.14	11.12	8
160	180	13.14.15	10	9.10	15.16.17	13.14.15	9.10
180	200	16.17	11.12	11.12	18.19.20	16.17	11.12
200	220	18.19.20	13.14	13	21.22.23	18.19.20	13.14
220	240	21.22	15.16	14.15	24.25	21.22	15.16
240	260	23.24.25	17.18	16.17	26.27.28	23.24.25	17
260	280	26.27	19	18.19	29.30.31	26.27	18.19
280	300	28.29.30	20.21	20	32.33.34	28.29.30	20.21
300	320	31.32	22.23	21.22	35.36.37	31.32	22.23
320	340	33.34.35	24.25	23.24	38.39.40	33.34.35	24.25
340	360	36.37	26.27	25	41.42.43	36.37	26.27
360	380	38.39.40	28.29	26.27	44.45	38.39.40	28
380	400	41.42	30	28.29	46.47.48	41.42	29.30
400	420	43.44.45	31.32	30.31	49.50.51	43.44.45	31.32
420	440	46.47	33.34	32	52.53.54	46.47	33.34
440	460	48.49.50	35.36	33.34	55.56.57	48.49.50	35.36
460	480	51.52	37.38	35.36	58.59.60	51.52	37
480	500	53.54.55	39	37.38	61.62.63	53.54.55	38.39
500	520	56.57	40.41	39	64.65	56.57	40.41
520	540	58.59.60	42.43	40.41	66.67.68	58.59.60	42.43
540	560	61.62	44.45	42.43	69.70.71	61.62	44.45
560	580	63.64.65	46.47	44.45	72.73.74	63.64.65	46.47
580	600	66.67	48.49	46	75.76.77	66.67	48
600	620	68.69.70	50	47.48	78.79.80	68.69.70	49.50
620	640	71.72	51.52	49.50	81.82.83	71.72	51.52
640	660	73.74.75	53.54	51.52	84.85	73.74.75	53.54
660	680	76.77	55.56	53	86.87.88	76.77	55.56
680	700	78.79.80	57.58	54.55	89.90.91	78.79.80	57
700	720	81.82	59	56.57	92.93.94	81.82	58.59
720	740	83.84.85	60.61	58.59	95.96.97	83.84.85	60.61
740	760	86.87	62.63	60	98.99.100	86.87	62.63
760	780	88.89.90	64.65	61.62	101.102.103	88.89.90	64.65
780	800	91.92	66.67	63.64	104.105	91.92	66.67
800	820	93.94.95	68.69	65	106.107.108	93.94.95	68
820	840	96.97	70	66.67	109.110.111	96.97	69.70
840	860	98.99.100	71.72	68.69	112.113.114	98.99.100	71.72
860	880	101.102	73.74	70.71	115.116.117	101.102	73.74
880	900	103.104.105	75.76	72	118.119.120	103.104.105	75.76
900	920	106.107	77.78	73.74	121.122.123	106.107	77
920	940	108.109.110	79	75.76	124.125	108.109.110	78.79
940	960	111.112	80.81	77.78	126.127.128	111.112	80.81
960	980	113.114.115	82.83	79	129.130.131	113.114.115	82.83
980	1000	116.117	84.85	80.81	132.133.134	116.117	84.85

レール寸法表（PTX・IT・TKBシリーズ）

レール形式【DAS4・DAV4・AS4】

	レール種類	DAV4・DAS4					DAV4・DAS4・AS4				DAV4・DAS4
	止め金具	HDV-2					HDV-2・ATO-29				HDV-3
取付け寸法P	レール寸法L	PTX-100	PTX-225	PTX-60S	PTX-100S	PTX-225S	IT-601	IT-1001・2001	IT-3001	IT-5001	TKB-240・400・600
50	60			—							
70	80			1	1	1					
90	100			2			1				
110	120	2	2	3	2	2		1			
130	140	3			3		2		1		
150	160		3	4		3				1	1
170	180	4		5	4		3				
190	200	5	4	6	5	4		2			
210	220		5	7		5					
230	240	6			6		4		2		
250	260	7	6	8	7	6					2
270	280			9			5	3		2	
290	300	8	7	10	8	7					
310	320	9		11	9				3		
330	340		8			8	6				
350	360	10	9	12	10	9					
370	380	11		13	11					3	3
390	400		10	14		10					
410	420	12		15	12						
430	440	13	11		13	11					
450	460			16							
470	480	14	12	17	14	12					
490	500	15	13	18	15	13					
510	520			19							
530	540	16	14		16	14					
550	560	17		20	17						
570	580		15			15					
590	600	18			18						
610	620	19			19						
630	640										
650	660	20			20						
670	680										
690	700										
710	720										
730	740										
750	760										
770	780										
790	800										
810	820										
830	840										
850	860										
870	880										
890	900										
910	920										
930	940										
950	960										
970	980										
990	1000										

レール形式【DAV5・DAS5・AS5】

	レール種類	DAV5・DAS5					DAV5・DAS5・AS5				DAV5・DAS5
	止め金具	HDV-2					HDV-2・ATO-29				HDV-3
取付け寸法P	レール寸法L	PTX-100	PTX-225	PTX-60S	PTX-100S	PTX-225S	IT-601	IT-1001・2001	IT-3001	IT-5001	TKB-240・400・600
60	80			—							
80	100			1	1	1					
100	120			2			1				
120	140	2	2	3	2	2		1			
140	160	3			3		2		1		
160	180		3	4		3				1	1
180	200	4		5	4		3				
200	220	5	4	6	5	4		2			
220	240		5	7		5					
240	260	6			6		4		2		
260	280	7	6	8	7	6					2
280	300			9			5	3		2	
300	320	8	7	10	8	7					
320	340	9		11	9				3		
340	360		8			8	6				
360	380	10	9	12	10	9					
380	400	11		13	11					3	3
400	420		10	14		10					
420	440	12		15	12						
440	460	13	11		13	11					
460	480			16							
480	500	14	12	17	14	12					
500	520	15	13	18	15	13					
520	540			19							
540	560	16	14		16	14					
560	580	17		20	17						
580	600		15			15					
600	620	18			18						
620	640	19			19						
640	660										
660	680	20			20						
680	700										
700	720										
720	740										
740	760										
760	780										
780	800										
800	820										
820	840										
840	860										
860	880										
880	900										
900	920										
920	940										
940	960										
960	980										
980	1000										

レール寸法計算式（標準品以外、または連結にて使用される場合）

呼び：4mmレール

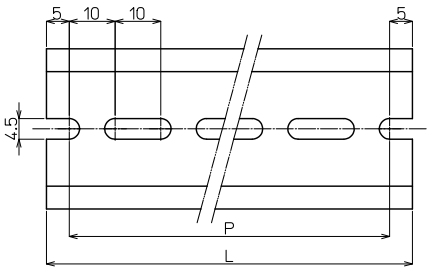

形　DAV4 / 形　DAS4 / 形　AS4

レール寸法L	取付け寸法P	(端子台+金具)
60	50	≦45
80	70	≦65
100	90	≦85
120	110	≦105
140	130	≦125
160	150	≦145
180	170	≦165
200	190	≦185
220	210	≦205
240	230	≦225
260	250	≦245
280	270	≦265
300	290	≦285
320	310	≦305
340	330	≦325
360	350	≦345
380	370	≦365
400	390	≦385
420	410	≦405
440	430	≦425
460	450	≦445
480	470	≦465
500	490	≦485
520	510	≦505
540	530	≦525
560	550	≦545
580	570	≦565
600	590	≦585
620	610	≦605
640	630	≦625
660	650	≦645
680	670	≦665
700	690	≦685
720	710	≦705
740	730	≦725
760	750	≦745
780	770	≦765
800	790	≦785
820	810	≦805
840	830	≦825
860	850	≦845
880	870	≦865
900	890	≦885
920	910	≦905
940	930	≦925
960	950	≦945
980	970	≦965
1000	990	≦985

※注意
※レール寸法が500mmを超える場合はレールを3箇所以上で固定してください
※レールカット形状は通常寸法図のようになります
※（組端子台の全長）＋（止め金具×2）の寸法を算出し表からレール寸法を求めてください

呼び：5mmレール

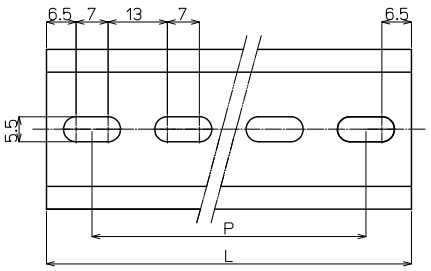

形　DAV5 / 形　DAS5 / 形　AS5

レール寸法L	取付け寸法P	(端子台+金具)
80	60	≦45.5
100	80	≦65.5
120	100	≦85.5
140	120	≦105.5
160	140	≦125.5
180	160	≦145.5
200	180	≦165.5
220	200	≦185.5
240	220	≦205.5
260	240	≦225.5
280	260	≦245.5
300	280	≦265.5
320	300	≦285.5
340	320	≦305.5
360	340	≦325.5
380	360	≦345.5
400	380	≦365.5
420	400	≦385.5
440	420	≦405.5
460	440	≦425.5
480	460	≦445.5
500	480	≦465.5
520	500	≦485.5
540	520	≦505.5
560	540	≦525.5
580	560	≦545.5
600	580	≦565.5
620	600	≦585.5
640	620	≦605.5
660	640	≦625.5
680	660	≦645.5
700	680	≦665.5
720	700	≦685.5
740	720	≦705.5
760	740	≦725.5
780	760	≦745.5
800	780	≦765.5
820	800	≦785.5
840	820	≦805.5
860	840	≦825.5
880	860	≦845.5
900	880	≦865.5
920	900	≦885.5
940	920	≦905.5
960	940	≦925.5
980	960	≦945.5
1000	980	≦965.5

呼び：4mmレール

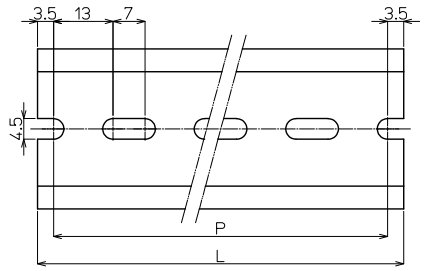

形　IAS4 / 形　DIS4

レール寸法L	取付け寸法P	(端子台+金具)
60	53	≦45.5
80	73	≦65.5
100	93	≦85.5
120	113	≦105.5
140	133	≦125.5
160	153	≦145.5
180	173	≦165.5
200	193	≦185.5
220	213	≦205.5
240	233	≦225.5
260	253	≦245.5
280	273	≦265.5
300	293	≦285.5
320	313	≦305.5
340	333	≦325.5
360	353	≦345.5
380	373	≦365.5
400	393	≦385.5
420	413	≦405.5
440	433	≦425.5
460	453	≦445.5
480	473	≦465.5
500	493	≦485.5
520	513	≦505.5
540	533	≦525.5
560	553	≦545.5
580	573	≦565.5
600	593	≦585.5
620	613	≦605.5
640	633	≦625.5
660	653	≦645.5
680	673	≦665.5
700	693	≦685.5
720	713	≦705.5
740	733	≦725.5
760	753	≦745.5
780	773	≦765.5
800	793	≦785.5
820	813	≦805.5
840	833	≦825.5
860	853	≦845.5
880	873	≦865.5
900	893	≦885.5
920	913	≦905.5
940	933	≦925.5
960	953	≦945.5
980	973	≦965.5
1000	993	≦985.5

※注意
※レール寸法が500mmを超える場合はレールを3箇所以上で固定してください
※レールカット形状は通常寸法図のようになります
※（組端子台の全長）＋（止め金具×2）の寸法を算出し表からレール寸法を求めてください

呼び：5mmレール

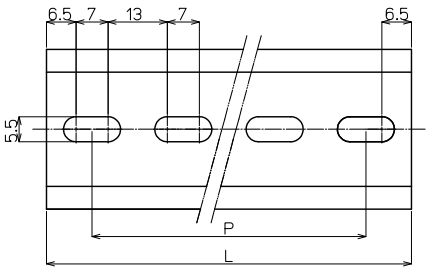

形　IAS5 / 形　DIS5

レール寸法L	取付け寸法P	(端子台+金具)
80	60	≦45.5
100	80	≦65.5
120	100	≦85.5
140	120	≦105.5
160	140	≦125.5
180	160	≦145.5
200	180	≦165.5
220	200	≦185.5
240	220	≦205.5
260	240	≦225.5
280	260	≦245.5
300	280	≦265.5
320	300	≦285.5
340	320	≦305.5
360	340	≦325.5
380	360	≦345.5
400	380	≦365.5
420	400	≦385.5
440	420	≦405.5
460	440	≦425.5
480	460	≦445.5
500	480	≦465.5
520	500	≦485.5
540	520	≦505.5
560	540	≦525.5
580	560	≦545.5
600	580	≦565.5
620	600	≦585.5
640	620	≦605.5
660	640	≦625.5
680	660	≦645.5
700	680	≦665.5
720	700	≦685.5
740	720	≦705.5
760	740	≦725.5
780	760	≦745.5
800	780	≦765.5
820	800	≦785.5
840	820	≦805.5
860	840	≦825.5
880	860	≦845.5
900	880	≦865.5
920	900	≦885.5
940	920	≦905.5
960	940	≦925.5
980	960	≦945.5
1000	980	≦965.5

スプリングロック式
VTX
VTXW
VTZ
VT-5M
ネジ式
FPS
PTU
JT
AT
PT-SS
PT
CT
RT
PUW
PTW-SS
CTW
FPWS
RTW-10S
用途別
ATX
DT
IT
PTX
PTX-S
TKB
ST
NW
TG
CT-15R
NTB-50
耐環境別
PTU-NS
AT-NS
PTU-AG
PUW-AG
AT-G
BT-G
基板用
XTC
VTC
EC
EA
EB
EW
レール寸法表

II

インターフェイス（コネクタ端子台）

スプリングロック式

●

ネジ式

●

コモン端子台

●

PLC 対応

●

リレーターミナル

●

アイソレーション

安全上の注意

施工、取扱い、保守、点検の前に必ず次の注意書をお読みいただき正しくご使用ください。

【警告】・・・取扱いを誤った場合に使用者が死亡又は重傷を負う危険な状態が生じる事が想定される場合。
【注意】・・・取扱いを誤った場合に使用者が障害を負うか又は物的損害のみが発生する危険な状態が生じる事が想定される場合。

警 告

・電源電圧印加中は端子部に触れないでください。感電の恐れがあります。
・可燃性ガスまたは腐食性ガスの発生する所では使用しないでください。火災の恐れがあります。

注 意

・感電、異常発熱、発火、火傷の恐れがあります。
・配線、保守、点検は入力側遮断器を切り電気がきていないことを確認してから行ってください。
・接続電線は製品の仕様定格に適した電線サイズ及び圧着端子を使用してください。
・接続コネクタは製品仕様に適したコネクタをお選びください。
・端子ネジの締付トルクはサイズに合わせたトルク値で行ってください。
・端子ネジは定期的に増し締めしてください。
・高温、多湿、じんあい、腐食性ガス、振動衝撃など異常環境下での使用はお避けください。

製品に対するお問合せ：技術相談窓口

【東洋技研株式会社 開発技術部】TEL：0266-27-2292　FAX：0266-28-9150

東洋技研製品の技術的なご相談にお応えします。 受付時間　月～金9：00～17：30（祝祭日を除く）

スプリングロック式

PCX・PCXVシリーズ　3.5mmピッチ ―― 465
PCV5シリーズ　5mmピッチ ―― 485

ネジ式

PCA7シリーズ　ネジアップ / 7mmピッチ ―― 497
PCN7シリーズ　7mmピッチ ―― 513
PCNシリーズ　7.62mmピッチ ―― 525

コモン端子台

PCX・PCXVシリーズ　3.5mmピッチ ―― 540
PCV5シリーズ　5mmピッチ ―― 545
PCA7シリーズ　ネジアップ / 7mmピッチ ―― 546
PCN7シリーズ　7mmピッチ ―― 548

PLC対応

三菱・富士電機製PLC対応

PCX・PCXVシリーズ　3.5mmピッチ ―― 554
PCV5・PCIVシリーズ　5mmピッチ ―― 566
PCA7シリーズ　ネジアップ / 7mmピッチ ―― 572
PCN7シリーズ　7mmピッチ ―― 582
PCIシリーズ　7.62mmピッチ ―― 588
PRS・PCEシリーズ　3線圧接式 / e-CONタイプ ―― 590

オムロン・横河・日立製PLC対応

PCX・PCXVシリーズ　3.5mmピッチ ―― 604
PCV5・PCIVシリーズ　5mmピッチ ―― 615
PCA7シリーズ　ネジアップ / 7mmピッチ ―― 622
PCN7シリーズ　7mmピッチ ―― 628
PCIシリーズ　7.62mmピッチ ―― 632
PRS・PCEシリーズ　3線圧接式 / e-CONタイプ ―― 634

キーエンス製PLC対応

PCX・PCXVシリーズ　3.5mmピッチ ―― 644
PCV5シリーズ　5mmピッチ ―― 656
PCA7シリーズ　ネジアップ / 7mmピッチ ―― 660
PCN7シリーズ　7mmピッチ ―― 672
PCEシリーズ　e-CONタイプ ―― 676

リレーターミナル

PCRY-4FVIF　スプリングロック式 / 5mmピッチ ―― 682
PCRY-4M1N ―― 684
PCRY-4F1 ―― 684
PCRY-1H20-16シリーズ　PLC対応分岐ケーブル ―― 686

アイソレーション

CISO8-AT1N ―― 697

I/Oワイヤリングパックのご紹介

各社PLC、I/Oユニットの接続にフォーカスしたインターフェイスとケーブルをパッケージにしてお届けいたします！

インターフェイスとケーブルの手配～管理をさらにラクに！

個別の手配からI/Oワイヤリングパックへ移行していただくだけで調達業務が大幅に簡素化されます。
パック化されていますので、コネクタ端子台とケーブルとを分けて保管する必要もありません。
ピッキング作業がラクになり、さらに棚卸や数量の把握も迅速、かつ正確に行えます。



- **注文形式はワイヤリングパックの1つでOK！**
  インターフェイスとケーブルの手配は、ワイヤリングパックの注文形式１つで完了します。
- **パッケージ価格でお得！**
  通常の個別の手配よりもお得な価格で、インターフェイス・ケーブルをお求めいただけます。
  （ケーブル長は0.5m/1m/1.5m/2mよりお選びいただけます。）

インターフェイスは下記４機種よりお選びいただけます！

※製品情報につきましては各種製品ページにてご確認ください。



PCA7シリーズ



PCXシリーズ

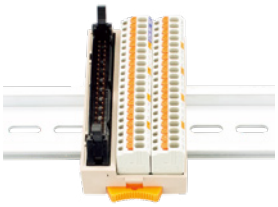

PCXVシリーズ



PCN7シリーズ

ワイヤリングパック組み合わせ詳細

三菱電機㈱製PLCをお使いのお客様	P561、577、586参照
オムロン㈱製PLCをお使いのお客様	P611、625、631参照
㈱キーエンス製PLCをお使いのお客様	P653、668、675参照

PCX・PCXVシリーズ

スプリング　3.5mm 端子台ピッチ　IEC35レール　止め金具不要

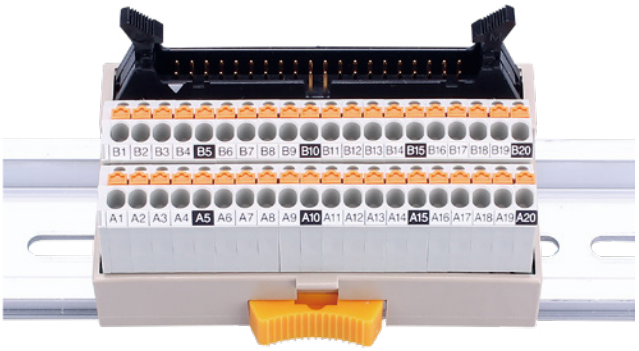

（横型）
PCXシリーズ



（縦型）
PCXVシリーズ

【特長】

- 3.5mmピッチのスプリングロック式端子台を採用する事で業界最小サイズを実現
- スプリングロック式により増し締めの必要がなくメンテナンスフリー
- コネクタから端子台へは1対1で結線されており、実装コネクタも多数ご用意
- レールに対し横向きに取付けるPCXシリーズと縦向きに取付ける事で更に省スペース化を実現出来るPCXVシリーズの2種類をラインアップ
- 独自のロック機能により止め金具不要でIEC35mmレールに取付け可能
- 結線バネの開閉はボタン式で、+/−どちらのドライバーでも操作可能

【材質】

端子台	ナイロン(グレー)　UL94V-0
導電板	銅合金(Snメッキ)
ボタン	ナイロン(オレンジ)　UL94V-0
スプリング	SUS
ケース	強化PBT(アイボリー)　UL94V-0
ロックボタン	POM(イエロー)
基板	ガラエポ t=1.6

特長

端子台の結線方法

チェック端子孔

注意！

チェック孔にはφ2以下のピンを接触させて導通チェックなどにご使用ください。無理に押し込み保持させようとすると故障の原因となりますのでご注意ください。

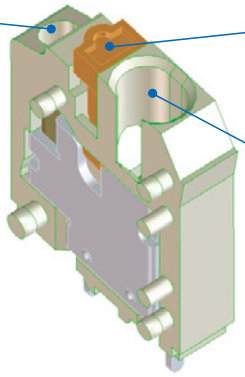

電線挿入孔

注意！

被覆外径φ3.1以上の電線は使用できません。

結線バネ開閉用ボタン



このボタンを押す事で結線用バネが開閉できます。開閉作業は － ＋ どちらのドライバーを使用してもボタン操作が可能です。

● フェルールを使用した場合

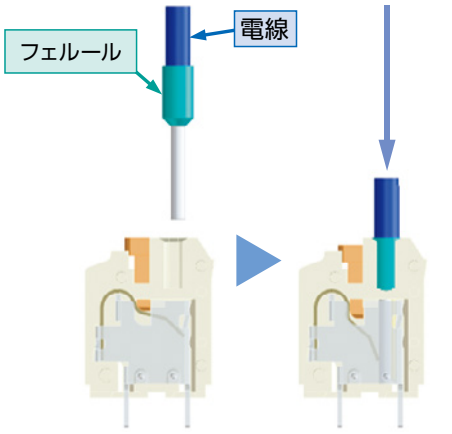

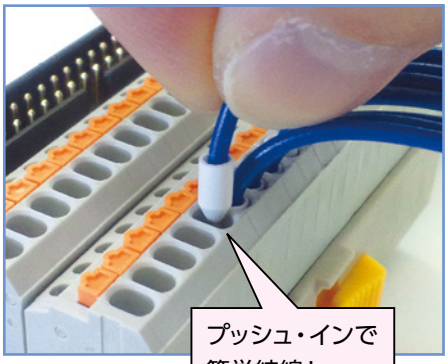

圧着工具 (P076、077参照)

形式: TA-540
適応電線サイズ0.14㎟～16㎟
AWG26～AWG5



形式: TA-210
適応電線サイズ0.08㎟～0.34㎟
AWG28～AWG22



● ストリップ電線を使用した場合

ストリップ電線接続方法

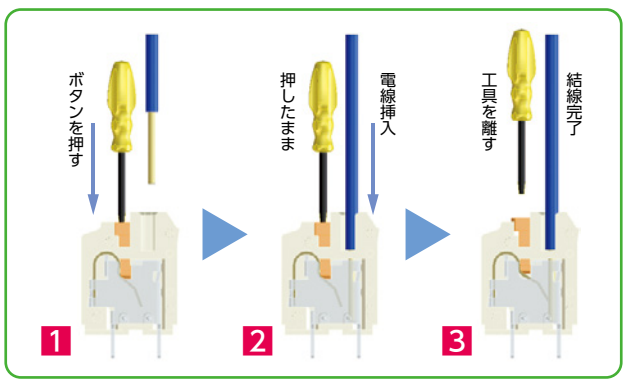

ストリップ電線の取外し方法

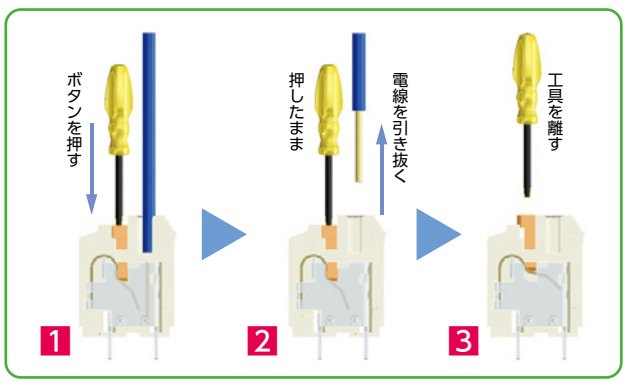

特長

IEC (DIN) レールへの着脱方法

● 取付け方法

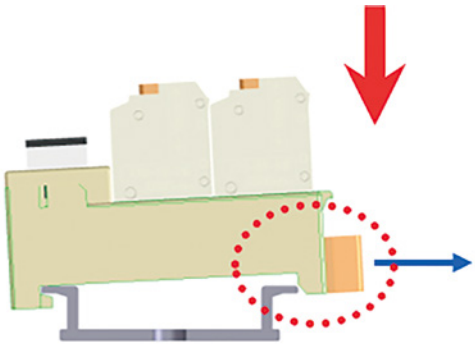

ロックボタンが付いていない方をIEC35mmレールの端面に引っ掛ける。

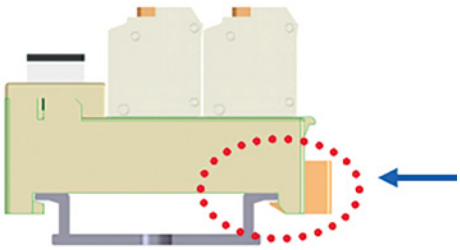

取付け完了

● 取外し方法

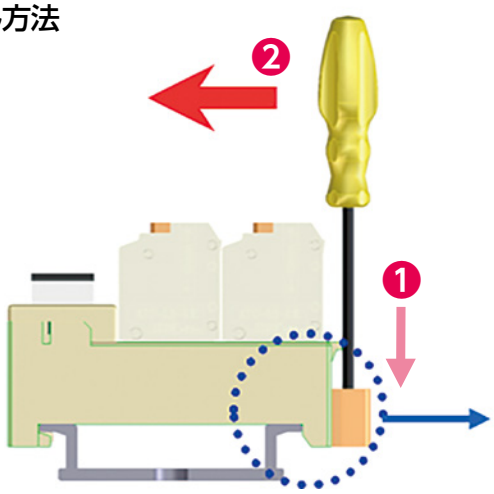

工具をツメに差し込む

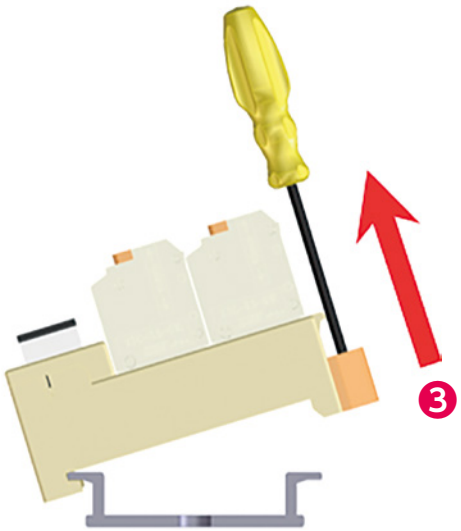

取外し完了

IEC (DIN) レール取付け後の移動方法

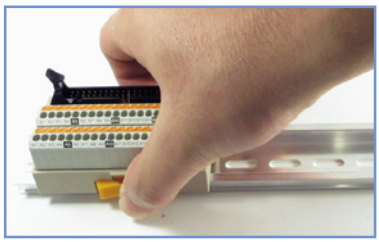

ボタンを押す

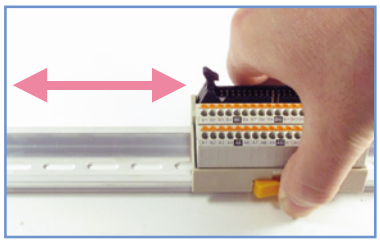

レールロックが解除され
ユニットが移動可能

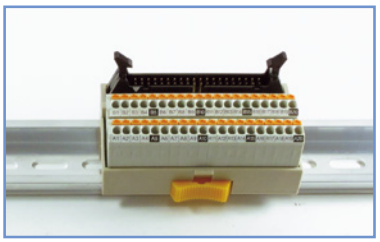

ボタンを離して固定完了！

注意！

ボタンを押さずに無理に製品をスライドさせますと
レールに傷が付く事がありますのでご注意ください。

PCX-1□20-□ / PCXV-1□20-□

スプリング　3.5mm 端子台ピッチ　IEC35レール　止め金具不要

【形式構成】

PCX□-1□20-□

取付け方向	搭載コネクタ	記名タイプ
無…横型 V…縦型	H…MIL/ヒロセ電機 T…MIL/オムロン J…MIL/日本航空電子工業(PCXのみ)	無…(A・B連番) M…(1～数字連番)





【寸法図】

PCX-1□20-□

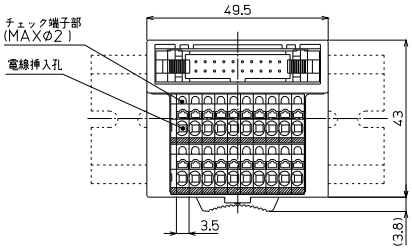

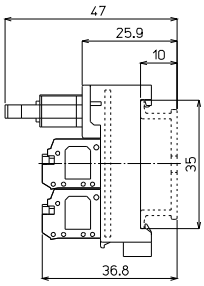

PCXV-1□20-□

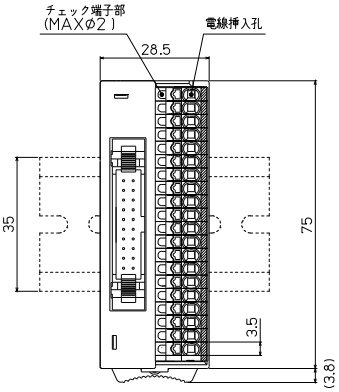

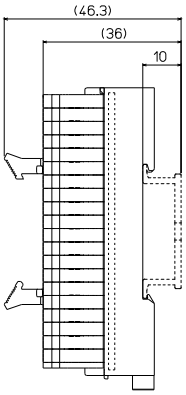

形　式	搭載コネクタメーカー/形式	海外規格	質量	標準価格(税抜)
PCX-1H20	ヒロセ電機：HIF3BA-20PA-2.54DSA (71)	UL/cUL,TÜV	約50g	2,800円
PCX-1H20-M		UL/cUL,TÜV		
PCXV-1H20		UL/cUL,TÜV		2,800円
PCXV-1H20-M		UL/cUL,TÜV		
PCX-1T20	オムロン：XG4A-2031	UL/cUL,TÜV		2,800円
PCX-1T20-M		UL/cUL,TÜV		
PCXV-1T20		UL/cUL,TÜV		2,800円
PCXV-1T20-M		UL/cUL,TÜV		
PCX-1J20	日本航空電子工業：PS-20PE-D4T1-LP1	TÜV		2,800円
PCX-1J20-M		TÜV		

【一般仕様】

定格絶縁電圧	AC DC125V
定格通電電流	1A
絶縁抵抗	100MΩ以上 DC500Vメガ
耐電圧	AC500V / 1分間
周囲温度	−15℃～+60℃ (氷結又は結露しないこと)
相対湿度	45～85%

適合電線

フェルール
0.14㎟～0.75㎟
AWG26～AWG18
DIN46228-4準拠

単線
φ0.3～φ1.3

より線
0.08㎟～1.5㎟
AWG28～AWG16

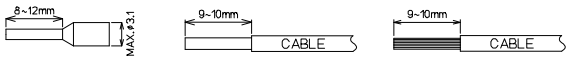

※注意：単線・より線の絶縁被覆外径φ3.1以上の電線は使用できません。
フェルール(棒圧着端子)の使用方法は各メーカーの指示に従うこと。

※接続ケーブルはP700参照

【記名板・結線図】

PCX-1□20

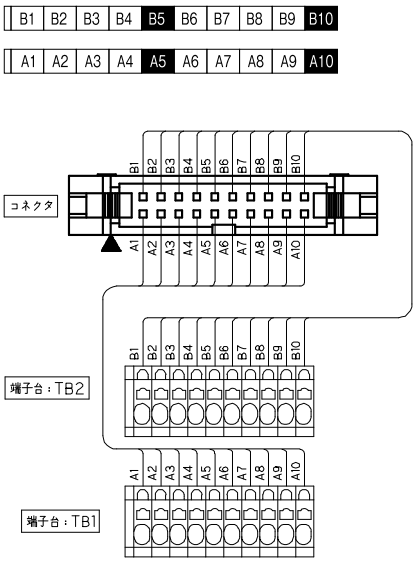

PCX-1□20-M

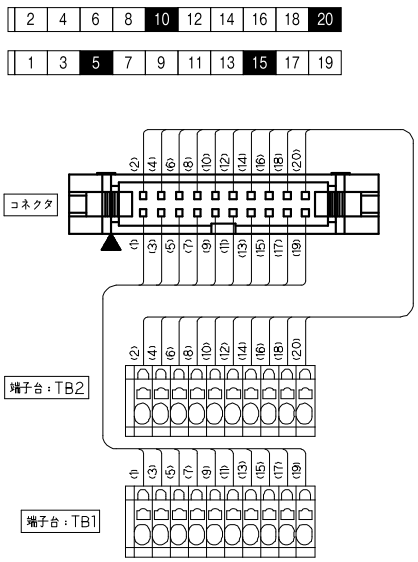

PCXV-1□20

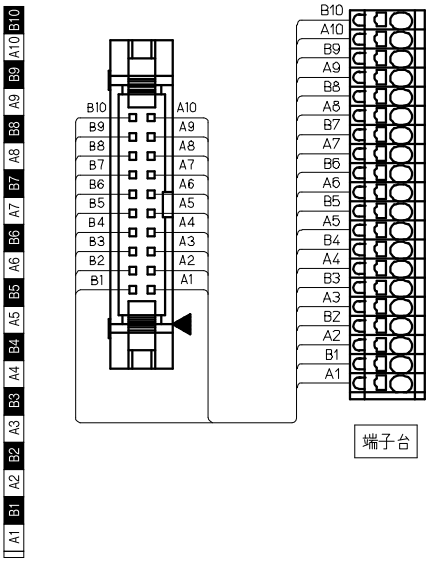

PCXV-1□20-M

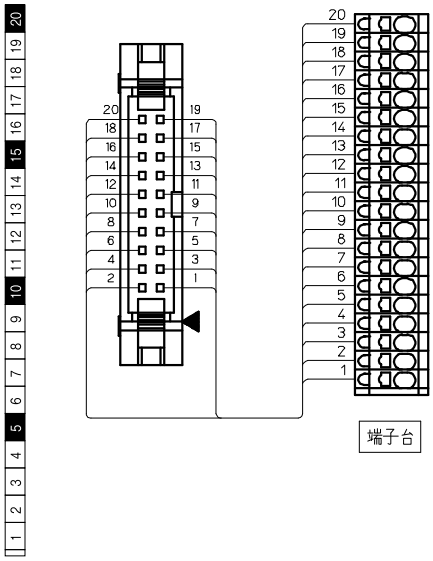

標準品(1:1) / スプリングロック式 / PCX / MIL26極タイプ

PCX-1□26-□

スプリング　3.5mm 端子台ピッチ　IEC35レール　止め金具不要

【形式構成】

PCX-1□26-□

搭載コネクタ
H…MIL/ヒロセ電機
T…MIL/オムロン
J…MIL/日本航空電子工業

記名タイプ
無…(A・B連番)
M…(1～数字連番)



【寸法図】

PCX-1□26-□

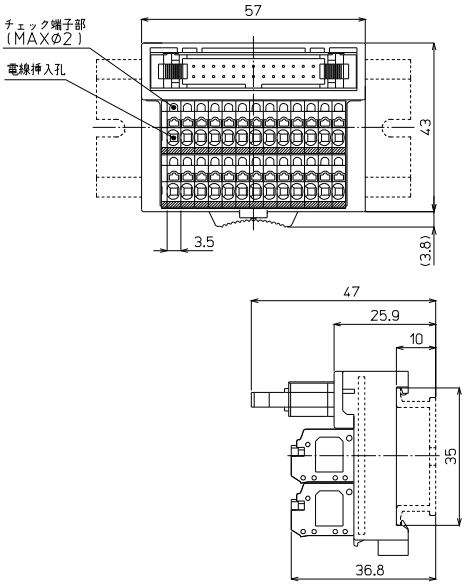

形　式	搭載コネクタメーカー/形式	海外規格	質量	標準価格(税抜)
PCX-1H26	ヒロセ電機：HIF3BA-26PA-2.54DSA (71)	UL/cUL,TÜV	約60g	3,160円
PCX-1H26-M		UL/cUL,TÜV		
PCX-1T26	オムロン：XG4A-2631	UL/cUL,TÜV		
PCX-1T26-M		UL/cUL,TÜV		
PCX-1J26	日本航空電子工業：PS-26PE-D4T1-LP1	TÜV		
PCX-1J26-M		TÜV		

【一般仕様】

定格絶縁電圧	AC DC125V
定格通電電流	1A
絶縁抵抗	100MΩ以上 DC500Vメガ
耐電圧	AC500V / 1分間
周囲温度	−15℃～+60℃ (氷結又は結露しないこと)
相対湿度	45～85%

適合電線

フェルール
0.14㎟～0.75㎟
AWG26～AWG18
DIN46228-4準拠

単線
φ0.3～φ1.3

より線
0.08㎟～1.5㎟
AWG28～AWG16

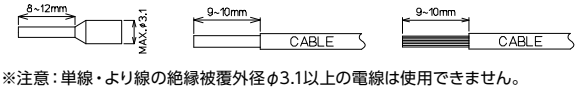

※注意：単線・より線の絶縁被覆外径φ3.1以上の電線は使用できません。
フェルール(棒圧着端子)の使用方法は各メーカーの指示に従うこと。

【記名板・結線図】

PCX-1□26

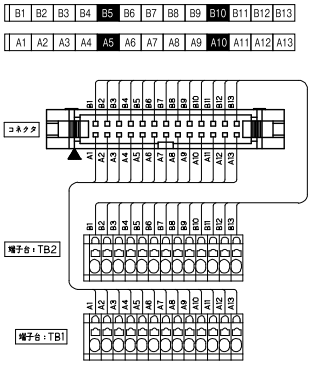

PCX-1□26-M

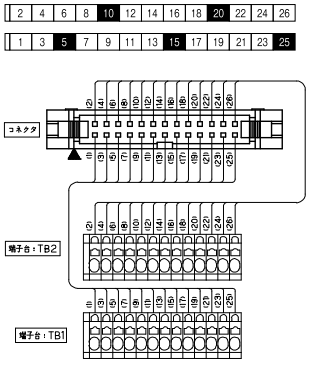

※接続ケーブルはP700参照

PCX-1□34-□

スプリング / 3.5mm 端子台ピッチ / IEC35レール / 止め金具不要

【形式構成】

PCX-1□34-□

搭載コネクタ
H…MIL/ヒロセ電機
T…MIL/オムロン
J…MIL/日本航空電子工業

記名タイプ
無…(A・B連番)
M…(1～数字連番)

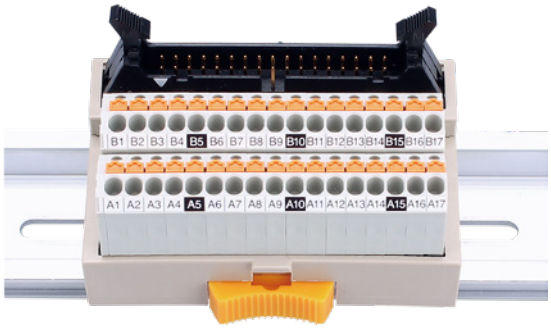

【寸法図】

PCX-1□34-□

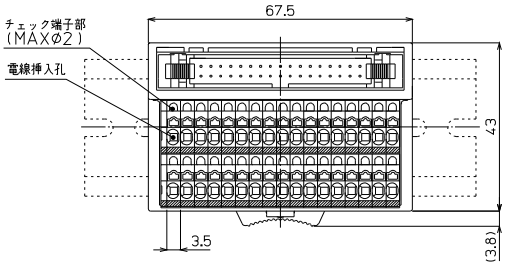

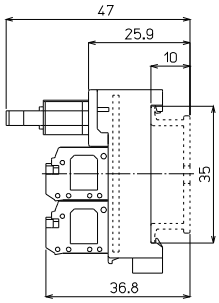

形式	搭載コネクタメーカー/形式	海外規格	質量	標準価格(税抜)
PCX-1H34	ヒロセ電機：HIF3BA-34PA-2.54DSA (71)	UL/cUL,TÜV	約73g	3,560円
PCX-1H34-M		UL/cUL,TÜV		
PCX-1T34	オムロン：XG4A-3431	UL/cUL,TÜV		
PCX-1T34-M		UL/cUL,TÜV		
PCX-1J34	日本航空電子工業：PS-34PE-D4T1-LP1	TÜV		
PCX-1J34-M		TÜV		

【一般仕様】

定格絶縁電圧	AC DC125V
定格通電電流	1A
絶縁抵抗	100MΩ以上 DC500Vメガ
耐電圧	AC500V / 1分間
周囲温度	−15℃～+60℃ (氷結又は結露しないこと)
相対湿度	45～85%

適合電線

フェルール
0.14㎟～0.75㎟
AWG26～AWG18
DIN46228-4準拠

単線
φ0.3～φ1.3

より線
0.08㎟～1.5㎟
AWG28～AWG16

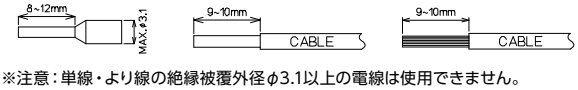

※注意：単線・より線の絶縁被覆外径φ3.1以上の電線は使用できません。
フェルール(棒圧着端子)の使用方法は各メーカーの指示に従うこと。

【記名板・結線図】

PCX-1□34

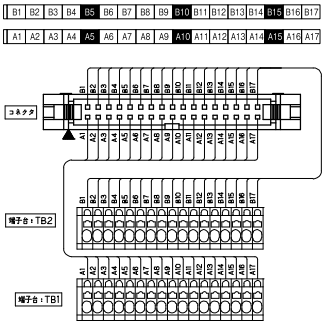

PCX-1□34-M

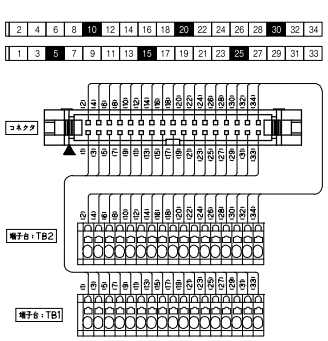

※接続ケーブルはP700参照

PCX-1□40-□ / PCXV-1□40-□

スプリング　3.5mm 端子台ピッチ　IEC35レール　止め金具不要

【形式構成】

PCX□-1□40-□

取付け方向	搭載コネクタ	記名タイプ
無…横型 V…縦型	H…MIL/ヒロセ電機 T…MIL/オムロン J…MIL/日本航空電子工業(PCXのみ)	無…(A・B連番) M…(1～数字連番)

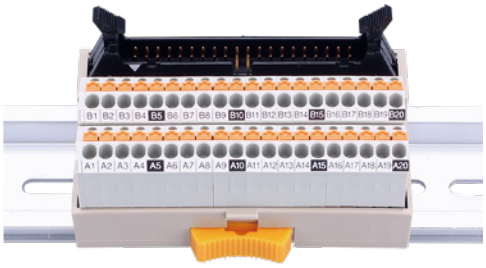



【寸法図】

PCX-1□40-□

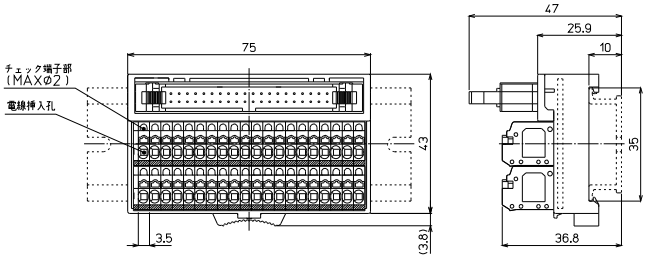

PCXV-1□40-□

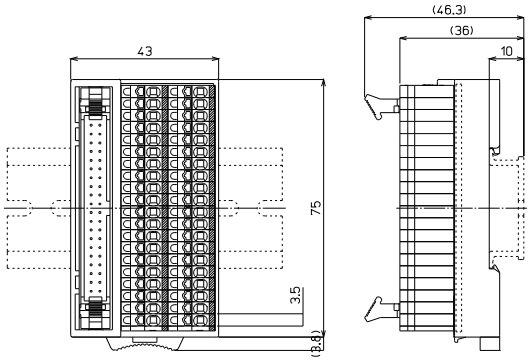

形　式	搭載コネクタメーカー/形式	海外規格	質量	標準価格(税抜)
PCX-1H40	ヒロセ電機：HIF3BA-40PA-2.54DSA (71)	UL/cUL,TÜV	約83g	3,900円
PCX-1H40-M		UL/cUL,TÜV		
PCXV-1H40		UL/cUL,TÜV		3,980円
PCXV-1H40-M		UL/cUL,TÜV		
PCX-1T40	オムロン：XG4A-4031	UL/cUL,TÜV		3,900円
PCX-1T40-M		UL/cUL,TÜV		
PCXV-1T40		UL/cUL,TÜV		3,980円
PCXV-1T40-M		UL/cUL,TÜV		
PCX-1J40	日本航空電子工業：PS-40PE-D4T1-LP1	TÜV		3,900円
PCX-1J40-M		TÜV		

【一般仕様】

定格絶縁電圧	AC DC125V
定格通電電流	1A
絶縁抵抗	100MΩ以上 DC500Vメガ
耐電圧	AC500V / 1分間
周囲温度	−15℃～+60℃ (氷結又は結露しないこと)
相対湿度	45～85%

適合電線

フェルール
0.14㎟～0.75㎟
AWG26～AWG18
DIN46228-4準拠

単線
φ0.3～φ1.3

より線
0.08㎟～1.5㎟
AWG28～AWG16

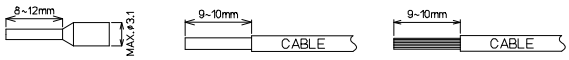

※注意：単線・より線の絶縁被覆外径φ3.1以上の電線は使用できません。
フェルール(棒圧着端子)の使用方法は各メーカーの指示に従うこと。

※接続ケーブルはP700参照

【記名板・結線図】

PCX-1□40

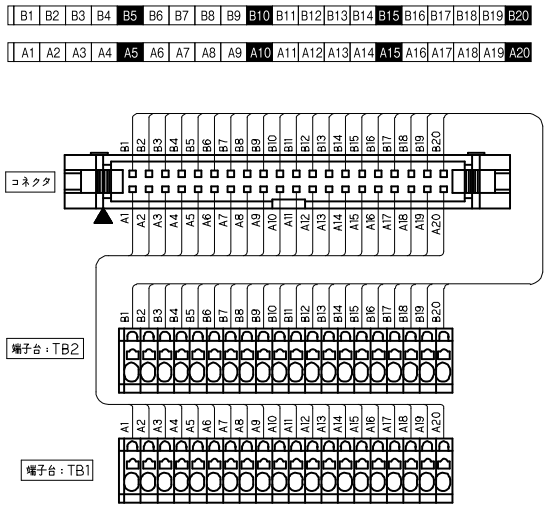

PCX-1□40-M

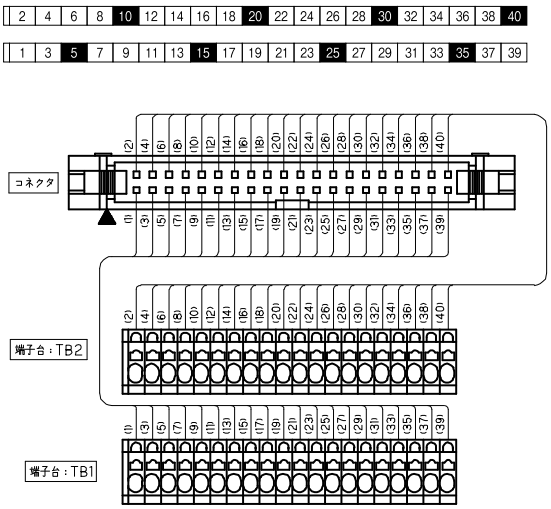

PCXV-1□40

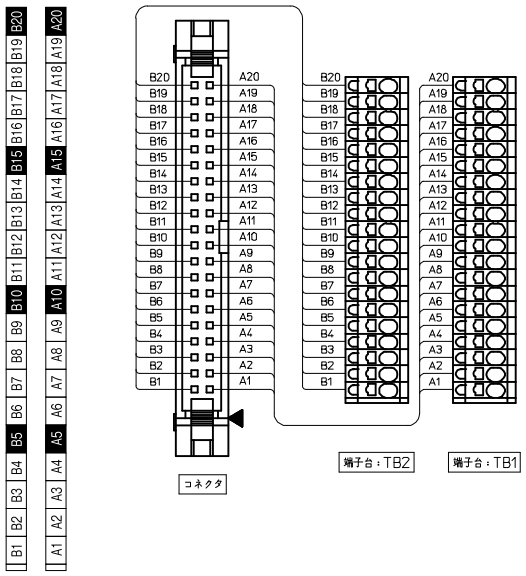

PCXV-1□40-M

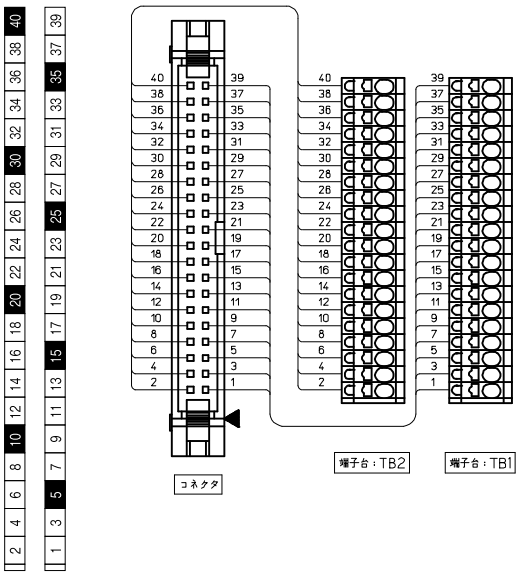

PCX-1□50-□

スプリング　3.5mm 端子台ピッチ　IEC35レール　止め金具不要

【形式構成】

PCX-1□50-□

搭載コネクタ
H…MIL/ヒロセ電機
T…MIL/オムロン
J…MIL/日本航空電子工業

記名タイプ
無…(A･B連番)
M…(1～数字連番)

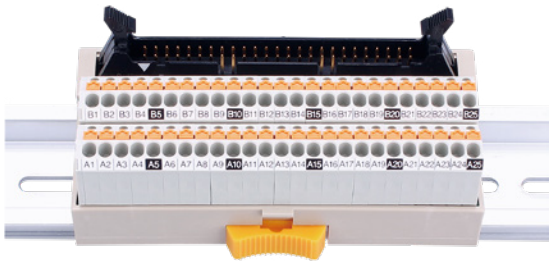

【寸法図】

PCX-1□50-□

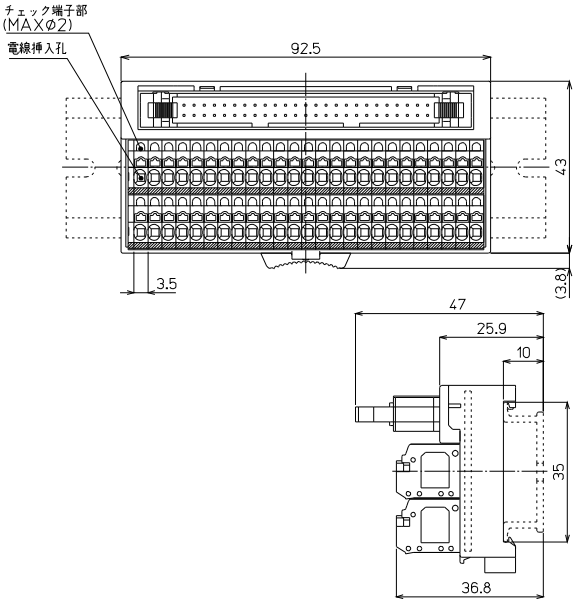

形　式	搭載コネクタメーカー/形式	海外規格	質量	標準価格(税抜)
PCX-1H50	ヒロセ電機：HIF3BA-50PA-2.54DSA (71) キー溝2箇所	UL/cUL,TÜV	約100g	4,850円
PCX-1H50-M		UL/cUL,TÜV		
PCX-1T50	オムロン：XG4A-5031 キー溝1箇所	UL/cUL,TÜV		
PCX-1T50-M		UL/cUL,TÜV		
PCX-1J50	日本航空電子工業：PS-50PE-D4T1-LP1 キー溝2箇所	TÜV		
PCX-1J50-M		TÜV		
PCX-1H50(1)	ヒロセ電機：HIF3BB-50PA-2.54DSA (71) キー溝1箇所	UL/cUL,TÜV	約100g	5,340円
PCX-1H50(1)-M (※受注生産品)		UL/cUL,TÜV		

【一般仕様】

定格絶縁電圧	AC DC125V
定格通電電流	1A
絶縁抵抗	100MΩ以上 DC500Vメガ
耐電圧	AC500V / 1分間
周囲温度	−15℃～+60℃ (氷結又は結露しないこと)
相対湿度	45～85%

【記名板･結線図】

PCX-1□50

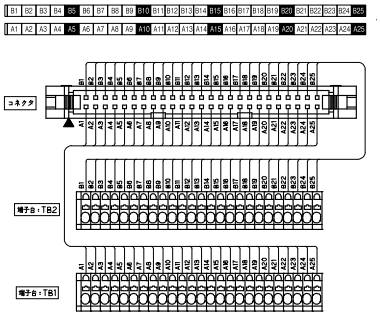

PCX-1□50-M

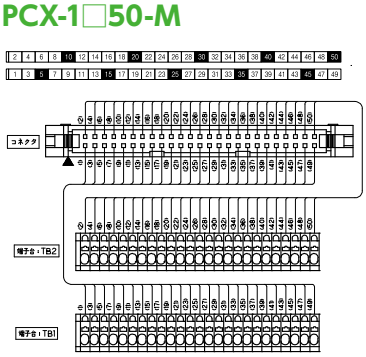

適合電線

フェルール
0.14㎟～0.75㎟
AWG26～AWG18
DIN46228-4準拠

単線
φ0.3～φ1.3

より線
0.08㎟～1.5㎟
AWG28～AWG16

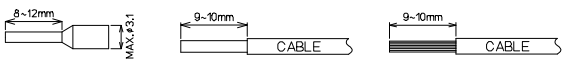

※注意：単線・より線の絶縁被覆外径φ3.1以上の電線は使用できません。
フェルール(棒圧着端子)の使用方法は各メーカーの指示に従うこと。

※接続ケーブルはP700参照

PCX-4F40 / PCXV-4F40

スプリング　3.5mm 端子台ピッチ　IEC35レール　止め金具不要

【形式構成】

PCX□-4F40

取付け方向
無…横型
V…縦型

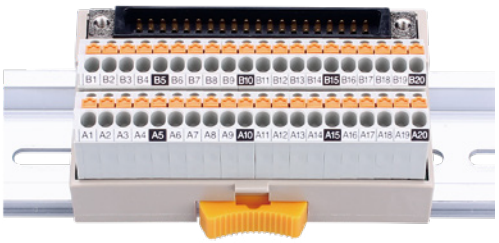



【寸法図】

PCX-4F40

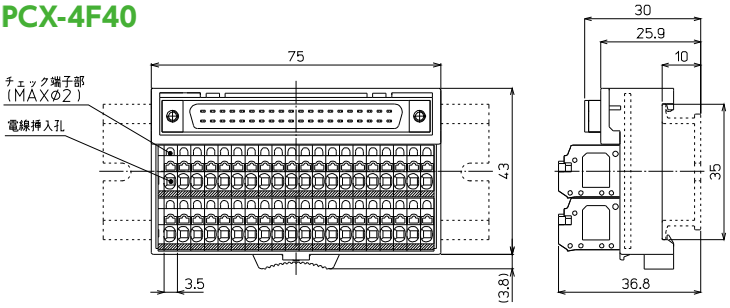

PCXV-4F40

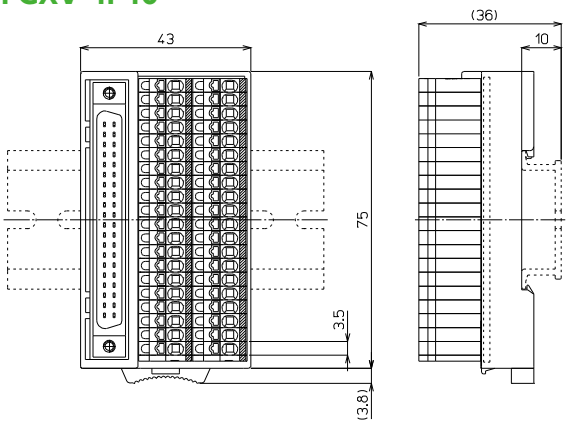

形　式	搭載コネクタメーカー/形式	海外規格	質量	標準価格(税抜)
PCX-4F40	タイコエレクトロニクス:1747053-1	TÜV	約85g	4,360円
PCXV-4F40		TÜV		4,430円

【一般仕様】

定格絶縁電圧	AC DC125V
定格通電電流	1A
絶縁抵抗	100MΩ以上 DC500Vメガ
耐電圧	AC500V / 1分間
周囲温度	−15℃〜+60℃ (氷結又は結露しないこと)
相対湿度	45〜85%

【記名板・結線図】

PCX-4F40

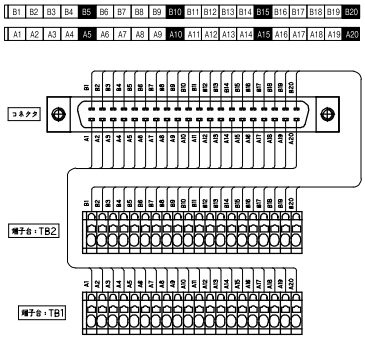

PCXV-4F40

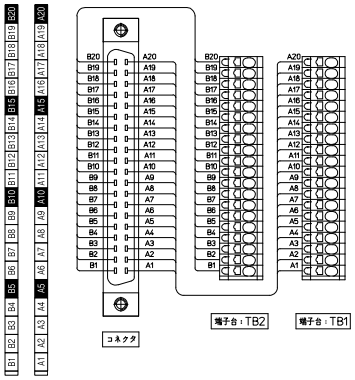

※接続ケーブルはP700参照

適合電線

フェルール
0.14㎟〜0.75㎟
AWG26〜AWG18
DIN46228-4準拠

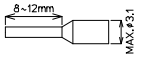

単線
φ0.3〜φ1.3

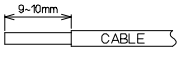

より線
0.08㎟〜1.5㎟
AWG28〜AWG16

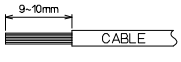

※注意:単線・より線の絶縁被覆外径φ3.1以上の電線は使用できません。
フェルール(棒圧着端子)の使用方法は各メーカーの指示に従うこと。

PCX-2M□□

スプリング / 3.5mm 端子台ピッチ / IEC35レール / 止め金具不要

【形式構成】

PCX-2M□□

極数	コネクタ端子形状
20…20極	A…オス
34…34極	B…メス
50…50極	





【寸法図】

PCX-2M□□

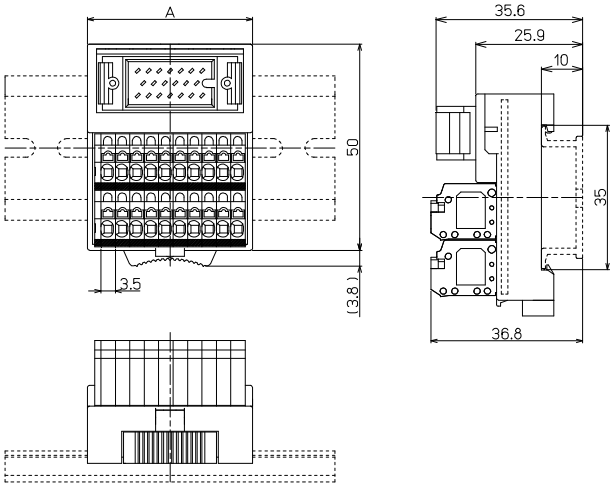

形　式	A寸法
PCX-2M20A	40
PCX-2M20B	40
PCX-2M34A	64
PCX-2M34B	64
PCX-2M50A	92.5
PCX-2M50B	92.5

形　式	搭載コネクタメーカー/形式	海外規格	質量	標準価格(税抜)
PCX-2M20A	本多通信工業：MR-20RMD2 (+)（オス）	TÜV	約51g	3,660円
PCX-2M20B	本多通信工業：MR-20RFD2 (+)（メス）	TÜV	約53g	3,830円
PCX-2M34A	本多通信工業：MR-34RMD2 (+)（オス）	TÜV	約78g	4,820円
PCX-2M34B	本多通信工業：MR-34RFD2 (+)（メス）	TÜV	約80g	5,040円
PCX-2M50A	本多通信工業：MR-50RMD2 (+)（オス）	TÜV	約110g	6,460円
PCX-2M50B	本多通信工業：MR-50RFD2 (+)（メス）	TÜV	約115g	6,810円

【一般仕様】

定格絶縁電圧	AC DC125V
定格通電電流	1A
絶縁抵抗	100MΩ以上 DC500Vメガ
耐電圧	AC500V / 1分間
周囲温度	−15℃〜+60℃ (氷結又は結露しないこと)
相対湿度	45〜85%

適合電線

フェルール
0.14㎟〜0.75㎟
AWG26〜AWG18
DIN46228-4準拠

単線
φ0.3〜φ1.3

より線
0.08㎟〜1.5㎟
AWG28〜AWG16

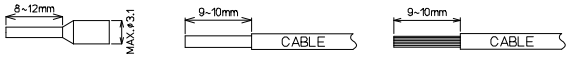

※注意：単線・より線の絶縁被覆外径φ3.1以上の電線は使用できません。
フェルール(棒圧着端子)の使用方法は各メーカーの指示に従うこと。

※接続ケーブルはP700参照

TÜVRheinland RoHS Compliant

【記名板・結線図】

PCX-2M20A

11	12	13	14	15	16	17	18	19	20
1	2	3	4	5	6	7	8	9	10

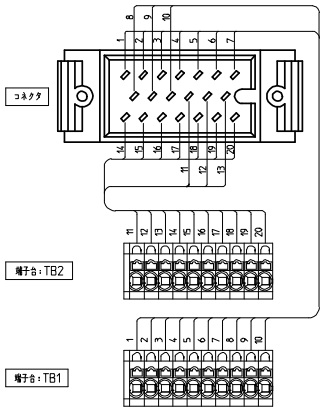

PCX-2M20B

11	12	13	14	15	16	17	18	19	20
1	2	3	4	5	6	7	8	9	10

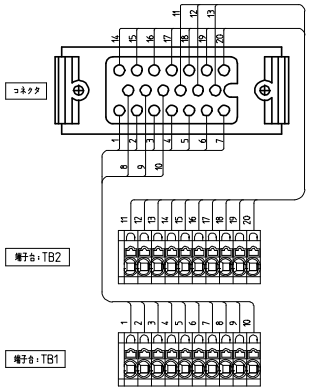

PCX-2M34A

18	19	20	21	22	23	24	25	26	27	28	29	30	31	32	33	34
1	2	3	4	5	6	7	8	9	10	11	12	13	14	15	16	17

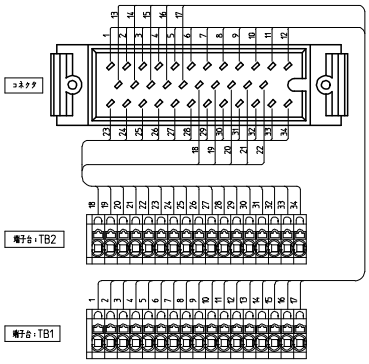

PCX-2M34B

18	19	20	21	22	23	24	25	26	27	28	29	30	31	32	33	34
1	2	3	4	5	6	7	8	9	10	11	12	13	14	15	16	17

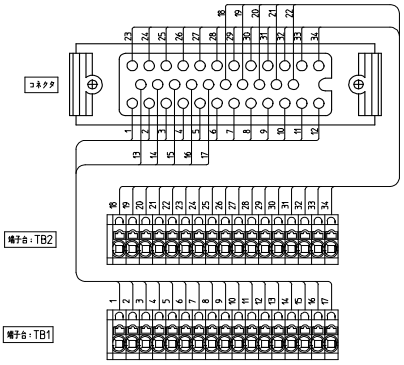

PCX-2M50A

26	27	28	29	30	31	32	33	34	35	36	37	38	39	40	41	42	43	44	45	46	47	48	49	50
1	2	3	4	5	6	7	8	9	10	11	12	13	14	15	16	17	18	19	20	21	22	23	24	25

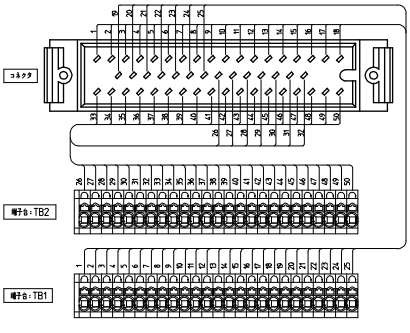

PCX-2M50B

26	27	28	29	30	31	32	33	34	35	36	37	38	39	40	41	42	43	44	45	46	47	48	49	50
1	2	3	4	5	6	7	8	9	10	11	12	13	14	15	16	17	18	19	20	21	22	23	24	25

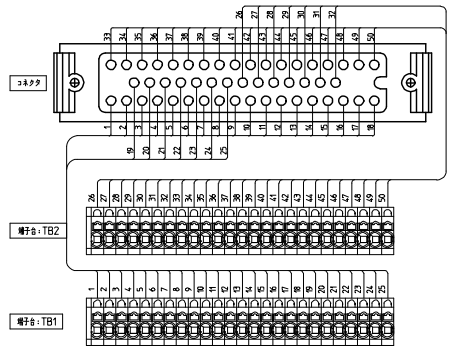

PCX-3H□□

スプリング / 3.5mm 端子台ピッチ / IEC35レール / 止め金具不要

【形式構成】

PCX-3H□□

極数	コネクタ端子形状
25…25極	A…オス
37…37極	B…メス





【寸法図】

PCX-3H□□

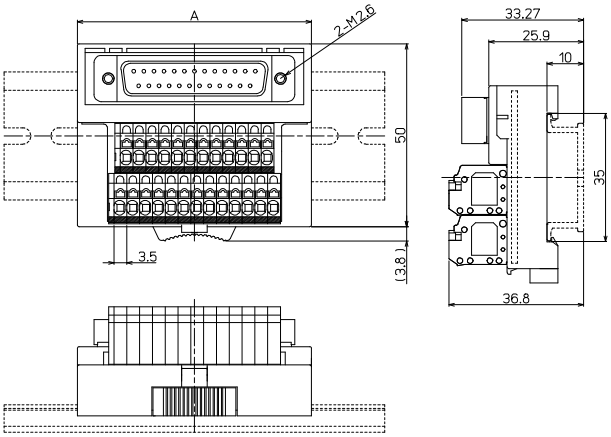

形　式	A寸法
PCX-3H25A	64
PCX-3H25B	64
PCX-3H37A	76
PCX-3H37B	76

形　式	搭載コネクタメーカー/形式	海外規格	質量	標準価格(税抜)
PCX-3H25A	ヒロセ電機：SDBB-25P (55)（オス）	TÜV	約74g	4,540円
PCX-3H25B	ヒロセ電機：SDBB-25S (55)（メス）	TÜV	約75g	4,670円
PCX-3H37A	ヒロセ電機：SDCB-37P (55)（オス）	TÜV	約96g	6,870円
PCX-3H37B	ヒロセ電機：SDCB-37S (55)（メス）	TÜV	約98g	7,050円

【一般仕様】

定格絶縁電圧	AC DC125V
定格通電電流	1A
絶縁抵抗	100MΩ以上 DC500Vメガ
耐電圧	AC500V / 1分間
周囲温度	−15℃〜+60℃ (氷結又は結露しないこと)
相対湿度	45〜85%

適合電線

フェルール
0.14㎟〜0.75㎟
AWG26〜AWG18
DIN46228-4準拠

単線
φ0.3〜φ1.3

より線
0.08㎟〜1.5㎟
AWG28〜AWG16

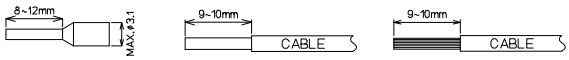

※注意：単線・より線の絶縁被覆外径φ3.1以上の電線は使用できません。
フェルール(棒圧着端子)の使用方法は各メーカーの指示に従うこと。

※接続ケーブルはP700参照

TÜVRheinland RoHS Compliant

【記名板・結線図】

PCX-3H25A

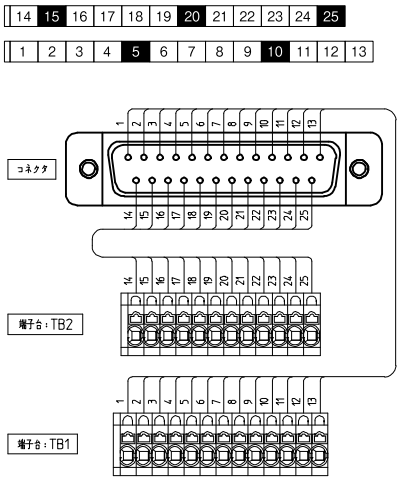

PCX-3H25B

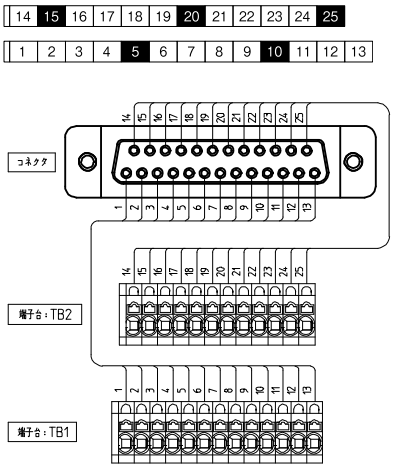

PCX-3H37A

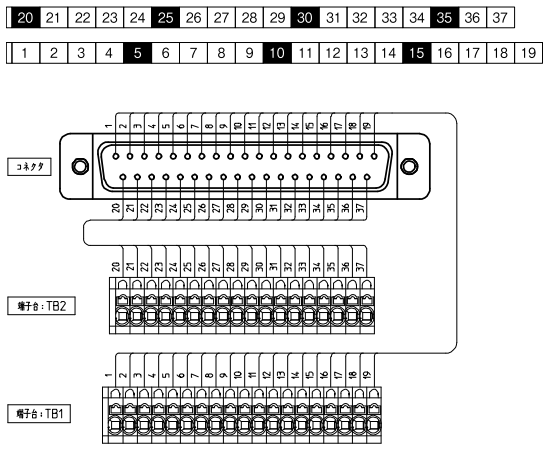

PCX-3H37B

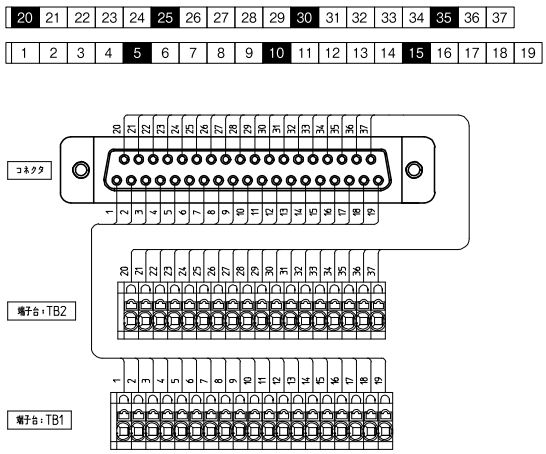

PCX-9D□

スプリング　3.5mm 端子台ピッチ　IEC35レール　止め金具不要

【形式構成】

PCX-9D□

極数
24…24極
36…36極
50…50極

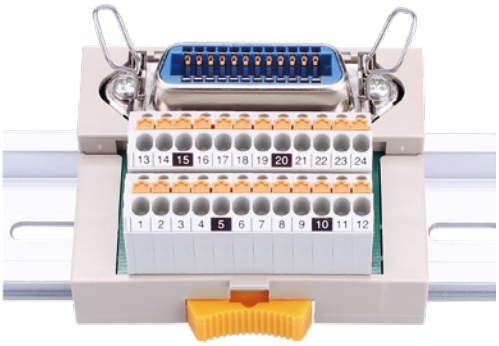

【寸法図】

PCX-9D□

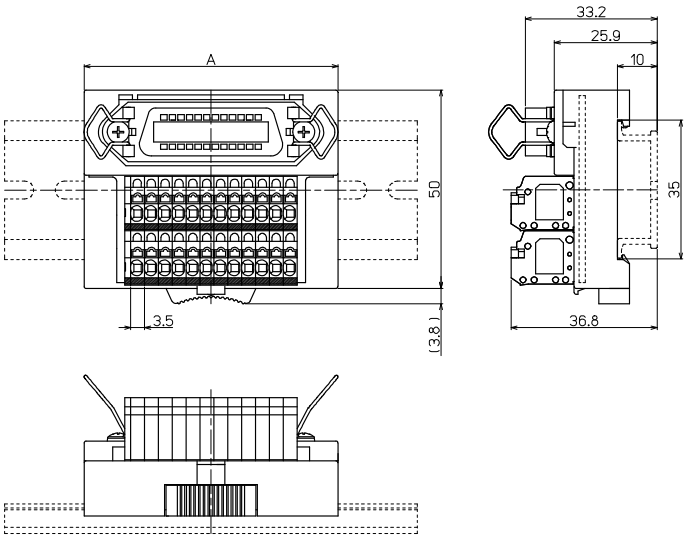

形　式	A寸法
PCX-9D24	64
PCX-9D36	76
PCX-9D50	92.5

形　式	搭載コネクタメーカー/形式	海外規格	質量	標準価格(税抜)
PCX-9D24	第一電子工業：57GE-40240-751-FA	TÜV	約71g	4,360円
PCX-9D36	第一電子工業：57GE-40360-751-FA	TÜV	約92g	5,490円
PCX-9D50	第一電子工業：57GE-40500-751-FA	TÜV	約120g	6,030円

【一般仕様】

定格絶縁電圧	AC DC125V
定格通電電流	1A
絶縁抵抗	100MΩ以上 DC500Vメガ
耐電圧	AC500V / 1分間
周囲温度	−15℃〜+60℃ (氷結又は結露しないこと)
相対湿度	45〜85%

適合電線

フェルール
0.14㎟〜0.75㎟
AWG26〜AWG18
DIN46228-4準拠

単線
φ0.3〜φ1.3

より線
0.08㎟〜1.5㎟
AWG28〜AWG16

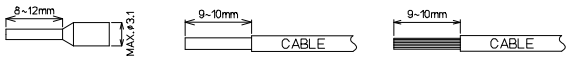

※注意：単線・より線の絶縁被覆外径φ3.1以上の電線は使用できません。
フェルール(棒圧着端子)の使用方法は各メーカーの指示に従うこと。

※接続ケーブルはP700参照

TÜVRheinland RoHS Compliant

【記名板・結線図】

PCX-9D24

13	14	15	16	17	18	19	20	21	22	23	24
1	2	3	4	5	6	7	8	9	10	11	12

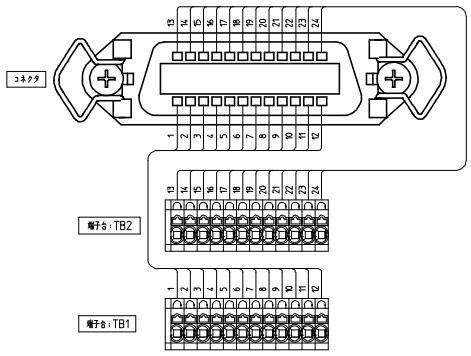

PCX-9D36

19	20	21	22	23	24	25	26	27	28	29	30	31	32	33	34	35	36
1	2	3	4	5	6	7	8	9	10	11	12	13	14	15	16	17	18

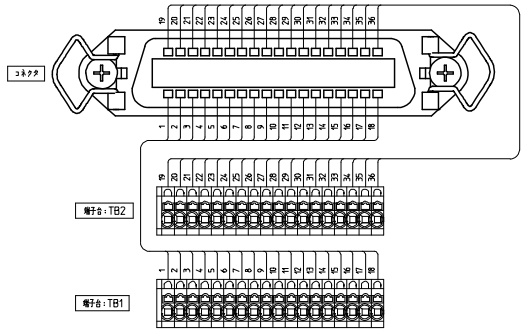

PCX-9D50

26	27	28	29	30	31	32	33	34	35	36	37	38	39	40	41	42	43	44	45	46	47	48	49	50
1	2	3	4	5	6	7	8	9	10	11	12	13	14	15	16	17	18	19	20	21	22	23	24	25

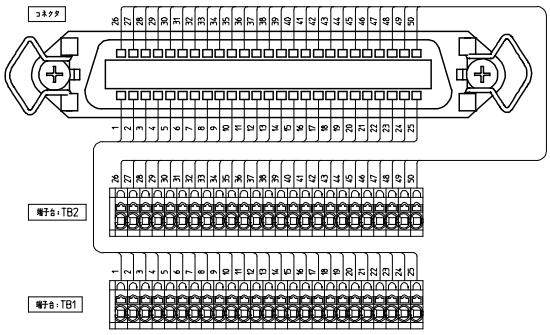

PCX-10S□

スプリング　3.5mm 端子台ピッチ　IEC35レール　止め金具不要

【形式構成】

PCX-10S□

極数
20…20極
26…26極
36…36極
40…40極
50…50極



【寸法図】

PCX-10S□

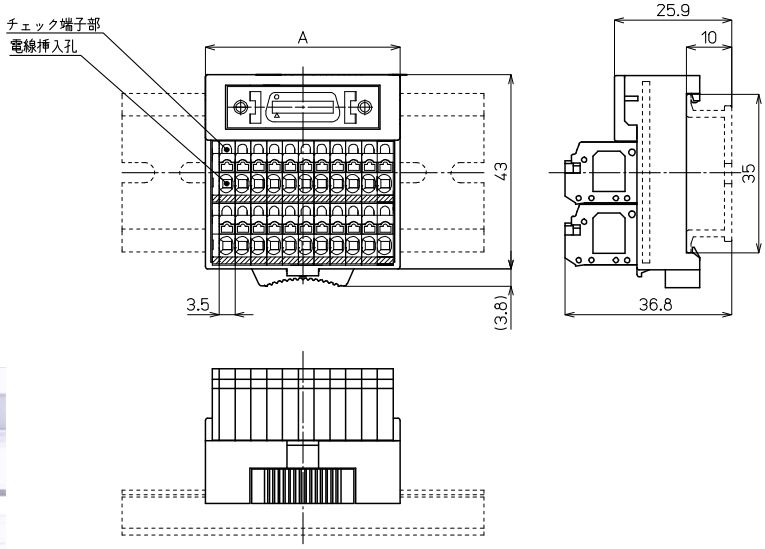

形　式	A寸法
PCX-10S20	43
PCX-10S26	57
PCX-10S36	67.5
PCX-10S40	75
PCX-10S50	92.5

形　式	搭載コネクタメーカー/形式	海外規格	質量	標準価格(税抜)
PCX-10S20	住友3M：10220-6202-PL	UL/cUL,TÜV	約51g	3,560円
PCX-10S26	住友3M：10226-6202-PL	UL/cUL,TÜV	約64g	4,090円
PCX-10S36	住友3M：10236-6202-PL	UL/cUL,TÜV	約79g	4,650円
PCX-10S40	住友3M：10240-6202-PL	UL/cUL,TÜV	約86g	4,850円
PCX-10S50	住友3M：10250-6202-PL	UL/cUL,TÜV	約104g	5,350円

【一般仕様】

定格絶縁電圧	AC DC50V
定格通電電流	0.5A
絶縁抵抗	100MΩ以上 DC500Vメガ
耐電圧	AC500V / 1分間
周囲温度	−15℃〜+60℃ (氷結又は結露しないこと)
相対湿度	45〜85%

適合電線

フェルール
0.14㎟〜0.75㎟
AWG26〜AWG18
DIN46228-4準拠

単線
φ0.3〜φ1.3

より線
0.08㎟〜1.5㎟
AWG28〜AWG16

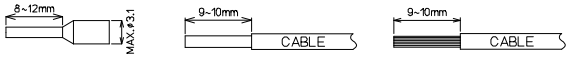

※注意：単線・より線の絶縁被覆外径φ3.1以上の電線は使用できません。
フェルール(棒圧着端子)の使用方法は各メーカーの指示に従うこと。

※接続ケーブルはP700参照

【記名板・結線図】

PCX-10S20

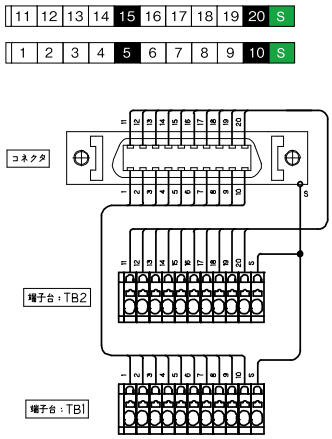

PCX-10S26

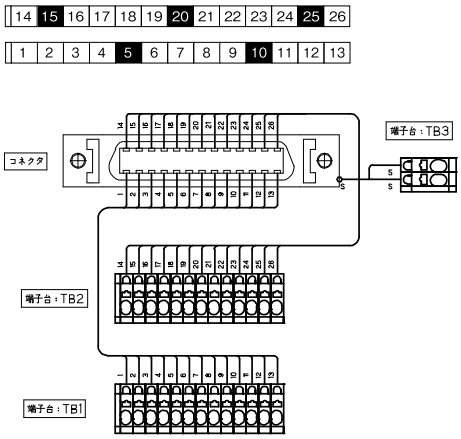

PCX-10S36

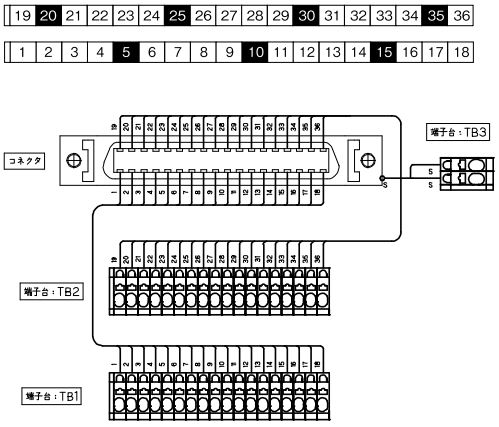

PCX-10S40

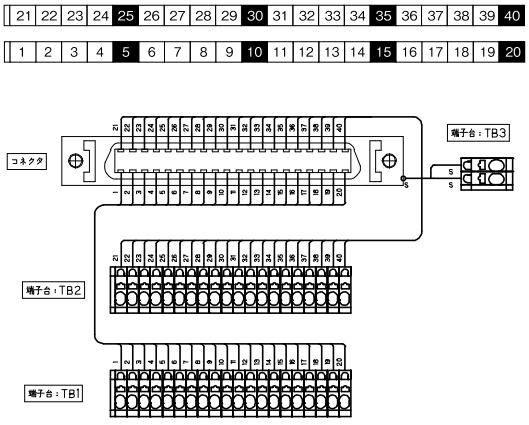

PCX-10S50

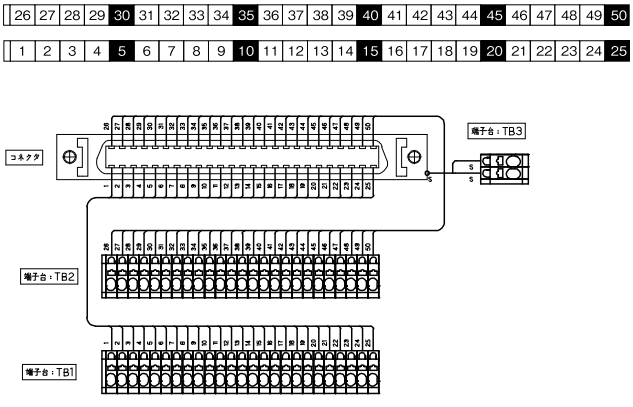

PCV5シリーズ

スプリング　5mm 端子台ピッチ　IEC35レール　DIRECT 直付け

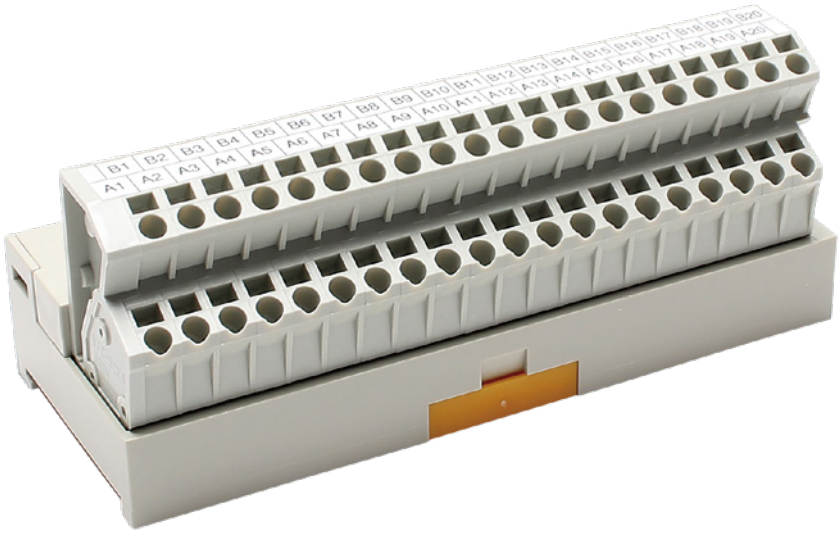

【特長】

- コネクタから端子台へは1対1で結線されており、実装コネクタも多数ご用意
- 5mmピッチのスプリングロック式端子台を採用し、従来のネジ式よりも省スペース化を実現
- 増し締めの必要がなくメンテナンスフリー
- フェルール（棒圧着端子）使用時だけでなくストリップ電線でも配線可能
- 配線のしやすい段差のついた二段端子を実装

【材質】

端子台	66ナイロン(グレー)　UL94V-0
導電板	黄銅(Snメッキ)
スプリング	SUS
ケース	PPE(グレー)　UL94V-0
基板	ガラエポ t=1.6

PCV5-1□202

スプリング　5mm 端子台ピッチ　IEC35レール　DIRECT 直付け

【形式構成】

PCV5-1□202

搭載コネクタ
H…MIL/ヒロセ電機
T…MIL/オムロン
J…MIL/日本航空電子工業



【寸法図】

PCV5-1□202

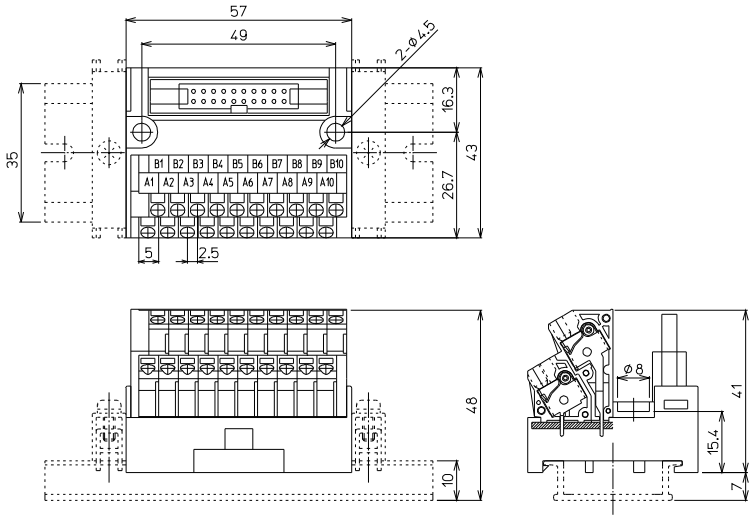

形　式	搭載コネクタメーカー/形式	海外規格	質量	標準価格(税抜)
PCV5-1H202	ヒロセ電機：HIF3BA-20PA-2.54DSA (71)	UL,TÜV	約56g	2,800円
PCV5-1T202	オムロン：XG4A-2031	UL,TÜV	約56g	2,800円
PCV5-1J202	日本航空電子工業：PS-20PE-D4T1-LP1	TÜV	約56g	2,800円

【一般仕様】

定格絶縁電圧	AC DC125V
定格通電電流	1A
絶縁抵抗	100MΩ以上 DC500Vメガ
耐電圧	AC600V / 1分間
適合電線	1.25㎟ / MAX
周囲温度	−15℃～+60℃ (氷結又は結露しないこと)

適合電線

フェルール
0.25㎟～1㎟
AWG26～AWG18
DIN46228-4準拠

単線
φ0.5～φ1.6

より線
0.08㎟～1.25㎟
AWG28～AWG16

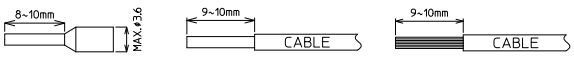

※注意：単線・より線の絶縁被覆外径φ3.6以上の電線は使用できません。
フェルール(棒圧着端子)の使用方法は各メーカーの指示に従うこと。

【記名板・結線図】

PCV5-1□202

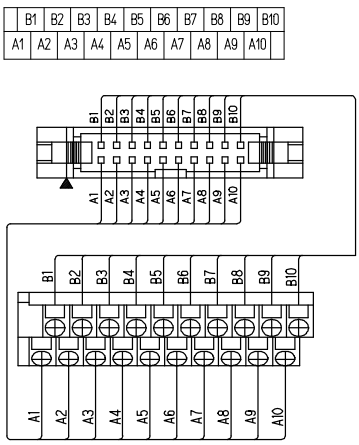

※接続ケーブルはP700参照

PCV5-1□342

スプリング　5mm 端子台ピッチ　IEC35レール　DIRECT 直付け

【形式構成】

PCV5-1□342

搭載コネクタ
H…MIL/ヒロセ電機
T…MIL/オムロン
J…MIL/日本航空電子工業



【寸法図】

PCV5-1□342

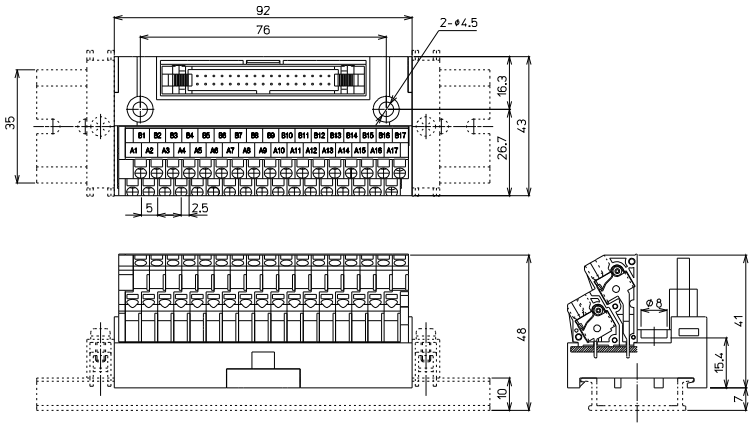

形　式	搭載コネクタメーカー/形式	海外規格	質量	標準価格(税抜)
PCV5-1H342	ヒロセ電機：HIF3BA-34PA-2.54DSA (71)	UL,TÜV	約92g	3,560円
PCV5-1T342	オムロン：XG4A-3431	UL,TÜV	約92g	3,560円
PCV5-1J342	日本航空電子工業：PS-34PE-D4T1-LP1	TÜV	約92g	3,560円

【一般仕様】

定格絶縁電圧	AC DC125V
定格通電電流	1A
絶縁抵抗	100MΩ以上 DC500Vメガ
耐電圧	AC600V / 1分間
適合電線	1.25㎟ / MAX
周囲温度	−15℃～+60℃ (氷結又は結露しないこと)

適合電線

フェルール	単線	より線
0.25㎟～1㎟ AWG26～AWG18 DIN46228-4準拠	φ0.5～φ1.6	0.08㎟～1.25㎟ AWG28～AWG16



※注意：単線・より線の絶縁被覆外径φ3.6以上の電線は使用できません。
フェルール(棒圧着端子)の使用方法は各メーカーの指示に従うこと。

【記名板・結線図】

PCV5-1□342

	B1	B2	B3	B4	B5	B6	B7	B8	B9	B10	B11	B12	B13	B14	B15	B16	B17
	A1	A2	A3	A4	A5	A6	A7	A8	A9	A10	A11	A12	A13	A14	A15	A16	A17

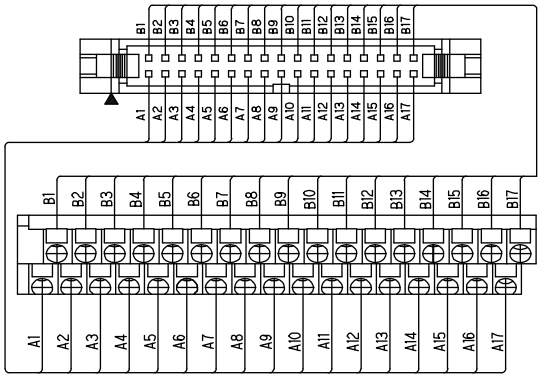

※接続ケーブルはP700参照

標準品(1:1) / スプリングロック式 / PCV5シリーズ / MIL40極タイプ

PCV5-1□402

スプリング　5mm 端子台ピッチ　IEC35レール　DIRECT 直付け

【形式構成】

PCV5-1□402

搭載コネクタ
H…MIL/ヒロセ電機
T…MIL/オムロン
J…MIL/日本航空電子工業

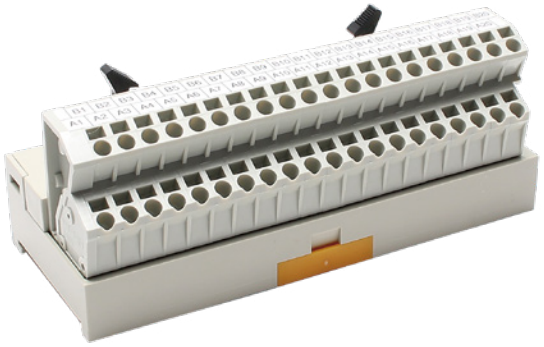

【寸法図】

PCV5-1□402

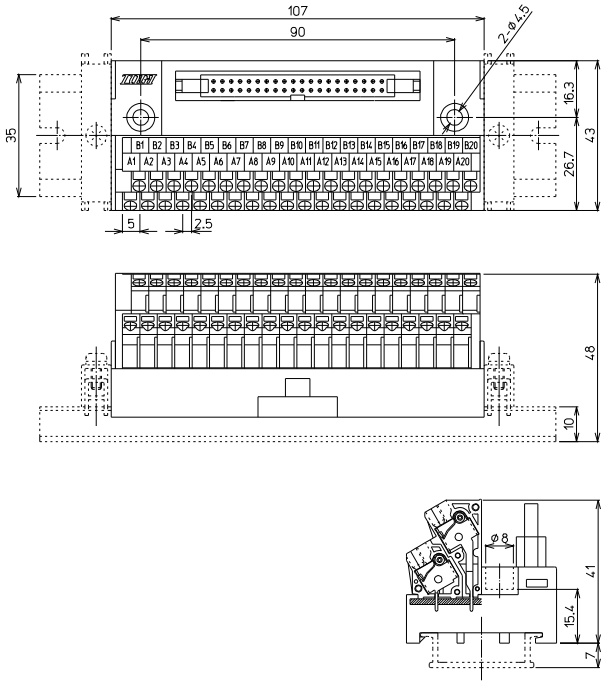

形　式	搭載コネクタメーカー/形式	海外規格	質量	標準価格(税抜)
PCV5-1H402	ヒロセ電機：HIF3BA-40PA-2.54DSA (71)	UL,TÜV	約105g	3,900円
PCV5-1T402	オムロン：XG4A-4031	UL,TÜV	約105g	3,900円
PCV5-1J402	日本航空電子工業：PS-40PE-D4T1-LP1	TÜV	約105g	3,900円

【一般仕様】

定格絶縁電圧	AC DC125V
定格通電電流	1A
絶縁抵抗	100MΩ以上 DC500Vメガ
耐電圧	AC600V / 1分間
適合電線	1.25㎟ / MAX
周囲温度	−15℃～+60℃ (氷結又は結露しないこと)

【記名板•結線図】

PCV5-1□402

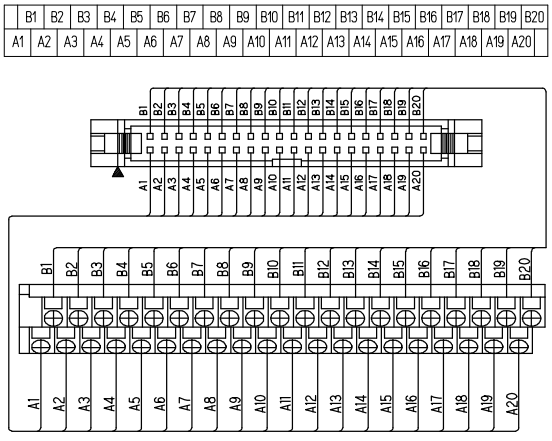

適合電線

フェルール
0.25㎟～1㎟
AWG26～AWG18
DIN46228-4準拠

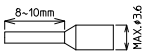

単線
φ0.5～φ1.6

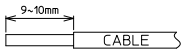

より線
0.08㎟～1.25㎟
AWG28～AWG16

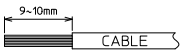

※注意：単線・より線の絶縁被覆外径φ3.6以上の電線は使用できません。
フェルール(棒圧着端子)の使用方法は各メーカーの指示に従うこと。

※接続ケーブルはP700参照

PCV5-1□502

スプリング　5mm 端子台ピッチ　IEC35レール　DIRECT 直付け

【形式構成】

PCV5-1□502

搭載コネクタ
H…MIL/ヒロセ電機
T…MIL/オムロン
J…MIL/日本航空電子工業



【寸法図】

PCV5-1□502

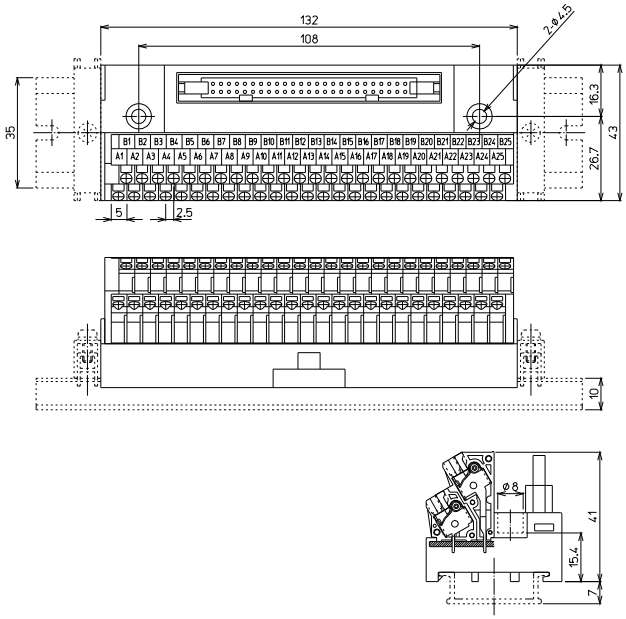

形　式	搭載コネクタメーカー/形式	海外規格	質量	標準価格(税抜)
PCV5-1H502	ヒロセ電機：HIF3BA-50PA-2.54DSA (71) キー溝2箇所	UL,TÜV	約128g	4,850円
PCV5-1T502	オムロン：XG4A-5031 キー溝1箇所	UL,TÜV	約128g	4,850円
PCV5-1J502	日本航空電子工業：PS-50PE-D4T1-LP1 キー溝2箇所	TÜV	約128g	4,850円
PCV5-1H502(1) (※受注生産品)	ヒロセ電機：HIF3BB-50PA-2.54DSA (71) キー溝1箇所	UL,TÜV	約128g	4,850円

【一般仕様】

定格絶縁電圧	AC DC125V
定格通電電流	1A
絶縁抵抗	100MΩ以上 DC500Vメガ
耐電圧	AC600V / 1分間
適合電線	1.25㎟ / MAX
周囲温度	−15℃～+60℃ (氷結又は結露しないこと)

【記名板•結線図】

PCV5-1□502／PCV5-1H502(1)

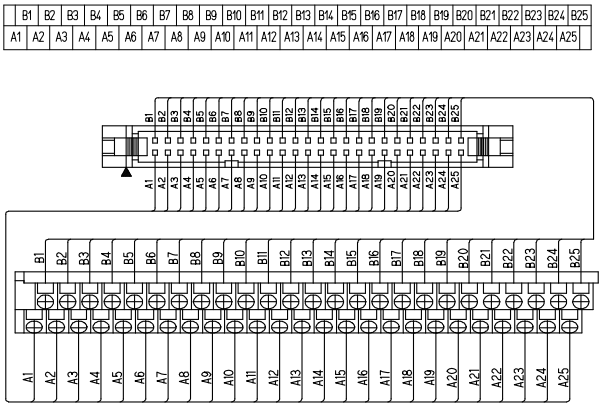

適合電線

フェルール
0.25㎟～1㎟
AWG26～AWG18
DIN46228-4準拠

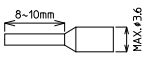

単線
φ0.5～φ1.6

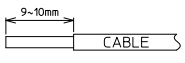

より線
0.08㎟～1.25㎟
AWG28～AWG16

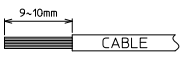

※注意：単線・より線の絶縁被覆外径φ3.6以上の電線は使用できません。
フェルール(棒圧着端子)の使用方法は各メーカーの指示に従うこと。

※接続ケーブルはP700参照

PCV5-4F402

TÜVRheinland RoHS Compliant

スプリング | 5mm 端子台ピッチ | IEC35レール | DIRECT 直付け

【形式構成】

PCV5-4F402

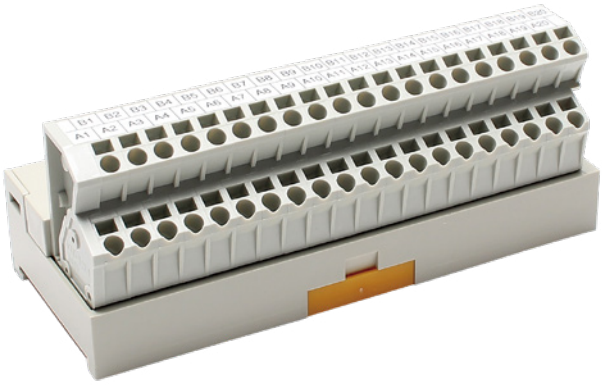

【寸法図】

PCV5-4F402

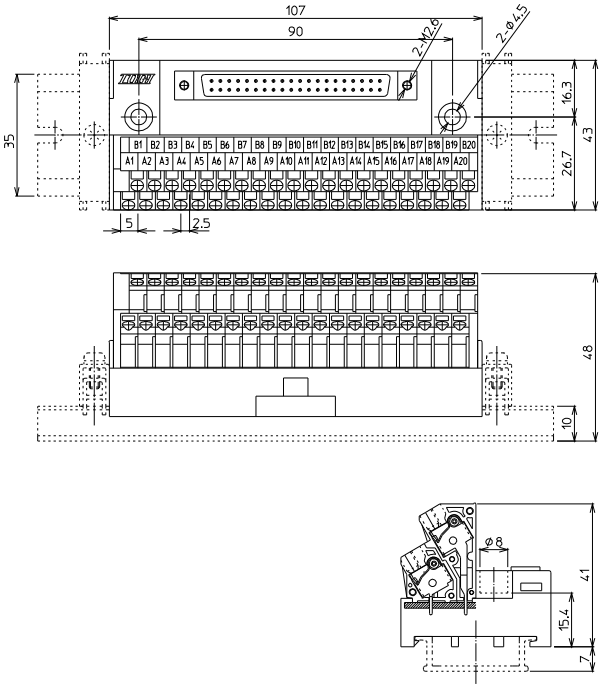

形　式	搭載コネクタメーカー/形式	海外規格	質量	標準価格(税抜)
PCV5-4F402	タイコエレクトロニクス：1747053-1	TÜV	約106g	4,360円

【一般仕様】

定格絶縁電圧	AC DC125V
定格通電電流	1A
絶縁抵抗	100MΩ以上 DC500Vメガ
耐電圧	AC600V / 1分間
適合電線	1.25㎟ / MAX
周囲温度	−15℃～+60℃ (氷結又は結露しないこと)

適合電線

フェルール
0.25㎟～1㎟
AWG26～AWG18
DIN46228-4準拠

単線
φ0.5～φ1.6

より線
0.08㎟～1.25㎟
AWG28～AWG16

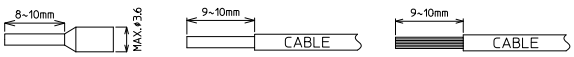

※注意：単線・より線の絶縁被覆外径φ3.6以上の電線は使用できません。
フェルール(棒圧着端子)の使用方法は各メーカーの指示に従うこと。

【記名板•結線図】

PCV5-4F402

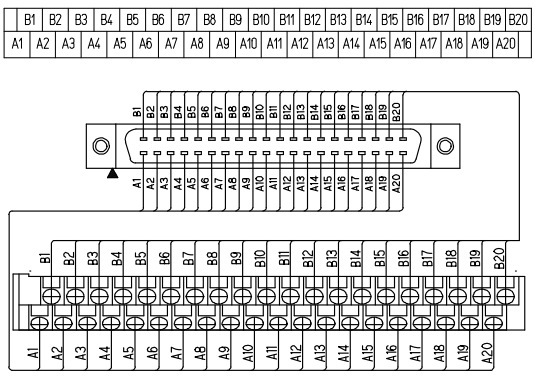

※接続ケーブルはP700参照

PCV5-2M□□

スプリング　5mm 端子台ピッチ　IEC35レール　DIRECT 直付け

【形式構成】

PCV5-2M□□

極数	コネクタ端子形状
202…20極	A…オス
342…34極	B…メス
502…50極	

【寸法図】

PCV5-2M□□

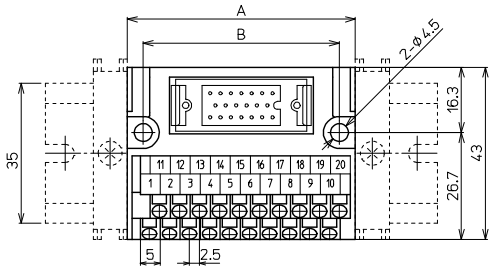

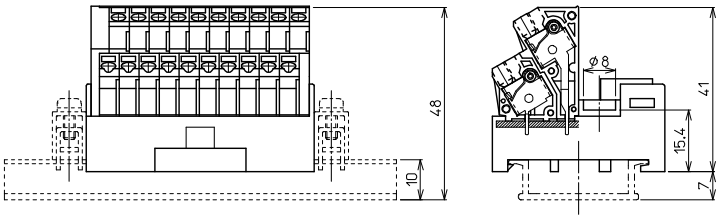



形　式	A寸法	B寸法
PCV5-2M202A	57	49
PCV5-2M202B	57	49
PCV5-2M342A	92	76
PCV5-2M342B	92	76
PCV5-2M502A	132	108
PCV5-2M502B	132	108

形　式	搭載コネクタメーカー/形式	海外規格	質量	標準価格(税抜)
PCV5-2M202A	本多通信工業:MR-20RMD2 (+)（オス）	TÜV	約60g	3,190円
PCV5-2M202B	本多通信工業:MR-20RFD2 (+)（メス）	TÜV	約62g	3,350円
PCV5-2M342A	本多通信工業:MR-34RMD2 (+)（オス）	TÜV	約95g	4,120円
PCV5-2M342B	本多通信工業:MR-34RFD2 (+)（メス）	TÜV	約98g	4,360円
PCV5-2M502A	本多通信工業:MR-50RMD2 (+)（オス）	TÜV	約130g	5,920円
PCV5-2M502B	本多通信工業:MR-50RFD2 (+)（メス）	TÜV	約133g	6,170円

【一般仕様】

定格絶縁電圧	AC DC125V
定格通電電流	1A
絶縁抵抗	100MΩ以上 DC500Vメガ
耐電圧	AC600V / 1分間
適合電線	1.25㎟ / MAX
周囲温度	−15℃～+60℃ (氷結又は結露しないこと)

適合電線

フェルール
0.25㎟～1㎟
AWG26～AWG18
DIN46228-4準拠

単線
φ0.5～φ1.6

より線
0.08㎟～1.25㎟
AWG28～AWG16

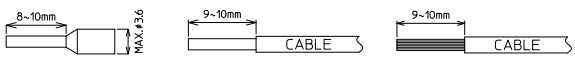

※注意：単線・より線の絶縁被覆外径φ3.6以上の電線は使用できません。
フェルール(棒圧着端子)の使用方法は各メーカーの指示に従うこと。

※接続ケーブルはP700参照

TÜVRheinland RoHS Compliant

【記名板・結線図】

PCV5-2M202□

11	12	13	14	15	16	17	18	19	20
1	2	3	4	5	6	7	8	9	10

PCV5-2M202A

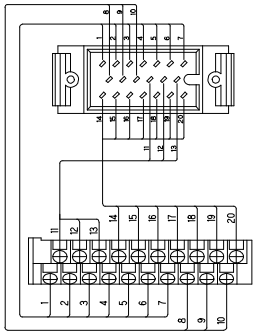

PCV5-2M202B

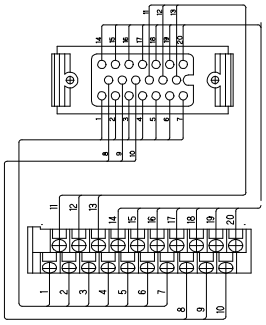

PCV5-2M342A

18	19	20	21	22	23	24	25	26	27	28	29	30	31	32	33	34
1	2	3	4	5	6	7	8	9	10	11	12	13	14	15	16	17

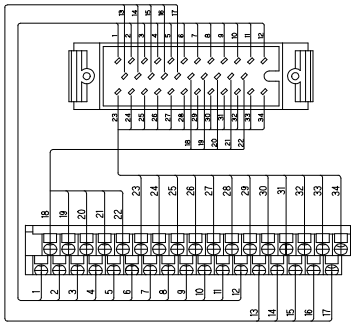

PCV5-2M342B

18	19	20	21	22	23	24	25	26	27	28	29	30	31	32	33	34
1	2	3	4	5	6	7	8	9	10	11	12	13	14	15	16	17

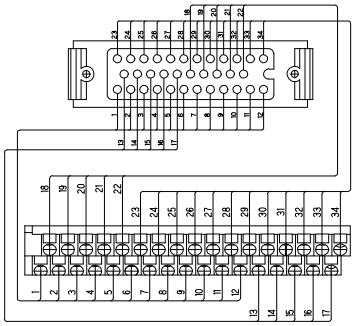

PCV5-2M502□

26	27	28	29	30	31	32	33	34	35	36	37	38	39	40	41	42	43	44	45	46	47	48	49	50
1	2	3	4	5	6	7	8	9	10	11	12	13	14	15	16	17	18	19	20	21	22	23	24	25

PCV5-2M502A

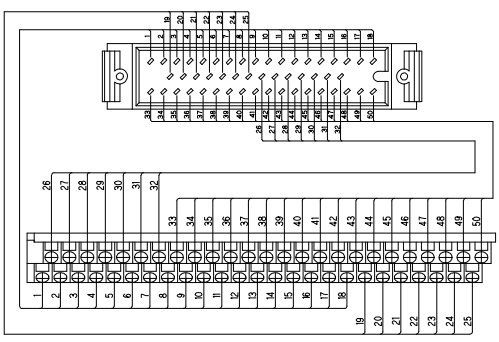

PCV5-2M502B

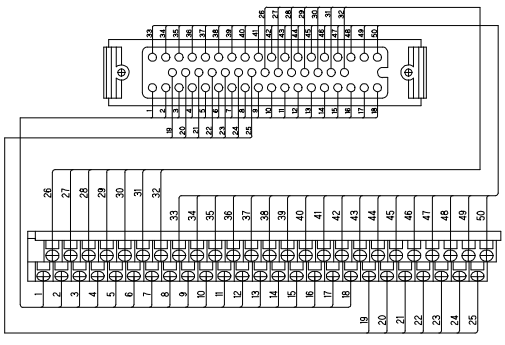

PCV5-9D502

TÜVRheinland RoHS Compliant

スプリング | 5mm 端子台ピッチ | IEC35レール | DIRECT 直付け

【形式構成】

PCV5-9D502



【寸法図】

PCV5-9D502

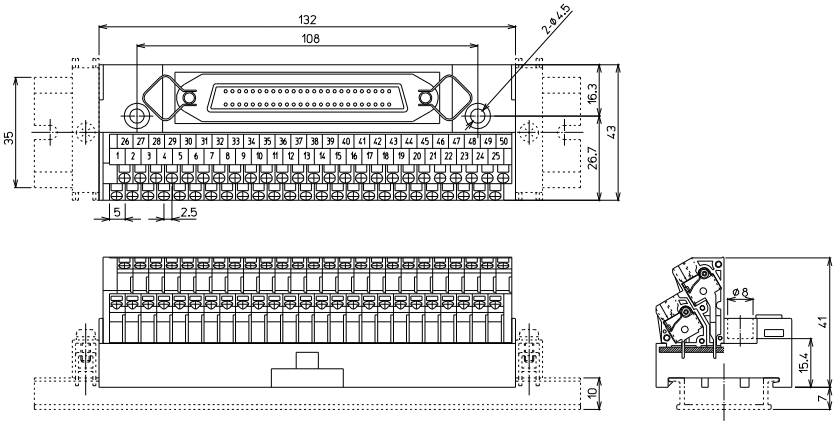

形　式	搭載コネクタメーカー/形式	海外規格	質量	標準価格(税抜)
PCV5-9D502	第一電子工業：57GE-40500-751-FA	TÜV	約137g	5,590円

【一般仕様】

定格絶縁電圧	AC DC125V
定格通電電流	1A
絶縁抵抗	100MΩ以上 DC500Vメガ
耐電圧	AC600V / 1分間
適合電線	1.25㎟ / MAX
周囲温度	−15℃～+60℃ (氷結又は結露しないこと)

【記名板•結線図】

PCV5-9D502

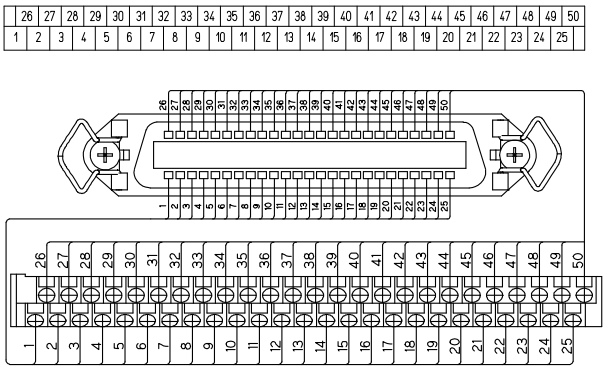

適合電線

フェルール
0.25㎟～1㎟
AWG26～AWG18
DIN46228-4準拠

単線
φ0.5～φ1.6

より線
0.08㎟～1.25㎟
AWG28～AWG16

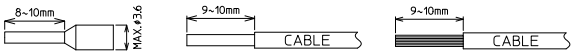

※注意：単線・より線の絶縁被覆外径φ3.6以上の電線は使用できません。
フェルール(棒圧着端子)の使用方法は各メーカーの指示に従うこと。

※接続ケーブルはP700参照

PCV5-10S502

スプリング　5mm 端子台ピッチ　IEC35レール　DIRECT 直付け

【形式構成】

PCV5-10S502

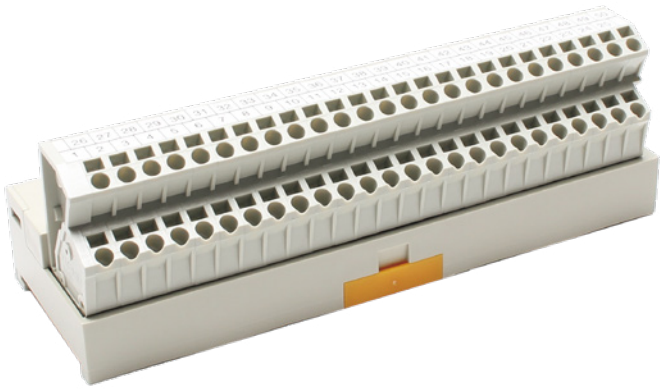

【寸法図】

PCV5-10S502

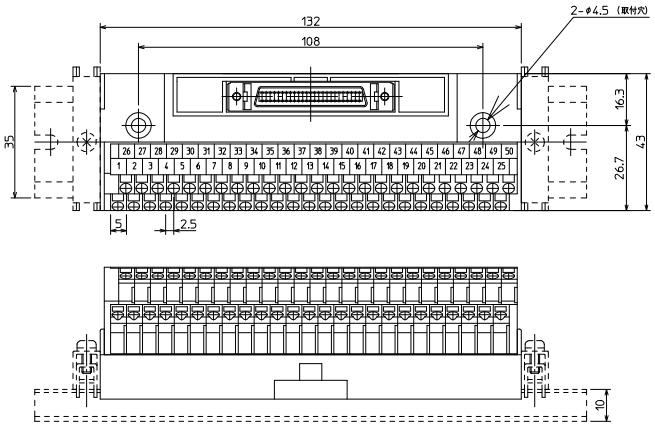

形　式	搭載コネクタメーカー/形式	海外規格	質量	標準価格(税抜)
PCV5-10S502	住友3M㈱：10250-6202PL	UL,TÜV	約135g	5,090円

【一般仕様】

定格絶縁電圧	AC DC50V
定格通電電流	0.5A
絶縁抵抗	100MΩ以上 DC500Vメガ
耐電圧	AC500V / 1分間
適合電線	1.25㎟ / MAX
周囲温度	−15℃～+60℃ (氷結又は結露しないこと)

適合電線

フェルール
0.25㎟～1㎟
AWG26～AWG18
DIN46228-4準拠

単線
φ0.5～φ1.6

より線
0.08㎟～1.25㎟
AWG28～AWG16

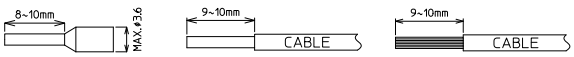

※注意：単線・より線の絶縁被覆外径φ3.6以上の電線は使用できません。
フェルール(棒圧着端子)の使用方法は各メーカーの指示に従うこと。

【記名板・結線図】

PCV5-10S502

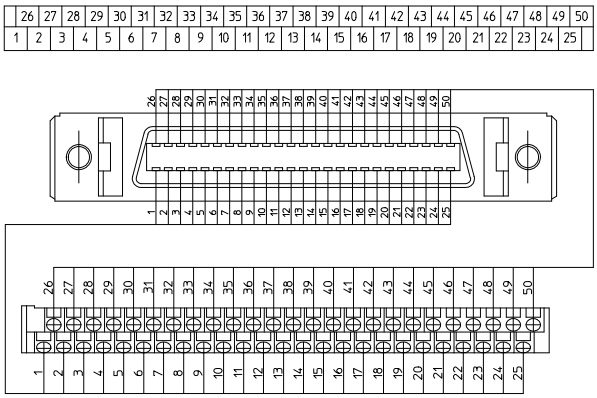

※接続ケーブルはP700参照

PCA7シリーズ

ネジアップ　7mm 端子台ピッチ　IEC35レール　止め金具不要　DIRECT 直付け



【特長】

- 7mmピッチのネジアップ式端子台を採用しながら従来品（PCN7）よりも更に小型化で省スペース化に貢献
- ネジアップ構造となっている為、丸形・Y形圧着端子を接続可能
- 作業の効率化、省力化、またネジの紛失や落下事故も防止
- 下段・上段端子台間にスペースを確保し、上段の配線をしたまま下段も配線作業が可能
- 下段・上段端子台間に記名シールを貼る事で、カバーを外して作業する場合でも、記名シールで表記を確認しながらの作業が可能
- 独自のロック機能により止め金具不要でIEC35mmレールに取付け可能

【材質】

端子台	変性PPE（グレー） UL94V-0
導電板	黄銅（Snメッキ）
ケース	変性PPE（グレー） UL94V-0
基板	ガラエポ

PCA7-1□20-□

ネジアップ　7mm 端子台ピッチ　IEC35レール　止め金具不要　DIRECT 直付け

【形式構成】

PCA7-1□20-□

搭載コネクタ
H…MIL/ヒロセ電機
T…MIL/オムロン

記名タイプ
無…(端子台上段B1～B10)
(端子台下段A1～A10)
M…(端子台上段2･4･6～20)
(端子台下段1･3･5～19)



【寸法図】

PCA7-1□20-□

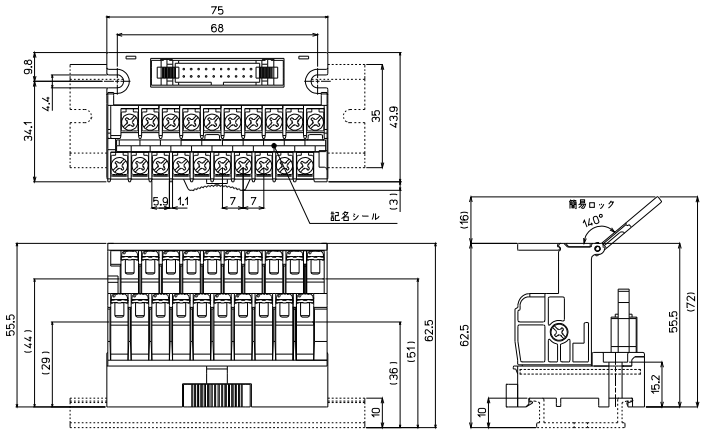

形　式	搭載コネクタメーカー/形式	海外規格	質量	標準価格(税抜)
PCA7-1H20	ヒロセ電機：HIF3BA-20PA-2.54DSA (71)	UL,TÜV	約110g	3,540円
PCA7-1H20-M				
PCA7-1T20	オムロン：XG4A-2031			
PCA7-1T20-M				

【一般仕様】

定格絶縁電圧	AC DC125V
定格通電電流	1A
絶縁抵抗	100MΩ以上 DC500Vメガ
耐電圧	AC500V / 1分間
適合電線	1.25㎟ / MAX
端子ネジ	M3×6L
締付トルク	0.8N･m
周囲温度	−15℃～+60℃ (氷結又は結露しないこと)
相対湿度	45～85%

【記名板･結線図】

PCA7-1□20

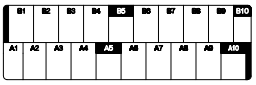

PCA7-1□20-M

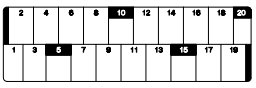

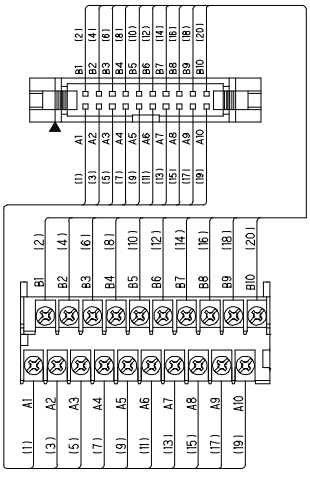

※接続ケーブルはP700参照

適合圧着端子

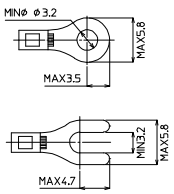

R端子･Y端子共通事項

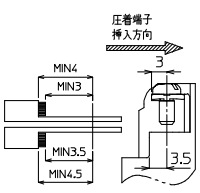

PCA7-1□26-□

ネジアップ　7mm 端子台ピッチ　IEC35レール　止め金具不要　DIRECT 直付け

【形式構成】

PCA7-1□26-□

搭載コネクタ
H…MIL/ヒロセ電機
T…MIL/オムロン

記名タイプ
無…(端子台上段B1～B10)
(端子台下段A1～A10)
M…(端子台上段2･4･6～20)
(端子台下段1･3･5～19)



【寸法図】

PCA7-1□26-□

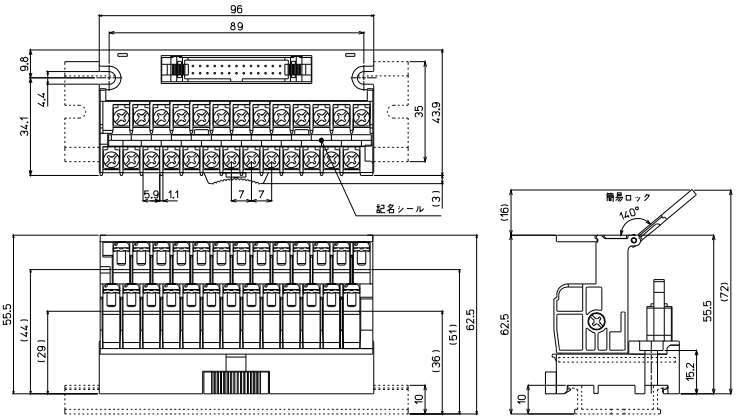

形　式	搭載コネクタメーカー/形式	海外規格	質量	標準価格(税抜)
PCA7-1H26	ヒロセ電機：HIF3BA-26PA-2.54DSA (71)	UL,TÜV	約138g	4,200円
PCA7-1H26-M				
PCA7-1T26	オムロン：XG4A-2631			
PCA7-1T26-M				

【一般仕様】

定格絶縁電圧	AC DC125V
定格通電電流	1A
絶縁抵抗	100MΩ以上 DC500Vメガ
耐電圧	AC500V / 1分間
適合電線	1.25㎟ / MAX
端子ネジ	M3×6L
締付トルク	0.8N･m
周囲温度	−15℃～+60℃ (氷結又は結露しないこと)
相対湿度	45～85%

【記名板･結線図】

PCA7-1□26

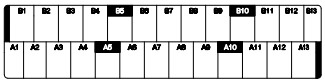

PCA7-1□26-M

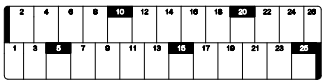

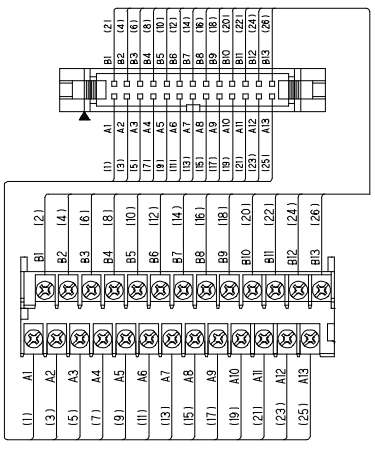

※接続ケーブルはP700参照

適合圧着端子

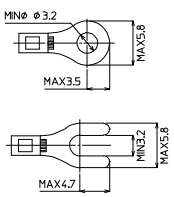

R端子･Y端子共通事項

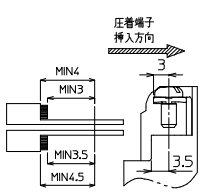

PCA7-1□34-□

ネジアップ　7mm 端子台ピッチ　IEC35レール　止め金具不要　DIRECT 直付け

【形式構成】

PCA7-1□34-□

搭載コネクタ
H…MIL/ヒロセ電機
T…MIL/オムロン

記名タイプ
無…(端子台上段B1～B10)
(端子台下段A1～A10)
M…(端子台上段2･4･6～20)
(端子台下段1･3･5～19)



【寸法図】

PCA7-1□34-□

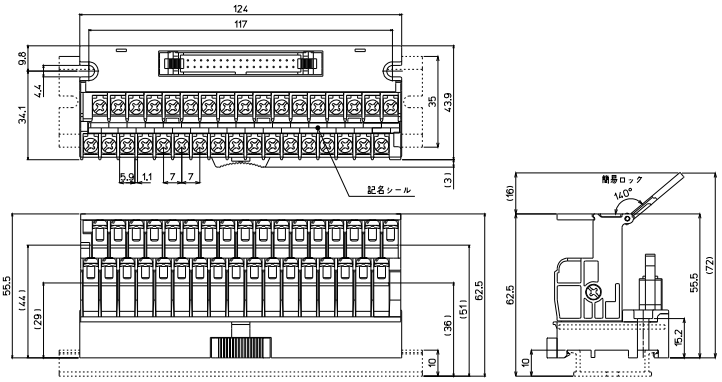

形　式	搭載コネクタメーカー/形式	海外規格	質量	標準価格(税抜)
PCA7-1H34	ヒロセ電機：HIF3BA-34PA-2.54DSA (71)	UL,TÜV	約179g	4,740円
PCA7-1H34-M				
PCA7-1T34	オムロン：XG4A-3431			
PCA7-1T34-M				

【一般仕様】

定格絶縁電圧	AC DC125V
定格通電電流	1A
絶縁抵抗	100MΩ以上 DC500Vメガ
耐電圧	AC500V / 1分間
適合電線	1.25㎟ / MAX
端子ネジ	M3×6L
締付トルク	0.8N･m
周囲温度	−15℃～+60℃ (氷結又は結露しないこと)
相対湿度	45～85%

【記名板･結線図】

PCA7-1□34

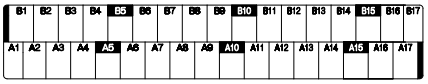

PCA7-1□34-M

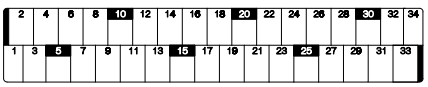

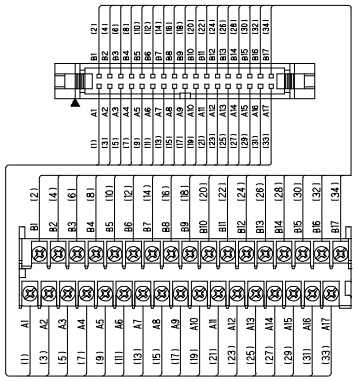

※接続ケーブルはP700参照

適合圧着端子

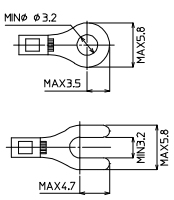

R端子･Y端子共通事項

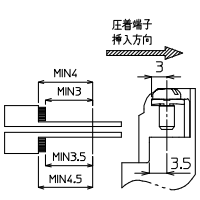

PCA7-1□40-□

ネジアップ | 7mm 端子台ピッチ | IEC35レール | 止め金具不要 | DIRECT 直付け

【形式構成】

PCA7-1□40-□

搭載コネクタ
H…MIL/ヒロセ電機
T…MIL/オムロン

記名タイプ
無…(端子台上段B1～B10)
(端子台下段A1～A10)
M…(端子台上段2・4・6～20)
(端子台下段1・3・5～19)



【寸法図】

PCA7-1□40-□

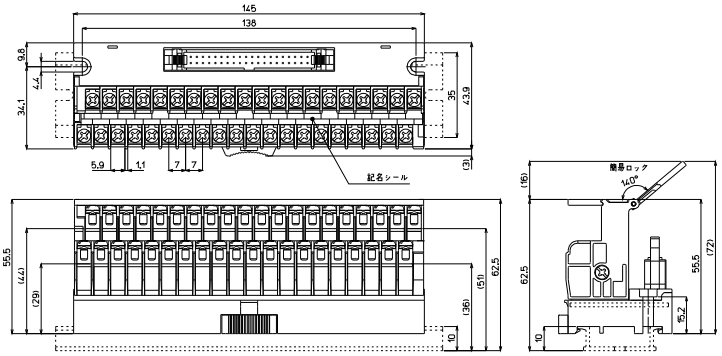

形　式	搭載コネクタメーカー/形式	海外規格	質量	標準価格(税抜)
PCA7-1H40	ヒロセ電機：HIF3BA-40PA-2.54DSA (71)	UL,TÜV	約207g	5,040円
PCA7-1H40-M				
PCA7-1T40	オムロン：XG4A-4031			
PCA7-1T40-M				

【一般仕様】

定格絶縁電圧	AC DC125V
定格通電電流	1A
絶縁抵抗	100MΩ以上 DC500Vメガ
耐電圧	AC500V / 1分間
適合電線	1.25㎟ / MAX
端子ネジ	M3×6L
締付トルク	0.8N・m
周囲温度	−15℃～+60℃ (氷結又は結露しないこと)
相対湿度	45～85%

【記名板・結線図】

PCA7-1□40

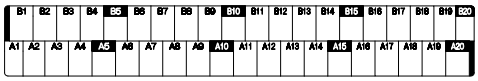

PCA7-1□40-M



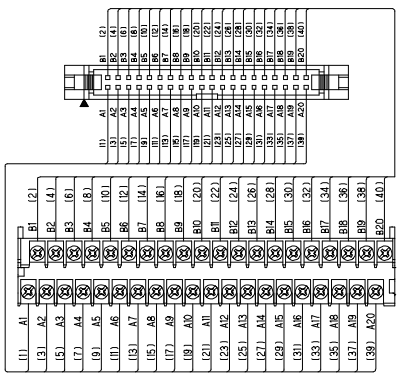

※接続ケーブルはP700参照

適合圧着端子

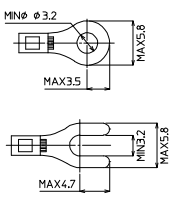

R端子・Y端子共通事項

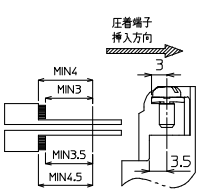

PCA7-1□50-□

ネジアップ　7mm 端子台ピッチ　IEC35レール　止め金具不要　DIRECT 直付け

【形式構成】

PCA7-1□50-□

搭載コネクタ
H…MIL/ヒロセ電機
T…MIL/オムロン

記名タイプ
無…(端子台上段B1～B10)
(端子台下段A1～A10)
M…(端子台上段2･4･6～20)
(端子台下段1･3･5～19)

【寸法図】

PCA7-1□50-□

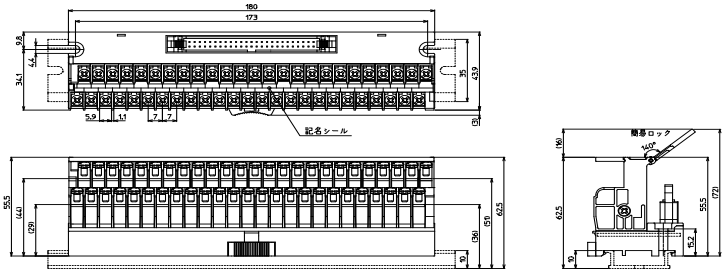



形　式	搭載コネクタメーカー/形式	海外規格	質量	標準価格(税抜)
PCA7-1H50	ヒロセ電機：HIF3BA-50PA-2.54DSA (71) キー溝：2箇所	UL,TÜV	約256g	6,410円
PCA7-1H50-M				
PCA7-1T50	オムロン：XG4A-5031 キー溝：1箇所			
PCA7-1T50-M				

【一般仕様】

定格絶縁電圧	AC DC125V
定格通電電流	1A
絶縁抵抗	100MΩ以上 DC500Vメガ
耐電圧	AC500V / 1分間
適合電線	1.25㎟ / MAX
端子ネジ	M3×6L
締付トルク	0.8N･m
周囲温度	−15℃～+60℃ (氷結又は結露しないこと)
相対湿度	45～85%

【記名板･結線図】

PCA7-1□50

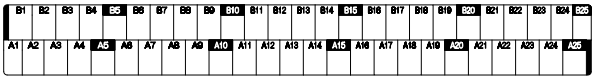

PCA7-1□50-M



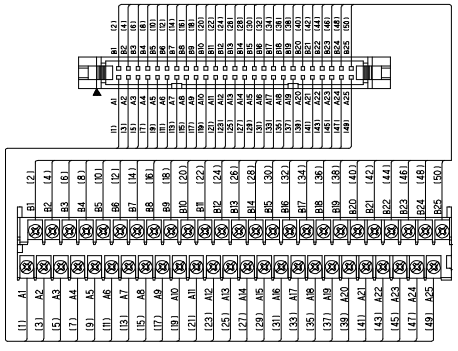

※接続ケーブルはP700参照

適合圧着端子

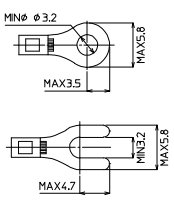

R端子･Y端子共通事項

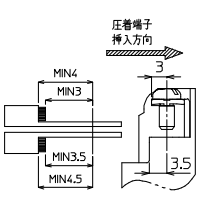

PCA7-4F□

TÜVRheinland RoHS Compliant

ネジアップ | 7mm 端子台ピッチ | IEC35レール | 止め金具不要 | DIRECT 直付け

【形式構成】

PCA7-4F□

極数
24…24極
40…40極



【寸法図】

PCA7-4F□

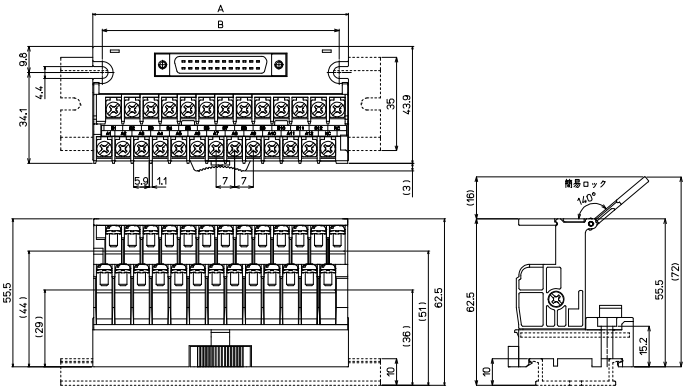

形　式	A寸法	B寸法
PCA7-4F24	96	89
PCA7-4F40	145	138

形　式	搭載コネクタメーカー/形式	海外規格	質量	標準価格(税抜)
PCA7-4F24	富士通:FCN-364P024-AU	TÜV	約140g	4,930円
PCA7-4F40	タイコエレクトロニクス:1747053-1	TÜV	約208g	5,480円

【一般仕様】

定格絶縁電圧	AC DC125V
定格通電電流	1A
絶縁抵抗	100MΩ以上 DC500Vメガ
耐電圧	AC500V / 1分間
適合電線	1.25㎟ / MAX
端子ネジ	M3×6L
締付トルク	0.8N・m
周囲温度	−15℃〜+60℃ (氷結又は結露しないこと)
相対湿度	45〜85%

【記名板・結線図】

PCA7-4F24

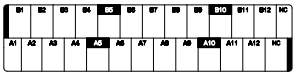

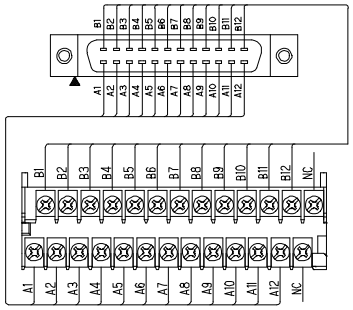

PCA7-4F40

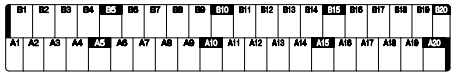

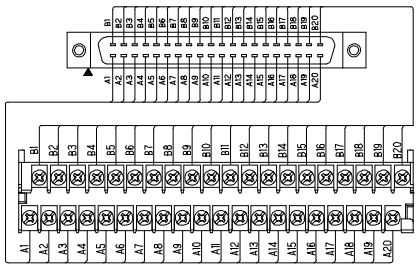

※接続ケーブルはP700参照

適合圧着端子

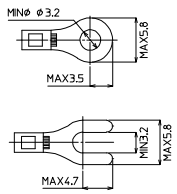

R端子・Y端子共通事項

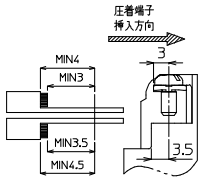

標準品（1:1）/ ネジアップ式 / PCA7シリーズ / MRタイプ

PCA7-2M□□

ネジアップ　7mm 端子台ピッチ　IEC35レール　止め金具不要　DIRECT 直付け

【形式構成】

PCA7-2M□□

極数	コネクタ端子形状
20…20極	A…オス
34…34極	B…メス
50…50極	



【寸法図】

PCA7-2M□□

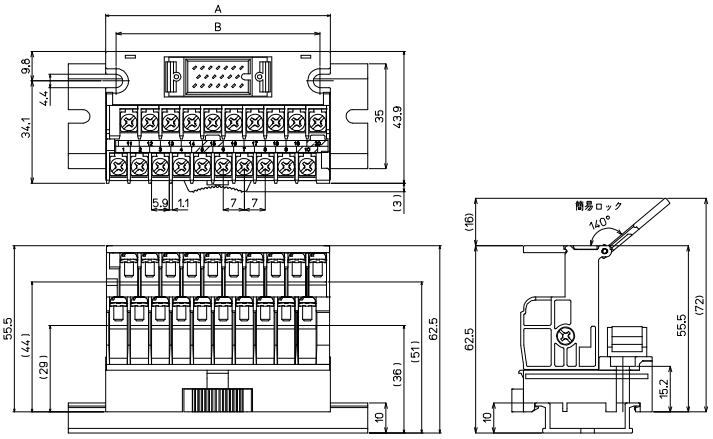

形　式	A寸法	B寸法
PCA7-2M20A	75	68
PCA7-2M20B	75	68
PCA7-2M34A	124	117
PCA7-2M34B	124	117
PCA7-2M50A	144	138.4
PCA7-2M50B	144	138.4

形　式	搭載コネクタメーカー/形式	海外規格	質量	標準価格(税抜)
PCA7-2M20A	本多通信工業：MR20-RMD2+	TÜV	約112g	4,250円
PCA7-2M20B	本多通信工業：MR20-RFD2+	TÜV	約114g	4,470円
PCA7-2M34A	本多通信工業：MR34-RMD2+	TÜV	約181g	5,310円
PCA7-2M34B	本多通信工業：MR34-RFD2+	TÜV	約183g	5,590円
PCA7-2M50A	本多通信工業：MR50-RMD2+	TÜV	約260g	8,220円
PCA7-2M50B	本多通信工業：MR50-RFD2+	TÜV	約260g	9,390円

【一般仕様】

定格絶縁電圧	AC DC125V
定格通電電流	1A
絶縁抵抗	100MΩ以上 DC500Vメガ
耐電圧	AC500V / 1分間
適合電線	1.25㎟ / MAX
端子ネジ	M3×6L
締付トルク	0.8N･m
周囲温度	−15℃～+60℃ (氷結又は結露しないこと)
相対湿度	45～85%

適合圧着端子

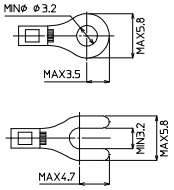

R端子･Y端子共通事項

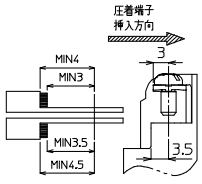

※接続ケーブルはP700参照

【記名板・結線図】

PCA7-2M20□

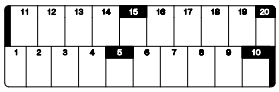

PCA7-2M20A

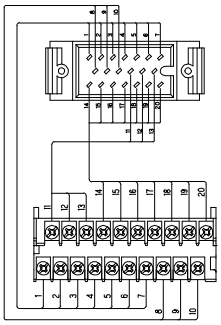

PCA7-2M20B

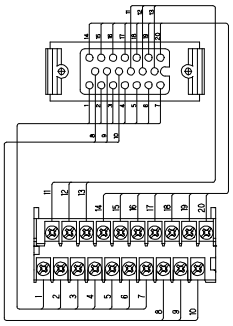

PCA7-2M34□

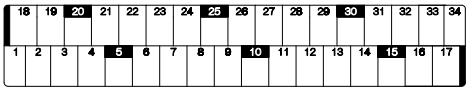

PCA7-2M34A

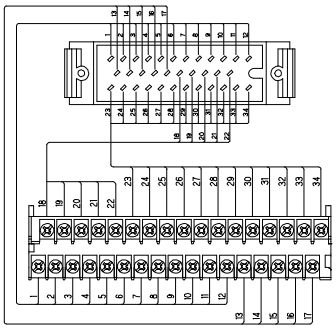

PCA7-2M34B

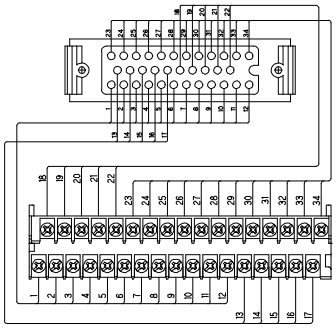

PCA7-2M50□

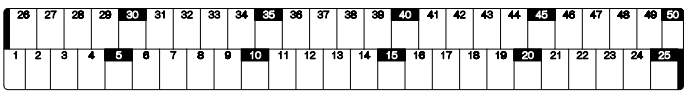

PCA7-2M50A

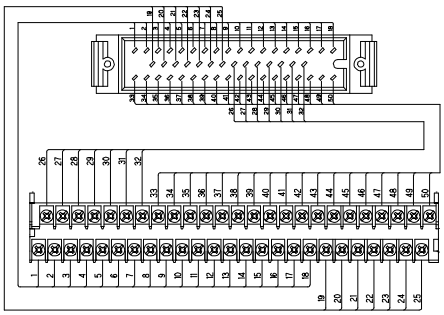

PCA7-2M50B

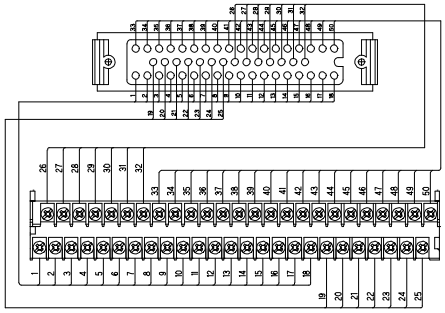

PCA7-3H□□

ネジアップ　7mm 端子台ピッチ　IEC35レール　止め金具不要　DIRECT 直付け

【形式構成】

PCA7-3H□□

極数	コネクタ端子形状
25…25極	A…オス
37…37極	B…メス

【寸法図】

PCA7-3H□□

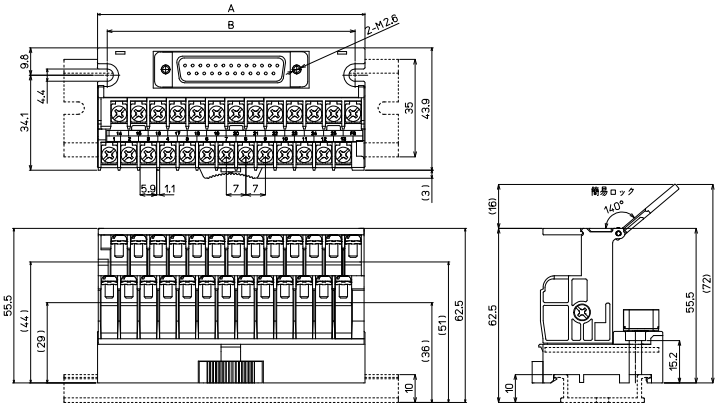



形　式	A寸法	B寸法
PCA7-3H25A	96	89
PCA7-3H25B	96	89
PCA7-3H37A	145	138
PCA7-3H37B	145	138

形　式	搭載コネクタメーカー/形式	海外規格	質量	標準価格(税抜)
PCA7-3H25A	ヒロセ電機：SDBB-25P (55)	TÜV	約148g	5,200円
PCA7-3H25B	ヒロセ電機：SDBB-25S (55)	TÜV	約149g	5,390円
PCA7-3H37A	ヒロセ電機：SDCB-37P (55)	TÜV	約220g	7,780円
PCA7-3H37B	ヒロセ電機：SDCB-37S (55)	TÜV	約221g	7,780円

【一般仕様】

定格絶縁電圧	AC DC125V
定格通電電流	1A
絶縁抵抗	100MΩ以上 DC500Vメガ
耐電圧	AC500V / 1分間
適合電線	1.25㎟ / MAX
端子ネジ	M3×6L
締付トルク	0.8N･m
周囲温度	−15℃～+60℃ (氷結又は結露しないこと)
相対湿度	45～85%

適合圧着端子

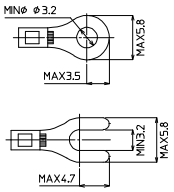

R端子･Y端子共通事項

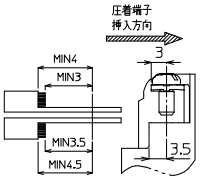

※接続ケーブルはP700参照

【記名板・結線図】

PCA7-3H25□

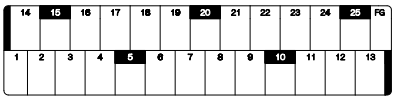

PCA7-3H25A

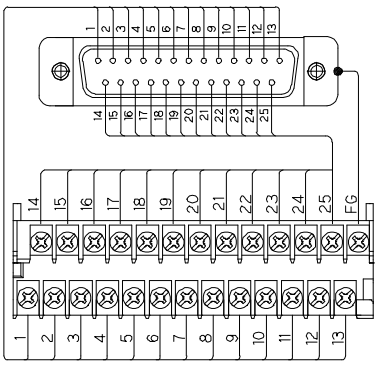

PCA7-3H25B

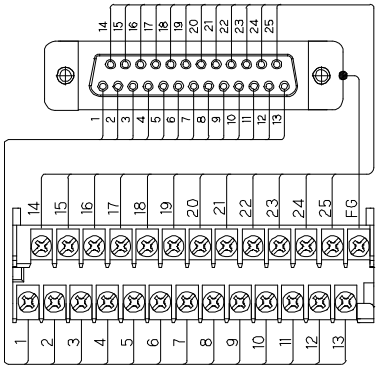

PCA7-3H37□



PCA7-3H37A

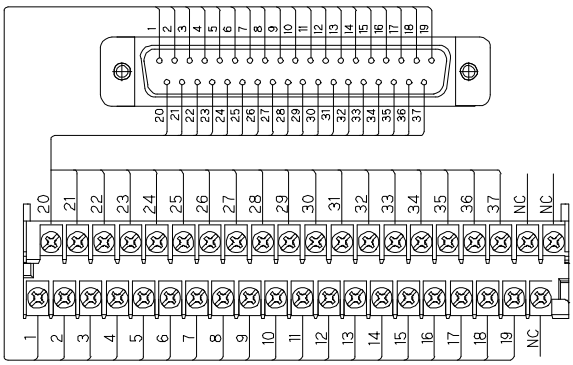

PCA7-3H37B

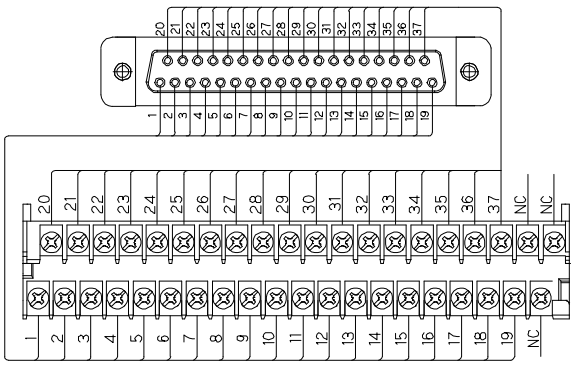

PCA7-9D□

ネジアップ　7mm 端子台ピッチ　IEC35レール　止め金具不要　DIRECT 直付け

【形式構成】

PCA7-9D□

極数
24…24極
36…36極
50…50極

【寸法図】

PCA7-9D□

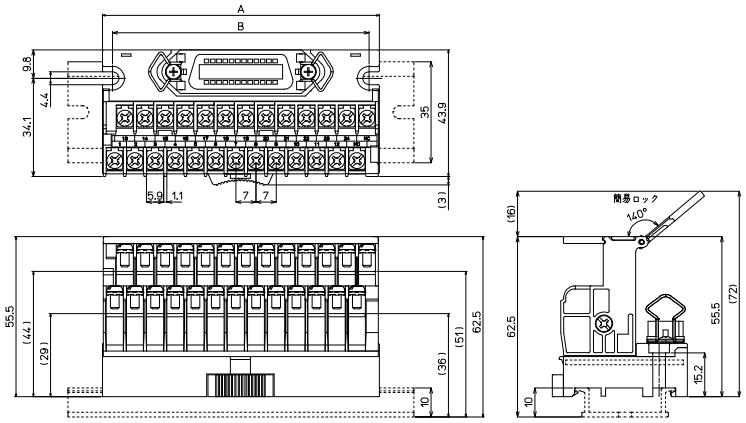



形　式	A寸法	B寸法
PCA7-9D24	96	89
PCA7-9D36	145	138
PCA7-9D50	180	173

形　式	搭載コネクタメーカー/形式	海外規格	質量	標準価格(税抜)
PCA7-9D24	第一電子工業：57GE-40240-751FA	TÜV	約146g	4,910円
PCA7-9D36	第一電子工業：57GE-40360-751-FA	TÜV	約216g	6,560円
PCA7-9D50	第一電子工業：57GE-40500-751-FA	TÜV	約265g	7,560円

【一般仕様】

定格絶縁電圧	AC DC125V
定格通電電流	1A
絶縁抵抗	100MΩ以上 DC500Vメガ
耐電圧	AC500V / 1分間
適合電線	1.25㎟ / MAX
端子ネジ	M3×6L
締付トルク	0.8N･m
周囲温度	−15℃～+60℃ (氷結又は結露しないこと)
相対湿度	45～85%

適合圧着端子

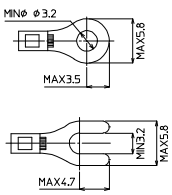

R端子･Y端子共通事項

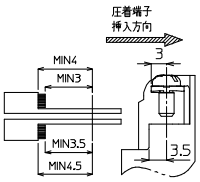

※接続ケーブルはP700参照

TÜVRheinland RoHS Compliant

【記名板・結線図】

PCA7-9D24

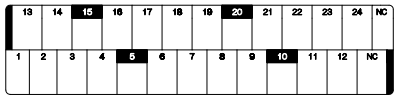

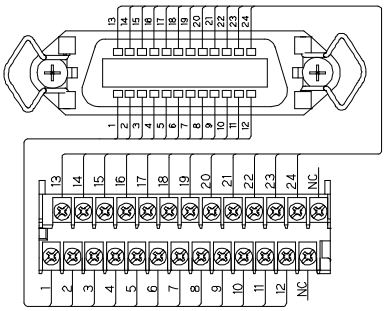

PCA7-9D36

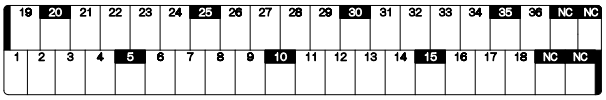

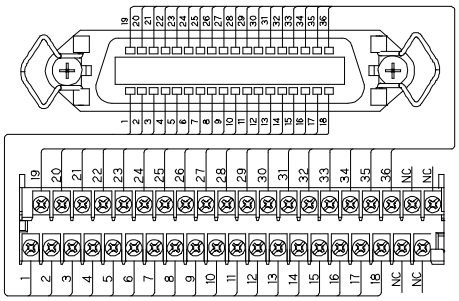

PCA7-9D50

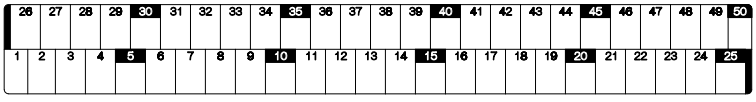

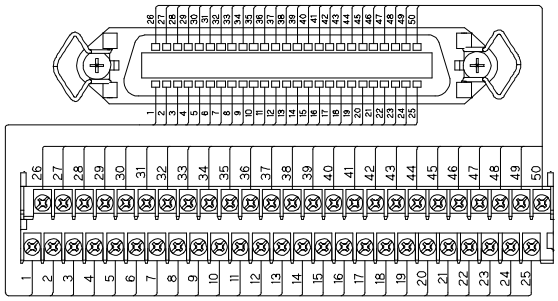

PCA7-10S□

ネジアップ　7mm 端子台ピッチ　IEC35レール　止め金具不要　DIRECT 直付け

【形式構成】

PCA7-10S□

極数
20…20極
26…26極
36…36極
40…40極
50…50極



【寸法図】

PCA7-10S□

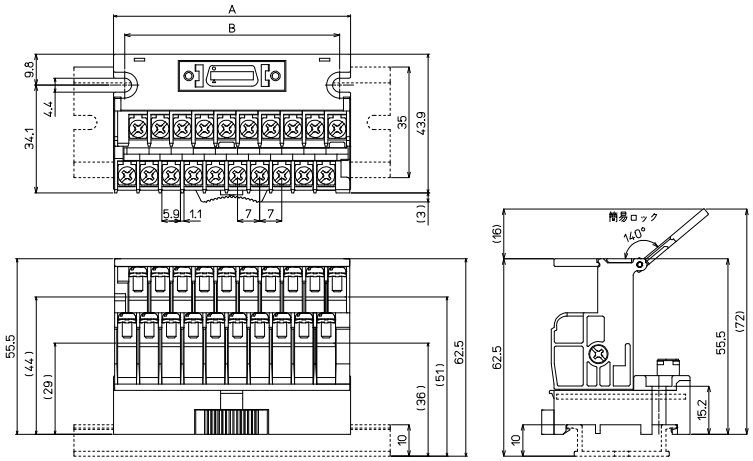

形　式	A寸法	B寸法
PCA7-10S20	75	68
PCA7-10S26	96	89
PCA7-10S36	145	138
PCA7-10S40	145	138
PCA7-10S50	180	173

形　式	搭載コネクタメーカー/形式	海外規格	質量	標準価格(税抜)
PCA7-10S20	住友3M：10220-6202-PL	UL,TÜV	約111g	4,340円
PCA7-10S26	住友3M：10226-6202-PL	UL,TÜV	約140g	5,040円
PCA7-10S36	住友3M：10236-6202-PL	UL,TÜV	約206g	6,120円
PCA7-10S40	住友3M：10240-6202-PL	UL,TÜV	約207g	6,480円
PCA7-10S50	住友3M：10250-6202-PL	UL,TÜV	約256g	7,220円

【一般仕様】

定格絶縁電圧	AC DC125V(UL認証定格50V)
定格通電電流	0.5A
絶縁抵抗	100MΩ以上 DC500Vメガ
耐電圧	AC500V / 1分間
適合電線	1.25㎟ / MAX
端子ネジ	M3×6L
締付トルク	0.8N･m
周囲温度	−15℃～+60℃ (氷結又は結露しないこと)
相対湿度	45～85%

適合圧着端子

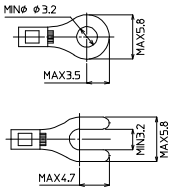

R端子･Y端子共通事項

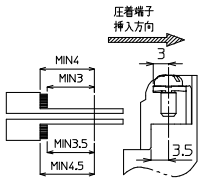

※接続ケーブルはP700参照

【記名板・結線図】

PCA7-10S20

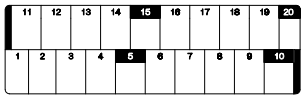

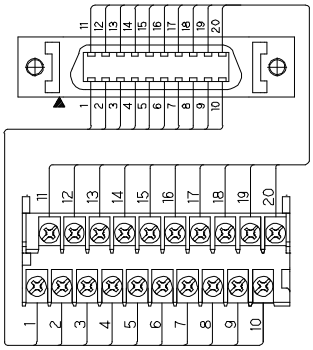

PCA7-10S26

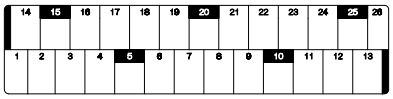

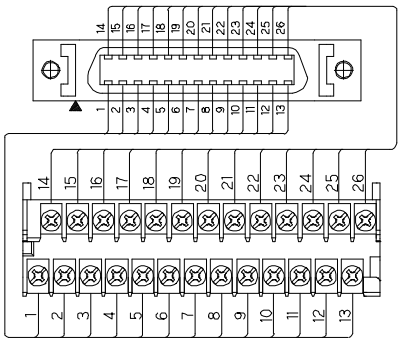

PCA7-10S36

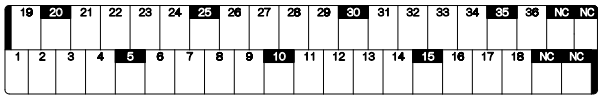

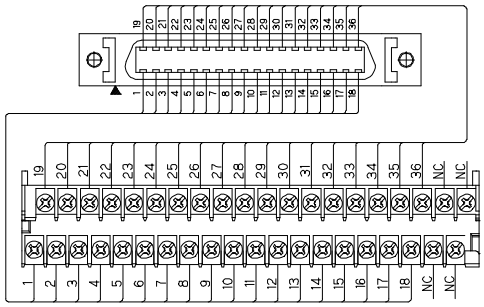

PCA7-10S40

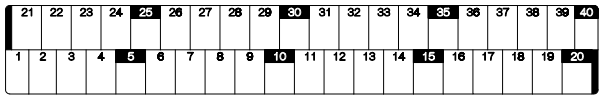

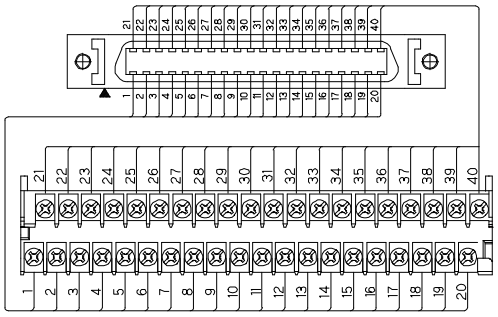

PCA7-10S50

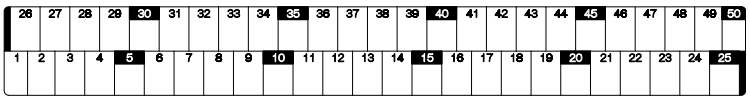

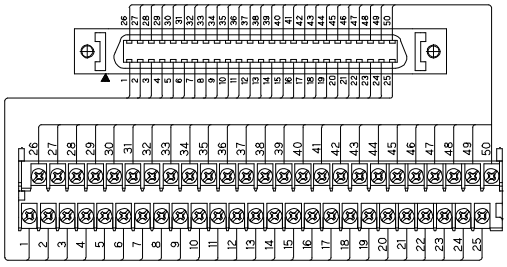

PCN7シリーズ



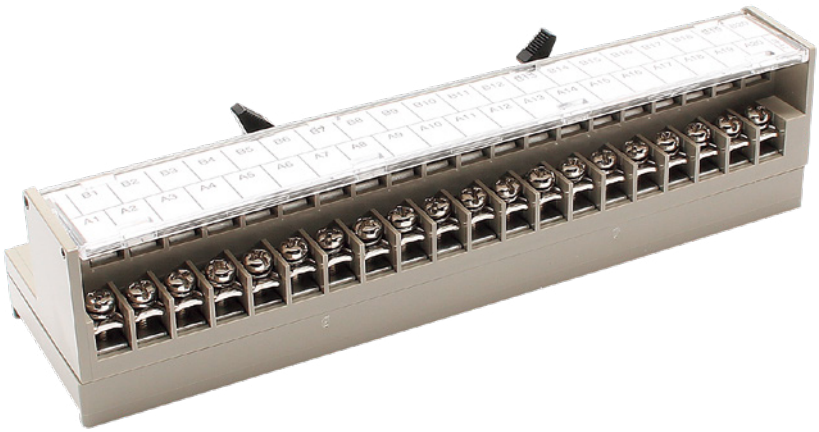

【特長】

- サポートスクリュー搭載（Y形圧着端子専用）
- 端子ネジは脱落防止構造で座金が浮いている状態になっており結線作業が省工数化
- IEC35mmレールへの取付けもレバー方式で簡単に脱着可能で工具不要
- 丸形圧着端子をご使用になる場合はRタイプをご指定ください（脱落防止構造ではなくなります）

※Rタイプは準標準品の為、納期はお問合せください

【材質】

端子台	変性PPE（グレー） UL94V-0
導電板	黄銅（Snメッキ）
ケース	変性PPE（グレー） UL94V-0
基板	ガラエポ t=1.6

PCN7□-1□20

セルフアップ　7mm 端子台ピッチ　IEC35レール　DIRECT 直付け

【形式構成】

PCN7□-1□20

使用圧着端子タイプ
無…Y形圧着端子
R…丸形圧着端子

搭載コネクタ
H…MIL/ヒロセ電機
T…MIL/オムロン
J…MIL/日本航空電子工業



【寸法図】

PCN7-1□20

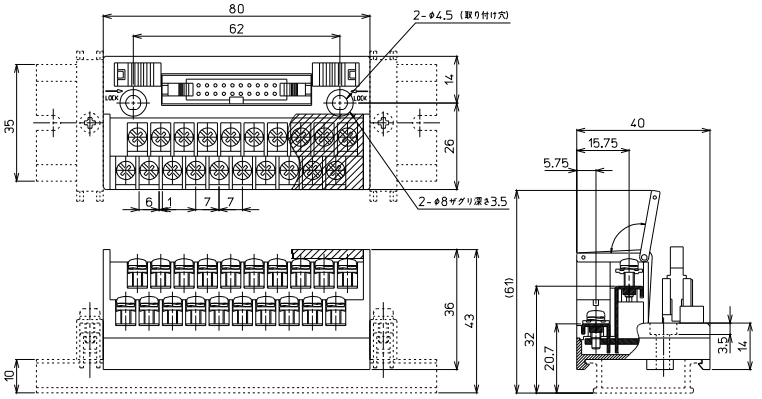

形　式	搭載コネクタメーカー/形式	海外規格	質量	標準価格(税抜)
PCN7-1H20	ヒロセ電機：HIF3BA-20PA-2.54DSA (71)	UL,TÜV	約76g	3,300円
PCN7-1T20	オムロン：XG4A-2031	UL/cUL,TÜV	約77g	3,300円
PCN7-1J20	日本航空電子工業：PS-20PE-D4T1-LP1	TÜV	約86g	3,300円

【一般仕様】

定格絶縁電圧	AC DC125V
定格通電電流	1A
絶縁抵抗	100MΩ以上 DC500Vメガ
耐電圧	AC600V / 1分間
適合電線	1.25㎟ / MAX
端子ネジ	PCN7　M3×9.5L
	PCN7R　M3×7L
締付トルク	1.2N･m
周囲温度	−15℃～＋60℃ (氷結又は結露しないこと)

適合圧着端子

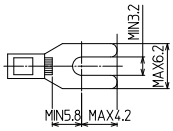

【記名板･結線図】

PCN7-1□20

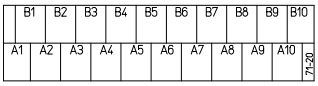

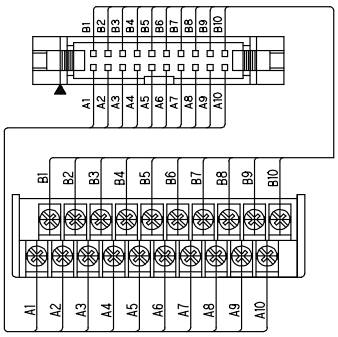

※接続ケーブルはP700参照

PCN7□-1□26



【形式構成】

PCN7□-1□26

使用圧着端子タイプ
無…Y形圧着端子
R…丸形圧着端子

搭載コネクタ
H…MIL/ヒロセ電機
T…MIL/オムロン
J…MIL/日本航空電子工業



【寸法図】

PCN7-1□26

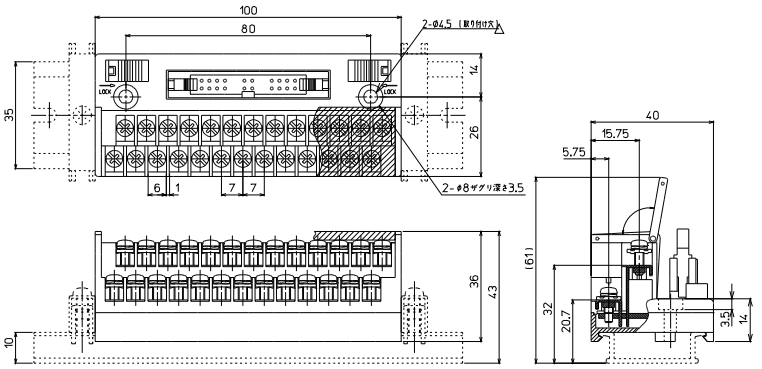

形　式	搭載コネクタメーカー/形式	海外規格	質量	標準価格(税抜)
PCN7-1H26	ヒロセ電機：HIF3BA-26PA-2.54DSA (71)	UL,TÜV	約95g	3,990円
PCN7-1T26	オムロン：XG4A-2631	UL/cUL,TÜV	約95g	3,990円
PCN7-1J26	日本航空電子工業：PS-26PE-D4T1-LP1	TÜV	約104g	3,990円

【一般仕様】

定格絶縁電圧	AC DC125V
定格通電電流	1A
絶縁抵抗	100MΩ以上 DC500Vメガ
耐電圧	AC600V / 1分間
適合電線	1.25㎟ / MAX
端子ネジ	PCN7　M3×9.5L
	PCN7R　M3×7L
締付トルク	1.2N･m
周囲温度	−15℃～＋60℃ (氷結又は結露しないこと)

【記名板･結線図】

PCN7-1□26

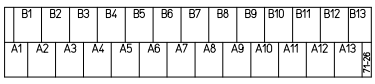

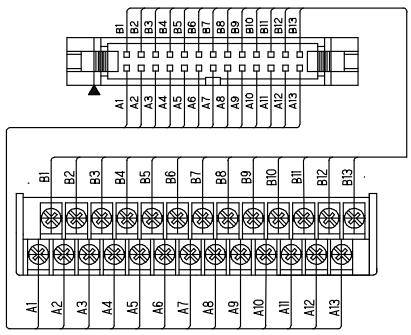

適合圧着端子

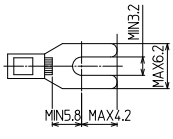

※接続ケーブルはP700参照

PCN7□-1□34

セルフアップ　7mm 端子台ピッチ　IEC35レール　DIRECT 直付け

【形式構成】

PCN7□-1□34

使用圧着端子タイプ
無…Y形圧着端子
R…丸形圧着端子

搭載コネクタ
H…MIL/ヒロセ電機
T…MIL/オムロン
J…MIL/日本航空電子工業

【寸法図】

PCN7-1□34

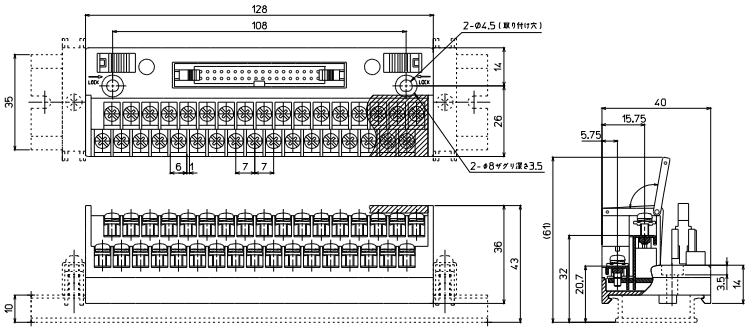

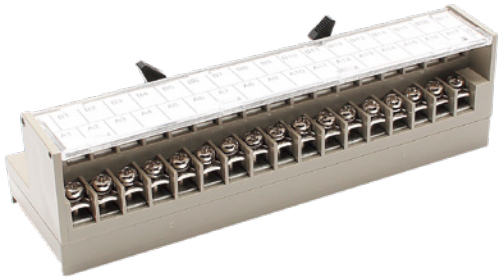

形　式	搭載コネクタメーカー/形式	海外規格	質量	標準価格(税抜)
PCN7-1H34	ヒロセ電機：HIF3BA-34PA-2.54DSA (71)	UL,TÜV	約122g	4,530円
PCN7-1T34	オムロン：XG4A-3431	UL/cUL,TÜV	約122g	4,530円
PCN7-1J34	日本航空電子工業：PS-34PE-D4T1-LP1	TÜV	約132g	4,530円

【一般仕様】

定格絶縁電圧	AC DC125V
定格通電電流	1A
絶縁抵抗	100MΩ以上 DC500Vメガ
耐電圧	AC600V / 1分間
適合電線	1.25㎟ / MAX
端子ネジ	PCN7　M3×9.5L PCN7R　M3×7L
締付トルク	1.2N･m
周囲温度	−15℃～＋60℃ (氷結又は結露しないこと)

適合圧着端子

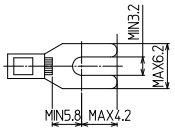

【記名板･結線図】

PCN7-1□34

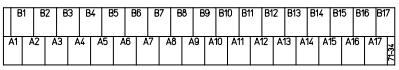

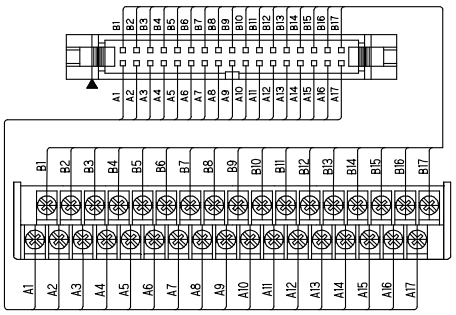

※接続ケーブルはP700参照

PCN7□-1□40

セルフアップ　7mm 端子台ピッチ　IEC35レール　DIRECT 直付け

【形式構成】

PCN7□-1□40

使用圧着端子タイプ
無…Y形圧着端子
R…丸形圧着端子

搭載コネクタ
H…MIL/ヒロセ電機
T…MIL/オムロン
J…MIL/日本航空電子工業

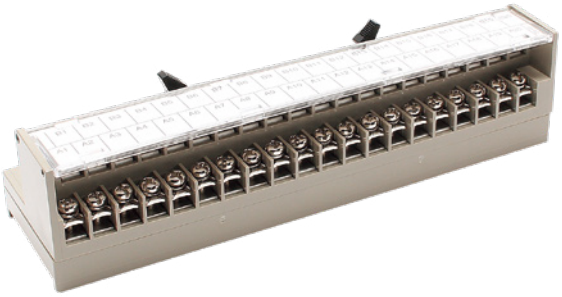

【寸法図】

PCN7-1□40

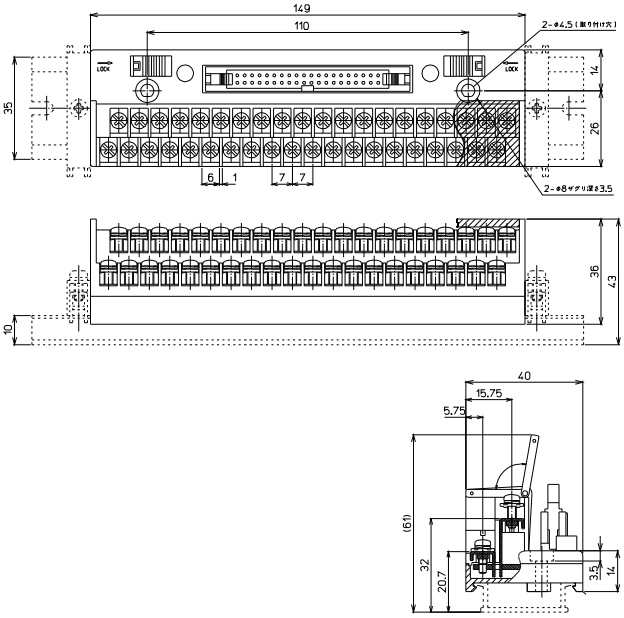

形　式	搭載コネクタメーカー/形式	海外規格	質量	標準価格(税抜)
PCN7-1H40	ヒロセ電機：HIF3BA-40PA-2.54DSA (71)	UL,TÜV	約140g	4,820円
PCN7-1T40	オムロン：XG4A-4031	UL/cUL,TÜV	約140g	4,820円
PCN7-1J40	日本航空電子工業：PS-40PE-D4T1-LP1	TÜV	約155g	4,820円

【一般仕様】

定格絶縁電圧	AC DC125V
定格通電電流	1A
絶縁抵抗	100MΩ以上 DC500Vメガ
耐電圧	AC600V / 1分間
適合電線	1.25㎟ / MAX
端子ネジ	PCN7　M3×9.5L
	PCN7R　M3×7L
締付トルク	1.2N･m
周囲温度	−15℃～+60℃ (氷結又は結露しないこと)

【記名板･結線図】

PCN7-1□40

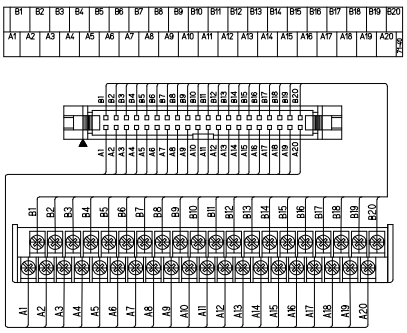

適合圧着端子

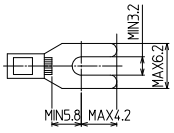

※接続ケーブルはP700参照

標準品(1:1) / ネジ式 / PCN7シリーズ / MIL50極タイプ

PCN7□-1□50

セルフアップ　7mm 端子台ピッチ　IEC35レール　DIRECT 直付け

【形式構成】

PCN7□-1□50

使用圧着端子タイプ
無…Y形圧着端子
R…丸形圧着端子

搭載コネクタ
H…MIL/ヒロセ電機
T…MIL/オムロン
J…MIL/日本航空電子工業

【寸法図】

PCN7-1□50

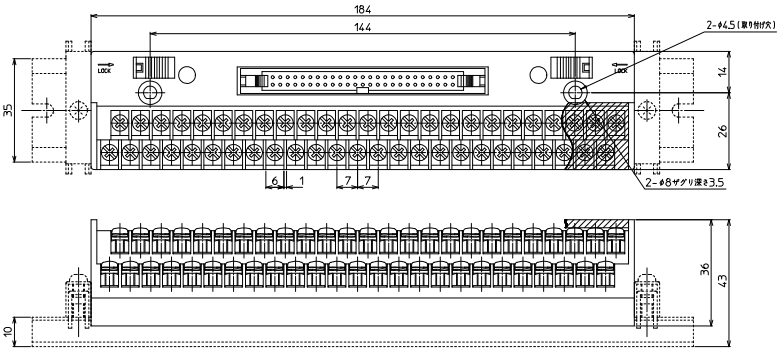

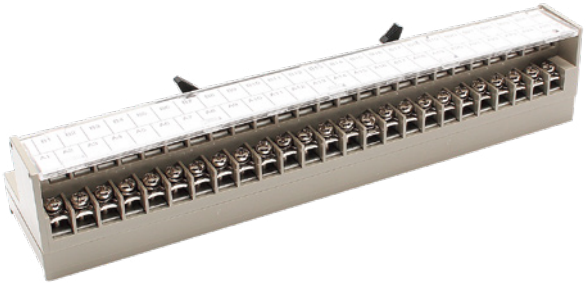

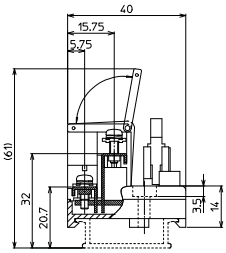

形　式	搭載コネクタメーカー/形式	海外規格	質量	標準価格(税抜)
PCN7-1H50	ヒロセ電機：HIF3BA-50PA-2.54DSA (71)	UL,TÜV	約175g	5,950円
PCN7-1T50	オムロン：XG4A-5031	UL/cUL,TÜV	約175g	5,950円
PCN7-1J50	日本航空電子工業：PS-50PE-D4T1-LP1	TÜV	約187g	5,950円

【一般仕様】

定格絶縁電圧	AC DC125V
定格通電電流	1A
絶縁抵抗	100MΩ以上 DC500Vメガ
耐電圧	AC600V / 1分間
適合電線	1.25㎟ / MAX
端子ネジ	PCN7　M3×9.5L
	PCN7R　M3×7L
締付トルク	1.2N･m
周囲温度	−15℃～+60℃ (氷結又は結露しないこと)

【記名板･結線図】

PCN7-1□50

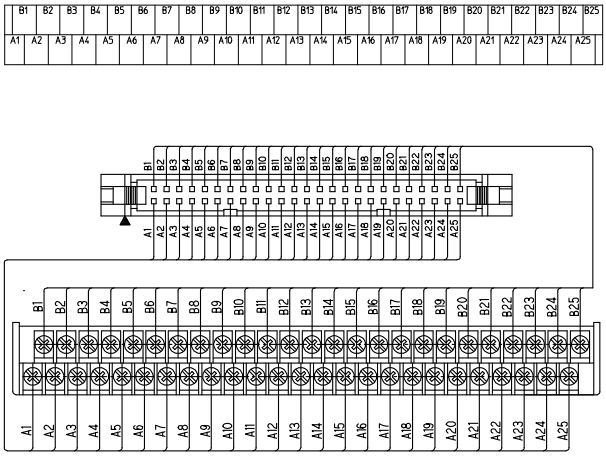

※接続ケーブルはP700参照

適合圧着端子

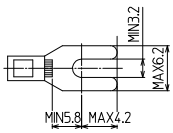

PCN7□-4F□

セルフアップ　7mm 端子台ピッチ　IEC35レール　DIRECT 直付け

【形式構成】

PCN7□-4F□

使用圧着端子タイプ	極数
無…Y形圧着端子	24…24極
R…丸形圧着端子	40…40極



【寸法図】

PCN7-4F□

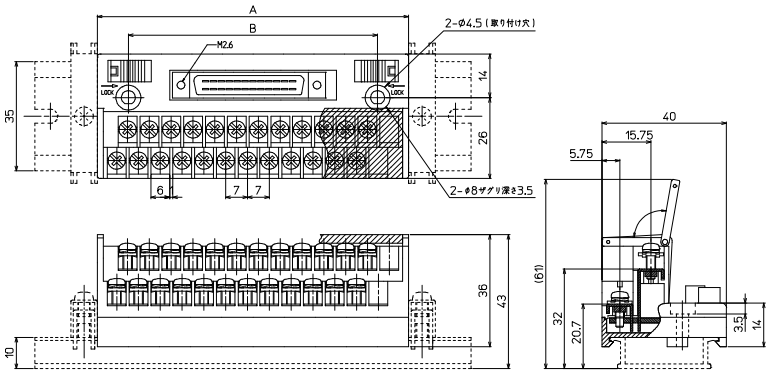

形　式	A寸法	B寸法
PCN7-4F24	100	80
PCN7-4F40	149	110

形　式	搭載コネクタメーカー/形式	海外規格	質量	標準価格(税抜)
PCN7-4F24	富士通：FCN-364P024-AU	UL/cUL,TÜV	約94g	4,580円
PCN7-4F40	富士通：FCN-364P040-AU	UL/cUL,TÜV	約141g	5,220円

【一般仕様】

定格絶縁電圧	AC DC125V
定格通電電流	1A
絶縁抵抗	100MΩ以上 DC500Vメガ
耐電圧	AC600V / 1分間
適合電線	1.25㎟ / MAX
端子ネジ	PCN7　M3×9.5L
	PCN7R　M3×7L
締付トルク	1.2N･m
周囲温度	−15℃～+60℃ (氷結又は結露しないこと)

適合圧着端子

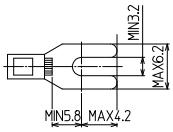

【記名板･結線図】

PCN7-4F24

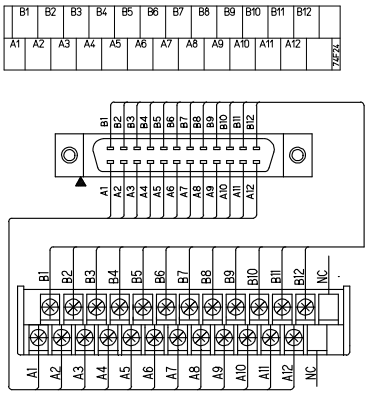

PCN7-4F40

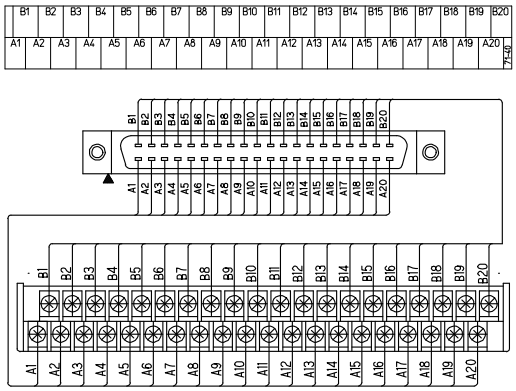

※接続ケーブルはP700参照

PCN7□-2M□□

セルフアップ　7mm 端子台ピッチ　IEC35レール　DIRECT 直付け

【形式構成】

PCN7□-2M□□

使用圧着端子タイプ	極数	コネクタ端子形状
無…Y形圧着端子	20…20極	A…オス
R…丸形圧着端子	34…34極	B…メス
	50…50極	



【寸法図】

PCN7-2M□□

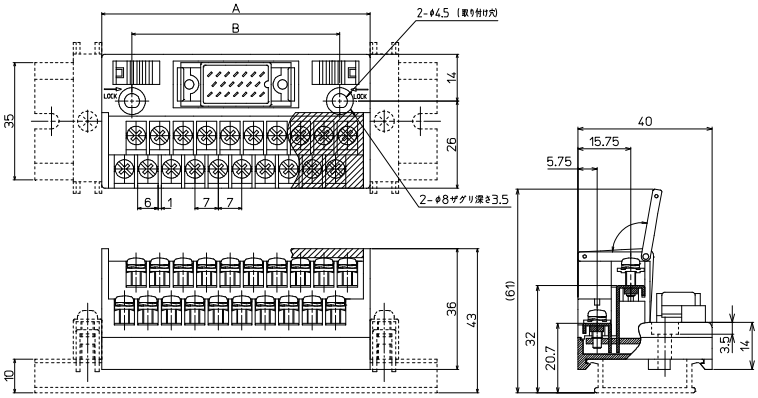

形　式	A寸法	B寸法
PCN7-2M20A	80	62
PCN7-2M20B	80	62
PCN7-2M34A	128	108
PCN7-2M34B	128	108
PCN7-2M50A	184	144
PCN7-2M50B	184	144

形　式	搭載コネクタメーカー/形式	海外規格	質量	標準価格(税抜)
PCN7-2M20A	本多通信工業：MR-20RMD2 (+)（オス）	TÜV	約78g	3,740円
PCN7-2M20B	本多通信工業：MR-20RFD2 (+)（メス）	TÜV	約80g	3,900円
PCN7-2M34A	本多通信工業：MR-34RMD2 (+)（オス）	TÜV	約124g	4,820円
PCN7-2M34B	本多通信工業：MR-34RFD2 (+)（メス）	TÜV	約127g	5,040円
PCN7-2M50A	本多通信工業：MR-50RMD2 (+)（オス）	TÜV	約178g	7,320円
PCN7-2M50B	本多通信工業：MR-50RFD2 (+)（メス）	TÜV	約182g	8,240円

【一般仕様】

定格絶縁電圧	AC DC125V
定格通電電流	1A
絶縁抵抗	100MΩ以上 DC500Vメガ
耐電圧	AC600V / 1分間
適合電線	1.25㎟ / MAX
端子ネジ	PCN7　M3×9.5L
	PCN7R　M3×7L
締付トルク	1.2N･m
周囲温度	−15℃～+60℃ (氷結又は結露しないこと)

適合圧着端子

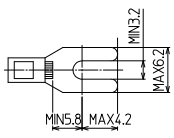

※接続ケーブルはP700参照

TÜVRheinland RoHS Compliant

【記名板・結線図】

PCN7-2M20□

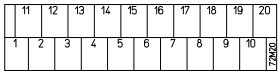

PCN7-2M20A

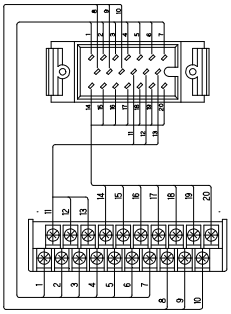

PCN7-2M20B

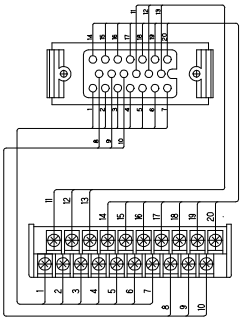

PCN7-2M34□



PCN7-2M34A

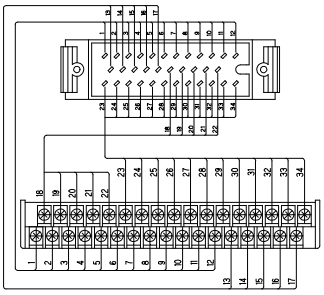

PCN7-2M34B

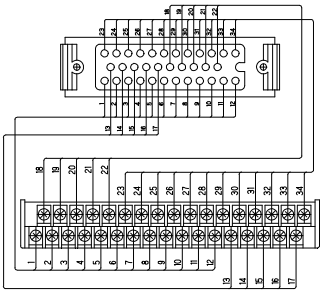

PCN7-2M50□

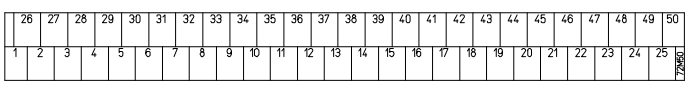

PCN7-2M50A

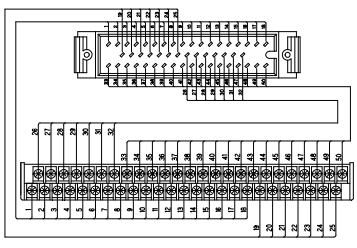

PCN7-2M50B

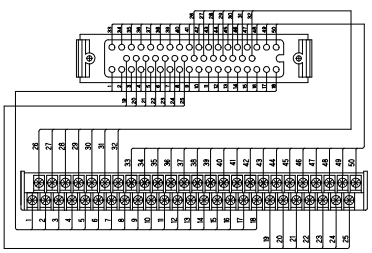

PCN7□-3H□□

セルフアップ　7mm 端子台ピッチ　IEC35レール　DIRECT 直付け

【形式構成】

PCN7□-3H□□

使用圧着端子タイプ	極数	コネクタ端子形状
無…Y形圧着端子	25…25極	A…オス
R…丸形圧着端子	37…37極	B…メス

【寸法図】

PCN7-3H□□

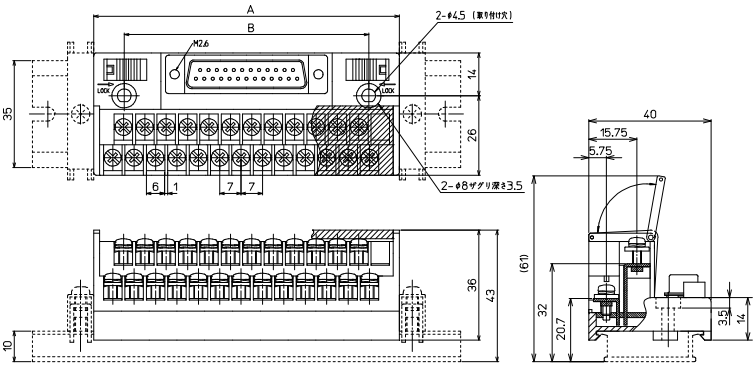



形　式	A寸法	B寸法
PCN7-3H25A	100	80
PCN7-3H25B	100	80
PCN7-3H37A	149	110
PCN7-3H37B	149	110

形　式	搭載コネクタメーカー/形式	海外規格	質量	標準価格(税抜)
PCN7-3H25A	ヒロセ電機：SDBB-25P (55)（オス）	TÜV	約102g	4,670円
PCN7-3H25B	ヒロセ電機：SDBB-25S (55)（メス）	TÜV	約104g	4,670円
PCN7-3H37A	ヒロセ電機：SDCB-37P (55)（オス）	TÜV	約146g	7,320円
PCN7-3H37B	ヒロセ電機：SDCB-37S (55)（メス）	TÜV	約148g	7,320円

【一般仕様】

定格絶縁電圧	AC DC125V
定格通電電流	1A
絶縁抵抗	100MΩ以上 DC500Vメガ
耐電圧	AC600V / 1分間
適合電線	1.25㎟ / MAX
端子ネジ	PCN7　M3×9.5L
	PCN7R　M3×7L
締付トルク	1.2N･m
周囲温度	−15℃～+60℃ (氷結又は結露しないこと)

適合圧着端子

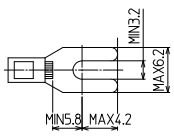

※接続ケーブルはP700参照

TÜVRheinland RoHS Compliant

【記名板・結線図】

PCN7-3H25A

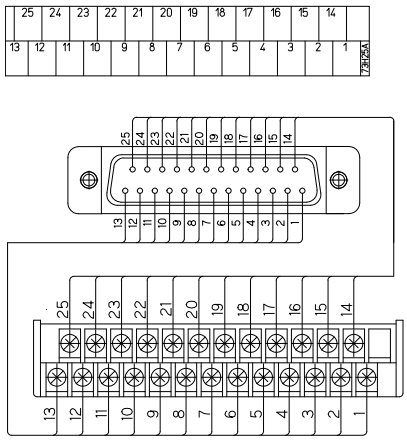

PCN7-3H25B

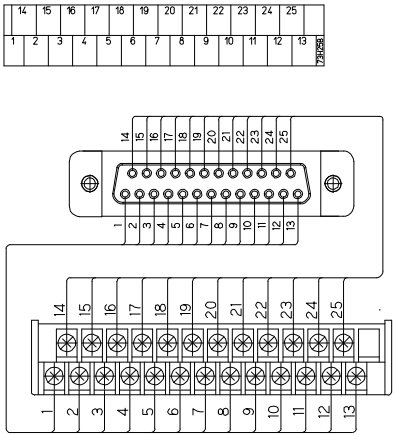

PCN7-3H37A

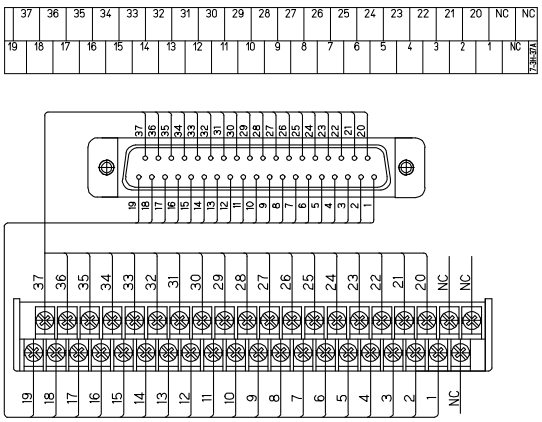

PCN7-3H37B

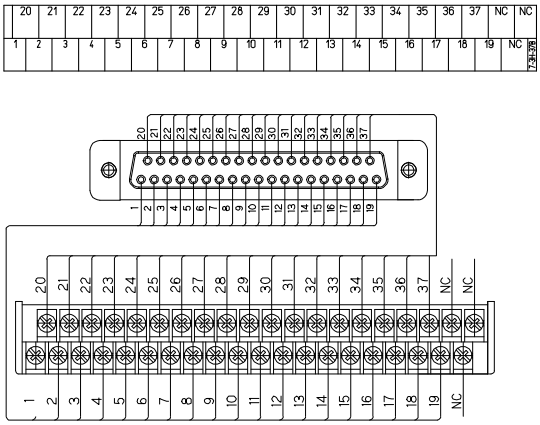

PCN7□-9D□

セルフアップ　7mm 端子台ピッチ　IEC35レール　DIRECT 直付け

【形式構成】

PCN7□-9D□

使用圧着端子タイプ
無…Y形圧着端子
R…丸形圧着端子

極数
24…24極
36…36極
50…50極

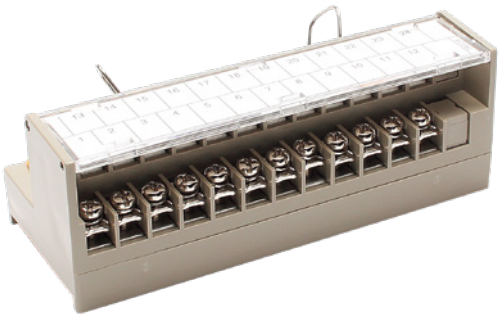

【寸法図】

PCN7-9D□

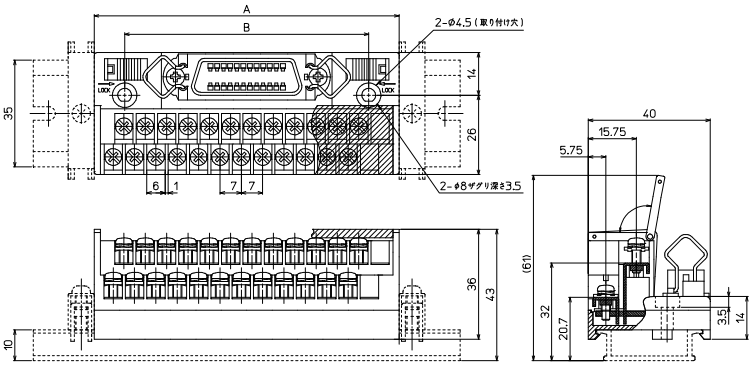

形　式	A寸法	B寸法
PCN7-9D24	100	80
PCN7-9D36	149	110
PCN7-9D50	184	144

形　式	搭載コネクタメーカー/形式	海外規格	質量	標準価格(税抜)
PCN7-9D24	第一電子工業：57GE-40240-751-FA	UL/cUL,TÜV	約98g	4,470円
PCN7-9D36	第一電子工業：57GE-40360-751-FA	TÜV	約141g	5,950円
PCN7-9D50	第一電子工業：57GE-40500-751-FA	UL/cUL,TÜV	約182g	6,870円

【一般仕様】

定格絶縁電圧	AC DC125V
定格通電電流	1A
絶縁抵抗	100MΩ以上 DC500Vメガ
耐電圧	AC600V / 1分間
適合電線	1.25㎟ / MAX
端子ネジ	PCN7　M3×9.5L
	PCN7R　M3×7L
締付トルク	1.2N･m
周囲温度	−15℃～+60℃ (氷結又は結露しないこと)

適合圧着端子

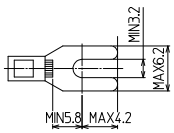

【記名板･結線図】

PCN7-9D24

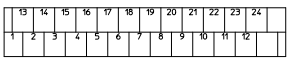

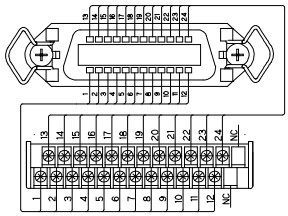

PCN7-9D36

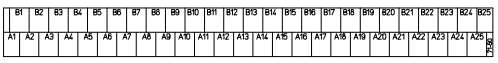

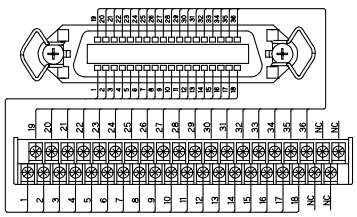

PCN7-9D50



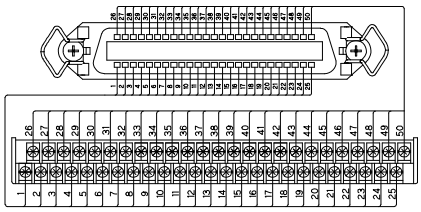

※接続ケーブルはP700参照

PCNシリーズ

セルフアップ　7.62mm 端子台ピッチ　IEC35レール　DIRECT 直付け



【特長】

- サポートスクリュー搭載（Y形圧着端子専用）
- 端子ネジは脱落防止構造で座金が浮いている状態になっており結線作業が省工数化
- IEC35mmレールへの取付けもレバー方式で簡単に脱着可能で工具不要
- 丸形圧着端子をご使用になる場合はRタイプをご指定ください（脱落防止構造ではなくなります）

※Rタイプは準標準品の為、納期はお問合せください

【材質】

端子台	変性PPE（グレー） UL94V-0
導電板	黄銅（Snメッキ）
ケース	変性PPE（グレー） UL94V-0
基板	ガラエポ t=1.6

PCN□-1□20

セルフアップ　7.62mm 端子台ピッチ　IEC35レール　DIRECT 直付け

【形式構成】

PCN□-1□20

結線方法
無…Y形圧着端子用
R…丸形圧着端子用

搭載コネクタ
H…MIL/ヒロセ電機
T…MIL/オムロン
J…MIL/日本航空電子工業



【寸法図】

PCN-1□20

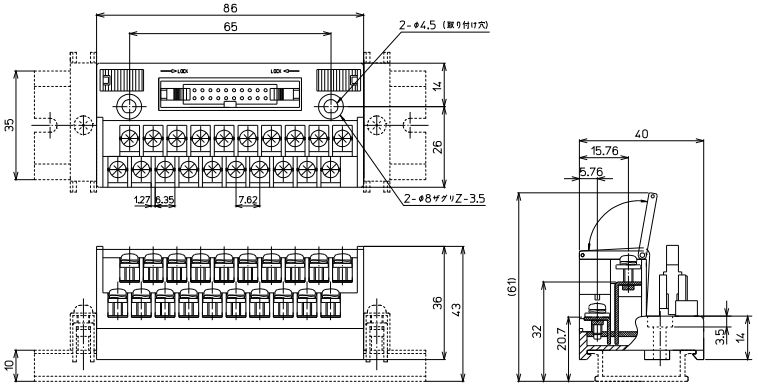

形　式	搭載コネクタメーカー/形式	海外規格	質量	標準価格(税抜)
PCN-1H20	ヒロセ電機：HIF3BA-20PA-2.54DSA (71)	UL,TÜV	約81g	3,980円
PCN-1T20	オムロン：XG4A-2031	UL/cUL,TÜV	約81g	3,980円
PCN-1J20	日本航空電子工業：PS-20PE-D4T1-LP1	TÜV	約90g	3,980円

【一般仕様】

定格絶縁電圧	AC DC125V
定格通電電流	1A
絶縁抵抗	100MΩ以上 DC500Vメガ
耐電圧	AC600V / 1分間
適合電線	1.25㎟ / MAX
端子ネジ	PCN　M3×9.5L
	PCNR　M3×7L
締付トルク	1.2N･m
周囲温度	−15℃～+60℃ (氷結又は結露しないこと)

【記名板･結線図】

PCN-1□20

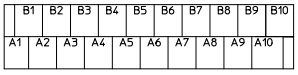

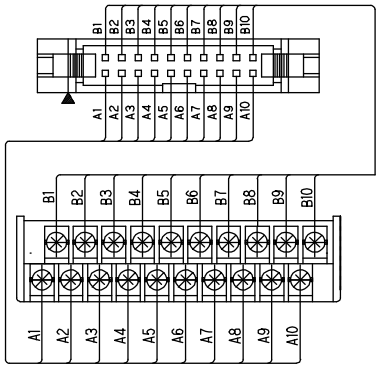

適合圧着端子

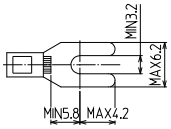

※接続ケーブルはP700参照

PCN□-1□26

セルフアップ　7.62mm 端子台ピッチ　IEC35レール　DIRECT 直付け

【形式構成】

PCN□-1□26

結線方法
無…Y形圧着端子用
R…丸形圧着端子用

搭載コネクタ
H…MIL/ヒロセ電機
T…MIL/オムロン
J…MIL/日本航空電子工業



【寸法図】

PCN-1□26

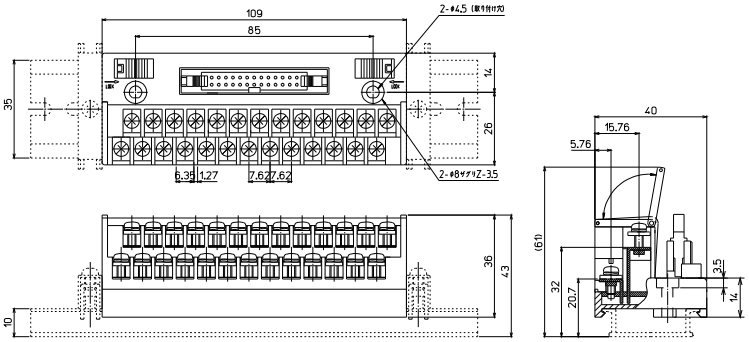

形　式	搭載コネクタメーカー/形式	海外規格	質量	標準価格(税抜)
PCN-1H26	ヒロセ電機：HIF3BA-26PA-2.54DSA (71)	UL,TÜV	約101g	4,670円
PCN-1T26	オムロン：XG4A-2631	UL/cUL,TÜV	約101g	4,670円
PCN-1J26	日本航空電子工業：PS-26PE-D4T1-LP1	TÜV	約112g	4,670円

【一般仕様】

定格絶縁電圧	AC DC125V
定格通電電流	1A
絶縁抵抗	100MΩ以上 DC500Vメガ
耐電圧	AC600V / 1分間
適合電線	1.25㎟ / MAX
端子ネジ	PCN　M3×9.5L
	PCNR　M3×7L
締付トルク	1.2N･m
周囲温度	−15℃～+60℃ (氷結又は結露しないこと)

【記名板･結線図】

PCN-1□26

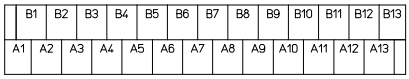

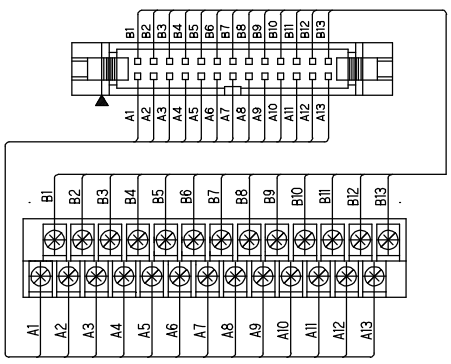

適合圧着端子

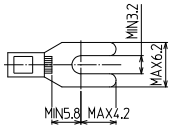

※接続ケーブルはP700参照

PCN□-1□34

セルフアップ / 7.62mm 端子台ピッチ / IEC35レール / DIRECT 直付け

【形式構成】

PCN□-1□34

結線方法
無…Y形圧着端子用
R…丸形圧着端子用

搭載コネクタ
H…MIL/ヒロセ電機
T…MIL/オムロン
J…MIL/日本航空電子工業

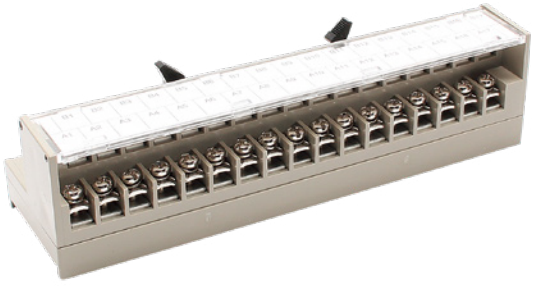

【寸法図】

PCN-1□34

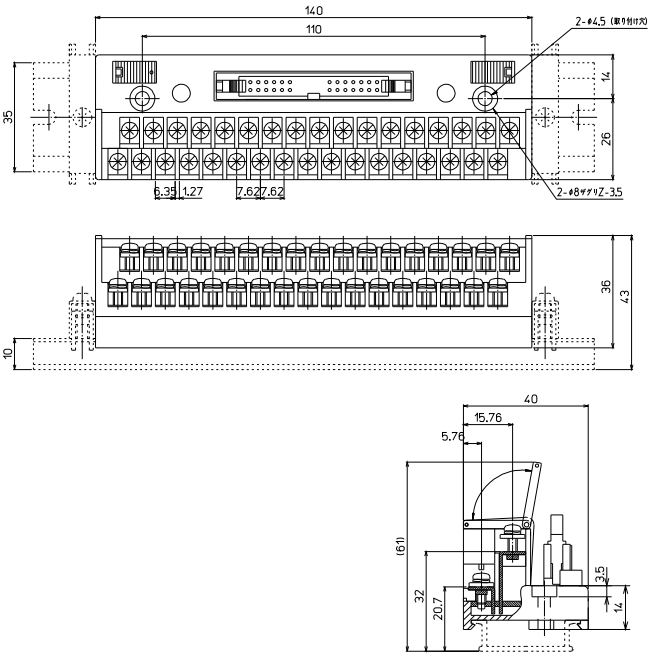

形　式	搭載コネクタメーカー/形式	海外規格	質量	標準価格(税抜)
PCN-1H34	ヒロセ電機：HIF3BA-34PA-2.54DSA (71)	UL,TÜV	約128g	5,260円
PCN-1T34	オムロン：XG4A-3431	UL/cUL,TÜV	約128g	5,260円
PCN-1J34	日本航空電子工業：PS-34PE-D4T1-LP1	TÜV	約141g	5,260円

【一般仕様】

定格絶縁電圧	AC DC125V
定格通電電流	1A
絶縁抵抗	100MΩ以上 DC500Vメガ
耐電圧	AC600V / 1分間
適合電線	1.25㎟ / MAX
端子ネジ	PCN　M3×9.5L
	PCNR　M3×7L
締付トルク	1.2N･m
周囲温度	−15℃～+60℃ (氷結又は結露しないこと)

【記名板･結線図】

PCN-1□34

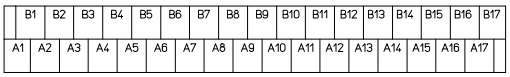

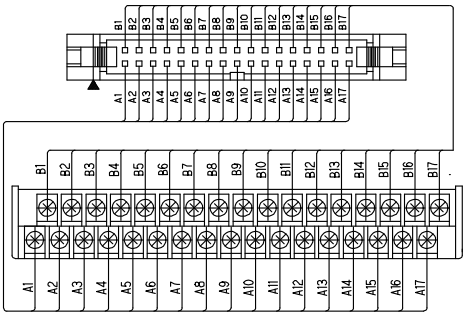

適合圧着端子

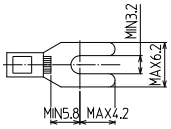

※接続ケーブルはP700参照

PCN□-1□40

セルフアップ　7.62mm 端子台ピッチ　IEC35レール　DIRECT 直付け

【形式構成】

PCN□-1□40

結線方法
無…Y形圧着端子用
R…丸形圧着端子用

搭載コネクタ
H…MIL/ヒロセ電機
T…MIL/オムロン
J…MIL/日本航空電子工業

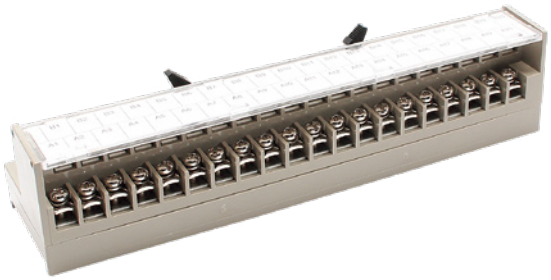

【寸法図】

PCN-1□40

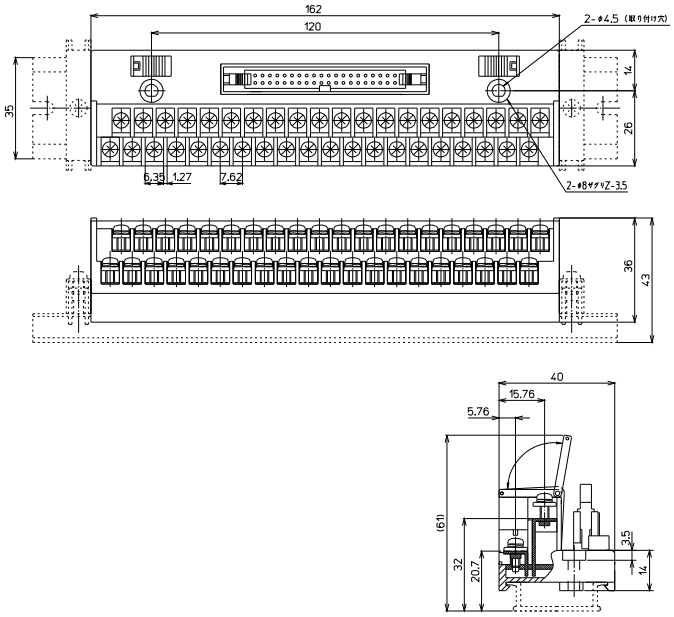

形　式	搭載コネクタメーカー/形式	海外規格	質量	標準価格(税抜)
PCN-1H40	ヒロセ電機：HIF3BA-40PA-2.54DSA (71)	UL,TÜV	約148g	5,400円
PCN-1T40	オムロン：XG4A-4031	UL/cUL,TÜV	約148g	5,400円
PCN-1J40	日本航空電子工業：PS-40PE-D4T1-LP1	TÜV	約163g	5,400円

【一般仕様】

定格絶縁電圧	AC DC125V
定格通電電流	1A
絶縁抵抗	100MΩ以上 DC500Vメガ
耐電圧	AC600V / 1分間
適合電線	1.25㎟ / MAX
端子ネジ	PCN　M3×9.5L
	PCNR　M3×7L
締付トルク	1.2N･m
周囲温度	−15℃～+60℃ (氷結又は結露しないこと)

【記名板･結線図】

PCN-1□40

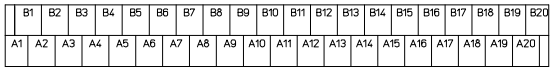

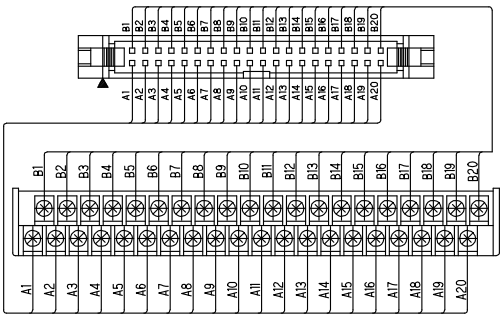

適合圧着端子

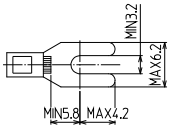

※接続ケーブルはP700参照

PCN□-1□50

セルフアップ　7.62mm 端子台ピッチ　IEC35レール　DIRECT 直付け

【形式構成】

PCN□-1□50

結線方法
無…Y形圧着端子用
R…丸形圧着端子用

搭載コネクタ
H…MIL/ヒロセ電機
T…MIL/オムロン
J…MIL/日本航空電子工業

【寸法図】

PCN-1□50

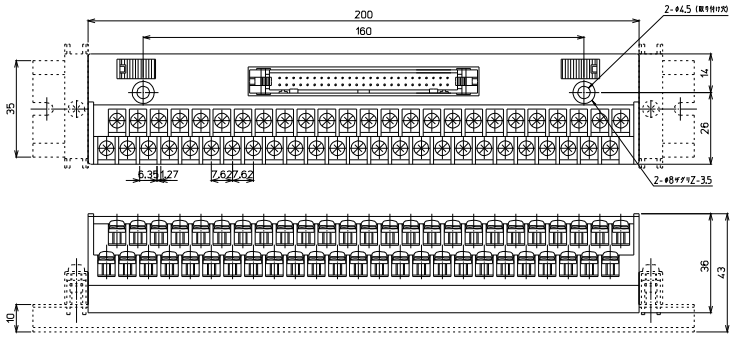



形　式	搭載コネクタメーカー/形式	海外規格	質量	標準価格(税抜)
PCN-1H50	ヒロセ電機：HIF3BA-50PA-2.54DSA (71)	UL,TÜV	約185g	7,100円
PCN-1T50	オムロン：XG4A-5031	UL/cUL,TÜV	約185g	7,100円
PCN-1J50	日本航空電子工業：PS-50PE-D4T1-LP1	TÜV	約202g	7,100円

【一般仕様】

定格絶縁電圧	AC DC125V
定格通電電流	1A
絶縁抵抗	100MΩ以上 DC500Vメガ
耐電圧	AC600V / 1分間
適合電線	1.25㎟ / MAX
端子ネジ	PCN　M3×9.5L
	PCNR　M3×7L
締付トルク	1.2N·m
周囲温度	−15℃～+60℃ (氷結又は結露しないこと)

【記名板・結線図】

PCN-1□50

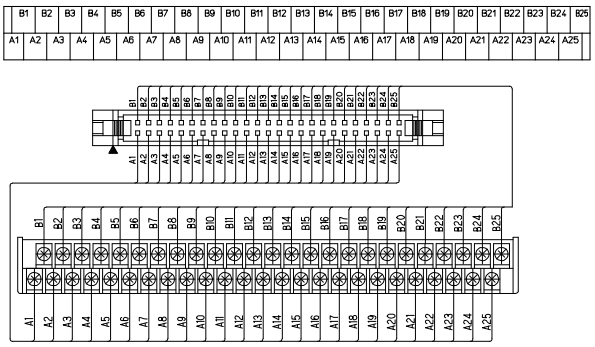

適合圧着端子

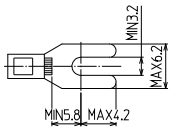

※接続ケーブルはP700参照

PCN□-4F□

セルフアップ / 7.62mm 端子台ピッチ / IEC35レール / DIRECT 直付け

【形式構成】

PCN□-4F□

結線方法	極数
無…Y形圧着端子用	24…24極
R…丸形圧着端子用	40…40極



【寸法図】

PCN-4F□

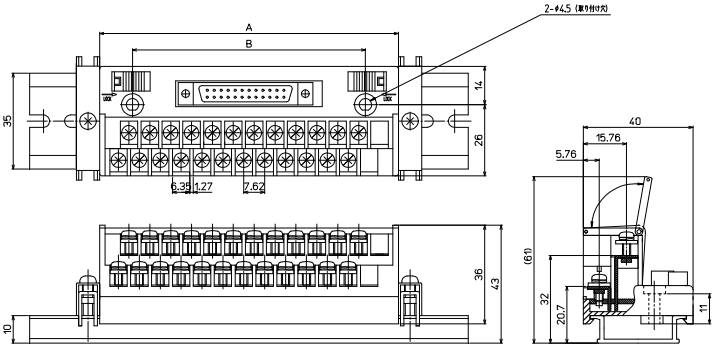

形　式	A寸法	B寸法
PCN-4F24	109	85
PCN-4F40	162	120

形　式	搭載コネクタメーカー/形式	海外規格	質量	標準価格(税抜)
PCN-4F24	富士通：FCN-364P024-AU	UL/cUL,TÜV	約100g	5,130円
PCN-4F40	富士通：FCN-364P040-AU	UL/cUL,TÜV	約151g	5,850円

【一般仕様】

定格絶縁電圧	AC DC125V
定格通電電流	1A
絶縁抵抗	100MΩ以上 DC500Vメガ
耐電圧	AC600V / 1分間
適合電線	1.25㎟ / MAX
端子ネジ	PCN　M3×9.5L
	PCNR　M3×7L
締付トルク	1.2N･m
周囲温度	−15℃～+60℃ (氷結又は結露しないこと)

適合圧着端子

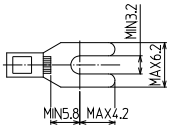

【記名板･結線図】

PCN-4F24

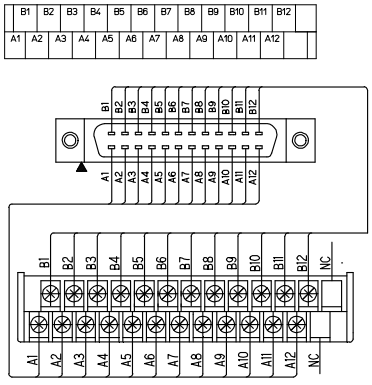

PCN-4F40

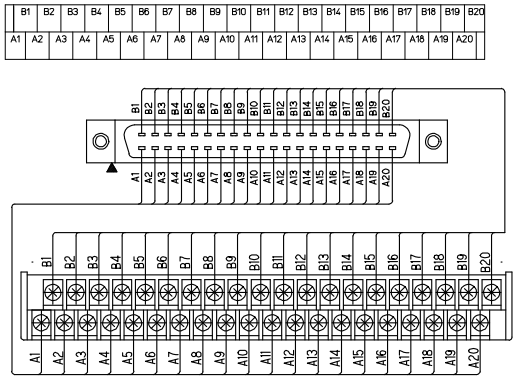

※接続ケーブルはP700参照

PCN□-2M□□

セルフアップ　7.62mm 端子台ピッチ　IEC35レール　DIRECT 直付け

【形式構成】

PCN□-2M□□

結線方法	極数	コネクタ端子形状
無…Y形圧着端子用	20…20極	A…オス
R…丸形圧着端子用	34…34極	B…メス
	50…50極	

【寸法図】

PCN-2M□□

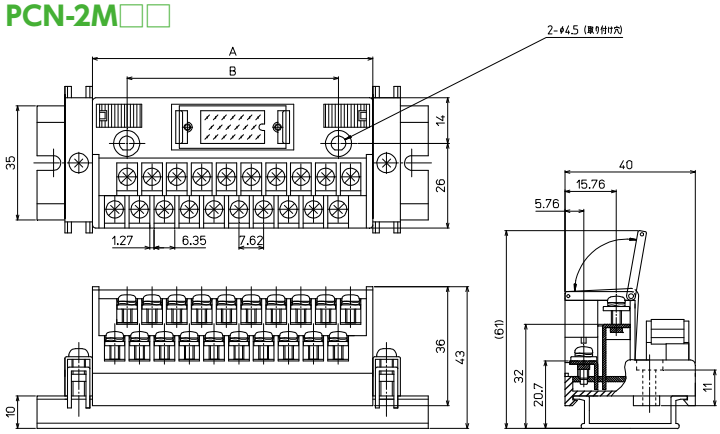



形　式	A寸法	B寸法
PCN-2M20A	86	65
PCN-2M20B	86	65
PCN-2M34A	140	110
PCN-2M34B	140	110
PCN-2M50A	200	160
PCN-2M50B	200	160

形　式	搭載コネクタメーカー/形式	海外規格	質量	標準価格(税抜)
PCN-2M20A	本多通信工業：MR-20RMD2 (+) (オス)	TÜV	約83g	4,980円
PCN-2M20B	本多通信工業：MR-20RFD2 (+) (メス)	TÜV	約85g	5,260円
PCN-2M34A	本多通信工業：MR-34RMD2 (+) (オス)	TÜV	約130g	6,320円
PCN-2M34B	本多通信工業：MR-34RFD2 (+) (メス)	TÜV	約133g	6,870円
PCN-2M50A	本多通信工業：MR-50RMD2 (+) (オス)	TÜV	約187g	8,870円
PCN-2M50B	本多通信工業：MR-50RFD2 (+) (メス)	TÜV	約192g	11,100円

【一般仕様】

定格絶縁電圧	AC DC125V
定格通電電流	1A
絶縁抵抗	100MΩ以上 DC500Vメガ
耐電圧	AC600V / 1分間
適合電線	1.25㎟ / MAX
端子ネジ	PCN　M3×9.5L
	PCNR　M3×7L
締付トルク	1.2N･m
周囲温度	−15℃～+60℃ (氷結又は結露しないこと)

適合圧着端子

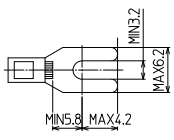

※接続ケーブルはP700参照

TÜVRheinland RoHS Compliant

【記名板・結線図】

PCN-2M20□

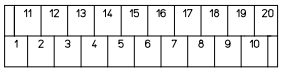

PCN-2M20A

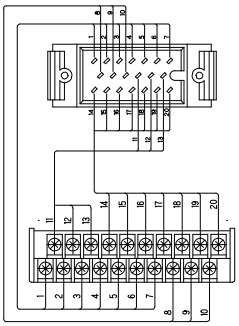

PCN-2M20B

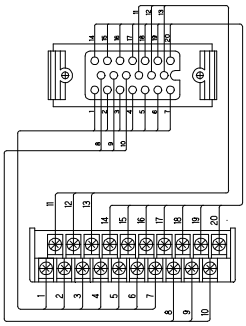

PCN-2M34□

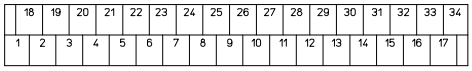

PCN-2M34A

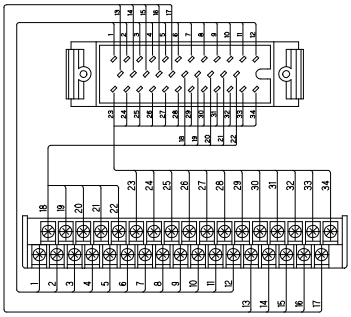

PCN-2M34B

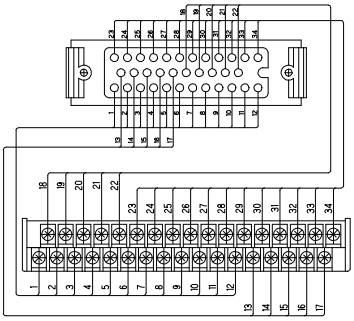

PCN-2M50□

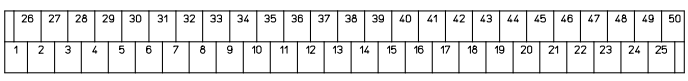

PCN-2M50A

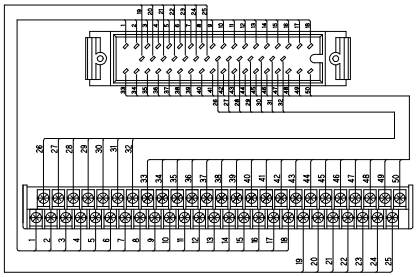

PCN-2M50B

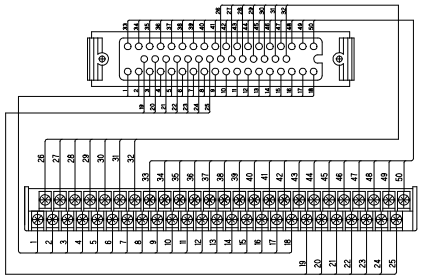

PCN□-3H25□

TÜVRheinland RoHS Compliant

セルフアップ　7.62mm 端子台ピッチ　IEC35レール　DIRECT 直付け

【形式構成】

PCN□-3H25□

結線方法
無…Y形圧着端子用
R…丸形圧着端子用

コネクタ端子形状
A…オス
B…メス



【寸法図】

PCN-3H25□

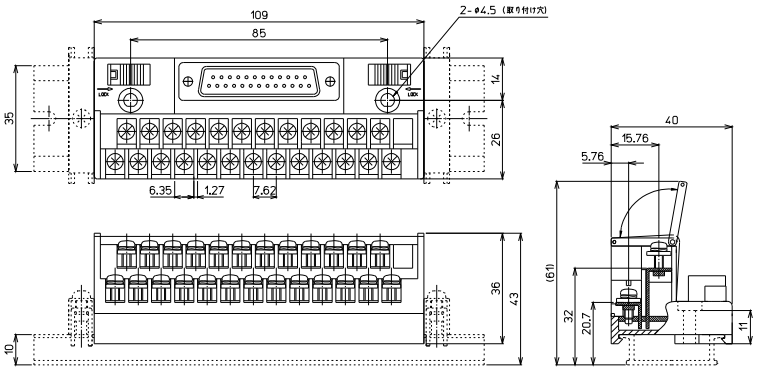

形　式	搭載コネクタメーカー/形式	海外規格	質量	標準価格(税抜)
PCN-3H25A	ヒロセ電機：SDBB-25P (55) (オス)	TÜV	約108g	5,620円
PCN-3H25B	ヒロセ電機：SDBB-25S (55) (メス)	TÜV	約110g	5,620円

【一般仕様】

定格絶縁電圧	AC DC125V
定格通電電流	1A
絶縁抵抗	100MΩ以上 DC500Vメガ
耐電圧	AC600V / 1分間
適合電線	1.25㎟ / MAX
端子ネジ	PCN　M3×9.5L
	PCNR　M3×7L
締付トルク	1.2N･m
周囲温度	−15℃～+60℃ (氷結又は結露しないこと)

適合圧着端子

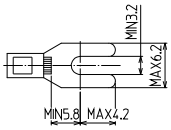

【記名板･結線図】

PCN-3H25A

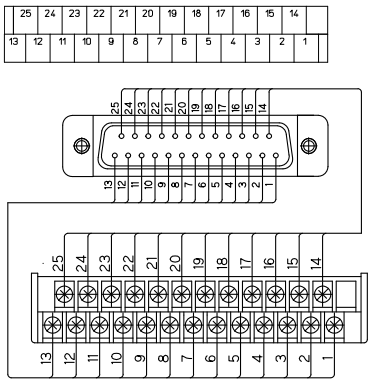

PCN-3H25B

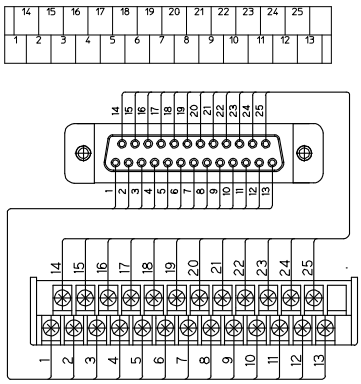

※接続ケーブルはP700参照

PCN-9D□

セルフアップ　7.62mm 端子台ピッチ　IEC35レール　DIRECT 直付け

【形式構成】

PCN-9D□

極数
24…24極
50…50極



【寸法図】

PCN-9D□

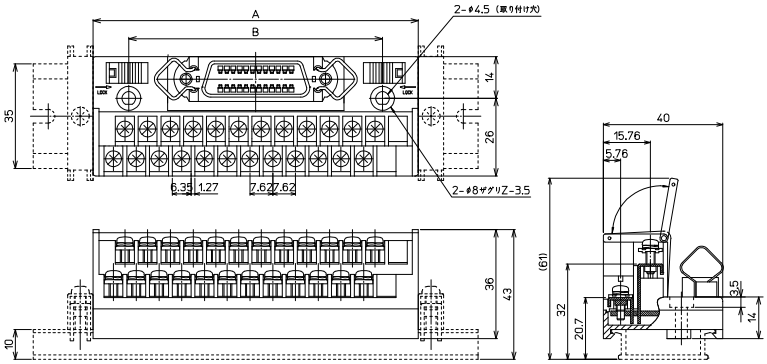

形　式	A寸法	B寸法
PCN-9D24	109	85
PCN-9D50	200	160

形　式	搭載コネクタメーカー/形式	海外規格	質量	標準価格(税抜)
PCN-9D24	第一電子工業:57GE-40240-751-FA	UL/cUL,TÜV	約105g	5,180円
PCN-9D50	第一電子工業:57GE-40500-751-FA	UL/cUL,TÜV	約192g	7,650円

【一般仕様】

定格絶縁電圧	AC DC125V
定格通電電流	1A
絶縁抵抗	100MΩ以上 DC500Vメガ
耐電圧	AC600V / 1分間
適合電線	1.25㎟ / MAX
端子ネジ	PCN　M3×9.5L
	PCNR　M3×7L
締付トルク	1.2N･m
周囲温度	−15℃～+60℃ (氷結又は結露しないこと)

適合圧着端子

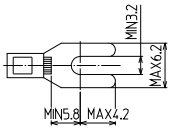

【記名板･結線図】

PCN-9D24

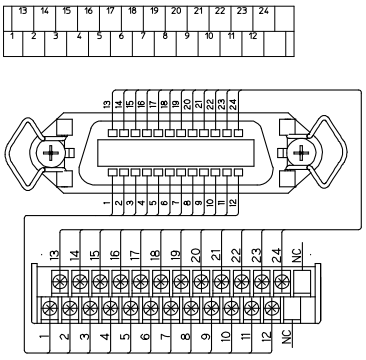

PCN-9D50

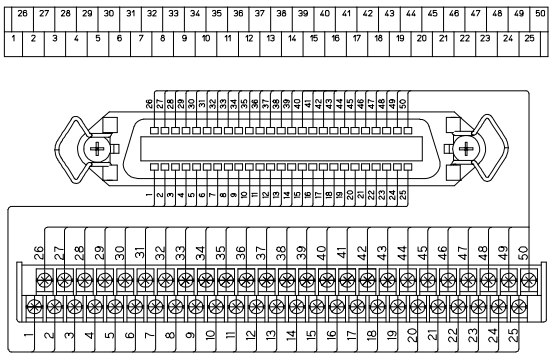

※接続ケーブルはP700参照

PCN□-10S□

セルフアップ　7.62mm 端子台ピッチ　IEC35レール　DIRECT 直付け

【形式構成】

PCN□-10S□

結線方法
無…Y形圧着端子用
R…丸形圧着端子用

極数
20…20極
26…26極
36…36極
40…40極
50…50極

【寸法図】

PCN-10S□

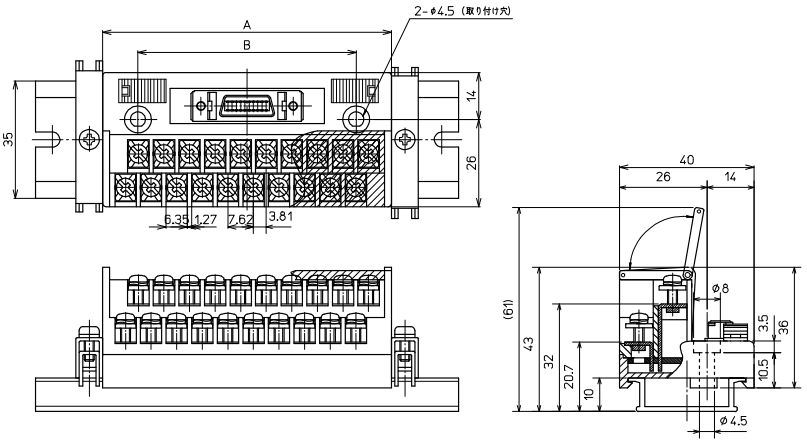



形　式	A寸法	B寸法
PCN-10S20	86	65
PCN-10S26	109	85
PCN-10S36	162	120
PCN-10S40	162	120
PCN-10S50	200	160

形　式	搭載コネクタメーカー/形式	海外規格	質量	標準価格(税抜)
PCN-10S20	住友3M：10220-6202PL	UL,TÜV	約82g	4,320円
PCN-10S26	住友3M：10226-6202PL	UL,TÜV	約102g	5,030円
PCN-10S36	住友3M：10236-6202PL	UL,TÜV	約143g	5,840円
PCN-10S40	住友3M：10240-6202PL	UL,TÜV	約148g	6,190円
PCN-10S50	住友3M：10250-6202PL	UL,TÜV	約184g	7,430円

【一般仕様】

定格絶縁電圧	AC DC50V
定格通電電流	0.5A
絶縁抵抗	100MΩ以上 DC500Vメガ
耐電圧	AC500V / 1分間
適合電線	1.25㎟ / MAX
端子ネジ	PCN　M3×9.5L
	PCNR　M3×7L
締付トルク	1.2N･m
周囲温度	−15℃～+60℃ (氷結又は結露しないこと)

適合圧着端子

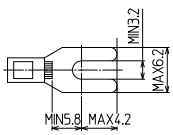

※接続ケーブルはP700参照

【記名板・結線図】

PCN-10S20

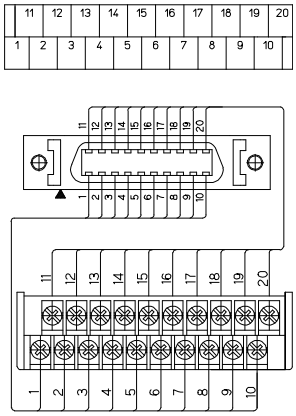

PCN-10S26

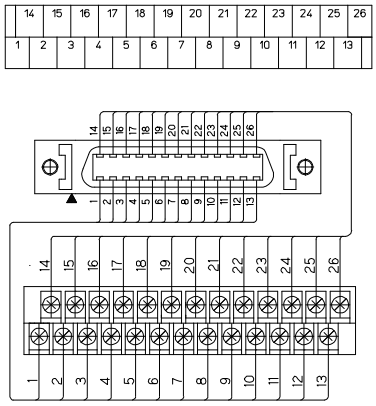

PCN-10S36

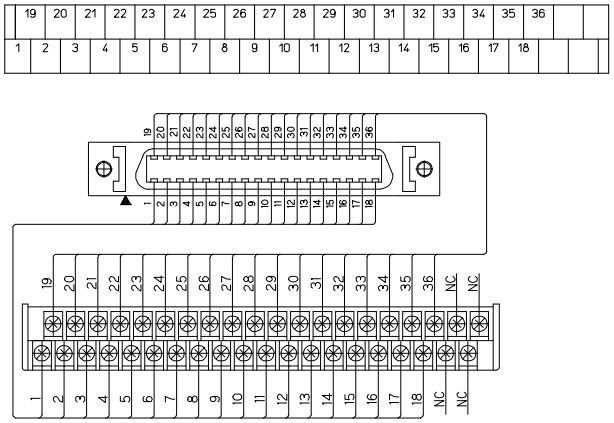

PCN-10S40

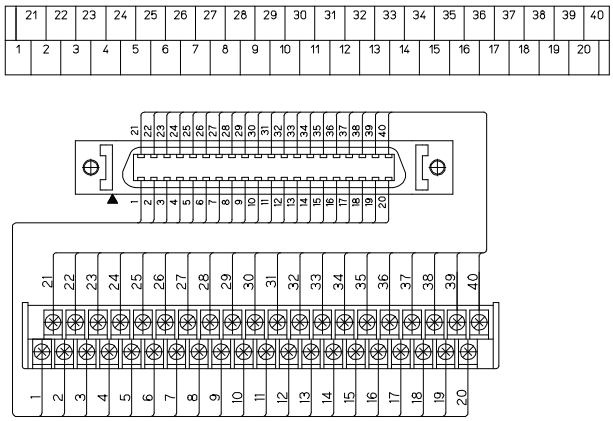

PCN-10S50

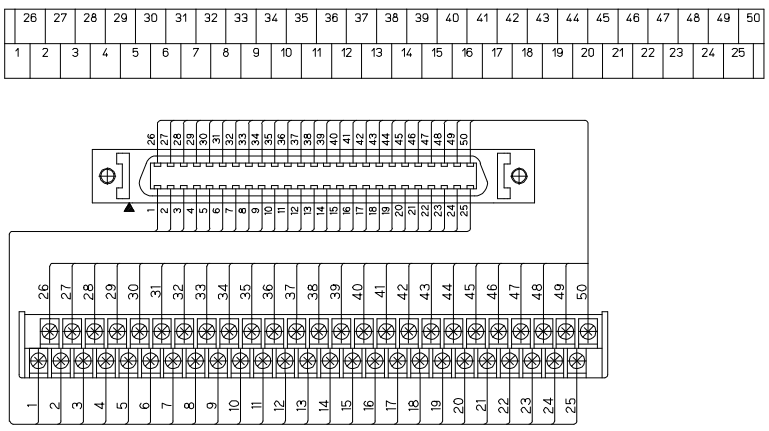

コモン端子台シリーズ



PCXシリーズ

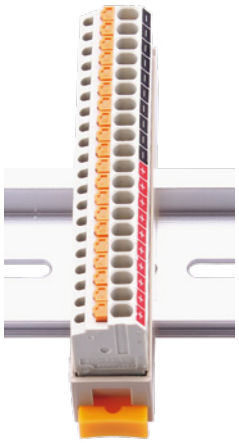

PCXVシリーズ



PCV5シリーズ



PCA7シリーズ



PCN7シリーズ



PCNシリーズ

【特長】

● コモンがユニット化されており、端子台の組立て時間を省き
レールにワンタッチで取付け可能で省工数・省スペースに貢献

【シリーズ一覧】

結線方式	ピッチ	シリーズ名
スプリングロック式	3.5㎜	PCXシリーズ
		PCXVシリーズ
	5㎜	PCV5シリーズ
ネジ式	7㎜	PCA7シリーズ
		PCN7シリーズ
	7.62㎜	PCNシリーズ

PCX-COM□

スプリング　3.5mm 端子台ピッチ　IEC35レール　止め金具不要

【形式構成】

PCX-COM□

仕様
22…22極　下段−COM /上段+COM
22P…22極　全極+COM
22N…22極　全極−COM
36…36極　下段−COM /上段+COM
36P…36極　全極+COM
36N…36極　全極−COM



【寸法図】

PCX-COM22

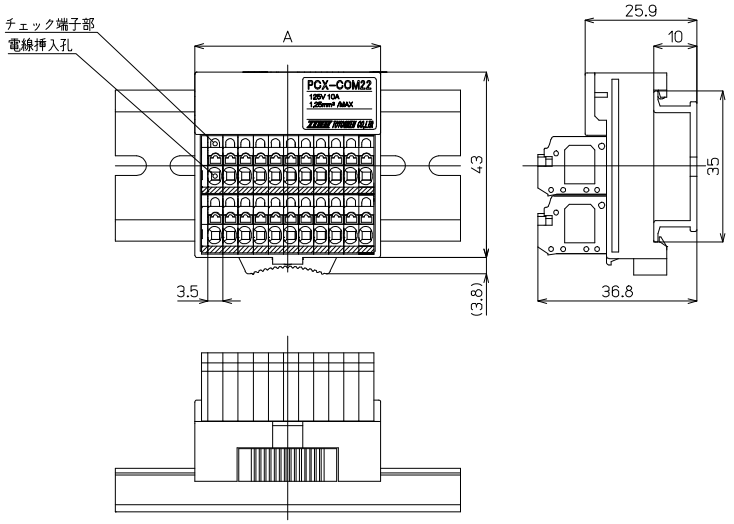

形　式	A寸法
PCX-COM22	43
PCX-COM36	67.5

形　式	海外規格	質量	標準価格(税抜)
PCX-COM22	UL/cUL,TÜV	約45g	2,750円
PCX-COM22P			
PCX-COM22N			
PCX-COM36	UL/cUL,TÜV	約69g	3,610円
PCX-COM36P			
PCX-COM36N			

【一般仕様】

定格絶縁電圧	AC DC125V
定格通電電流	10A
絶縁抵抗	100MΩ以上 DC500Vメガ
耐電圧	AC500V / 1分間
周囲温度	−15℃〜+60℃ (氷結又は結露しないこと)
相対湿度	45〜85%

適合電線

フェルール
0.14㎟〜0.75㎟
AWG26〜AWG18
DIN46228-4準拠

単線
φ0.5〜φ1.3

より線
0.08㎟〜1.5㎟
AWG28〜AWG16

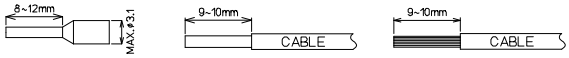

※注意：単線・より線の絶縁被覆外径φ3.1以上の電線は使用できません。
フェルール(棒圧着端子)の使用方法は各メーカーの指示に従うこと。

【記名板・結線図】

PCX-COM22

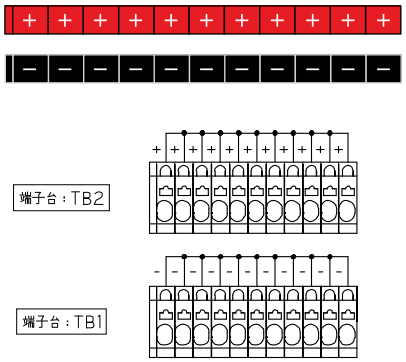

PCX-COM22P

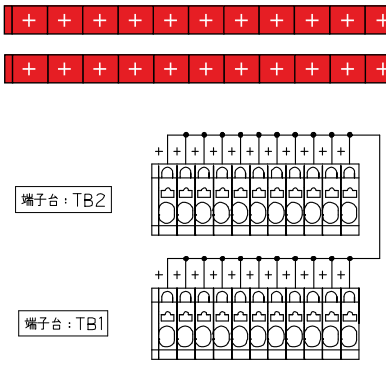

PCX-COM22N

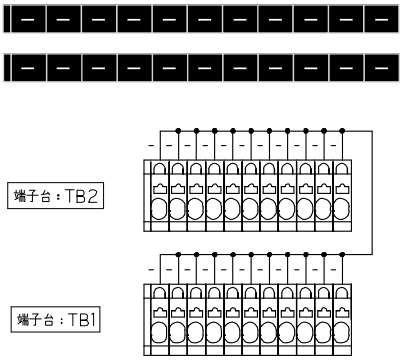

PCX-COM36

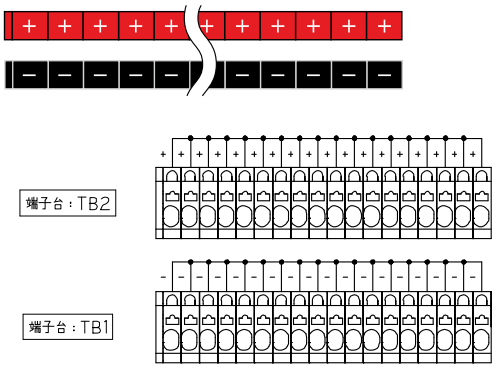

PCX-COM36P

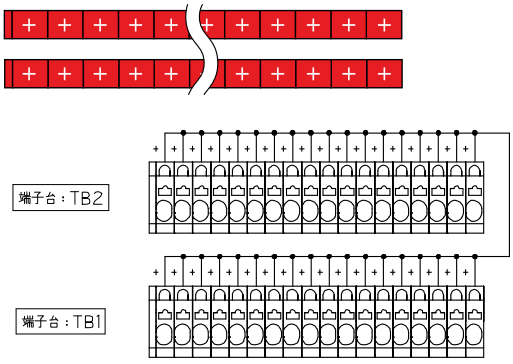

PCX-COM36N

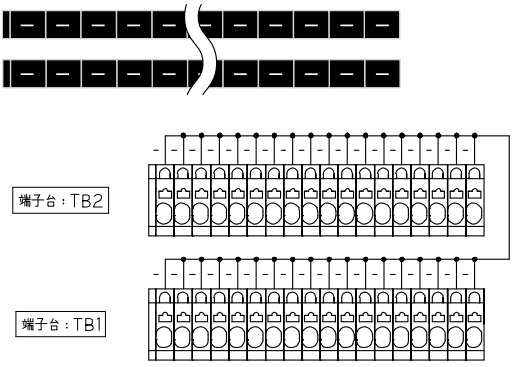

PCXV-COM□

スプリング　3.5mm 端子台ピッチ　IEC35レール　止め金具不要

【形式構成】

PCXV-COM□

仕様
20…20極　右側−COM10P / 左側+COM10P
20P…20極　全極+COM
20N…20極　全極−COM
40…40極　右側−COM / 左側+COM
40P…40極　全極+COM
40N…40極　全極−COM

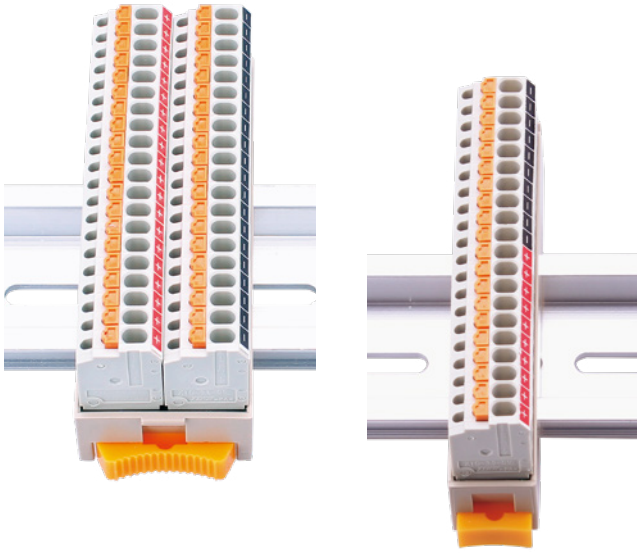

【寸法図】

PCXV-COM□

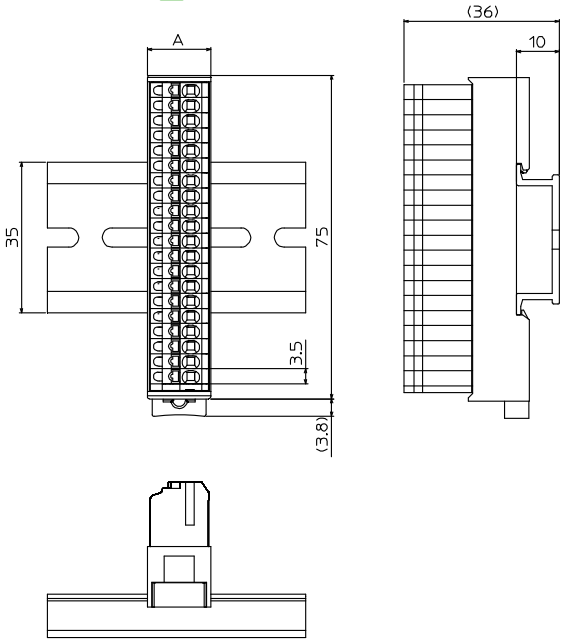

形　式	A寸法
PCXV-COM20	14.8
PCXV-COM40	28.5

形　式	海外規格	質量	標準価格(税抜)
PCXV-COM20	UL/cUL,TÜV	約34g	2,530円
PCXV-COM20P			
PCXV-COM20N			
PCXV-COM40		約64g	3,790円
PCXV-COM40P			
PCXV-COM40N			

【一般仕様】

定格絶縁電圧	AC DC125V
定格通電電流	10A
絶縁抵抗	100MΩ以上 DC500Vメガ
耐電圧	AC500V / 1分間
周囲温度	−15℃〜+60℃ (氷結又は結露しないこと)
相対湿度	45〜85%

適合電線

フェルール
0.14㎟〜0.75㎟
AWG26〜AWG18
DIN46228-4準拠

単線
φ0.5〜φ1.3

より線
0.08㎟〜1.5㎟
AWG28〜AWG16

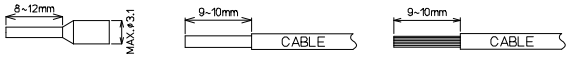

※注意：単線・より線の絶縁被覆外径φ3.1以上の電線は使用できません。
フェルール(棒圧着端子)の使用方法は各メーカーの指示に従うこと。

【記名板・結線図】

PCXV-COM20

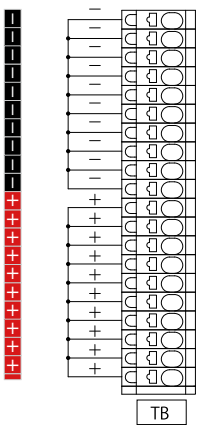

PCXV-COM20P

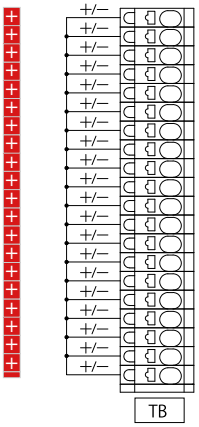

PCXV-COM20N

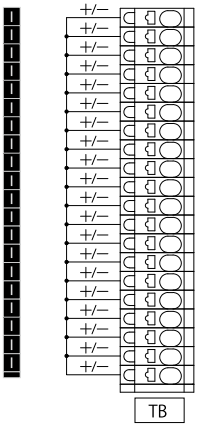

PCXV-COM40

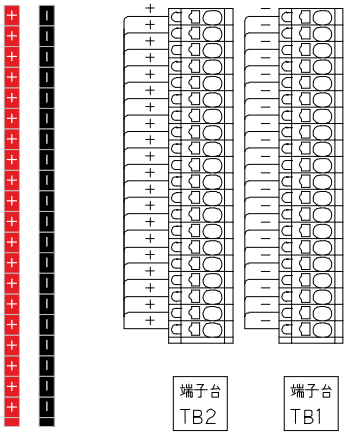

PCXV-COM40P

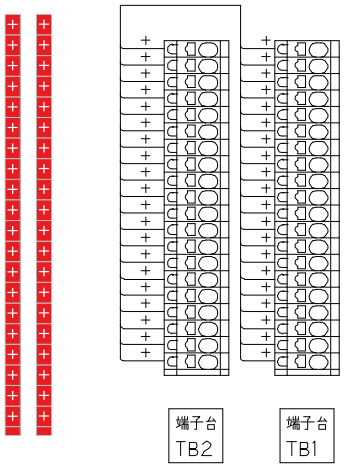

PCXV-COM40N

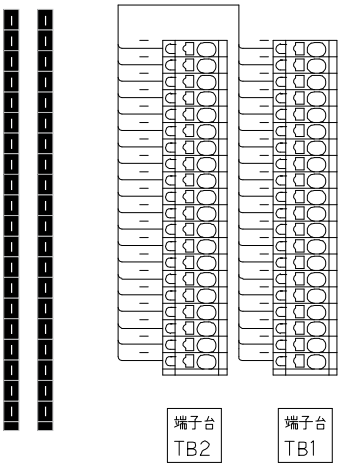

PCXV-TB□

RoHS Compliant

スプリング / 3.5mm 端子台ピッチ / IEC35レール / 止め金具不要

【形式構成】

PCXV-TB19

PCXV-TB9-PN10（コモン搭載タイプ）

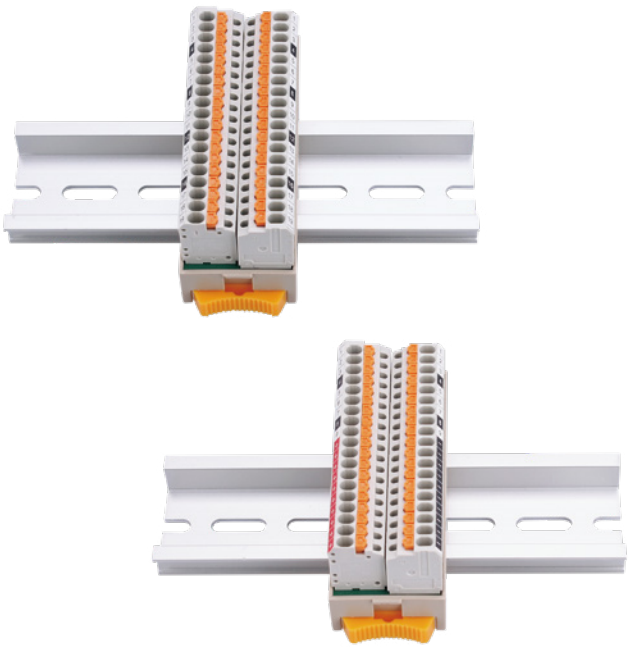

【寸法図】

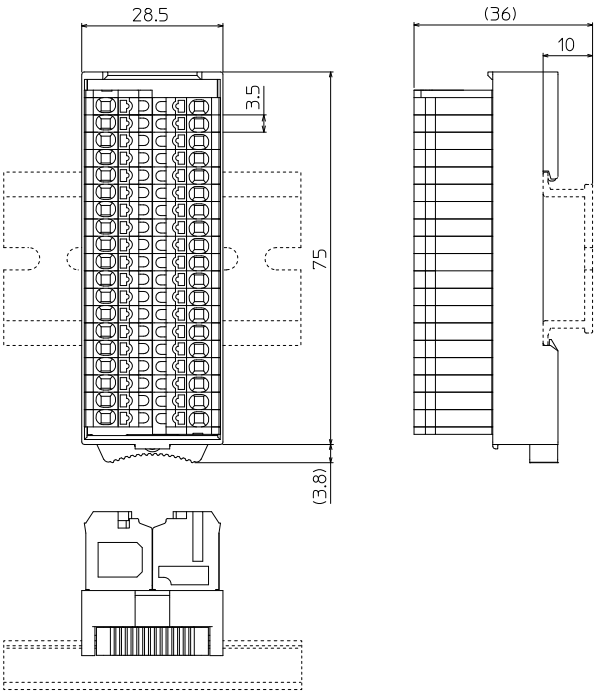

形　式	海外規格	質量	標準価格(税抜)
PCXV-TB19	−	約62g	3,630円
PCXV-TB9-PN10	−	約62g	3,700円

【一般仕様】

定格絶縁電圧	AC DC 50V
定格通電電流	PCXV-TB19:5A PCXV-TB9-PN10:5A / COM10A
絶縁抵抗	100MΩ以上(DC500Vメガにて)
耐電圧	AC500V / 1分間
周囲温度	−15℃～+60℃ (氷結又は結露しないこと)
相対湿度	45%～85%

適合電線

フェルール	単線	より線
0.14㎟～0.75㎟ AWG26～AWG18 DIN46228-4準拠	φ0.5～φ1.3	0.08㎟～1.5㎟ / MAX AWG28～AWG16

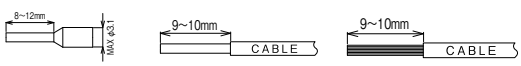

※注意：単線・より線の絶縁被覆外径φ3.1以上の電線は使用できません。
フェルール（棒圧着端子）の使用方法は各メーカーの指示に従うこと。

【記名板・結線図】

PCXV-TB19

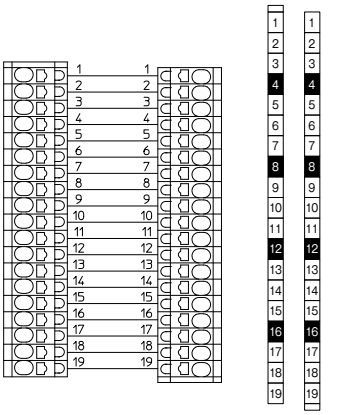

PCXV-TB9-PN10

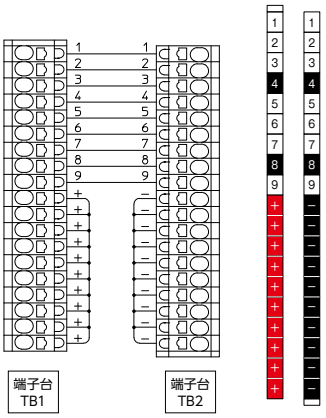

PCV5-20COM2

スプリング　5mm 端子台ピッチ　IEC35レール

【形式構成】

PCV5-20COM2

【寸法図】

PCV5-20COM2

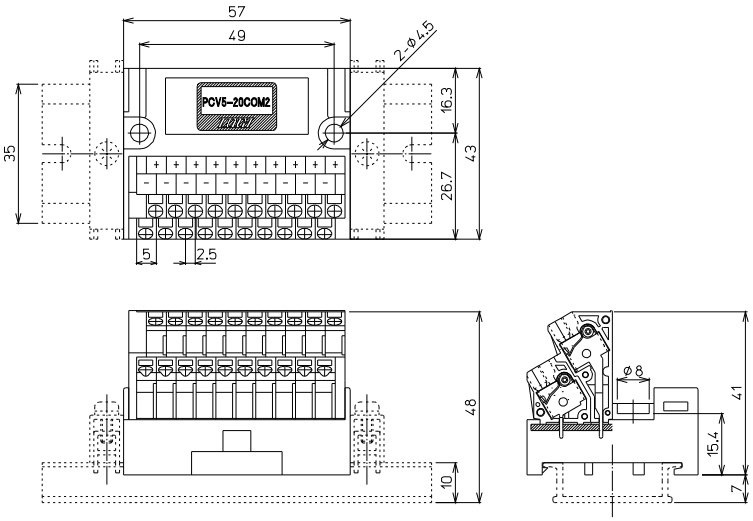

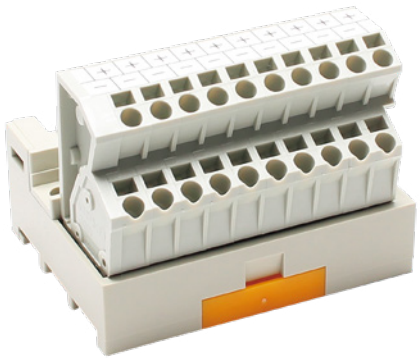

形　式	海外規格	質量	標準価格(税抜)
PCV5-20COM2	UL,TÜV	約50g	2,750円

【一般仕様】

定格絶縁電圧	AC DC125V
定格通電電流	10A
絶縁抵抗	100MΩ以上 DC500Vメガ
耐電圧	AC600V / 1分間
適合電線	1.25㎟ / MAX
周囲温度	−15℃〜+60℃ (氷結又は結露しないこと)
電線むき長さ	8㎜〜9㎜

【記名板•結線図】

PCV5-20COM2

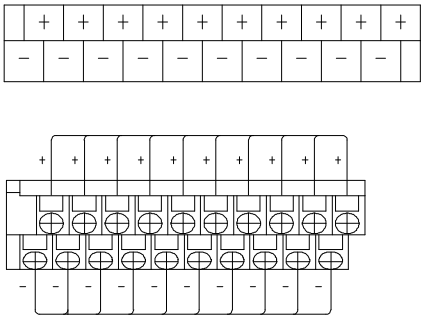

適合電線

フェルール
0.25㎟〜1㎟
AWG26〜AWG18
DIN46228-4準拠

単線
φ0.5〜φ1.6

より線
0.08㎟〜1.25㎟
AWG28〜AWG16

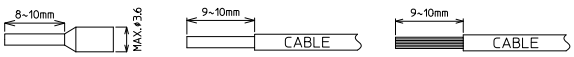

※注意：単線・より線の絶縁被覆外径φ3.6以上の電線は使用できません。
フェルール(棒圧着端子)の使用方法は各メーカーの指示に従うこと。

PCA7-COM□

ネジアップ　7㎜ 端子台ピッチ　IEC35レール　止め金具不要

【形式構成】

PCA7-COM□

仕様
20…20極　下段−COM/上段+COM
20P…20極　全極+コモン
20N…20極　全極−コモン
34…34極　下段−COM/上段+COM
34P…34極　全極+コモン
34N…34極　全極−コモン



【寸法図】

PCA7-COM□

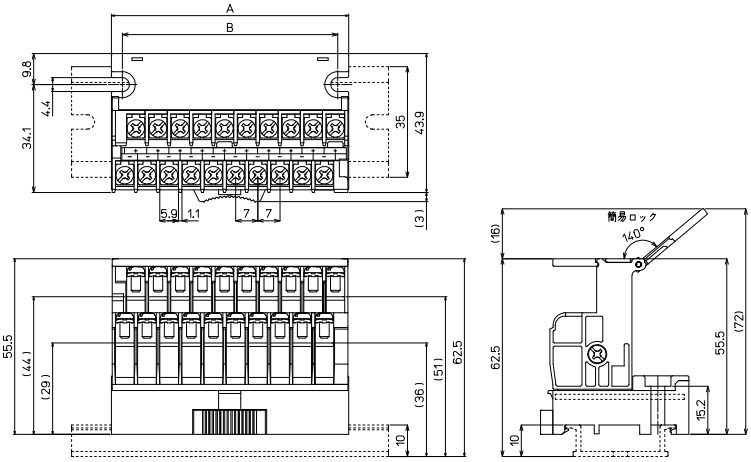

形　式	A寸法	B寸法
PCA7-COM20	75	68
PCA7-COM34	124	117

形　式	海外規格	質量	標準価格(税抜)
PCA7-COM20	UL,TÜV	約106g	2,750円
PCA7-COM20P	UL,TÜV		
PCA7-COM20N	UL,TÜV		
PCA7-COM34	UL,TÜV	約172g	4,120円
PCA7-COM34P	UL,TÜV		
PCA7-COM34N	UL,TÜV		

【一般仕様】

定格絶縁電圧	AC DC125V
定格通電電流	10A
絶縁抵抗	100MΩ以上 DC500Vメガ
耐電圧	AC500V / 1分間
適合電線	1.25㎟ / MAX
端子ネジ	M3×6L
締付トルク	0.8N･m
周囲温度	−15℃～+60℃ (氷結又は結露しないこと)
相対湿度	45～85%

適合圧着端子

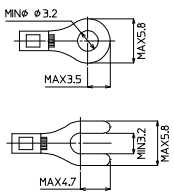

R端子･Y端子共通事項

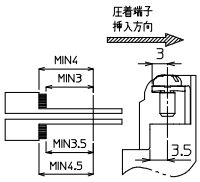

【記名板・結線図】

PCA7-COM20

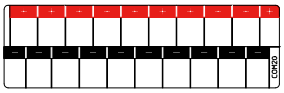

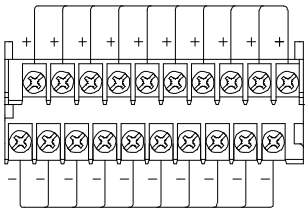

PCA7-COM20P

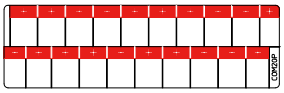

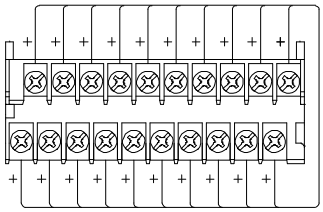

PCA7-COM20N

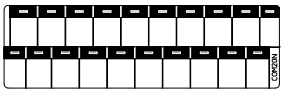

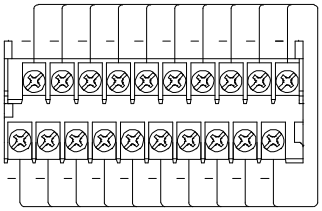

PCA7-COM34

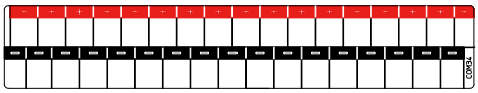

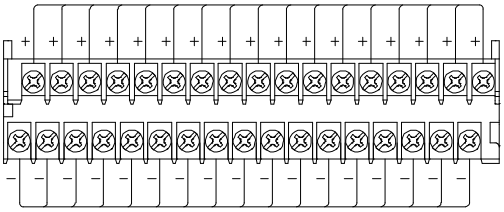

PCA7-COM34P

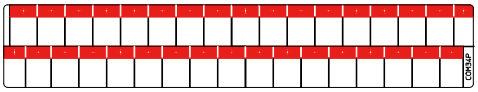

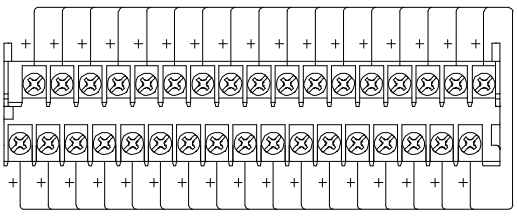

PCA7-COM34N

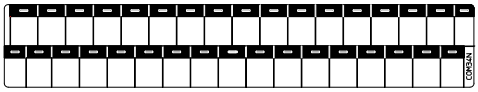

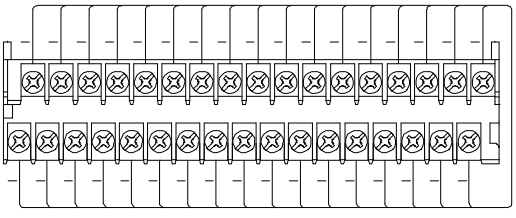

PCN7□-COM□

セルフアップ　7mm 端子台ピッチ　IEC35レール　DIRECT 直付け

【形式構成】

PCN7□-COM□

使用圧着端子タイプ
無…Y形圧着端子
R…丸形圧着端子

仕様
201…20極　下段−COM/上段+COM
201P…20極　全極+コモン
201N…20極　全極−コモン



【寸法図】

PCN7-COM□

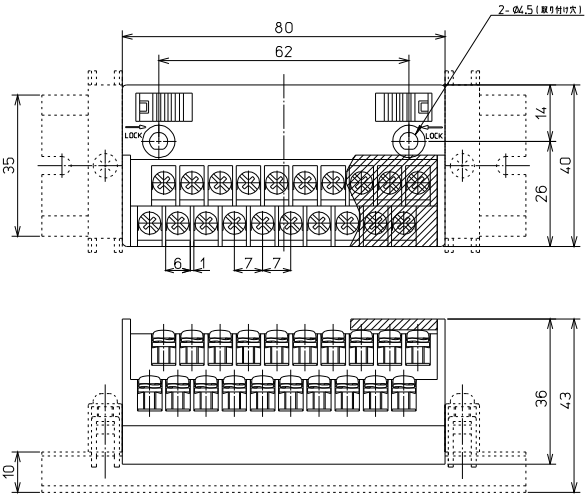

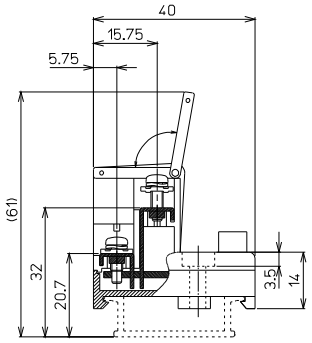

形　式	海外規格	質量	標準価格(税抜)
PCN7-COM201	UL,TÜV	約72g	2,700円
PCN7-COM201P	UL,TÜV	約72g	2,700円
PCN7-COM201N	UL,TÜV	約72g	2,700円

【一般仕様】

定格絶縁電圧	AC DC125V
定格通電電流	10A
絶縁抵抗	100MΩ以上 DC500Vメガ
耐電圧	AC500V / 1分間
適合電線	1.25㎟ / MAX
端子ネジ	PCN7　M3×9.5L
	PCN7R　M3×7L
締付トルク	1.2N･m
周囲温度	−15℃〜+60℃ (氷結又は結露しないこと)

適合圧着端子

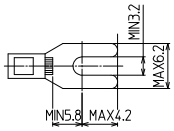

【記名板・結線図】

PCN7-COM201

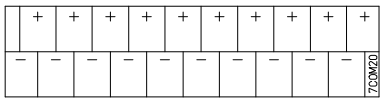

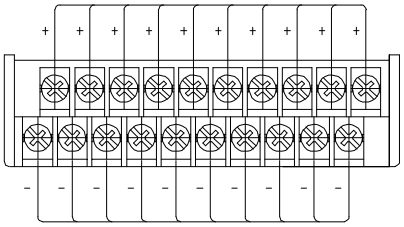

PCN7-COM201P

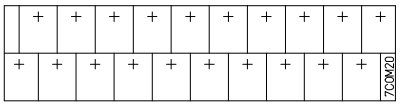

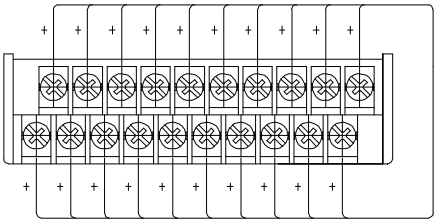

PCN7-COM201N

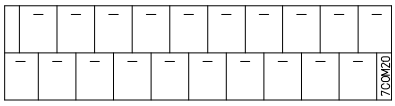

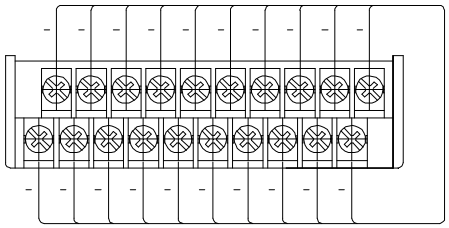

PCN□-COM□

セルフアップ　7.62mm 端子台ピッチ　IEC35レール　DIRECT 直付け

【形式構成】

PCN□-COM□

結線方法
無…Y形圧着端子用
R…丸形圧着端子用

仕様
201…20極　下段−COM/上段+COM
202…40極　下段−COM/上段+COM
201P…20極　全極+コモン
201N…20極　全極−コモン





【寸法図】

PCN-COM201□

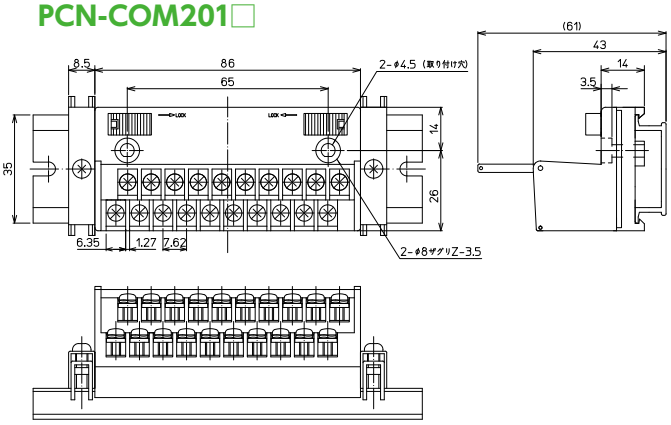

PCN-COM202

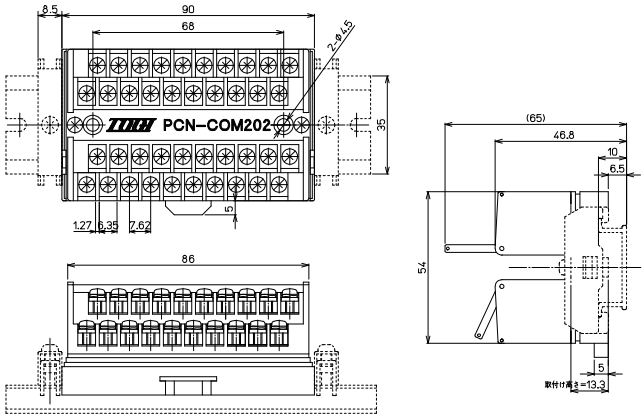

形　式	海外規格	質量	標準価格(税抜)
PCN-COM201	UL,TÜV	約76g	2,760円
PCN-COM202	—	約134g	4,030円
PCN-COM201P	UL,TÜV	約76g	2,760円
PCN-COM201N	UL,TÜV	約77g	2,760円

【一般仕様】

定格絶縁電圧	AC DC125V
定格通電電流	10A
絶縁抵抗	100MΩ以上 DC500Vメガ
耐電圧	AC500V / 1分間
適合電線	1.25㎟ / MAX
端子ネジ	PCN　M3×9.5L
	PCNR　M3×7L
締付トルク	1.2N･m
周囲温度	−15℃〜+60℃ (氷結又は結露しないこと)

適合圧着端子

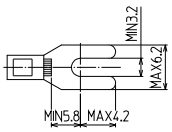

【記名板・結線図】

PCN-COM201

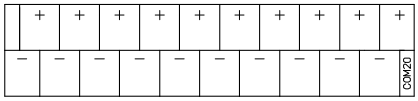

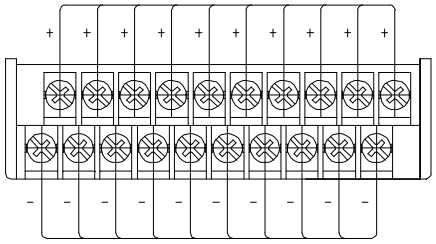

PCN-COM201P

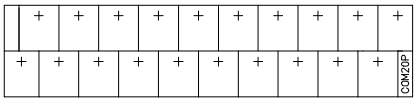

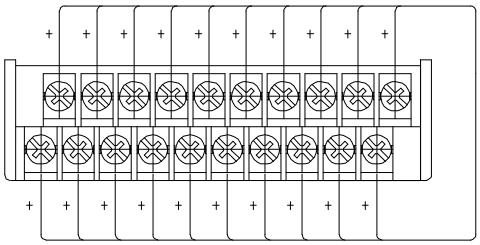

PCN-COM201N

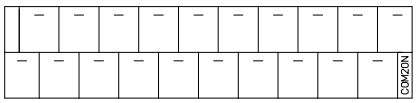

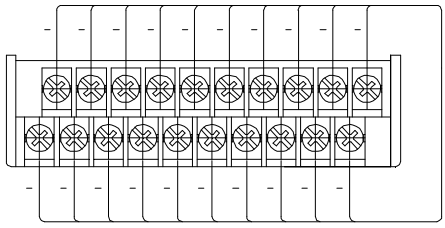

PCN-COM202

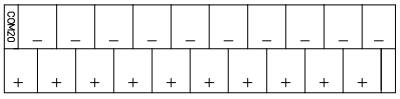

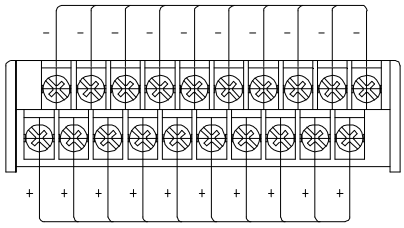

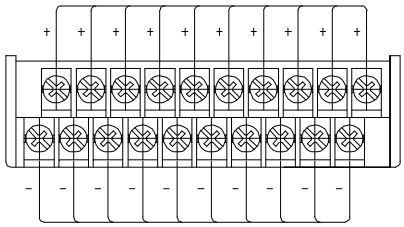

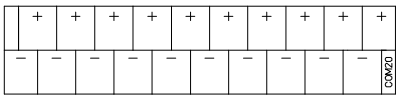

三菱・富士電機製 PLC対応



ネジ式

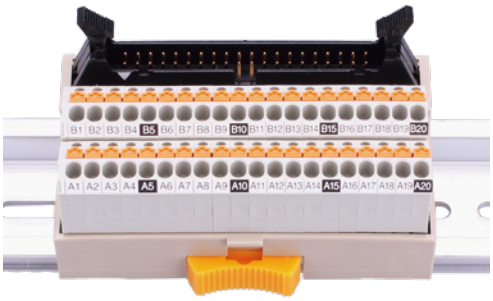

スプリングロック式

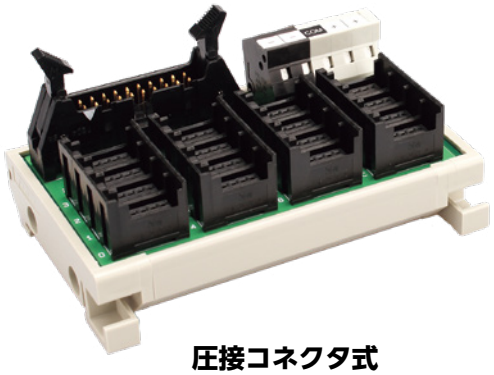

圧接コネクタ式

【特長】

- 三菱電機・富士電機製PLCの信号名を端子部で整列させる事で配線を効率化
- PLCに対し1：1ケーブルでの配線が可能
- コモン部を1箇所に集めることで省配線化

【シリーズ一覧】

結線方式	ピッチ	シリーズ名
スプリングロック式	3.5㎜	PCXシリーズ
		PCXVシリーズ
	5㎜	PCV5シリーズ
		PCIVシリーズ
ネジ式	7㎜	PCA7シリーズ
		PCN7シリーズ
	7.62㎜	PCIシリーズ
圧接コネクタ式		PRSシリーズ
		C1H20-AT1N
e-CON		PCEシリーズ

PCX-1H20-TB20-M-XY / PCXV-1H20-TB20-M-XY

スプリング　3.5mm 端子台ピッチ　IEC35レール　止め金具不要

【形式構成】

PCX□-1H20-TB20-M-XY

取付け方向
無…横型
V…縦型





【寸法図】

PCX-1H20-TB20-M-XY

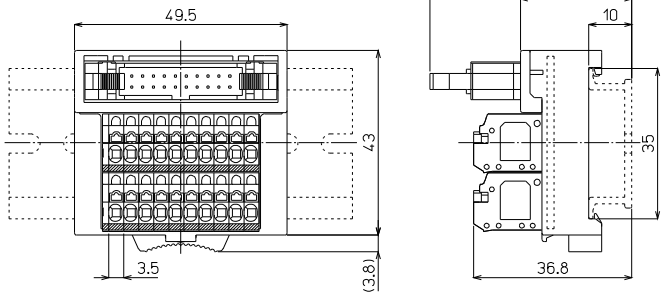

PCXV-1H20-TB20-M-XY

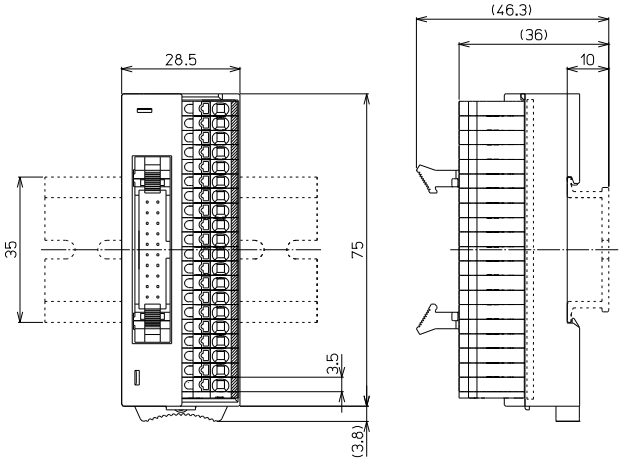

※I/Oワイヤリングパック対応(P561参照)

形　式	※	搭載コネクタメーカー/形式	海外規格	質量	標準価格(税抜)
PCX-1H20-TB20-M-XY	○	ヒロセ電機：HIF3BA-20PA-2.54DSA (71)	UL/cUL,TÜV	約50g	2,890円
PCXV-1H20-TB20-M-XY	○			約53g	2,890円

【一般仕様】

定格絶縁電圧	AC DC50V
定格通電電流	0.5A / COM2A
絶縁抵抗	100MΩ以上 DC500Vメガ
耐電圧	AC500V / 1分間
周囲温度	−15℃〜+60℃ (氷結又は結露しないこと)
相対湿度	45〜85%

適合電線

フェルール
0.14㎟〜0.75㎟
AWG26〜AWG18
DIN46228-4準拠

単線
φ0.3〜φ1.3

より線
0.08㎟〜1.5㎟
AWG28〜AWG16

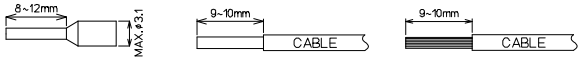

※注意：単線・より線の絶縁被覆外径φ3.1以上の電線は使用できません。
フェルール(棒圧着端子)の使用方法は各メーカーの指示に従うこと。

【記名板・結線図】

PCX-1H20-TB20-M-XY

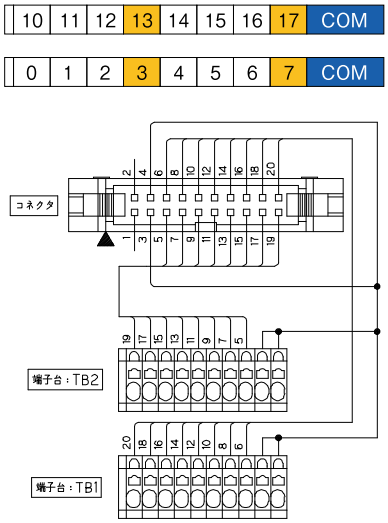

PCXV-1H20-TB20-M-XY

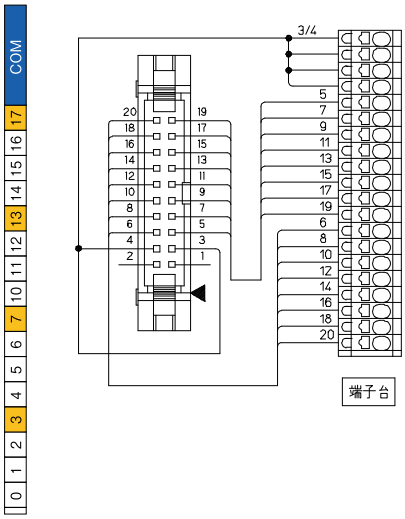

【適合PLC形式】

メーカー名	シリーズ名	入出力	ユニット形式	TB20-M-XY
三菱電機	FX5UC	基本ユニット	FX5UC-32MT/D　FX5UC-32MT/DSS	○
			FX5UC-64MT/D　FX5UC-64MT/DSS	○
			FX5UC-96MT/D　FX5UC-96MT/DSS	○
	FX5U	増設ユニット	FX5-C16EX/D　FX5-C16EX/DS	○
			FX5-C32EX/D　FX5-C32EX/DS	○
			FX5-C16EYT/D　FX5-C16EYT/DSS	○
			FX5-C32EYT/D　FX5-C32EYT/DSS	○
			FX5-C32ET/D　FX5-C32ET/DSS	○
	FX3GC	基本ユニット	FX3GC-32MT/D　FX3GC-32MT/DSS	○
	FX3UC	基本ユニット	FX3UC-16MT/D　FX3UC-16MT/DSS	○
			FX3UC-32MT/D　FX3UC-32MT/DSS　FX3UC-32MT-LT	○
			FX3UC-64MT/D　FX3UC-64MT/DSS	○
			FX3UC-96MT/D　FX3UC-96MT/DSS	○
	FX2NC	増設ユニット	FX2NC-16EX　FX2NC-16EX-DS　FX2NC-32EX　FX2NC-32EX-DS	○
			FX2NC-16EYT　FX2NC-16EYT-DSS　FX2NC-32EYT　FX2NC-32EYT-DSS	○

【1Hタイプ適合ケーブル選定表】

適合機種：PCX□-1H20-TB20-M-XY

●シールド無し電線

KB20N-1H1H-□MB ※詳細P704参照

取付コネクタ
メーカー:ヒロセ電機
形式:HIF3BA-20D-2.54R(両側)

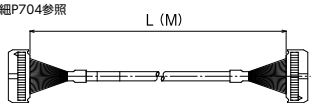

※ケーブル長（単位：M）(0.5/1/1.5/2/3/5)

●シールド付き電線

KBS-1H20-□MB ※詳細P710参照

取付コネクタ
メーカー:ヒロセ電機
形式:HIF3BA-20D-2.54R(両側)

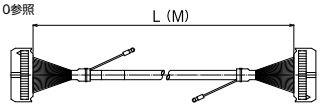

※ケーブル長（単位：M）(0.5/1/1.5/2/3/5)

□=ケーブル長を指定してください。

三菱電機 / 富士電機PLC対応 / スプリングロック式 / PCX / PCXV / MIL40極タイプ

PCX-1H40-TB□-□ / PCXV-1H40-TB□-□

スプリング | 3.5mm 端子台ピッチ | IEC35レール | 止め金具不要 | パック商品対応

【形式構成】

PCX□-1H40-TB□-□

取付け方向	端子台極数	結線タイプ
無…横型	34…34極(PCXのみ)	M2-X…入力用
V…縦型	40…40極(分岐端子付き)	M2-Y…出力用

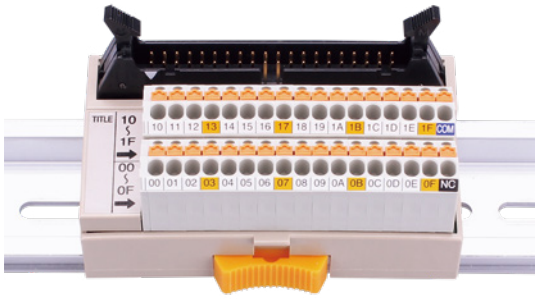



【寸法図】

PCX34極 / PCX40極

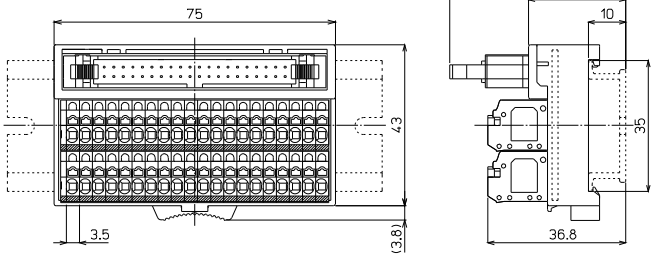

※上記はPCX40極の寸法図です。PCX34極も同寸法です。

PCXV40極

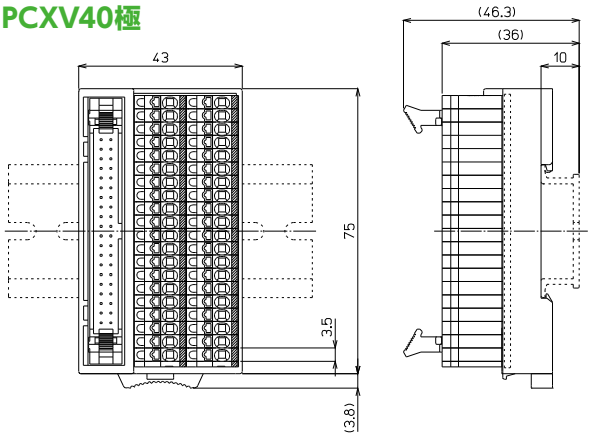

※I/Oワイヤリングパック対応(P562～565参照)

形　式	※	搭載コネクタメーカー/形式	海外規格	質量	標準価格(税抜)
PCX-1H40-TB34-M2-X	○	ヒロセ電機：HIF3BA-40PA-2.54DSA (71)	UL/cUL,TÜV	約78g	3,790円
PCX-1H40-TB34-M2-Y	○			約78g	3,790円
PCX-1H40-TB40-M2-X	○			約83g	4,010円
PCX-1H40-TB40-M2-Y	○			約83g	4,010円
PCXV-1H40-TB40-M2-X	○			約83g	4,010円
PCXV-1H40-TB40-M2-Y	○			約83g	4,010円

【一般仕様】

定格絶縁電圧	AC DC50V
定格通電電流	0.5A / COM2A
絶縁抵抗	100MΩ以上 DC500Vメガ
耐電圧	AC500V / 1分間
周囲温度	−15℃～+60℃ (氷結又は結露しないこと)
相対湿度	45～85%

適合電線

フェルール
0.14㎟～0.75㎟
AWG26～AWG18
DIN46228-4準拠

単線
φ0.3～φ1.3

より線
0.08㎟～1.5㎟
AWG28～AWG16

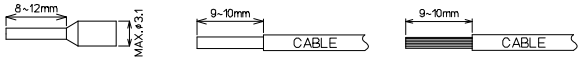

※注意：単線・より線の絶縁被覆外径φ3.1以上の電線は使用できません。
フェルール(棒圧着端子)の使用方法は各メーカーの指示に従うこと。

※接続ケーブルはP560参照

【記名板・結線図】

PCX-1H40-TB34-M2-X

10	11	12	13	14	15	16	17	18	19	1A	1B	1C	1D	1E	1F	COM
00	01	02	03	04	05	06	07	08	09	0A	0B	0C	0D	0E	0F	NC

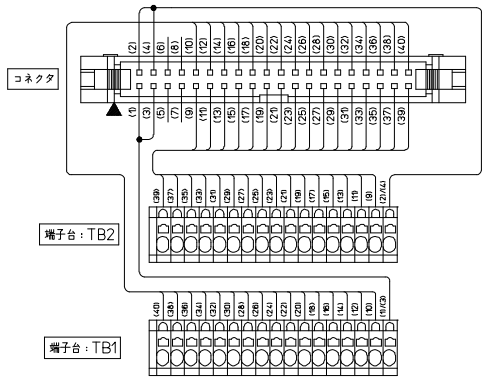

PCX-1H40-TB34-M2-Y

10	11	12	13	14	15	16	17	18	19	1A	1B	1C	1D	1E	1F	+V
00	01	02	03	04	05	06	07	08	09	0A	0B	0C	0D	0E	0F	0V

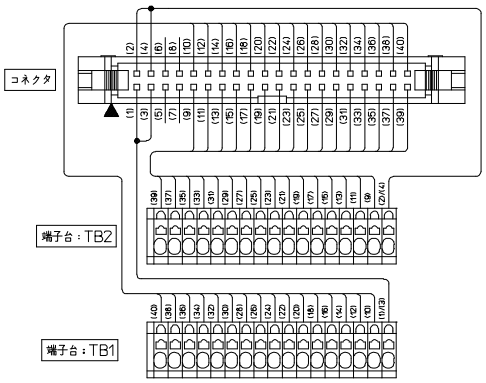

PCX-1H40-TB40-M2-X

10	11	12	13	14	15	16	17	18	19	1A	1B	1C	1D	1E	1F	COM(B1･B2)
00	01	02	03	04	05	06	07	08	09	0A	0B	0C	0D	0E	0F	Service(COM)

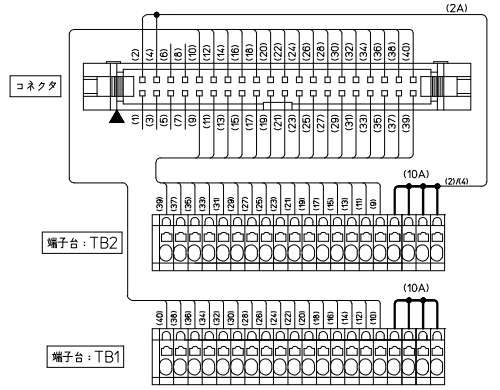

PCX-1H40-TB40-M2-Y

10	11	12	13	14	15	16	17	18	19	1A	1B	1C	1D	1E	1F	+V
00	01	02	03	04	05	06	07	08	09	0A	0B	0C	0D	0E	0F	0V

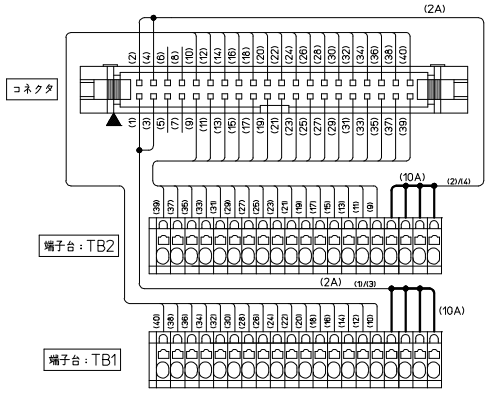

PCXV-1H40-TB40-M2-X

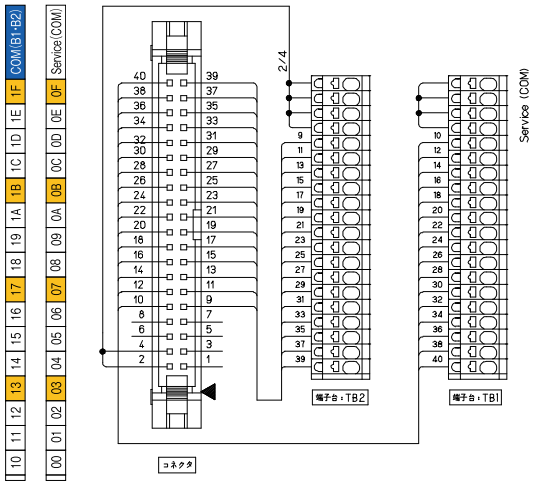

PCXV-1H40-TB40-M2-Y

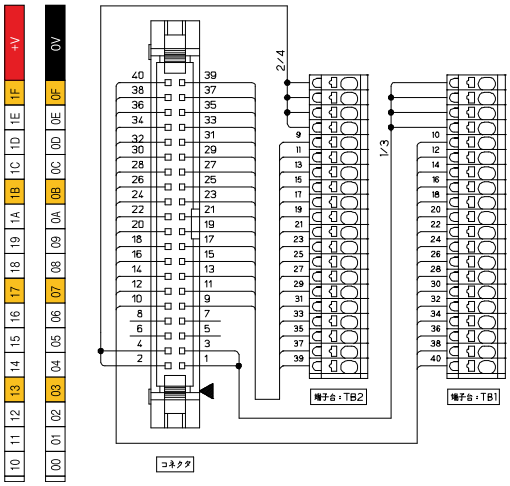

三菱電機 / 富士電機PLC対応 / スプリングロック式 / PCX / PCXV / FCN40極タイプ

PCX-4F40-TB□-□ / PCXV-4F40-TB□-□

スプリング / 3.5mm 端子台ピッチ / IEC35レール / 止め金具不要 / パック商品対応

【形式構成】

PCX□-4F40-TB□-□

取付け方向	端子台極数	結線タイプ
無…横型	34…34極（PCXのみ）	M2-X…入力用
V…縦型	40…40極（分岐端子付き）	M2-Y…出力用

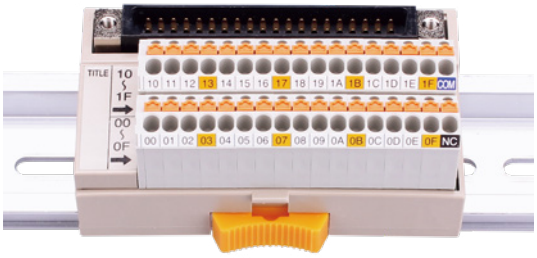



【寸法図】

PCX34極 / PCX40極

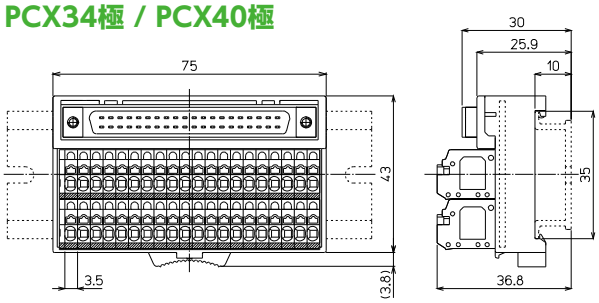

※上記はPCX40極の寸法図です。PCX34極も同寸法です。

PCXV40極

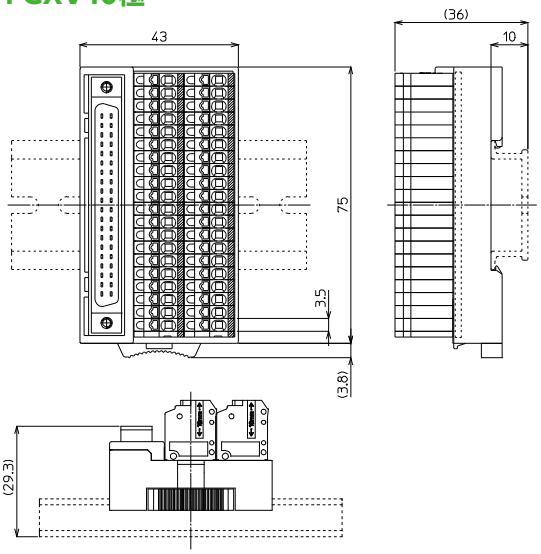

※I/Oワイヤリングパック対応（P562～565参照）

形　式	※	搭載コネクタメーカー/形式	海外規格	質量	標準価格（税抜）
PCX-4F40-TB34-M2-X	○	タイコエレクトロニクス：1747053-1	TÜV	約80g	4,250円
PCX-4F40-TB34-M2-Y	○			約80g	4,250円
PCX-4F40-TB40-M2-X	○			約85g	4,470円
PCX-4F40-TB40-M2-Y	○			約85g	4,470円
PCXV-4F40-TB40-M2-X	○			約85g	4,470円
PCXV-4F40-TB40-M2-Y	○			約85g	4,470円

【一般仕様】

定格絶縁電圧	AC DC50V
定格通電電流	0.5A / COM2A
絶縁抵抗	100MΩ以上 DC500Vメガ
耐電圧	AC500V / 1分間
周囲温度	−15℃～+60℃（氷結又は結露しないこと）
相対湿度	45～85%

適合電線

フェルール
0.14㎟～0.75㎟
AWG26～AWG18
DIN46228-4準拠

単線
φ0.3～φ1.3

より線
0.08㎟～1.5㎟
AWG28～AWG16

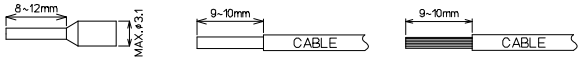

※注意：単線・より線の絶縁被覆外径φ3.1以上の電線は使用できません。
フェルール(棒圧着端子)の使用方法は各メーカーの指示に従うこと。

※接続ケーブルはP560参照

TÜVRheinland RoHS Compliant

【記名板・結線図】

PCX-4F40-TB34-M2-X

10	11	12	13	14	15	16	17	18	19	1A	1B	1C	1D	1E	1F	COM
00	01	02	03	04	05	06	07	08	09	0A	0B	0C	0D	0E	0F	NC

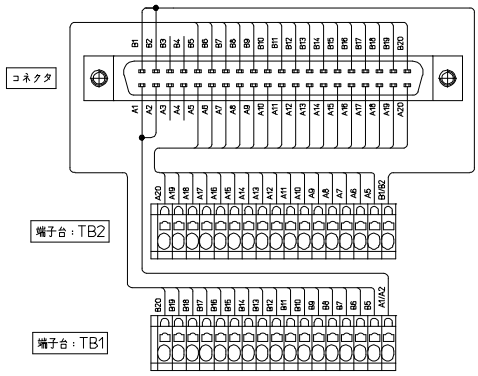

PCX-4F40-TB34-M2-Y

10	11	12	13	14	15	16	17	18	19	1A	1B	1C	1D	1E	1F	+V
00	01	02	03	04	05	06	07	08	09	0A	0B	0C	0D	0E	0F	0V

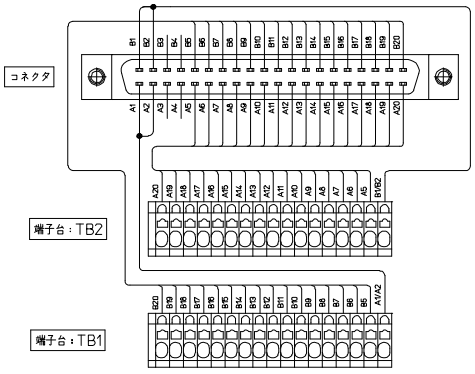

PCX-4F40-TB40-M2-X

10	11	12	13	14	15	16	17	18	19	1A	1B	1C	1D	1E	1F	COM(B1･B2)
00	01	02	03	04	05	06	07	08	09	0A	0B	0C	0D	0E	0F	Service(COM)

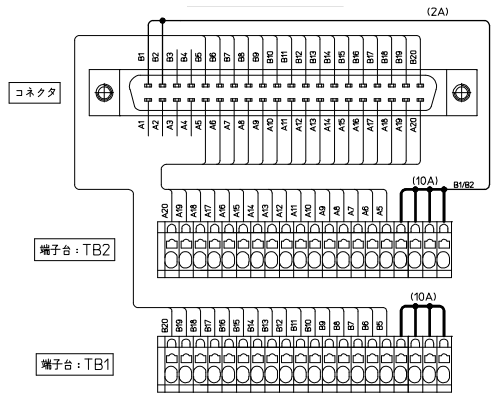

PCX-4F40-TB40-M2-Y

10	11	12	13	14	15	16	17	18	19	1A	1B	1C	1D	1E	1F	+V
00	01	02	03	04	05	06	07	08	09	0A	0B	0C	0D	0E	0F	0V

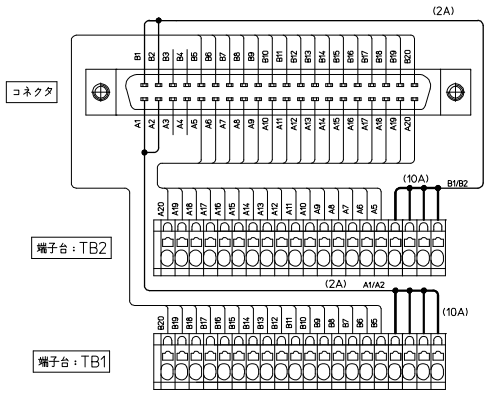

PCXV-4F40-TB40-M2-X

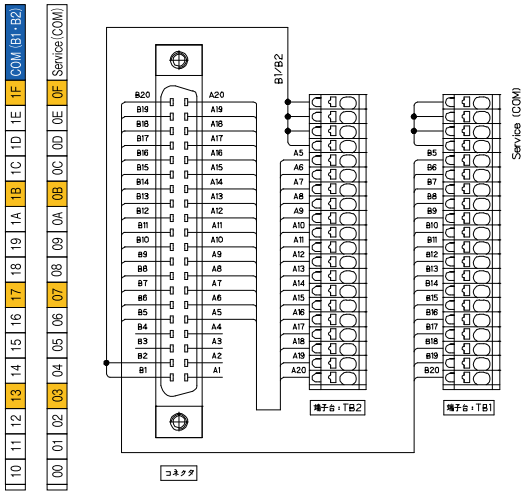

PCXV-4F40-TB40-M2-Y

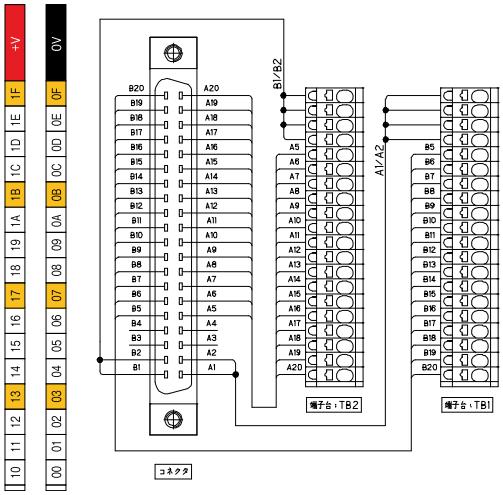

【適合PLC形式】

メーカー名	シリーズ名	入出力	ユニット形式	M2-X	M2-Y
三菱電機	MELSEC iQ-R	入力	RX41C4 RX42C4	○	
			RX71C4 RX72C4	○	
			RX41C6HS RX61C6HS	○	
		出力	RY41NT2P RY42NT2P RY41PT1P RY42PT1P		○
		入出力混合	RH42C4NT2P	㊀	㊁
	MELSEC L	入力	LX41C4 LX42C4	○	
		出力	LY41NT1P LY42NT1P LY41PT1P LY42PT1P		○
		入出力混合	LH42C4NT1P	㊀	㊁
			LH42C4PT1P	㊀	㊁
	MELSEC -Q	入力	QX41 QX41-S1 QX41-S2	○	
			QX42 QX42-S1	○	
			QX71	○	
			QX72	○	
			QX82 QX82-S1	○	
		出力	QY41P		○
			QY42P		○
			QY71		○
			QY82P		○
		入出力混合	QH42P	㊀	㊁
			QX41Y41P	㊀	㊁
富士電機	MICREX-SX	入力	NP1X3202-W	○	
			NP1X3206-W	○	
			NP1X6406-W	○	
		出力	NP1Y32T09P1 NP1Y32U09P1		○
			NP1Y64T09P1 NP1Y64U09P1		○
		入出力混合	NP1W6406T	㊀	㊁
			NP1W6406U	㊀	㊁

【1Hタイプ適合ケーブル選定表】

適合機種：PCX□-1H40-TB□-□

●シールド無し電線

KB40N-4F1H-□MB ※詳細P708参照

取付コネクタ
(CN1側)
メーカー:タイコエレクトロニクス
形　式:1903404-1
(CN2側)
メーカー:ヒロセ電機
形　式:HIF3BA-40D-2.54R

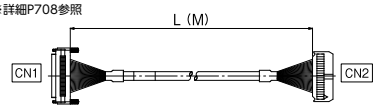

※ケーブル長〔単位：M〕(0.5/1/1.5/2/3/5/8/10)

KB40N-4F1H-LA1-□MB ※詳細P708参照

取付コネクタ
(CN1側)
メーカー:タイコエレクトロニクス
形　式:1903404-1
(CN2側)
メーカー:ヒロセ電機
形　式:HIF3BA-40D-2.54R

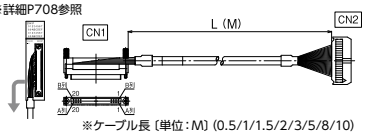

※ケーブル長〔単位：M〕(0.5/1/1.5/2/3/5/8/10)

KB40N-4F1H-LA2-□MB ※詳細P708参照

取付コネクタ
(CN1側)
メーカー:タイコエレクトロニクス
形　式:1903404-1
(CN2側)
メーカー:ヒロセ電機
形　式:HIF3BA-40D-2.54R

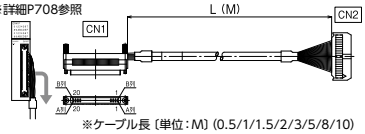

※ケーブル長〔単位：M〕(0.5/1/1.5/2/3/5/8/10)

●シールド付き電線

KB40S-4F1H-□MB ※詳細P714参照

取付コネクタ
(CN1側)
メーカー:タイコエレクトロニクス
形　式:1903404-1
(CN2側)
メーカー:ヒロセ電機
形　式:HIF3BA-40D-2.54R

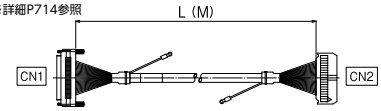

※ケーブル長〔単位：M〕(0.5/1/1.5/2/3/5/7)

KB40S-4F1H-LA1-□MB ※詳細P714参照

取付コネクタ
(CN1側)
メーカー:タイコエレクトロニクス
形　式:1903404-1
(CN2側)
メーカー:ヒロセ電機
形　式:HIF3BA-40D-2.54R

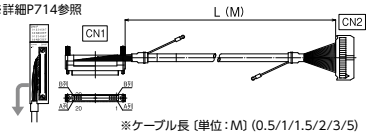

※ケーブル長〔単位：M〕(0.5/1/1.5/2/3/5)

□=ケーブル長を指定してください。

【4Fタイプ適合ケーブル選定表】

適合機種：PCX□-4F40-TB□-□

●シールド無し電線

KB40N-4F4F-□MB ※詳細P707参照

取付コネクタ
メーカー:タイコエレクトロニクス
形　式:1903404-1

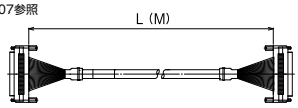

※ケーブル長〔単位：M〕(0.5/1/1.5/2/3/5/8/10)

KB40N-4F4F-LA1-□MB ※詳細P707参照

取付コネクタ
メーカー:タイコエレクトロニクス
形　式:1903404-1

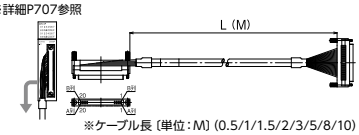

※ケーブル長〔単位：M〕(0.5/1/1.5/2/3/5/8/10)

KB40N-4F4F-LA2-□MB ※詳細P707参照

取付コネクタ
メーカー:タイコエレクトロニクス
形　式:1903404-1

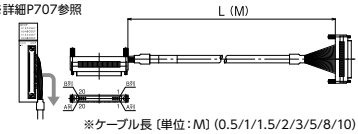

※ケーブル長〔単位：M〕(0.5/1/1.5/2/3/5/8/10)

●シールド付き電線

F7J40-28SV-□MB ※詳細P713参照

取付コネクタ
メーカー:タイコエレクトロニクス
形　式:1903404-1

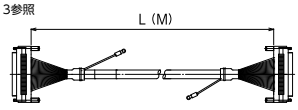

※ケーブル長〔単位：M〕(0.5/1/1.5/2/3/5/7/10)

KB40S-4F4F-LA1-□MB ※詳細P713参照

取付コネクタ
メーカー:タイコエレクトロニクス
形　式:1903404-1

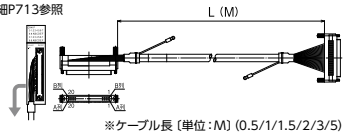

※ケーブル長〔単位：M〕(0.5/1/1.5/2/3/5)

□=ケーブル長を指定してください。

【I/Oワイヤリングパック】

ユニット形式	注文形式	同梱製品					質量	標準価格(税抜)
		コネクタ端子台	[※1]	海外規格	ケーブル	[※2]		
基本ユニット								
FX5UC-32MT/D FX5UC-32MT/DSS FX5UC-64MT/D FX5UC-64MT/DSS FX5UC-96MT/D FX5UC-96MT/DSS FX3GC-32MT/D FX3GC-32MT/DSS FX3UC-16MT/D FX3UC-16MT/DSS FX3UC-32MT/D FX3UC-32MT/DSS FX3UC-32MT-LT FX3UC-64MT/D FX3UC-64MT/DSS FX3UC-96MT/D FX3UC-96MT/DSS	PCX-Y-0.5	PCX-1H20-TB20-M-XY	[MIL]	UL/cUL/TÜV	KB20N-1H1H-0.5MB		約95g	3,920円
	PCX-Y-1		[MIL]		KB20N-1H1H-1MB		約130g	4,120円
	PCX-Y-1.5		[MIL]		KB20N-1H1H-1.5MB		約160g	4,340円
	PCX-Y-2		[MIL]		KB20N-1H1H-2MB		約190g	4,540円
	PCXV-Y-0.5	PCXV-1H20-TB20-M-XY	[MIL]		KB20N-1H1H-0.5MB		約98g	3,920円
	PCXV-Y-1		[MIL]		KB20N-1H1H-1MB		約133g	4,120円
	PCXV-Y-1.5		[MIL]		KB20N-1H1H-1.5MB		約163g	4,340円
	PCXV-Y-2		[MIL]		KB20N-1H1H-2MB		約193g	4,540円
入力ユニット								
FX5-C16EX/D FX5-C16EX/DS FX5-C32EX/D FX5-C32EX/DS FX2NC-16EX FX2NC-16EX-DS FX2NC-32EX FX2NC-32EX-DS	PCX-Y-0.5	PCX-1H20-TB20-M-XY	[MIL]	UL/cUL/TÜV	KB20N-1H1H-0.5MB		約95g	3,920円
	PCX-Y-1		[MIL]		KB20N-1H1H-1MB		約130g	4,120円
	PCX-Y-1.5		[MIL]		KB20N-1H1H-1.5MB		約160g	4,340円
	PCX-Y-2		[MIL]		KB20N-1H1H-2MB		約190g	4,540円
	PCXV-Y-0.5	PCXV-1H20-TB20-M-XY	[MIL]		KB20N-1H1H-0.5MB		約98g	3,920円
	PCXV-Y-1		[MIL]		KB20N-1H1H-1MB		約133g	4,120円
	PCXV-Y-1.5		[MIL]		KB20N-1H1H-1.5MB		約163g	4,340円
	PCXV-Y-2		[MIL]		KB20N-1H1H-2MB		約193g	4,540円
出力ユニット								
FX5-C16EYT/D FX5-C16EYT/DSS FX5-C32EYT/D FX5-C32EYT/DSS FX2NC-16EYT FX2NC-16EYT-DSS FX2NC-32EYT FX2NC-32EYT-DSS	PCX-Y-0.5	PCX-1H20-TB20-M-XY	[MIL]	UL/cUL/TÜV	KB20N-1H1H-0.5MB		約95g	3,920円
	PCX-Y-1		[MIL]		KB20N-1H1H-1MB		約130g	4,120円
	PCX-Y-1.5		[MIL]		KB20N-1H1H-1.5MB		約160g	4,340円
	PCX-Y-2		[MIL]		KB20N-1H1H-2MB		約190g	4,540円
	PCXV-Y-0.5	PCXV-1H20-TB20-M-XY	[MIL]		KB20N-1H1H-0.5MB		約98g	3,920円
	PCXV-Y-1		[MIL]		KB20N-1H1H-1MB		約133g	4,120円
	PCXV-Y-1.5		[MIL]		KB20N-1H1H-1.5MB		約163g	4,340円
	PCXV-Y-2		[MIL]		KB20N-1H1H-2MB		約193g	4,540円
入出力混合ユニット								
FX5-C32ET/D FX5-C32ET/DSS	PCX-Y-0.5	PCX-1H20-TB20-M-XY	[MIL]	UL/cUL/TÜV	KB20N-1H1H-0.5MB		約95g	3,920円
	PCX-Y-1		[MIL]		KB20N-1H1H-1MB		約130g	4,120円
	PCX-Y-1.5		[MIL]		KB20N-1H1H-1.5MB		約160g	4,340円
	PCX-Y-2		[MIL]		KB20N-1H1H-2MB		約190g	4,540円
	PCXV-Y-0.5	PCXV-1H20-TB20-M-XY	[MIL]		KB20N-1H1H-0.5MB		約98g	3,920円
	PCXV-Y-1		[MIL]		KB20N-1H1H-1MB		約133g	4,120円
	PCXV-Y-1.5		[MIL]		KB20N-1H1H-1.5MB		約163g	4,340円
	PCXV-Y-2		[MIL]		KB20N-1H1H-2MB		約193g	4,540円

[※1] : コネクタ端子台の搭載コネクタ　[MIL] = HIF3BA-40PA-2.54DSA(71) ヒロセ電機　[FCN] = 1747053-1 タイコエレクトロニクス
[※2] : ケーブルの加工形状　アキ = 標準加工品　[L] = L 曲げ加工品

【I/Oワイヤリングパック】

入力ユニット

ユニット形式	注文形式	同梱製品 コネクタ端子台	[※1]	海外規格	ケーブル	[※2]	質量	標準価格（税抜）
QX41 QX41-S1 QX41-S2 QX42 QX42-S1 QX71 QX72 QX82 QX82-S1 LX41C4 LX42C4 RX41C4 RX42C4 RX71C4 RX72C4 RX41C6HS RX61C6HS NP1X3206-W NP1X6406-W NP1X3202-W	PCX-B-0.5	PCX-1H40-TB34-M2-X	[MIL]	UL/cUL/TÜV	KB40N-4F1H-0.5MB		約168g	5,770円
	PCX-B-1				KB40N-4F1H-1MB		約218g	6,040円
	PCX-B-1.5				KB40N-4F1H-1.5MB		約268g	6,300円
	PCX-B-2				KB40N-4F1H-2MB		約318g	6,570円
	PCX-BL-0.5				KB40N-4F1H-LA1-0.5MB	[L]	約173g	6,030円
	PCX-BL-1				KB40N-4F1H-LA1-1MB		約223g	6,300円
	PCX-BL-1.5				KB40N-4F1H-LA1-1.5MB		約273g	6,560円
	PCX-BL-2				KB40N-4F1H-LA1-2MB		約328g	6,830円
	PCX-B4-0.5	PCX-1H40-TB40-M2-X			KB40N-4F1H-0.5MB		約173g	5,990円
	PCX-B4-1				KB40N-4F1H-1MB		約223g	6,210円
	PCX-B4-1.5				KB40N-4F1H-1.5MB		約273g	6,460円
	PCX-B4-2				KB40N-4F1H-2MB		約323g	6,740円
	PCX-BL4-0.5				KB40N-4F1H-LA1-0.5MB	[L]	約178g	6,210円
	PCX-BL4-1				KB40N-4F1H-LA1-1MB		約228g	6,460円
	PCX-BL4-1.5				KB40N-4F1H-LA1-1.5MB		約278g	6,720円
	PCX-BL4-2				KB40N-4F1H-LA1-2MB		約333g	6,960円
	PCX-H-0.5	PCX-4F40-TB34-M2-X	[FCN]	TÜV	KB40N-4F4F-0.5MB		約180g	6,830円
	PCX-H-1				KB40N-4F4F-1MB		約230g	7,110円
	PCX-H-1.5				KB40N-4F4F-1.5MB		約285g	7,360円
	PCX-H-2				KB40N-4F4F-2MB		約335g	7,600円
	PCX-HL-0.5				KB40N-4F4F-LA1-0.5MB	[L]	約185g	7,050円
	PCX-HL-1				KB40N-4F4F-LA1-1MB		約235g	7,310円
	PCX-HL-1.5				KB40N-4F4F-LA1-1.5MB		約290g	7,580円
	PCX-HL-2				KB40N-4F4F-LA1-2MB		約340g	7,860円
	PCX-H4-0.5	PCX-4F40-TB40-M2-X			KB40N-4F4F-0.5MB		約183g	7,010円
	PCX-H4-1				KB40N-4F4F-1MB		約233g	7,230円
	PCX-H4-1.5				KB40N-4F4F-1.5MB		約288g	7,490円
	PCX-H4-2				KB40N-4F4F-2MB		約338g	7,750円
	PCX-HL4-0.5				KB40N-4F4F-LA1-0.5MB	[L]	約188g	7,220円
	PCX-HL4-1				KB40N-4F4F-LA1-1MB		約238g	7,450円
	PCX-HL4-1.5				KB40N-4F4F-LA1-1.5MB		約293g	7,730円
	PCX-HL4-2				KB40N-4F4F-LA1-2MB		約343g	7,970円
	PCXV-B4-0.5	PCXV-1H40-TB40-M2-X	[MIL]	UL/cUL/TÜV	KB40N-4F1H-0.5MB		約173g	5,990円
	PCXV-B4-1				KB40N-4F1H-1MB		約223g	6,210円
	PCXV-B4-1.5				KB40N-4F1H-1.5MB		約273g	6,460円
	PCXV-B4-2				KB40N-4F1H-2MB		約323g	6,740円
	PCXV-BL4-0.5				KB40N-4F1H-LA1-0.5MB	[L]	約178g	6,210円
	PCXV-BL4-1				KB40N-4F1H-LA1-1MB		約228g	6,460円
	PCXV-BL4-1.5				KB40N-4F1H-LA1-1.5MB		約278g	6,720円
	PCXV-BL4-2				KB40N-4F1H-LA1-2MB		約333g	6,960円
	PCXV-H4-0.5	PCXV-4F40-TB40-M2-X	[FCN]	TÜV	KB40N-4F4F-0.5MB		約183g	7,010円
	PCXV-H4-1				KB40N-4F4F-1MB		約233g	7,230円
	PCXV-H4-1.5				KB40N-4F4F-1.5MB		約288g	7,490円
	PCXV-H4-2				KB40N-4F4F-2MB		約338g	7,750円
	PCXV-HL4-0.5				KB40N-4F4F-LA1-0.5MB	[L]	約188g	7,220円
	PCXV-HL4-1				KB40N-4F4F-LA1-1MB		約238g	7,450円
	PCXV-HL4-1.5				KB40N-4F4F-LA1-1.5MB		約293g	7,730円
	PCXV-HL4-2				KB40N-4F4F-LA1-2MB		約343g	7,970円

[※1] : コネクタ端子台の搭載コネクタ　[MIL] = HIF3BA-40PA-2.54DSA(71) ヒロセ電機　[FCN] = 1747053-1 タイコエレクトロニクス
[※2] : ケーブルの加工形状　アキ = 標準加工品　[L] = L 曲げ加工品

【I/Oワイヤリングパック】

ユニット形式	注文形式	同梱製品					質量	標準価格（税抜）
		コネクタ端子台	[※1]	海外規格	ケーブル	[※2]		
出力ユニット								
	PCX-F-0.5	PCX-1H40-TB34-M2-Y	[MIL]	UL/cUL/TÜV	KB40N-4F1H-0.5MB		約168g	5,770円
	PCX-F-1				KB40N-4F1H-1MB		約218g	6,040円
	PCX-F-1.5				KB40N-4F1H-1.5MB		約268g	6,300円
	PCX-F-2				KB40N-4F1H-2MB		約318g	6,570円
	PCX-FL-0.5				KB40N-4F1H-LA1-0.5MB	[L]	約173g	6,030円
	PCX-FL-1				KB40N-4F1H-LA1-1MB		約223g	6,300円
	PCX-FL-1.5				KB40N-4F1H-LA1-1.5MB		約273g	6,560円
	PCX-FL-2				KB40N-4F1H-LA1-2MB		約328g	6,830円
	PCX-F4-0.5	PCX-1H40-TB40-M2-Y			KB40N-4F1H-0.5MB		約173g	5,990円
	PCX-F4-1				KB40N-4F1H-1MB		約223g	6,210円
	PCX-F4-1.5				KB40N-4F1H-1.5MB		約273g	6,460円
	PCX-F4-2				KB40N-4F1H-2MB		約323g	6,740円
	PCX-FL4-0.5				KB40N-4F1H-LA1-0.5MB	[L]	約178g	6,210円
	PCX-FL4-1				KB40N-4F1H-LA1-1MB		約228g	6,460円
	PCX-FL4-1.5				KB40N-4F1H-LA1-1.5MB		約278g	6,720円
	PCX-FL4-2				KB40N-4F1H-LA1-2MB		約333g	6,960円
QY41P QY42P QY71 QY82P LY41NT1P LY42NT1P LY41PT1P LY42PT1P RY41NT2P RY42NT2P RY41PT1P RY42PT1P NP1Y32T09P1 NP1Y32U09P1 NP1Y64T09P1 NP1Y64U09P1	PCX-M-0.5	PCX-4F40-TB34-M2-Y	[FCN]	TÜV	KB40N-4F4F-0.5MB		約180g	6,830円
	PCX-M-1				KB40N-4F4F-1MB		約230g	7,110円
	PCX-M-1.5				KB40N-4F4F-1.5MB		約285g	7,360円
	PCX-M-2				KB40N-4F4F-2MB		約335g	7,600円
	PCX-ML-0.5				KB40N-4F4F-LA1-0.5MB	[L]	約185g	7,050円
	PCX-ML-1				KB40N-4F4F-LA1-1MB		約235g	7,310円
	PCX-ML-1.5				KB40N-4F4F-LA1-1.5MB		約290g	7,580円
	PCX-ML-2				KB40N-4F4F-LA1-2MB		約340g	7,860円
	PCX-M4-0.5	PCX-4F40-TB40-M2-Y			KB40N-4F4F-0.5MB		約183g	7,010円
	PCX-M4-1				KB40N-4F4F-1MB		約233g	7,230円
	PCX-M4-1.5				KB40N-4F4F-1.5MB		約288g	7,490円
	PCX-M4-2				KB40N-4F4F-2MB		約338g	7,750円
	PCX-ML4-0.5				KB40N-4F4F-LA1-0.5MB	[L]	約188g	7,220円
	PCX-ML4-1				KB40N-4F4F-LA1-1MB		約238g	7,450円
	PCX-ML4-1.5				KB40N-4F4F-LA1-1.5MB		約293g	7,730円
	PCX-ML4-2				KB40N-4F4F-LA1-2MB		約343g	7,970円
	PCXV-F4-0.5	PCXV-1H40-TB40-M2-Y	[MIL]	UL/cUL/TÜV	KB40N-4F1H-0.5MB		約173g	5,990円
	PCXV-F4-1				KB40N-4F1H-1MB		約223g	6,210円
	PCXV-F4-1.5				KB40N-4F1H-1.5MB		約273g	6,460円
	PCXV-F4-2				KB40N-4F1H-2MB		約323g	6,740円
	PCXV-FL4-0.5				KB40N-4F1H-LA1-0.5MB	[L]	約178g	6,210円
	PCXV-FL4-1				KB40N-4F1H-LA1-1MB		約228g	6,460円
	PCXV-FL4-1.5				KB40N-4F1H-LA1-1.5MB		約278g	6,720円
	PCXV-FL4-2				KB40N-4F1H-LA1-2MB		約333g	6,960円
	PCXV-M4-0.5	PCXV-4F40-TB40-M2-Y	[FCN]	TÜV	KB40N-4F4F-0.5MB		約183g	7,010円
	PCXV-M4-1				KB40N-4F4F-1MB		約233g	7,230円
	PCXV-M4-1.5				KB40N-4F4F-1.5MB		約288g	7,490円
	PCXV-M4-2				KB40N-4F4F-2MB		約338g	7,750円
	PCXV-ML4-0.5				KB40N-4F4F-LA1-0.5MB	[L]	約188g	7,220円
	PCXV-ML4-1				KB40N-4F4F-LA1-1MB		約238g	7,450円
	PCXV-ML4-1.5				KB40N-4F4F-LA1-1.5MB		約293g	7,730円
	PCXV-ML4-2				KB40N-4F4F-LA1-2MB		約343g	7,970円

[※1] : コネクタ端子台の搭載コネクタ　[MIL] = HIF3BA-40PA-2.54DSA(71) ヒロセ電機　[FCN] = 1747053-1 タイコエレクトロニクス
[※2] : ケーブルの加工形状　アキ = 標準加工品　[L] = L 曲げ加工品

【I/Oワイヤリングパック】

入出力混合ユニット

ユニット形式	注文形式	同梱製品 コネクタ端子台	[※1]	海外規格	ケーブル	[※2]	質量	標準価格（税抜）
QH42P (IN) QX41Y41P (IN) LH42C4NT1P (IN) LH42C4PT1P (IN) RH42C4NT2P (IN) NP1W6406T (IN) NP1W6406U (IN)	PCX-B-0.5	PCX-1H40-TB34-M2-X	[MIL]	UL/cUL/TÜV	KB40N-4F1H-0.5MB		約168g	5,770円
	PCX-B-1				KB40N-4F1H-1MB		約218g	6,040円
	PCX-B-1.5				KB40N-4F1H-1.5MB		約268g	6,300円
	PCX-B-2				KB40N-4F1H-2MB		約318g	6,570円
	PCX-BL-0.5				KB40N-4F1H-LA1-0.5MB	[L]	約173g	6,030円
	PCX-BL-1				KB40N-4F1H-LA1-1MB		約223g	6,300円
	PCX-BL-1.5				KB40N-4F1H-LA1-1.5MB		約273g	6,560円
	PCX-BL-2				KB40N-4F1H-LA1-2MB		約328g	6,830円
	PCX-B4-0.5	PCX-1H40-TB40-M2-X			KB40N-4F1H-0.5MB		約173g	5,990円
	PCX-B4-1				KB40N-4F1H-1MB		約223g	6,210円
	PCX-B4-1.5				KB40N-4F1H-1.5MB		約273g	6,460円
	PCX-B4-2				KB40N-4F1H-2MB		約323g	6,740円
	PCX-BL4-0.5				KB40N-4F1H-LA1-0.5MB	[L]	約178g	6,210円
	PCX-BL4-1				KB40N-4F1H-LA1-1MB		約228g	6,460円
	PCX-BL4-1.5				KB40N-4F1H-LA1-1.5MB		約278g	6,720円
	PCX-BL4-2				KB40N-4F1H-LA1-2MB		約333g	6,960円
	PCX-H-0.5	PCX-4F40-TB34-M2-X	[FCN]	TÜV	KB40N-4F4F-0.5MB		約180g	7,010円
	PCX-H-1				KB40N-4F4F-1MB		約230g	7,230円
	PCX-H-1.5				KB40N-4F4F-1.5MB		約285g	7,490円
	PCX-H-2				KB40N-4F4F-2MB		約335g	7,750円
	PCX-HL-0.5				KB40N-4F4F-LA1-0.5MB	[L]	約185g	7,220円
	PCX-HL-1				KB40N-4F4F-LA1-1MB		約235g	7,450円
	PCX-HL-1.5				KB40N-4F4F-LA1-1.5MB		約290g	7,730円
	PCX-HL-2				KB40N-4F4F-LA1-2MB		約340g	7,970円
	PCX-H4-0.5	PCX-4F40-TB40-M2-X			KB40N-4F4F-0.5MB		約183g	7,010円
	PCX-H4-1				KB40N-4F4F-1MB		約233g	7,230円
	PCX-H4-1.5				KB40N-4F4F-1.5MB		約288g	7,490円
	PCX-H4-2				KB40N-4F4F-2MB		約338g	7,750円
	PCX-HL4-0.5				KB40N-4F4F-LA1-0.5MB	[L]	約188g	7,220円
	PCX-HL4-1				KB40N-4F4F-LA1-1MB		約238g	7,450円
	PCX-HL4-1.5				KB40N-4F4F-LA1-1.5MB		約293g	7,730円
	PCX-HL4-2				KB40N-4F4F-LA1-2MB		約343g	7,970円
	PCXV-B4-0.5	PCXV-1H40-TB40-M2-X	[MIL]	UL/cUL/TÜV	KB40N-4F1H-0.5MB		約173g	5,990円
	PCXV-B4-1				KB40N-4F1H-1MB		約223g	6,210円
	PCXV-B4-1.5				KB40N-4F1H-1.5MB		約273g	6,460円
	PCXV-B4-2				KB40N-4F1H-2MB		約323g	6,740円
	PCXV-BL4-0.5				KB40N-4F1H-LA1-0.5MB	[L]	約178g	6,210円
	PCXV-BL4-1				KB40N-4F1H-LA1-1MB		約228g	6,460円
	PCXV-BL4-1.5				KB40N-4F1H-LA1-1.5MB		約278g	6,720円
	PCXV-BL4-2				KB40N-4F1H-LA1-2MB		約333g	6,960円
	PCXV-H4-0.5	PCXV-4F40-TB40-M2-X	[FCN]	TÜV	KB40N-4F4F-0.5MB		約183g	7,010円
	PCXV-H4-1				KB40N-4F4F-1MB		約233g	7,230円
	PCXV-H4-1.5				KB40N-4F4F-1.5MB		約288g	7,490円
	PCXV-H4-2				KB40N-4F4F-2MB		約338g	7,750円
	PCXV-HL4-0.5				KB40N-4F4F-LA1-0.5MB	[L]	約188g	7,220円
	PCXV-HL4-1				KB40N-4F4F-LA1-1MB		約238g	7,450円
	PCXV-HL4-1.5				KB40N-4F4F-LA1-1.5MB		約293g	7,730円
	PCXV-HL4-2				KB40N-4F4F-LA1-2MB		約343g	7,970円

[※1] : コネクタ端子台の搭載コネクタ　[MIL] = HIF3BA-40PA-2.54DSA(71) ヒロセ電機　[FCN] = 1747053-1 タイコエレクトロニクス
[※2] : ケーブルの加工形状　アキ = 標準加工品　[L] = L 曲げ加工品

【I/Oワイヤリングパック】

ユニット形式	注文形式	同梱製品 コネクタ端子台	[※1]	海外規格	ケーブル	[※2]	質量	標準価格（税抜）
入出力混合ユニット								
	PCX-F-0.5	PCX-1H40-TB34-M2-Y	[MIL]	UL/cUL/TÜV	KB40N-4F1H-0.5MB		約168g	5,770円
	PCX-F-1				KB40N-4F1H-1MB		約218g	6,040円
	PCX-F-1.5				KB40N-4F1H-1.5MB		約268g	6,300円
	PCX-F-2				KB40N-4F1H-2MB		約318g	6,570円
	PCX-FL-0.5				KB40N-4F1H-LA1-0.5MB	[L]	約173g	6,030円
	PCX-FL-1				KB40N-4F1H-LA1-1MB		約223g	6,300円
	PCX-FL-1.5				KB40N-4F1H-LA1-1.5MB		約273g	6,560円
	PCX-FL-2				KB40N-4F1H-LA1-2MB		約328g	6,830円
	PCX-F4-0.5	PCX-1H40-TB40-M2-Y			KB40N-4F1H-0.5MB		約173g	5,990円
	PCX-F4-1				KB40N-4F1H-1MB		約223g	6,210円
	PCX-F4-1.5				KB40N-4F1H-1.5MB		約273g	6,460円
	PCX-F4-2				KB40N-4F1H-2MB		約323g	6,740円
	PCX-FL4-0.5				KB40N-4F1H-LA1-0.5MB	[L]	約178g	6,210円
	PCX-FL4-1				KB40N-4F1H-LA1-1MB		約228g	6,460円
	PCX-FL4-1.5				KB40N-4F1H-LA1-1.5MB		約278g	6,720円
	PCX-FL4-2				KB40N-4F1H-LA1-2MB		約333g	6,960円
QH42P (OUT) QX41Y41P (OUT) LH42C4NT1P (OUT) LH42C4PT1P (OUT)	PCX-M-0.5	PCX-4F40-TB34-M2-Y	[FCN]	TÜV	KB40N-4F4F-0.5MB		約180g	6,830円
	PCX-M-1				KB40N-4F4F-1MB		約230g	7,110円
	PCX-M-1.5				KB40N-4F4F-1.5MB		約285g	7,360円
	PCX-M-2				KB40N-4F4F-2MB		約335g	7,600円
	PCX-ML-0.5				KB40N-4F4F-LA1-0.5MB	[L]	約185g	7,050円
	PCX-ML-1				KB40N-4F4F-LA1-1MB		約235g	7,310円
	PCX-ML-1.5				KB40N-4F4F-LA1-1.5MB		約290g	7,580円
	PCX-ML-2				KB40N-4F4F-LA1-2MB		約340g	7,860円
RH42C4NT2P (OUT)	PCX-M4-0.5	PCX-4F40-TB40-M2-Y			KB40N-4F4F-0.5MB		約180g	7,010円
	PCX-M4-1				KB40N-4F4F-1MB		約230g	7,230円
NP1W6406T (OUT) NP1W6406U (OUT)	PCX-M4-1.5				KB40N-4F4F-1.5MB		約285g	7,490円
	PCX-M4-2				KB40N-4F4F-2MB		約335g	7,750円
	PCX-ML4-0.5				KB40N-4F4F-LA1-0.5MB	[L]	約185g	7,220円
	PCX-ML4-1				KB40N-4F4F-LA1-1MB		約235g	7,450円
	PCX-ML4-1.5				KB40N-4F4F-LA1-1.5MB		約290g	7,730円
	PCX-ML4-2				KB40N-4F4F-LA1-2MB		約340g	7,970円
	PCXV-F4-0.5	PCXV-1H40-TB40-M2-Y	[MIL]	UL/cUL/TÜV	KB40N-4F1H-0.5MB		約173g	5,990円
	PCXV-F4-1				KB40N-4F1H-1MB		約223g	6,210円
	PCXV-F4-1.5				KB40N-4F1H-1.5MB		約273g	6,460円
	PCXV-F4-2				KB40N-4F1H-2MB		約323g	6,740円
	PCXV-FL4-0.5				KB40N-4F1H-LA1-0.5MB	[L]	約178g	6,210円
	PCXV-FL4-1				KB40N-4F1H-LA1-1MB		約228g	6,460円
	PCXV-FL4-1.5				KB40N-4F1H-LA1-1.5MB		約278g	6,720円
	PCXV-FL4-2				KB40N-4F1H-LA1-2MB		約333g	6,960円
	PCXV-M4-0.5	PCXV-4F40-TB40-M2-Y	[FCN]	TÜV	KB40N-4F4F-0.5MB		約183g	7,010円
	PCXV-M4-1				KB40N-4F4F-1MB		約233g	7,230円
	PCXV-M4-1.5				KB40N-4F4F-1.5MB		約288g	7,490円
	PCXV-M4-2				KB40N-4F4F-2MB		約338g	7,750円
	PCXV-ML4-0.5				KB40N-4F4F-LA1-0.5MB	[L]	約188g	7,220円
	PCXV-ML4-1				KB40N-4F4F-LA1-1MB		約238g	7,450円
	PCXV-ML4-1.5				KB40N-4F4F-LA1-1.5MB		約293g	7,730円
	PCXV-ML4-2				KB40N-4F4F-LA1-2MB		約343g	7,970円

[※1] : コネクタ端子台の搭載コネクタ　[MIL] = HIF3BA-40PA-2.54DSA(71) ヒロセ電機　[FCN] = 1747053-1 タイコエレクトロニクス
[※2] : ケーブルの加工形状　アキ = 標準加工品　[L] = L 曲げ加工品

三菱電機 / 富士電機PLC対応 / スプリングロック式 / PCV5 / MIL40極タイプ

PCV5-1H402-TB34-M2-□

スプリング　5mm 端子台ピッチ　IEC35レール　DIRECT 直付け

【形式構成】

PCV5-1H402-TB34-□

結線タイプ
M2-X…入力用
M2-Y…出力用



【寸法図】

PCV5-1H402-TB34-M2-□

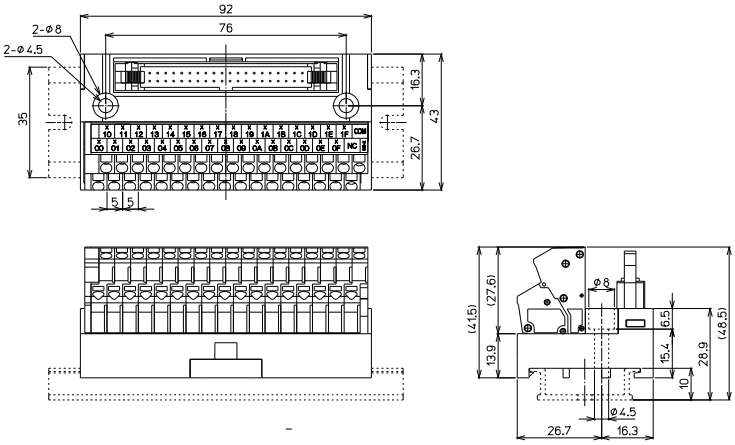

形　式	搭載コネクタメーカー/形式	海外規格	質量	標準価格(税抜)
PCV5-1H402-TB34-M2-X	ヒロセ電機：HIF3BA-40PA-2.54DSA (71)	UL,TÜV	約91g	3,660円
PCV5-1H402-TB34-M2-Y		UL,TÜV	約91g	3,660円

【一般仕様】

定格絶縁電圧	AC DC50V
定格通電電流	0.5A / COM2A
絶縁抵抗	100MΩ以上 DC500Vメガ
耐電圧	AC600V / 1分間
周囲温度	−10℃～+50℃ (氷結又は結露しないこと)

適合電線

フェルール	単線	より線
0.25㎟～1㎟ AWG26～AWG18 DIN46228-4準拠	φ0.5～φ1.6	0.08㎟～1.25㎟ AWG28～AWG16

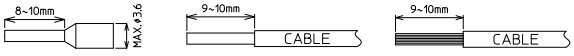

※注意：単線・より線の絶縁被覆外径φ3.6以上の電線は使用できません。
フェルール(棒圧着端子)の使用方法は各メーカーの指示に従うこと。

【記名板・結線図】

PCV5-1H402-TB34-M2-X

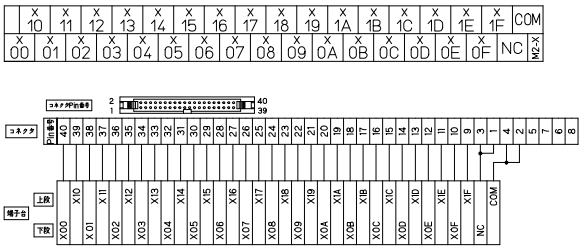

PCV5-1H402-TB34-M2-Y

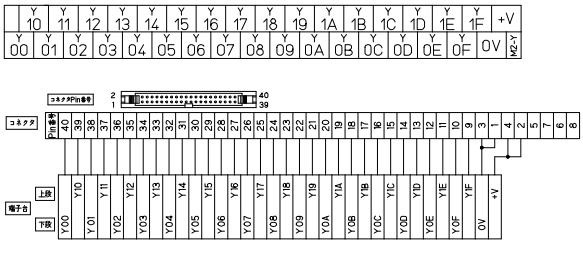

※接続ケーブルはP569参照

三菱電機 / 富士電機PLC対応 / スプリングロック式 / PCV5 / FCN40極タイプ

PCV5-4F402-TB34-M2-□

TÜVRheinland RoHS Compliant

スプリング　5mm 端子台ピッチ　IEC35レール　DIRECT 直付け

【形式構成】

PCV5-4F402-TB34-□

結線タイプ
M2-X…入力用
M2-Y…出力用



【寸法図】

PCV5-4F402-TB34-M2-□

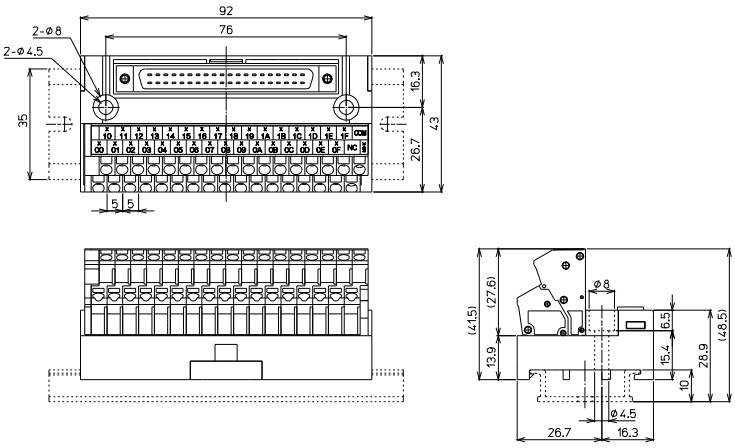

形　式	搭載コネクタメーカー/形式	海外規格	質量	標準価格(税抜)
PCV5-4F402-TB34-M2-X	タイコエレクトロニクス：1747053-1	TÜV	約93g	4,000円
PCV5-4F402-TB34-M2-Y		TÜV	約93g	4,000円

【一般仕様】

定格絶縁電圧	AC DC50V
定格通電電流	0.5A / COM2A
絶縁抵抗	100MΩ以上 DC500Vメガ
耐電圧	AC600V / 1分間
周囲温度	−10℃～+50℃ (氷結又は結露しないこと)

適合電線

フェルール	単線	より線
0.25㎟～1㎟ AWG26～AWG18 DIN46228-4準拠	φ0.5～φ1.6	0.08㎟～1.25㎟ AWG28～AWG16

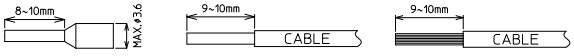

※注意：単線・より線の絶縁被覆外径φ3.6以上の電線は使用できません。
フェルール(棒圧着端子)の使用方法は各メーカーの指示に従うこと。

【記名板・結線図】

PCV5-4F402-TB34-M2-X

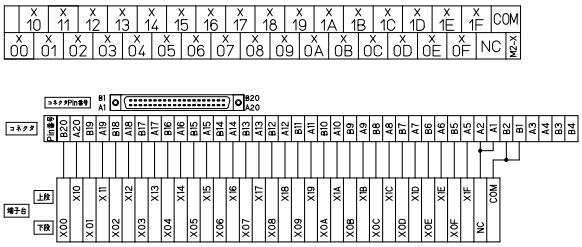

PCV5-4F402-TB34-M2-Y

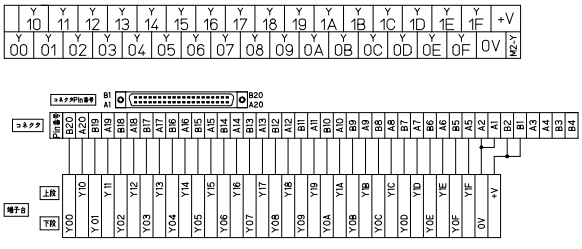

※接続ケーブルはP569参照

【適合PLC形式】

メーカー名	シリーズ形式	入出力	ユニット形式	M2-X	M2-Y
三菱電機	MELSEC iQ-R	入力	RX41C4／RX42C4	○	
			RX71C4／RX72C4	○	
			RX41C6HS	○	
			RX61C6HS	○	
		出力	RY41NT2P／RY42NT2P		○
			RY41PT1P／RY42PT1P		○
		入出力混合	RH42C4NT2P	㊀	㊁
	MELSEC L	入力	LX41C4／LX42C4	○	
		出力	LY41NT1P／LY42NT1P		○
			LY41PT1P／LY42PT1P		○
		入出力混合	LH42C4NT1P	㊀	㊁
			LH42C4PT1P	㊀	㊁
	MELSEC -Q	入力	QX41／QX41-S1／QX41-S2	○	
			QX42／QX42-S1／QX71／QX72	○	
			QX82／QX82-S1	○	
		出力	QY41P		○
			QY42P		○
			QY71		○
			QY82P		○
		入出力混合	QH42P	㊀	㊁
			QX41Y41P	㊀	㊁
富士電機	MICREX-SX	入力	NP1X3202-W	○	
			NP1X3206-W	○	
			NP1X6406-W	○	
		出力	NP1Y32T09P1／NP1Y32U09P1		○
			NP1Y64T09P1／NP1Y64U09P1		○
		入出力混合	NP1W6406T	㊀	㊁
			NP1W6406U	㊀	㊁

【1Hタイプ適合ケーブル選定表】

適合機種：PCV5-1H402-TB34-M2-□

●シールド無し電線

KB40N-4F1H-□MB ※詳細P708参照

取付コネクタ
(CN1側)
メーカー:タイコエレクトロニクス
形　式:1903404-1
(CN2側)
メーカー:ヒロセ電機
形　式:HIF3BA-40D-2.54R

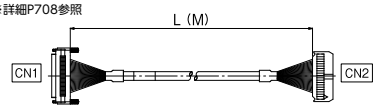

※ケーブル長〔単位：M〕(0.5/1/1.5/2/3/5/8/10)

KB40N-4F1H-LA1-□MB ※詳細P708参照

取付コネクタ
(CN1側)
メーカー:タイコエレクトロニクス
形　式:1903404-1
(CN2側)
メーカー:ヒロセ電機
形　式:HIF3BA-40D-2.54R

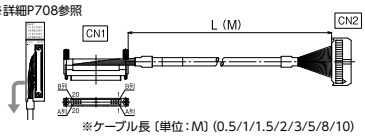

※ケーブル長〔単位：M〕(0.5/1/1.5/2/3/5/8/10)

KB40N-4F1H-LA2-□MB ※詳細P708参照

取付コネクタ
(CN1側)
メーカー:タイコエレクトロニクス
形　式:1903404-1
(CN2側)
メーカー:ヒロセ電機
形　式:HIF3BA-40D-2.54R

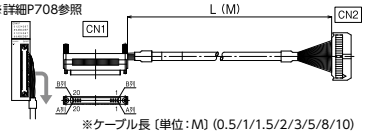

※ケーブル長〔単位：M〕(0.5/1/1.5/2/3/5/8/10)

●シールド付き電線

KB40S-4F1H-□MB ※詳細P714参照

取付コネクタ
(CN1側)
メーカー:タイコエレクトロニクス
形　式:1903404-1
(CN2側)
メーカー:ヒロセ電機
形　式:HIF3BA-40D-2.54R

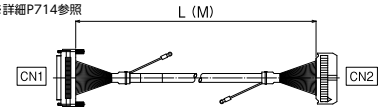

※ケーブル長〔単位：M〕(0.5/1/1.5/2/3/5/7)

KB40S-4F1H-LA1-□MB ※詳細P714参照

取付コネクタ
(CN1側)
メーカー:タイコエレクトロニクス
形　式:1903404-1
(CN2側)
メーカー:ヒロセ電機
形　式:HIF3BA-40D-2.54R

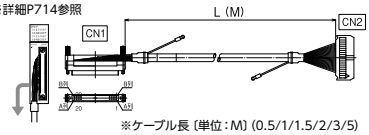

※ケーブル長〔単位：M〕(0.5/1/1.5/2/3/5)

□=ケーブル長を指定してください。

【4Fタイプ適合ケーブル選定表】

適合機種：PCV5-4F402-TB34-M2-□

●シールド無し電線

KB40N-4F4F-□MB ※詳細P707参照

取付コネクタ
メーカー:タイコエレクトロニクス
形　式:1903404-1 (両側)

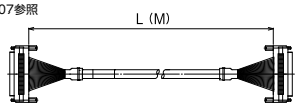

※ケーブル長〔単位：M〕(0.5/1/1.5/2/3/5/8/10)

KB40N-4F4F-LA1-□MB ※詳細P707参照

取付コネクタ
メーカー:タイコエレクトロニクス
形　式:1903404-1 (両側)

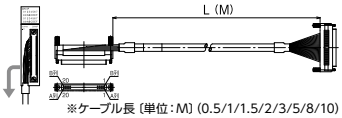

※ケーブル長〔単位：M〕(0.5/1/1.5/2/3/5/8/10)

KB40N-4F4F-LA2-□MB ※詳細P707参照

取付コネクタ
メーカー:タイコエレクトロニクス
形　式:1903404-1 (両側)

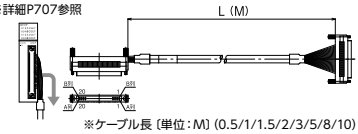

※ケーブル長〔単位：M〕(0.5/1/1.5/2/3/5/8/10)

●シールド付き電線

F7J40-28SV-□MB ※詳細P713参照

取付コネクタ
メーカー:タイコエレクトロニクス
形　式:1903404-1 (両側)

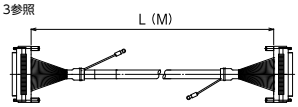

※ケーブル長〔単位：M〕(0.5/1/1.5/2/3/5/7/10)

KB40S-4F4F-LA1-□MB ※詳細P713参照

取付コネクタ
メーカー:タイコエレクトロニクス
形　式:1903404-1 (両側)

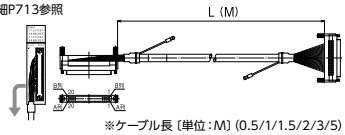

※ケーブル長〔単位：M〕(0.5/1/1.5/2/3/5)

□=ケーブル長を指定してください。

三菱電機PLC対応 / スプリングロック式 / PCIV / MIL20極タイプ

PCIV-1H20-□2

スプリング　5mm 端子台ピッチ　IEC35レール　DIRECT 直付け

【形式構成】

PCIV-1H20-□2

搭載コネクタ
1H…MIL/ヒロセ電機

取付け方法
L…レール式
K…レール、直付式



【寸法図】

PCIV-1H20-L2

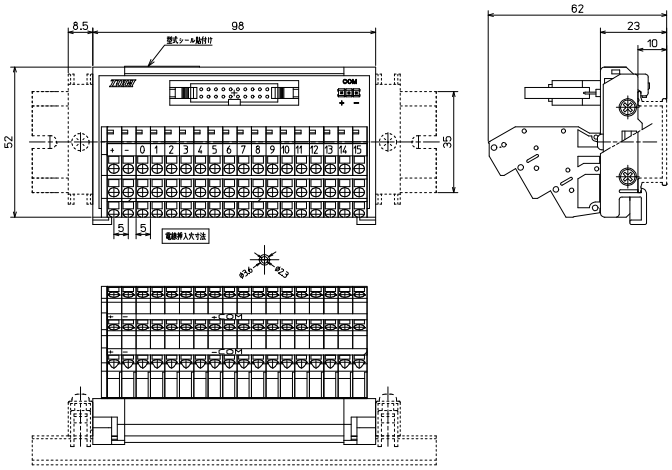

PCIV-1H20-K2

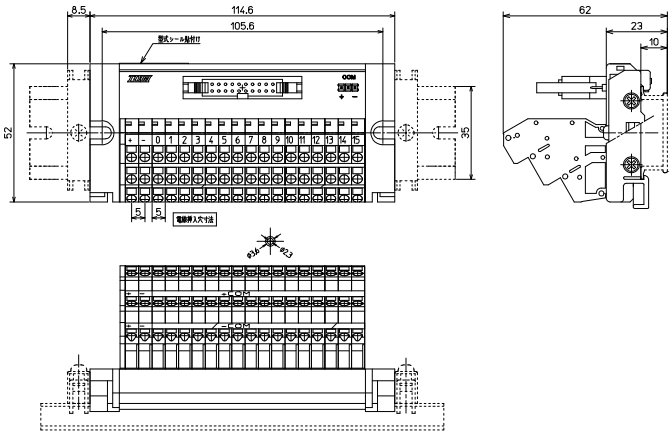

形　式	搭載コネクタメーカー/形式	海外規格	質量	標準価格(税抜)
PCIV-1H20-L2	ヒロセ電機：HIF3BA-20PA-2.54DSA(71)	TÜV	約172g	7,648円
PCIV-1H20-K2	ヒロセ電機：HIF3BA-20PA-2.54DSA(71)	TÜV	約172g	7,648円

【一般仕様】

定格絶縁電圧	AC DC125V
定格通電電流	1A
絶縁抵抗	100MΩ以上 DC500Vメガ
耐電圧	AC600V / 1分間
相対湿度	45～85%
周囲温度	−25℃～＋60℃ (氷結又は結露しないこと)

適合電線

フェルール
0.25㎟～1㎟
AWG26～AWG18
DIN46228-4準拠

単線
φ0.5～φ1.6

より線
0.08㎟～1.25㎟
AWG28～AWG16

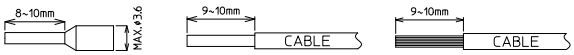

※注意：単線・より線の絶縁被覆外径φ3.6以上の電線は使用できません。
フェルール(棒圧着端子)の使用方法は各メーカーの指示に従うこと。

適合工具

マイナスドライバー
−2.6×0.35

短絡ソケット
コモン部切替用
S=2/1





【記名板・結線図】

PCIV-1H20-K2

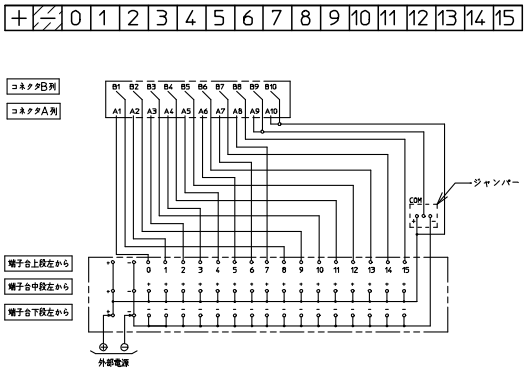

PCIV-1H20-L2

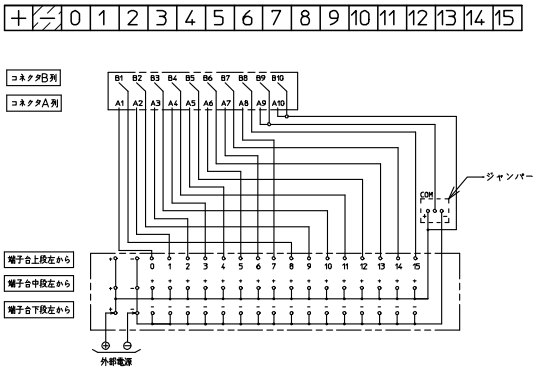

【適合PLC、COM部ジャンパー設定】

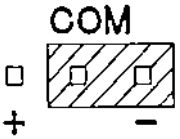

※－COM接続時
注）ジャンパーを一側に接続

メーカー名	シリーズ名	入出力	ユニット形式
三菱電機	FX5UC	基本ユニット	FX5UC-32MT/D　FX5UC-32MT/DSS
	FX3GC	基本ユニット	FX3GC-32MT/D　FX3GC-32MT/DSS
	FX3UC	基本ユニット	FX3UC-16MT/D　FX3UC-16MT/DSS
			FX3UC-32MT/D　FX3UC-32MT-LT　FX3UC-32MT/DSS
			FX3UC-64MT/D　FX3UC-64MT/DSS
			FX3UC-96MT/D　FX3UC-96MT/DSS
	FX2NC	基本ユニット	FX2NC-16MT　FX2NC-32MT　FX2NC-64MT　FX2NC-96MT
		増設ユニット	FX2NC-16EX　FX2NC-16EX-DS　FX2NC-32EX　FX2NC-32EX-DS
			FX2NC-16EYT　FX2NC-16EYT-DSS　FX2NC-32EYT　FX2NC-32EYT-DSS
	FX1NC	基本ユニット	FX1NC-16MT　FX1NC-32MT

適合ケーブル　KB20S-1H1D-□MB
※受注生産品

PCA7-1H20-TB20-M-XY

ネジアップ　7㎜ 端子台ピッチ　IEC35レール　止め金具不要　パック商品対応

【形式構成】

PCA7-1H20-TB20-M-XY



【寸法図】

PCA7-1H20-TB20-M-XY

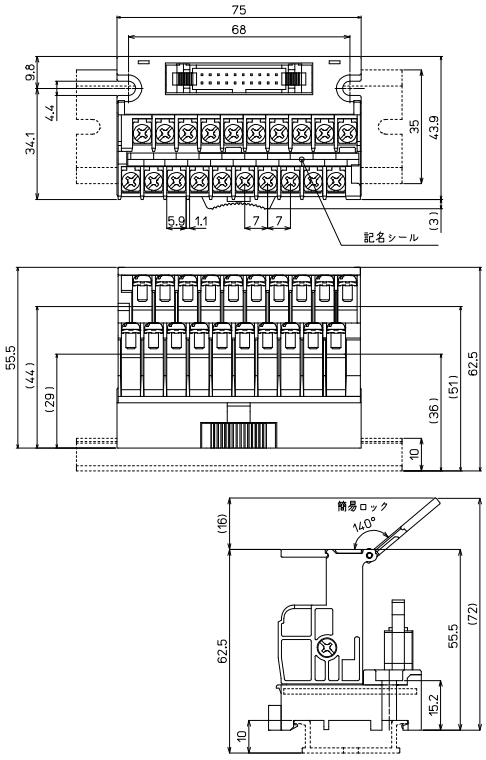

※I/Oワイヤリングパック対応(P577参照)

形　式	※	搭載コネクタメーカー/形式	海外規格	質量	標準価格(税抜)
PCA7-1H20-TB20-M-XY	○	ヒロセ電機：HIF3BA-20PA-2.54DSA(71)	UL,TÜV	約110g	3,610円

【一般仕様】

定格絶縁電圧	AC DC50V
定格通電電流	0.5A / SIG　2A / COM
絶縁抵抗	100MΩ以上 DC500Vメガ
耐電圧	AC500V / 1分間
適合電線	1.25㎟ / MAX
端子ネジ	M3×6L
締付トルク	0.8N･m
周囲温度	−15℃～+60℃ (氷結又は結露しないこと)
相対湿度	45～85%

【記名板･結線図】

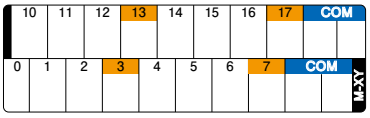

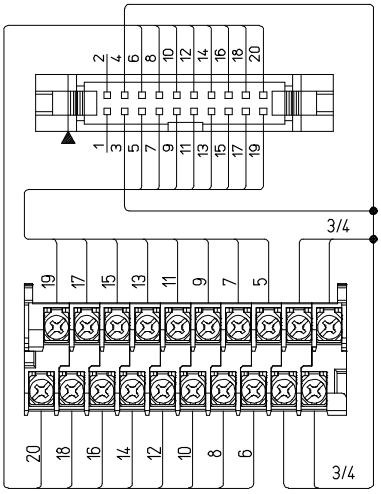

適合圧着端子

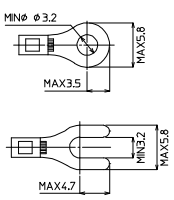

R端子･Y端子共通事項

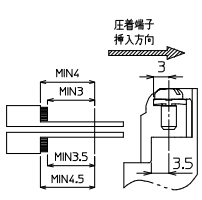

【適合PLC形式】

PCA7-1H20-TB20-M-XY

シリーズ形式	ユニット	ユニット形式
FX5UC	基本ユニット	FX5UC-32MT/D　FX5UC-32MT/DSS　FX5UC-64MT/D　FX5UC-64MT/DSS FX5UC-96MT/D　FX5UC-96MT/DSS
FX5U	増設ユニット	FX5-C16EX/D　FX5-C16EX/DS　FX5-C32EX/D　FX5-C32EX/DS FX5-C16EYT/D　FX5-C16EYT/DSS　FX5-C32EYT/D　FX5-C32EYT/DSS FX5-C32ET/D　FX5-C32ET/DSS
FX3GC	基本ユニット	FX3GC-32MT/D　FX3GC-32MT/DSS
FX3UC	基本ユニット	FX3UC-16MT/D　FX3UC-16MT/DSS　FX3UC-32MT/D　FX3UC-32MT/DSS FX3UC-32MT-LT FX3UC-64MT/D　FX3UC-64MT/DSS　FX3UC-96MT/D　FX3UC-96MT/DSS
FX2NC	増設ユニット	FX2NC-16EX　FX2NC-16EX-DS　FX2NC-32EX　FX2NC-32EX-DS FX2NC-16EYT　FX2NC-16EYT-DSS　FX2NC-32EYT　FX2NC-32EYT-DSS

【1Hタイプ適合ケーブル選定表】

適合機種：PCA7-1H20-TB20-M-XY

●シールド無し電線

KB20N-1H1H-□MB ※詳細P704参照

取付コネクタ
(CN1側)
メーカー:ヒロセ電機
形　式:HIF3BA-20D-2.54R
(CN2側)
メーカー:ヒロセ電機
形　式:HIF3BA-20D-2.54R

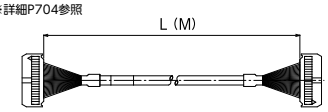

※ケーブル長（単位：M）(0.5/1/1.5/2/3/5)

●シールド付き電線

KBS-1H20-□MB ※詳細P710参照

取付コネクタ
(CN1側)
メーカー:ヒロセ電機
形　式:HIF3BA-20D-2.54R
(CN2側)
メーカー:ヒロセ電機
形　式:HIF3BA-20D-2.54R

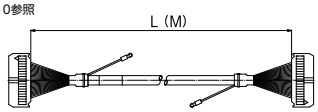

※ケーブル長（単位：M）(0.5/1/1.5/2/3/5)

□=ケーブル長を指定してください。

三菱電機 / 富士電機PLC対応 / ネジアップ式 / PCA7 / MIL / FCN40極タイプ

PCA7-□40-TB34-□

ネジアップ　7㎜ 端子台ピッチ　IEC35レール　止め金具不要　パック商品対応

【形式構成】

PCA7-□40-TB34-□

搭載コネクタ
1H…MIL/ヒロセ電機
4F…FCN/タイコエレクトロニクス

結線タイプ
M1-X（入力用）　M2-X（入力用）
M1-Y（出力用）　M2-Y（出力用）
M3（入出力兼用）　M4（入出力兼用）



【寸法図】

PCA7-□40-TB34-□

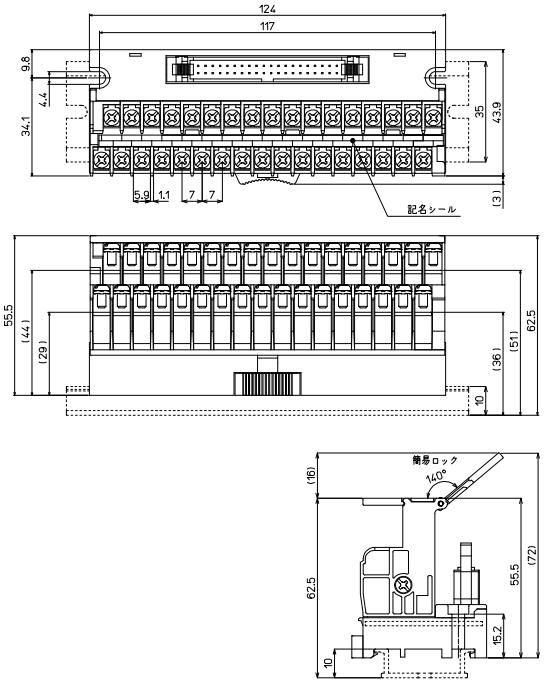

※I/Oワイヤリングパック対応（P578～581参照）

形　式	※	搭載コネクタメーカー/形式	海外規格	質量	標準価格（税抜）
PCA7-1H40-TB34-M1-X	○	ヒロセ電機：HIF3BA-40PA-2.54DSA (71)	UL,TÜV	約179g	4,850円
PCA7-1H40-TB34-M1-Y	○				
PCA7-1H40-TB34-M2-X	○				
PCA7-1H40-TB34-M2-Y	○				
PCA7-1H40-TB34-M3	○				
PCA7-1H40-TB34-M4	○				
PCA7-4F40-TB34-M1-X	○	タイコエレクトロニクス：1747053-1	TÜV	約180g	5,280円
PCA7-4F40-TB34-M1-Y	○				
PCA7-4F40-TB34-M2-X	○				
PCA7-4F40-TB34-M2-Y	○				
PCA7-4F40-TB34-M3	○				
PCA7-4F40-TB34-M4	○				

【一般仕様】

定格絶縁電圧	AC DC50V
定格通電電流	0.5A / COM2A
絶縁抵抗	100MΩ以上 DC500Vメガ
耐電圧	AC500V / 1分間
適合電線	1.25㎟ / MAX
端子ネジ	M3×6L
締付トルク	0.8N･m
周囲温度	−15℃～+60℃（氷結又は結露しないこと）
相対湿度	45～85%

適合圧着端子

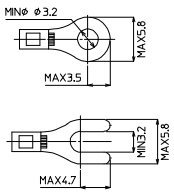

R端子･Y端子共通事項

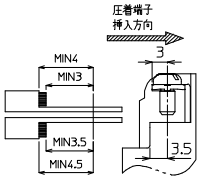

※接続ケーブルはP576参照

【記名板・結線図】

PCA7-□40-TB34-M1-X

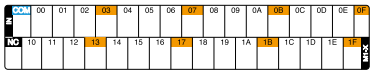

PCA7-□40-TB34-M2-X

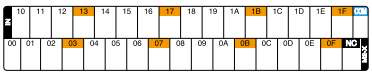

PCA7-□40-TB34-M3

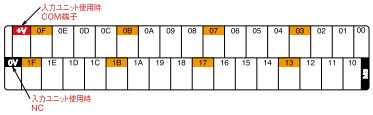

PCA7-□40-TB34-M1-Y

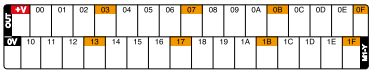

PCA7-□40-TB34-M2-Y

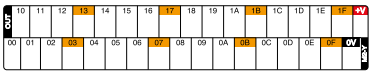

PCA7-□40-TB34-M4

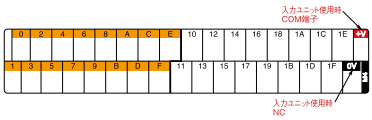

PCA7-1H40-TB34-M1-□

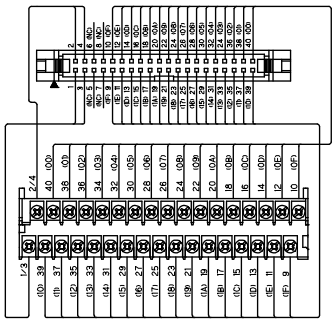

PCA7-1H40-TB34-M2-□

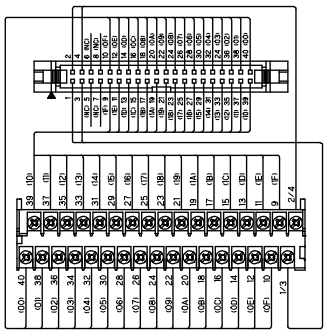

PCA7-1H40-TB34-M3

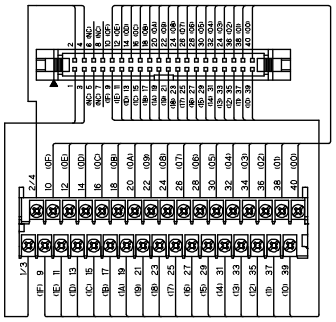

PCA7-1H40-TB34-M4

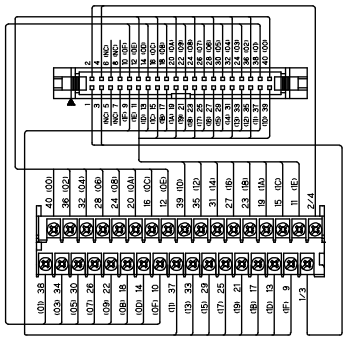

PCA7-4F40-TB34-M1-□

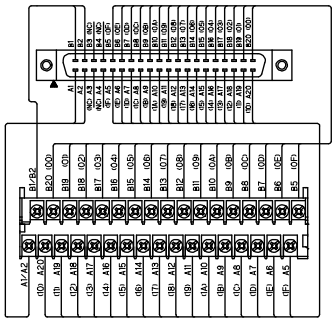

PCA7-4F40-TB34-M2-□

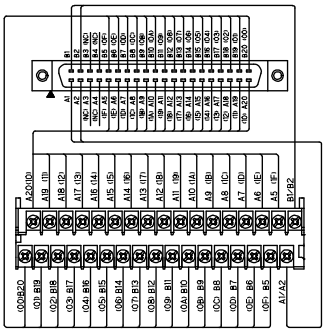

PCA7-4F40-TB34-M3

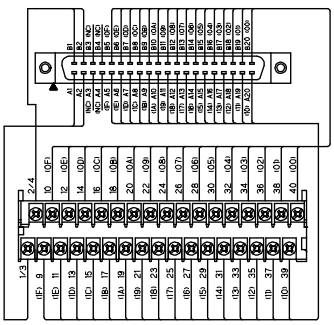

PCA7-4F40-TB34-M4

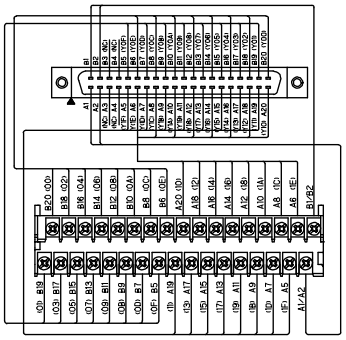

【適合PLC形式】

メーカー名	シリーズ形式	入出力	ユニット形式	M1-X	M1-Y	M2-X	M2-Y	M3	M4
三菱電機	MELSEC iQ-R	入力	RX41C4／RX42C4	○		○		○	○
			RX71C4／RX72C4						
			RX41C6HS						
			RX61C6HS						
		出力	RY41NT2P／RY42NT2P		○		○	○	○
			RY41PT1P／RY42PT1P						
		入出力混合	RH42C4NT2P	㊀	㊁	㊀	㊁	○	○
	MELSEC L	入力	LX41C4／LX42C4	○		○		○	○
		出力	LY41NT1P／LY42NT1P		○		○	○	○
			LY41PT1P／LY42PT1P						
		入出力混合	LH42C4NT1P	㊀	㊁	㊀	㊁	○	○
			LH42C4PT1P						
	MELSEC -Q	入力	QX41／QX41-S1／QX41-S2	○		○		○	○
			QX42／QX42-S1／QX71／QX72						
			QX82／QX82-S1						
		出力	QY41P／QY42P		○		○	○	○
			QY71／QY82P						
		入出力混合	QH42P	㊀	㊁	㊀	㊁	○	○
			QX41Y41P						
富士電機	MICREX-SX	入力	NP1X3202-W／NP1X3206-W	○		○		○	○
			NP1X6406-W						
		出力	NP1Y32T09P1／NP1Y32U09P1		○		○	○	○
			NP1Y64T09P1／NP1Y64U09P1						
		入出力混合	NP1W6406T	㊀	㊁	㊀	㊁	○	○
			NP1W6406U						

【1Hタイプ適合ケーブル選定表】

適合機種：PCA7-1H40-TB34-M□-□

●シールド無し電線

KB40N-4F1H-□MB ※詳細P708参照

取付コネクタ
(CN1側)
メーカー:タイコエレクトロニクス
形　式:1903404-1
(CN2側)
メーカー:ヒロセ電機
形　式:HIF3BA-40D-2.54R

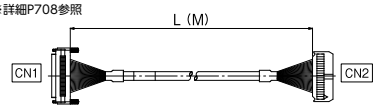

※ケーブル長〔単位：M〕(0.5/1/1.5/2/3/5/8/10)

KB40N-4F1H-LA1-□MB ※詳細P708参照

取付コネクタ
(CN1側)
メーカー:タイコエレクトロニクス
形　式:1903404-1
(CN2側)
メーカー:ヒロセ電機
形　式:HIF3BA-40D-2.54R

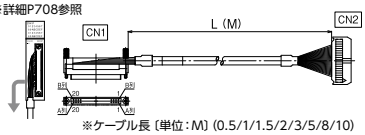

※ケーブル長〔単位：M〕(0.5/1/1.5/2/3/5/8/10)

KB40N-4F1H-LA2-□MB ※詳細P708参照

取付コネクタ
(CN1側)
メーカー:タイコエレクトロニクス
形　式:1903404-1
(CN2側)
メーカー:ヒロセ電機
形　式:HIF3BA-40D-2.54R

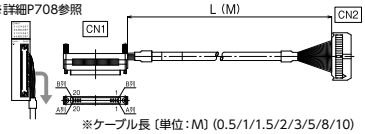

※ケーブル長〔単位：M〕(0.5/1/1.5/2/3/5/8/10)

●シールド付き電線

KB40S-4F1H-□MB ※詳細P714参照

取付コネクタ
(CN1側)
メーカー:タイコエレクトロニクス
形　式:1903404-1
(CN2側)
メーカー:ヒロセ電機
形　式:HIF3BA-40D-2.54R

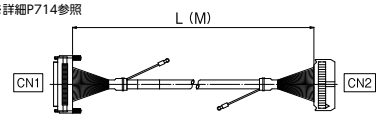

※ケーブル長〔単位：M〕(0.5/1/1.5/2/3/5/7)

KB40S-4F1H-LA1-□MB ※詳細P714参照

取付コネクタ
(CN1側)
メーカー:タイコエレクトロニクス
形　式:1903404-1
(CN2側)
メーカー:ヒロセ電機
形　式:HIF3BA-40D-2.54R

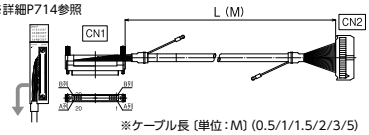

※ケーブル長〔単位：M〕(0.5/1/1.5/2/3/5)

□=ケーブル長を指定してください。

【4Fタイプ適合ケーブル選定表】

適合機種：PCA7-4F40-TB34-M□-□

●シールド無し電線

KB40N-4F4F-□MB ※詳細P707参照

取付コネクタ
メーカー:タイコエレクトロニクス
形　式:1903404-1 (両側)

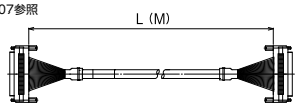

※ケーブル長〔単位：M〕(0.5/1/1.5/2/3/5/8/10)

KB40N-4F4F-LA1-□MB ※詳細P707参照

取付コネクタ
メーカー:タイコエレクトロニクス
形　式:1903404-1 (両側)

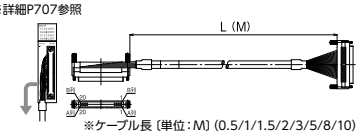

※ケーブル長〔単位：M〕(0.5/1/1.5/2/3/5/8/10)

KB40N-4F4F-LA2-□MB ※詳細P707参照

取付コネクタ
メーカー:タイコエレクトロニクス
形　式:1903404-1 (両側)

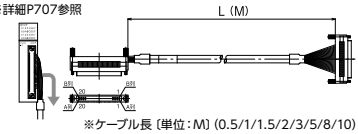

※ケーブル長〔単位：M〕(0.5/1/1.5/2/3/5/8/10)

●シールド付き電線

F7J40-28SV-□MB ※詳細P713参照

取付コネクタ
メーカー:タイコエレクトロニクス
形　式:1903404-1 (両側)

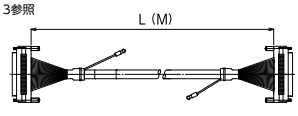

※ケーブル長〔単位：M〕(0.5/1/1.5/2/3/5/7/10)

KB40S-4F4F-LA1-□MB ※詳細P713参照

取付コネクタ
メーカー:タイコエレクトロニクス
形　式:1903404-1 (両側)

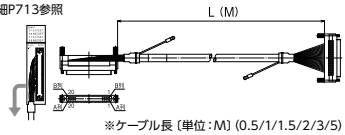

※ケーブル長〔単位：M〕(0.5/1/1.5/2/3/5)

□=ケーブル長を指定してください。

【I/Oワイヤリングパック】

ユニット形式	注文形式	同梱製品					質量	標準価格（税抜）
		コネクタ端子台	[※1]	海外規格	ケーブル	[※2]		
基本ユニット								
FX5UC-32MT/D FX5UC-32MT/DSS FX5UC-64MT/D FX5UC-64MT/DSS FX5UC-96MT/D FX5UC-96MT/DSS FX3GC-32MT/D FX3GC-32MT/DSS FX3UC-16MT/D FX3UC-16MT/DSS FX3UC-32MT/D FX3UC-32MT/DSS FX3UC-32MT-LT FX3UC-64MT/D FX3UC-64MT/DSS FX3UC-96MT/D FX3UC-96MT/DSS	PCA7-Y-0.5	PCA7-1H20-TB20-M-XY	[MIL]	UL/TÜV	KB20N-1H1H-0.5MB		約155g	4,560円
	PCA7-Y-1		[MIL]		KB20N-1H1H-1MB		約190g	4,760円
	PCA7-Y-1.5		[MIL]		KB20N-1H1H-1.5MB		約220g	4,980円
	PCA7-Y-2		[MIL]		KB20N-1H1H-2MB		約250g	5,180円
入力ユニット								
FX5-C16EX/D FX5-C16EX/DS FX5-C32EX/D FX5-C32EX/DS FX2NC-16EX FX2NC-16EX-DS FX2NC-32EX FX2NC-32EX-DS	PCA7-Y-0.5	PCA7-1H20-TB20-M-XY	[MIL]	UL/TÜV	KB20N-1H1H-0.5MB		約155g	4,560円
	PCA7-Y-1		[MIL]		KB20N-1H1H-1MB		約190g	4,760円
	PCA7-Y-1.5		[MIL]		KB20N-1H1H-1.5MB		約220g	4,980円
	PCA7-Y-2		[MIL]		KB20N-1H1H-2MB		約250g	5,180円
出力ユニット								
FX5-C16EYT/D FX5-C16EYT/DSS FX5-C32EYT/D FX5-C32EYT/DSS FX2NC-16EYT FX2NC-16EYT-DSS FX2NC-32EYT FX2NC-32EYT-DSS	PCA7-Y-0.5	PCA7-1H20-TB20-M-XY	[MIL]	UL/TÜV	KB20N-1H1H-0.5MB		約155g	4,560円
	PCA7-Y-1		[MIL]		KB20N-1H1H-1MB		約190g	4,760円
	PCA7-Y-1.5		[MIL]		KB20N-1H1H-1.5MB		約220g	4,980円
	PCA7-Y-2		[MIL]		KB20N-1H1H-2MB		約250g	5,180円
入出力混合ユニット								
FX5-C32ET/D FX5-C32ET/DSS	PCA7-Y-0.5	PCA7-1H20-TB20-M-XY	[MIL]	UL/TÜV	KB20N-1H1H-0.5MB		約155g	4,560円
	PCA7-Y-1		[MIL]		KB20N-1H1H-1MB		約190g	4,760円
	PCA7-Y-1.5		[MIL]		KB20N-1H1H-1.5MB		約220g	4,980円
	PCA7-Y-2		[MIL]		KB20N-1H1H-2MB		約250g	5,180円

[※ 1] : コネクタ端子台の搭載コネクタ　[MIL] = HIF3BA-40PA-2.54DSA(71) ヒロセ電機　[FCN] = 1747053-1 タイコエレクトロニクス
[※ 2] : ケーブルの加工形状　アキ = 標準加工品　[L] = L 曲げ加工品

【I/Oワイヤリングパック】

入力ユニット

ユニット形式	注文形式	同梱製品 コネクタ端子台	[※1]	海外規格	ケーブル	[※2]	質量	標準価格（税抜）
QX41 QX41-S1 QX41-S2 QX42 QX42-S1 QX71 QX72 QX82 QX82-S1 LX41C4 LX42C4	PCA7-A-0.5	PCA7-1H40-TB34-M1-X	[MIL]	UL/ TÜV	KB40N-4F1H-0.5MB		約269g	6,740円
	PCA7-A-1				KB40N-4F1H-1MB		約319g	7,030円
	PCA7-A-1.5				KB40N-4F1H-1.5MB		約369g	7,290円
	PCA7-A-2				KB40N-4F1H-2MB		約419g	7,600円
	PCA7-B- 0.5	PCA7-1H40-TB34-M2-X			KB40N-4F1H-0.5MB		約269g	6,740円
	PCA7-B- 1				KB40N-4F1H-1MB		約319g	7,030円
	PCA7-B- 1.5				KB40N-4F1H-1.5MB		約369g	7,290円
	PCA7-B- 2				KB40N-4F1H-2MB		約419g	7,600円
	PCA7-C-0.5	PCA7-1H40-TB34-M3			KB40N-4F1H-0.5MB		約269g	6,740円
	PCA7-C-1				KB40N-4F1H-1MB		約319g	7,030円
	PCA7-C-1.5				KB40N-4F1H-1.5MB		約369g	7,290円
	PCA7-C-2				KB40N-4F1H-2MB		約419g	7,600円
	PCA7-D-0.5	PCA7-1H40-TB34-M4			KB40N-4F1H-0.5MB		約269g	6,740円
	PCA7-D-1				KB40N-4F1H-1MB		約319g	7,030円
	PCA7-D-1.5				KB40N-4F1H-1.5MB		約369g	7,290円
	PCA7-D-2				KB40N-4F1H-2MB		約419g	7,600円
	PCA7-AL-0.5	PCA7-1H40-TB34-M1-X	[MIL]	UL/ TÜV	KB40N-4F1H-LA1-0.5MB	[L]	約274g	7,000円
	PCA7-AL-1				KB40N-4F1H-LA1-1MB		約324g	7,290円
	PCA7-AL-1.5				KB40N-4F1H-LA1-1.5MB		約374g	7,580円
	PCA7-AL-2				KB40N-4F1H-LA1-2MB		約429g	7,910円
	PCA7-BL-0.5	PCA7-1H40-TB34-M2-X			KB40N-4F1H-LA1-0.5MB		約274g	7,000円
	PCA7-BL-1				KB40N-4F1H-LA1-1MB		約324g	7,290円
	PCA7-BL-1.5				KB40N-4F1H-LA1-1.5MB		約374g	7,580円
	PCA7-BL-2				KB40N-4F1H-LA1-2MB		約429g	7,910円
	PCA7-CL-0.5	PCA7-1H40-TB34-M3			KB40N-4F1H-LA1-0.5MB		約274g	7,000円
	PCA7-CL-1				KB40N-4F1H-LA1-1MB		約324g	7,290円
	PCA7-CL-1.5				KB40N-4F1H-LA1-1.5MB		約374g	7,580円
	PCA7-CL-2				KB40N-4F1H-LA1-2MB		約429g	7,910円
	PCA7-DL-0.5	PCA7-1H40-TB34-M4			KB40N-4F1H-LA1-0.5MB		約274g	7,000円
	PCA7-DL-1				KB40N-4F1H-LA1-1MB		約324g	7,290円
	PCA7-DL-1.5				KB40N-4F1H-LA1-1.5MB		約374g	7,580円
	PCA7-DL-2				KB40N-4F1H-LA1-2MB		約429g	7,910円
RX41C4 RX42C4 RX71C4 RX72C4 RX41C6HS RX61C6HS NP1X3206-W NP1X6406-W NP1X3202-W	PCA7-G-0.5	PCA7-4F40-TB34-M1-X	[FCN]	TÜV	KB40N-4F4F-0.5MB		約280g	8,190円
	PCA7-G-1				KB40N-4F4F-1MB		約330g	8,460円
	PCA7-G-1.5				KB40N-4F4F-1.5MB		約385g	8,750円
	PCA7-G-2				KB40N-4F4F-2MB		約435g	9,050円
	PCA7-H-0.5	PCA7-4F40-TB34-M2-X			KB40N-4F4F-0.5MB		約280g	8,190円
	PCA7-H-1				KB40N-4F4F-1MB		約330g	8,460円
	PCA7-H-1.5				KB40N-4F4F-1.5MB		約385g	8,750円
	PCA7-H-2				KB40N-4F4F-2MB		約435g	9,050円
	PCA7-J-0.5	PCA7-4F40-TB34-M3			KB40N-4F4F-0.5MB		約280g	8,190円
	PCA7-J-1				KB40N-4F4F-1MB		約330g	8,460円
	PCA7-J-1.5				KB40N-4F4F-1.5MB		約385g	8,750円
	PCA7-J-2				KB40N-4F4F-2MB		約435g	9,050円
	PCA7-K-0.5	PCA7-4F40-TB34-M4			KB40N-4F4F-0.5MB		約280g	8,190円
	PCA7-K-1				KB40N-4F4F-1MB		約330g	8,460円
	PCA7-K-1.5				KB40N-4F4F-1.5MB		約385g	8,750円
	PCA7-K-2				KB40N-4F4F-2MB		約435g	9,050円
	PCA7-GL-0.5	PCA7-4F40-TB34-M1-X	[FCN]	TÜV	KB40N-4F4F-LA1-0.5MB	[L]	約285g	8,420円
	PCA7-GL-1				KB40N-4F4F-LA1-1MB		約335g	8,730円
	PCA7-GL-1.5				KB40N-4F4F-LA1-1.5MB		約390g	9,030円
	PCA7-GL-2				KB40N-4F4F-LA1-2MB		約440g	9,320円
	PCA7-HL-0.5	PCA7-4F40-TB34-M2-X			KB40N-4F4F-LA1-0.5MB		約285g	8,420円
	PCA7-HL-1				KB40N-4F4F-LA1-1MB		約335g	8,730円
	PCA7-HL-1.5				KB40N-4F4F-LA1-1.5MB		約390g	9,030円
	PCA7-HL-2				KB40N-4F4F-LA1-2MB		約440g	9,320円
	PCA7-JL-0.5	PCA7-4F40-TB34-M3			KB40N-4F4F-LA1-0.5MB		約285g	8,420円
	PCA7-JL-1				KB40N-4F4F-LA1-1MB		約335g	8,730円
	PCA7-JL-1.5				KB40N-4F4F-LA1-1.5MB		約390g	9,030円
	PCA7-JL-2				KB40N-4F4F-LA1-2MB		約440g	9,320円
	PCA7-KL-0.5	PCA7-4F40-TB34-M4			KB40N-4F4F-LA1-0.5MB		約285g	8,420円
	PCA7-KL-1				KB40N-4F4F-LA1-1MB		約335g	8,730円
	PCA7-KL-1.5				KB40N-4F4F-LA1-1.5MB		約390g	9,030円
	PCA7-KL-2				KB40N-4F4F-LA1-2MB		約440g	9,320円

[※1] : コネクタ端子台の搭載コネクタ　[MIL] = HIF3BA-40PA-2.54DSA(71) ヒロセ電機　[FCN] = 1747053-1 タイコエレクトロニクス
[※2] : ケーブルの加工形状　アキ = 標準加工品　[L] = L 曲げ加工品

【I/Oワイヤリングパック】

出力ユニット

ユニット形式	注文形式	同梱製品 コネクタ端子台	[※1]	海外規格	ケーブル	[※2]	質量	標準価格（税抜）
QY41P QY42P QY71 QY82P LY41NT1P LY42NT1P LY41PT1P LY42PT1P RY41NT2P RY42NT2P RY41PT1P RY42PT1P NP1Y32T09P1 NP1Y32U09P1 NP1Y64T09P1 NP1Y64U09P1	PCA7-E-0.5	PCA7-1H40-TB34-M1-Y	[MIL]	UL/ TÜV	KB40N-4F1H-0.5MB		約269g	6,740円
	PCA7-E-1				KB40N-4F1H-1MB		約319g	7,030円
	PCA7-E-1.5				KB40N-4F1H-1.5MB		約369g	7,290円
	PCA7-E-2				KB40N-4F1H-2MB		約419g	7,600円
	PCA7-F-0.5	PCA7-1H40-TB34-M2-Y			KB40N-4F1H-0.5MB		約269g	6,740円
	PCA7-F-1				KB40N-4F1H-1MB		約319g	7,030円
	PCA7-F-1.5				KB40N-4F1H-1.5MB		約369g	7,290円
	PCA7-F-2				KB40N-4F1H-2MB		約419g	7,600円
	PCA7-C-0.5	PCA7-1H40-TB34-M3			KB40N-4F1H-0.5MB		約269g	6,740円
	PCA7-C-1				KB40N-4F1H-1MB		約319g	7,030円
	PCA7-C-1.5				KB40N-4F1H-1.5MB		約369g	7,290円
	PCA7-C-2				KB40N-4F1H-2MB		約419g	7,600円
	PCA7-D-0.5	PCA7-1H40-TB34-M4			KB40N-4F1H-0.5MB		約269g	6,740円
	PCA7-D-1				KB40N-4F1H-1MB		約319g	7,030円
	PCA7-D-1.5				KB40N-4F1H-1.5MB		約369g	7,290円
	PCA7-D-2				KB40N-4F1H-2MB		約419g	7,600円
	PCA7-EL-0.5	PCA7-1H40-TB34-M1-Y	[MIL]	UL/ TÜV	KB40N-4F1H-LA1-0.5MB	[L]	約274g	7,000円
	PCA7-EL-1				KB40N-4F1H-LA1-1MB		約324g	7,290円
	PCA7-EL-1.5				KB40N-4F1H-LA1-1.5MB		約374g	7,580円
	PCA7-EL-2				KB40N-4F1H-LA1-2MB		約429g	7,910円
	PCA7-FL-0.5	PCA7-1H40-TB34-M2-Y			KB40N-4F1H-LA1-0.5MB		約274g	7,000円
	PCA7-FL-1				KB40N-4F1H-LA1-1MB		約324g	7,290円
	PCA7-FL-1.5				KB40N-4F1H-LA1-1.5MB		約374g	7,580円
	PCA7-FL-2				KB40N-4F1H-LA1-2MB		約429g	7,910円
	PCA7-CL-0.5	PCA7-1H40-TB34-M3			KB40N-4F1H-LA1-0.5MB		約274g	7,000円
	PCA7-CL-1				KB40N-4F1H-LA1-1MB		約324g	7,290円
	PCA7-CL-1.5				KB40N-4F1H-LA1-1.5MB		約374g	7,580円
	PCA7-CL-2				KB40N-4F1H-LA1-2MB		約429g	7,910円
	PCA7-DL-0.5	PCA7-1H40-TB34-M4			KB40N-4F1H-LA1-0.5MB		約274g	7,000円
	PCA7-DL-1				KB40N-4F1H-LA1-1MB		約324g	7,290円
	PCA7-DL-1.5				KB40N-4F1H-LA1-1.5MB		約374g	7,580円
	PCA7-DL-2				KB40N-4F1H-LA1-2MB		約429g	7,910円
	PCA7-L-0.5	PCA7-4F40-TB34-M1-Y	[FCN]	TÜV	KB40N-4F4F-0.5MB		約280g	8,190円
	PCA7-L-1				KB40N-4F4F-1MB		約330g	8,460円
	PCA7-L-1.5				KB40N-4F4F-1.5MB		約385g	8,750円
	PCA7-L-2				KB40N-4F4F-2MB		約435g	9,050円
	PCA7-M-0.5	PCA7-4F40-TB34-M2-Y			KB40N-4F4F-0.5MB		約280g	8,190円
	PCA7-M-1				KB40N-4F4F-1MB		約330g	8,460円
	PCA7-M-1.5				KB40N-4F4F-1.5MB		約385g	8,750円
	PCA7-M-2				KB40N-4F4F-2MB		約435g	9,050円
	PCA7-J-0.5	PCA7-4F40-TB34-M3			KB40N-4F4F-0.5MB		約280g	8,190円
	PCA7-J-1				KB40N-4F4F-1MB		約330g	8,460円
	PCA7-J-1.5				KB40N-4F4F-1.5MB		約385g	8,750円
	PCA7-J-2				KB40N-4F4F-2MB		約435g	9,050円
	PCA7-K-0.5	PCA7-4F40-TB34-M4			KB40N-4F4F-0.5MB		約280g	8,190円
	PCA7-K-1				KB40N-4F4F-1MB		約330g	8,460円
	PCA7-K-1.5				KB40N-4F4F-1.5MB		約385g	8,750円
	PCA7-K-2				KB40N-4F4F-2MB		約435g	9,050円
	PCA7-LL-0.5	PCA7-4F40-TB34-M1-Y	[FCN]	TÜV	KB40N-4F4F-LA1-0.5MB	[L]	約285g	8,420円
	PCA7-LL-1				KB40N-4F4F-LA1-1MB		約335g	8,730円
	PCA7-LL-1.5				KB40N-4F4F-LA1-1.5MB		約390g	9,030円
	PCA7-LL-2				KB40N-4F4F-LA1-2MB		約440g	9,320円
	PCA7-ML-0.5	PCA7-4F40-TB34-M2-Y			KB40N-4F4F-LA1-0.5MB		約285g	8,420円
	PCA7-ML-1				KB40N-4F4F-LA1-1MB		約335g	8,730円
	PCA7-ML-1.5				KB40N-4F4F-LA1-1.5MB		約390g	9,030円
	PCA7-ML-2				KB40N-4F4F-LA1-2MB		約440g	9,320円
	PCA7-JL-0.5	PCA7-4F40-TB34-M3			KB40N-4F4F-LA1-0.5MB		約285g	8,420円
	PCA7-JL-1				KB40N-4F4F-LA1-1MB		約335g	8,730円
	PCA7-JL-1.5				KB40N-4F4F-LA1-1.5MB		約390g	9,030円
	PCA7-JL-2				KB40N-4F4F-LA1-2MB		約440g	9,320円
	PCA7-KL-0.5	PCA7-4F40-TB34-M4			KB40N-4F4F-LA1-0.5MB		約285g	8,420円
	PCA7-KL-1				KB40N-4F4F-LA1-1MB		約335g	8,730円
	PCA7-KL-1.5				KB40N-4F4F-LA1-1.5MB		約390g	9,030円
	PCA7-KL-2				KB40N-4F4F-LA1-2MB		約440g	9,320円

[※ 1] : コネクタ端子台の搭載コネクタ　[MIL] = HIF3BA-40PA-2.54DSA(71) ヒロセ電機　[FCN] = 1747053-1 タイコエレクトロニクス
[※ 2] : ケーブルの加工形状　アキ = 標準加工品　[L] = L 曲げ加工品

【I/Oワイヤリングパック】

入出力混合ユニット

ユニット形式	注文形式	同梱製品 コネクタ端子台	[※1]	海外規格	ケーブル	[※2]	質量	標準価格（税抜）
QH42P (IN) QX41Y41P (IN) LH42C4NT1P (IN) LH42C4PT1P (IN)	PCA7-A-0.5	PCA7-1H40-TB34-M1-X	[MIL]	UL/ TÜV	KB40N-4F1H-0.5MB		約269g	6,740円
	PCA7-A-1				KB40N-4F1H-1MB		約319g	7,030円
	PCA7-A-1.5				KB40N-4F1H-1.5MB		約369g	7,290円
	PCA7-A-2				KB40N-4F1H-2MB		約419g	7,600円
	PCA7-B-0.5	PCA7-1H40-TB34-M2-X			KB40N-4F1H-0.5MB		約269g	6,740円
	PCA7-B-1				KB40N-4F1H-1MB		約319g	7,030円
	PCA7-B-1.5				KB40N-4F1H-1.5MB		約369g	7,290円
	PCA7-B-2				KB40N-4F1H-2MB		約419g	7,600円
	PCA7-C-0.5	PCA7-1H40-TB34-M3			KB40N-4F1H-0.5MB		約269g	6,740円
	PCA7-C-1				KB40N-4F1H-1MB		約319g	7,030円
	PCA7-C-1.5				KB40N-4F1H-1.5MB		約369g	7,290円
	PCA7-C-2				KB40N-4F1H-2MB		約419g	7,600円
	PCA7-D-0.5	PCA7-1H40-TB34-M4			KB40N-4F1H-0.5MB		約269g	6,740円
	PCA7-D-1				KB40N-4F1H-1MB		約319g	7,030円
	PCA7-D-1.5				KB40N-4F1H-1.5MB		約369g	7,290円
	PCA7-D-2				KB40N-4F1H-2MB		約419g	7,600円
	PCA7-AL-0.5	PCA7-1H40-TB34-M1-X	[MIL]	UL/ TÜV	KB40N-4F1H-LA1-0.5MB	[L]	約274g	7,000円
	PCA7-AL-1				KB40N-4F1H-LA1-1MB		約324g	7,290円
	PCA7-AL-1.5				KB40N-4F1H-LA1-1.5MB		約374g	7,580円
	PCA7-AL-2				KB40N-4F1H-LA1-2MB		約429g	7,910円
	PCA7-BL-0.5	PCA7-1H40-TB34-M2-X			KB40N-4F1H-LA1-0.5MB		約274g	7,000円
	PCA7-BL-1				KB40N-4F1H-LA1-1MB		約324g	7,290円
	PCA7-BL-1.5				KB40N-4F1H-LA1-1.5MB		約374g	7,580円
	PCA7-BL-2				KB40N-4F1H-LA1-2MB		約429g	7,910円
	PCA7-CL-0.5	PCA7-1H40-TB34-M3			KB40N-4F1H-LA1-0.5MB		約274g	7,000円
	PCA7-CL-1				KB40N-4F1H-LA1-1MB		約324g	7,290円
	PCA7-CL-1.5				KB40N-4F1H-LA1-1.5MB		約374g	7,580円
	PCA7-CL-2				KB40N-4F1H-LA1-2MB		約429g	7,910円
	PCA7-DL-0.5	PCA7-1H40-TB34-M4			KB40N-4F1H-LA1-0.5MB		約274g	7,000円
	PCA7-DL-1				KB40N-4F1H-LA1-1MB		約324g	7,290円
	PCA7-DL-1.5				KB40N-4F1H-LA1-1.5MB		約374g	7,580円
	PCA7-DL-2				KB40N-4F1H-LA1-2MB		約429g	7,910円
RH42C4NT2P (IN) NP1W6406T (IN) NP1W6406U (IN)	PCA7-G-0.5	PCA7-4F40-TB34-M1-X	[FCN]	TÜV	KB40N-4F4F-0.5MB		約280g	8,190円
	PCA7-G-1				KB40N-4F4F-1MB		約330g	8,460円
	PCA7-G-1.5				KB40N-4F4F-1.5MB		約385g	8,750円
	PCA7-G-2				KB40N-4F4F-2MB		約435g	9,050円
	PCA7-H-0.5	PCA7-4F40-TB34-M2-X			KB40N-4F4F-0.5MB		約280g	8,190円
	PCA7-H-1				KB40N-4F4F-1MB		約330g	8,460円
	PCA7-H-1.5				KB40N-4F4F-1.5MB		約385g	8,750円
	PCA7-H-2				KB40N-4F4F-2MB		約435g	9,050円
	PCA7-J-0.5	PCA7-4F40-TB34-M3			KB40N-4F4F-0.5MB		約280g	8,190円
	PCA7-J-1				KB40N-4F4F-1MB		約330g	8,460円
	PCA7-J-1.5				KB40N-4F4F-1.5MB		約385g	8,750円
	PCA7-J-2				KB40N-4F4F-2MB		約435g	9,050円
	PCA7-K-0.5	PCA7-4F40-TB34-M4			KB40N-4F4F-0.5MB		約280g	8,190円
	PCA7-K-1				KB40N-4F4F-1MB		約330g	8,460円
	PCA7-K-1.5				KB40N-4F4F-1.5MB		約385g	8,750円
	PCA7-K-2				KB40N-4F4F-2MB		約435g	9,050円
	PCA7-GL-0.5	PCA7-4F40-TB34-M1-X	[FCN]	TÜV	KB40N-4F4F-LA1-0.5MB	[L]	約285g	8,420円
	PCA7-GL-1				KB40N-4F4F-LA1-1MB		約335g	8,730円
	PCA7-GL-1.5				KB40N-4F4F-LA1-1.5MB		約390g	9,030円
	PCA7-GL-2				KB40N-4F4F-LA1-2MB		約440g	9,320円
	PCA7-HL-0.5	PCA7-4F40-TB34-M2-X			KB40N-4F4F-LA1-0.5MB		約285g	8,420円
	PCA7-HL-1				KB40N-4F4F-LA1-1MB		約335g	8,730円
	PCA7-HL-1.5				KB40N-4F4F-LA1-1.5MB		約390g	9,030円
	PCA7-HL-2				KB40N-4F4F-LA1-2MB		約440g	9,320円
	PCA7-JL-0.5	PCA7-4F40-TB34-M3			KB40N-4F4F-LA1-0.5MB		約285g	8,420円
	PCA7-JL-1				KB40N-4F4F-LA1-1MB		約335g	8,730円
	PCA7-JL-1.5				KB40N-4F4F-LA1-1.5MB		約390g	9,030円
	PCA7-JL-2				KB40N-4F4F-LA1-2MB		約440g	9,320円
	PCA7-KL-0.5	PCA7-4F40-TB34-M4			KB40N-4F4F-LA1-0.5MB		約285g	8,420円
	PCA7-KL-1				KB40N-4F4F-LA1-1MB		約335g	8,730円
	PCA7-KL-1.5				KB40N-4F4F-LA1-1.5MB		約390g	9,030円
	PCA7-KL-2				KB40N-4F4F-LA1-2MB		約440g	9,320円

[※ 1] : コネクタ端子台の搭載コネクタ　[MIL] = HIF3BA-40PA-2.54DSA(71) ヒロセ電機　[FCN] = 1747053-1 タイコエレクトロニクス
[※ 2] : ケーブルの加工形状　アキ = 標準加工品　[L] = L 曲げ加工品

【I/Oワイヤリングパック】

ユニット形式	注文形式	同梱製品 コネクタ端子台	[※1]	海外規格	ケーブル	[※2]	質量	標準価格（税抜）

入出力混合ユニット

	PCA7-E-0.5	PCA7-1H40-TB34-M1-Y	[MIL]	UL/ TÜV	KB40N-4F1H-0.5MB		約269g	6,740円
	PCA7-E-1				KB40N-4F1H-1MB		約319g	7,030円
	PCA7-E-1.5				KB40N-4F1H-1.5MB		約369g	7,290円
	PCA7-E-2				KB40N-4F1H-2MB		約419g	7,600円
	PCA7-F-0.5	PCA7-1H40-TB34-M2-Y			KB40N-4F1H-0.5MB		約269g	6,740円
	PCA7-F-1				KB40N-4F1H-1MB		約319g	7,030円
	PCA7-F-1.5				KB40N-4F1H-1.5MB		約369g	7,290円
	PCA7-F-2				KB40N-4F1H-2MB		約419g	7,600円
	PCA7-C-0.5	PCA7-1H40-TB34-M3			KB40N-4F1H-0.5MB		約269g	6,740円
	PCA7-C-1				KB40N-4F1H-1MB		約319g	7,030円
	PCA7-C-1.5				KB40N-4F1H-1.5MB		約369g	7,290円
	PCA7-C-2				KB40N-4F1H-2MB		約419g	7,600円
	PCA7-D-0.5	PCA7-1H40-TB34-M4			KB40N-4F1H-0.5MB		約269g	6,740円
	PCA7-D-1				KB40N-4F1H-1MB		約319g	7,030円
	PCA7-D-1.5				KB40N-4F1H-1.5MB		約369g	7,290円
	PCA7-D-2				KB40N-4F1H-2MB		約419g	7,600円
	PCA7-EL-0.5	PCA7-1H40-TB34-M1-Y	[MIL]	UL/ TÜV	KB40N-4F1H-LA1-0.5MB	[L]	約274g	7,000円
	PCA7-EL-1				KB40N-4F1H-LA1-1MB		約324g	7,290円
	PCA7-EL-1.5				KB40N-4F1H-LA1-1.5MB		約374g	7,580円
	PCA7-EL-2				KB40N-4F1H-LA1-2MB		約429g	7,910円
	PCA7-FL-0.5	PCA7-1H40-TB34-M2-Y			KB40N-4F1H-LA1-0.5MB		約274g	7,000円
	PCA7-FL-1				KB40N-4F1H-LA1-1MB		約324g	7,290円
	PCA7-FL-1.5				KB40N-4F1H-LA1-1.5MB		約374g	7,580円
	PCA7-FL-2				KB40N-4F1H-LA1-2MB		約429g	7,910円
QH42P (OUT) QX41Y41P (OUT)	PCA7-CL-0.5	PCA7-1H40-TB34-M3			KB40N-4F1H-LA1-0.5MB		約274g	7,000円
	PCA7-CL-1				KB40N-4F1H-LA1-1MB		約324g	7,290円
	PCA7-CL-1.5				KB40N-4F1H-LA1-1.5MB		約374g	7,580円
	PCA7-CL-2				KB40N-4F1H-LA1-2MB		約429g	7,910円
LH42C4NT1P (OUT) LH42C4PT1P (OUT)	PCA7-DL-0.5	PCA7-1H40-TB34-M4			KB40N-4F1H-LA1-0.5MB		約274g	7,000円
	PCA7-DL-1				KB40N-4F1H-LA1-1MB		約324g	7,290円
	PCA7-DL-1.5				KB40N-4F1H-LA1-1.5MB		約374g	7,580円
RH42C4NT2P (OUT)	PCA7-DL-2				KB40N-4F1H-LA1-2MB		約429g	7,910円
	PCA7-L-0.5	PCA7-4F40-TB34-M1-Y	[FCN]	TÜV	KB40N-4F4F-0.5MB		約280g	8,190円
	PCA7-L-1				KB40N-4F4F-1MB		約330g	8,460円
NP1W6406T (OUT) NP1W6406U (OUT)	PCA7-L-1.5				KB40N-4F4F-1.5MB		約385g	8,750円
	PCA7-L-2				KB40N-4F4F-2MB		約435g	9,050円
	PCA7-M-0.5	PCA7-4F40-TB34-M2-Y			KB40N-4F4F-0.5MB		約280g	8,190円
	PCA7-M-1				KB40N-4F4F-1MB		約330g	8,460円
	PCA7-M-1.5				KB40N-4F4F-1.5MB		約385g	8,750円
	PCA7-M-2				KB40N-4F4F-2MB		約435g	9,050円
	PCA7-J-0.5	PCA7-4F40-TB34-M3			KB40N-4F4F-0.5MB		約280g	8,190円
	PCA7-J-1				KB40N-4F4F-1MB		約330g	8,460円
	PCA7-J-1.5				KB40N-4F4F-1.5MB		約385g	8,750円
	PCA7-J-2				KB40N-4F4F-2MB		約435g	9,050円
	PCA7-K-0.5	PCA7-4F40-TB34-M4			KB40N-4F4F-0.5MB		約280g	8,190円
	PCA7-K-1				KB40N-4F4F-1MB		約330g	8,460円
	PCA7-K-1.5				KB40N-4F4F-1.5MB		約385g	8,750円
	PCA7-K-2				KB40N-4F4F-2MB		約435g	9,050円
	PCA7-LL-0.5	PCA7-4F40-TB34-M1-Y	[FCN]	TÜV	KB40N-4F4F-LA1-0.5MB	[L]	約285g	8,420円
	PCA7-LL-1				KB40N-4F4F-LA1-1MB		約335g	8,730円
	PCA7-LL-1.5				KB40N-4F4F-LA1-1.5MB		約390g	9,030円
	PCA7-LL-2				KB40N-4F4F-LA1-2MB		約440g	9,320円
	PCA7-ML-0.5	PCA7-4F40-TB34-M2-Y			KB40N-4F4F-LA1-0.5MB		約285g	8,420円
	PCA7-ML-1				KB40N-4F4F-LA1-1MB		約335g	8,730円
	PCA7-ML-1.5				KB40N-4F4F-LA1-1.5MB		約390g	9,030円
	PCA7-ML-2				KB40N-4F4F-LA1-2MB		約440g	9,320円
	PCA7-JL-0.5	PCA7-4F40-TB34-M3			KB40N-4F4F-LA1-0.5MB		約285g	8,420円
	PCA7-JL-1				KB40N-4F4F-LA1-1MB		約335g	8,730円
	PCA7-JL-1.5				KB40N-4F4F-LA1-1.5MB		約390g	9,030円
	PCA7-JL-2				KB40N-4F4F-LA1-2MB		約440g	9,320円
	PCA7-KL-0.5	PCA7-4F40-TB34-M4			KB40N-4F4F-LA1-0.5MB		約285g	8,420円
	PCA7-KL-1				KB40N-4F4F-LA1-1MB		約335g	8,730円
	PCA7-KL-1.5				KB40N-4F4F-LA1-1.5MB		約390g	9,030円
	PCA7-KL-2				KB40N-4F4F-LA1-2MB		約440g	9,320円

[※1] : コネクタ端子台の搭載コネクタ　[MIL] = HIF3BA-40PA-2.54DSA(71) ヒロセ電機　[FCN] = 1747053-1 タイコエレクトロニクス
[※2] : ケーブルの加工形状　アキ = 標準加工品　[L] = L 曲げ加工品

三菱電機PLC対応 / ネジ式 / PCN7 / MIL40極タイプ

PCN7□-1H40M

セルフアップ　7mm 端子台ピッチ　IEC35レール　DIRECT 直付け

【形式構成】

PCN7□-1H40M

使用圧着端子タイプ
無…Y形圧着端子
R…丸形圧着端子



【寸法図】

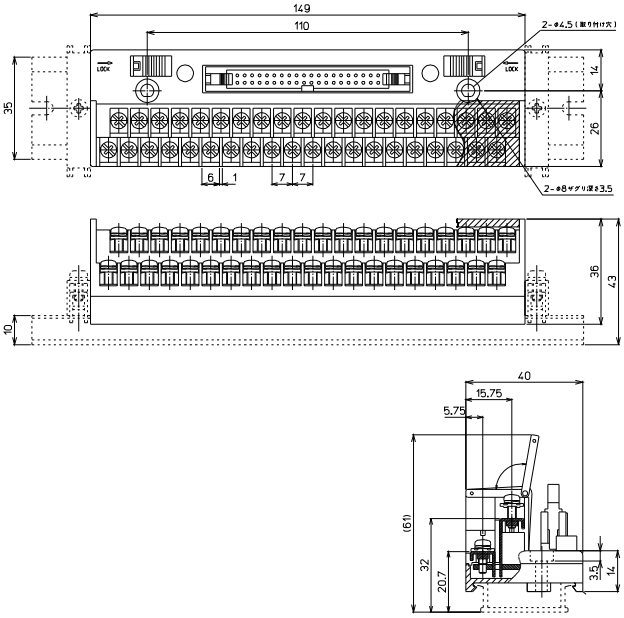

形　式	搭載コネクタメーカー/形式	海外規格	質量	標準価格(税抜)
PCN7-1H40M	ヒロセ電機：HIF3BA-40PA-2.54DSA (71)	UL,TÜV	約141g	4,820円

【一般仕様】

定格絶縁電圧	AC DC125V
定格通電電流	1A
絶縁抵抗	100MΩ以上 DC500Vメガ
耐電圧	AC600V / 1分間
適合電線	1.25㎟ / MAX
端子ネジ	PCN7　M3×9.5L
	PCN7R　M3×7L
締付トルク	1.2N･m
周囲温度	−15℃～+60℃ (氷結又は結露しないこと)

適合圧着端子

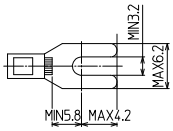

【記名板･結線図】

PCN7-1H40M

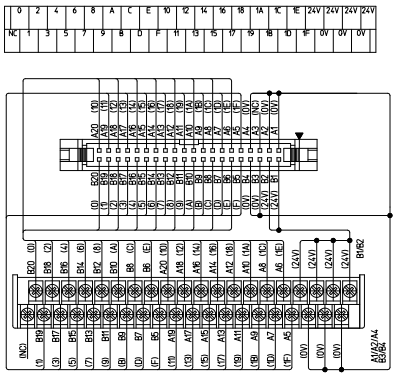

※接続ケーブルはP700参照

PCN7□-□40-TB34-□

セルフアップ　7mm 端子台ピッチ　IEC35レール　DIRECT 直付け　パック商品対応

【形式構成】

PCN7□-□40-TB34-□

使用圧着端子タイプ	搭載コネクタ	結線タイプ
無…Y形圧着端子	1H…MIL/ヒロセ電機	M1…電源部左端：上段(00～0F)下段(10～1F)
R…丸形圧着端子	4F…FCN/タイコエレクトロニクス	M2…電源部右端：下段(00～0F)上段(10～1F)



【寸法図】

PCN7-□40-TB34-□

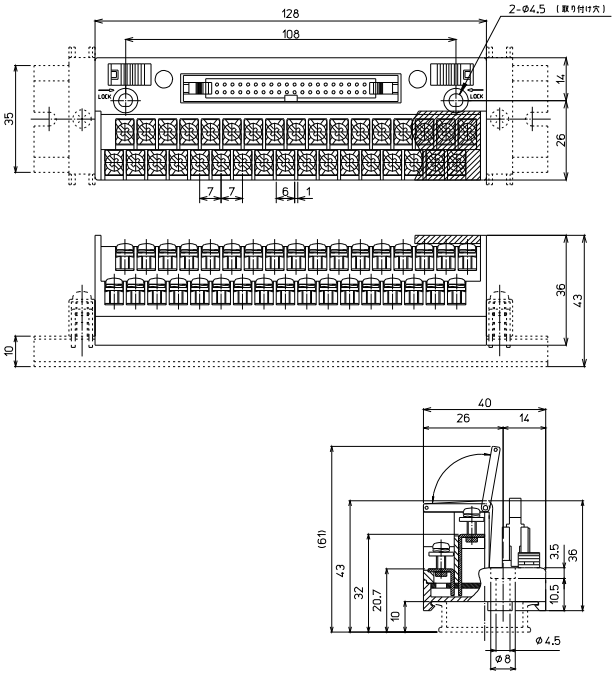

※I/Oワイヤリングパック対応(P586、587参照)

形　式	※	搭載コネクタメーカー/形式	海外規格	質量	標準価格(税抜)
PCN7-1H40-TB34-M1	○	ヒロセ電機：HIF3BA-40PA-2.54DSA (71)	UL,TÜV	約123g	4,070円
PCN7-1H40-TB34-M2	○			約123g	4,070円
PCN7-4F40-TB34-M1	○	タイコエレクトロニクス：1747053-1	TÜV	約125g	4,820円
PCN7-4F40-TB34-M2	○			約125g	4,820円

【一般仕様】

定格絶縁電圧	AC DC24V	
定格通電電流	0.5A / COM2A	
絶縁抵抗	100MΩ以上 DC500Vメガ	
耐電圧	AC600V / 1分間	
適合電線	1.25㎟ / MAX	
端子ネジ	PCN7	M3×9.5L
	PCN7R	M3×7L
締付トルク	1.2N･m	
周囲温度	−10℃～＋50℃ (氷結又は結露しないこと)	

適合圧着端子

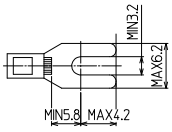

※接続ケーブルはP585参照

【記名板・結線図】

M1タイプ特長

- 電源部が端子台左端に配置
- 若番（00～0F）のアドレスが端子台上段に、老番（10～1F）が下段に配置

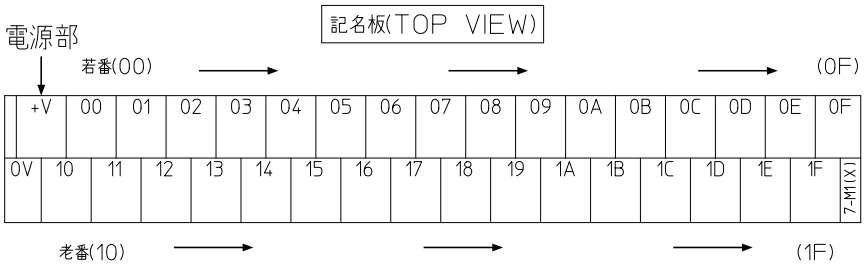

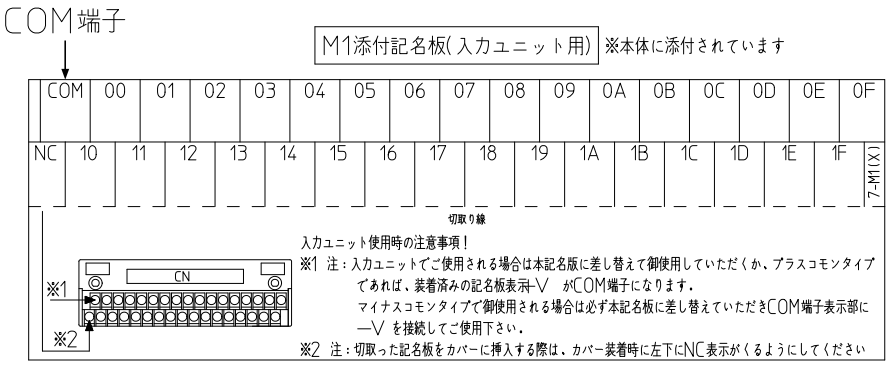

M2タイプ特長

- 電源部が端子台右端に配置
- 若番（00～0F）のアドレスが端子台下段に、老番（10～1F）が上段に配置

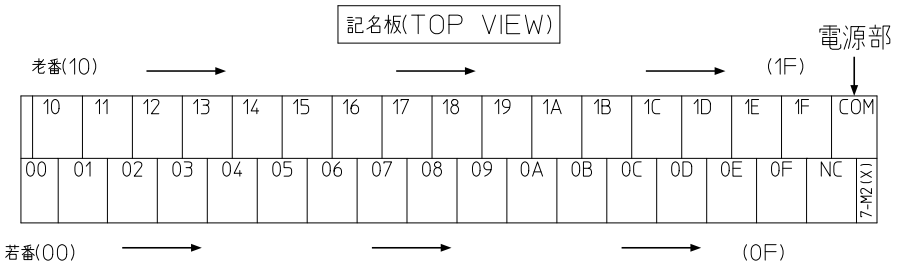

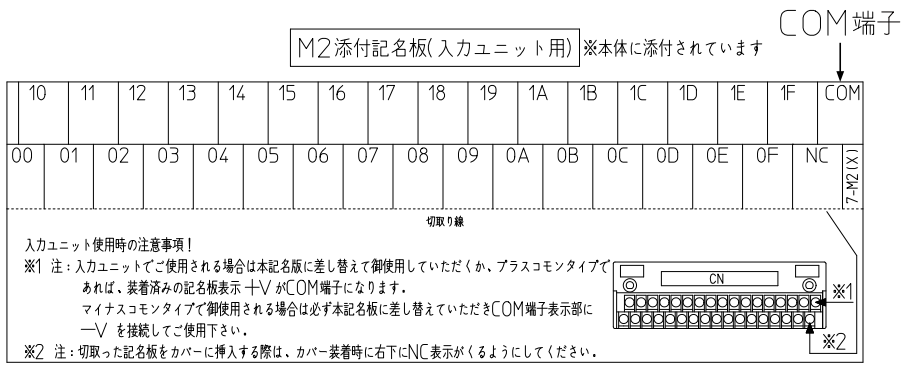

【適合PLC形式】

メーカー名	シリーズ形式	入出力	ユニット形式	M1	M2
三菱電機	MELSEC iQ-R	入力	RX41C4／RX42C4	○	○
			RX71C4／RX72C4		
			RX41C6HS		
			RX61C6HS		
		出力	RY41NT2P／RY42NT2P		
			RY41PT1P／RY42PT1P		
		入出力混合	RH42C4NT2P		
	MELSEC L	入力	LX41C4／LX42C4		
		出力	LY41NT1P／LY42NT1P		
			LY41PT1P／LY42PT1P		
		入出力混合	LH42C4NT1P		
			LH42C4PT1P		
	MELSEC -Q	入力	QX41／QX41-S1／QX41-S2		
			QX42／QX42-S1／QX71／QX72		
			QX82／QX82-S1		
		出力	QY41P／QY42P		
			QY71／QY82P		
		入出力混合	QH42P		
			QX41Y41P		
富士電機	MICREX-SX	入力	NP1X3202-W／NP1X3206-W		
			NP1X6406-W		
		出力	NP1Y32T09P1／NP1Y32U09P1		
			NP1Y64T09P1／NP1Y64U09P1		
		入出力混合	NP1W6406T		
			NP1W6406U		

【1Hタイプ適合ケーブル選定表】

適合機種：PCN7□-1H40-TB34-□

●シールド無し電線

KB40N-4F1H-□MB ※詳細P708参照

取付コネクタ
(CN1側)
メーカー:タイコエレクトロニクス
形　式:1903404-1
(CN2側)
メーカー:ヒロセ電機
形　式:HIF3BA-40D-2.54R

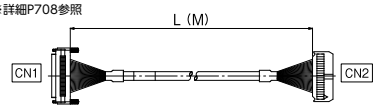

※ケーブル長〔単位：M〕(0.5/1/1.5/2/3/5/8/10)

KB40N-4F1H-LA1-□MB ※詳細P708参照

取付コネクタ
(CN1側)
メーカー:タイコエレクトロニクス
形　式:1903404-1
(CN2側)
メーカー:ヒロセ電機
形　式:HIF3BA-40D-2.54R

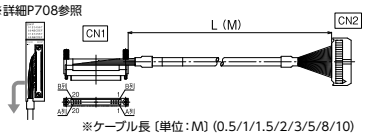

※ケーブル長〔単位：M〕(0.5/1/1.5/2/3/5/8/10)

KB40N-4F1H-LA2-□MB ※詳細P708参照

取付コネクタ
(CN1側)
メーカー:タイコエレクトロニクス
形　式:1903404-1
(CN2側)
メーカー:ヒロセ電機
形　式:HIF3BA-40D-2.54R

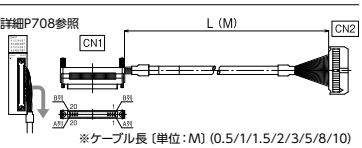

※ケーブル長〔単位：M〕(0.5/1/1.5/2/3/5/8/10)

●シールド付き電線

KB40S-4F1H-□MB ※詳細P714参照

取付コネクタ
(CN1側)
メーカー:タイコエレクトロニクス
形　式:1903404-1
(CN2側)
メーカー:ヒロセ電機
形　式:HIF3BA-40D-2.54R

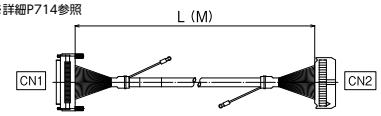

※ケーブル長〔単位：M〕(0.5/1/1.5/2/3/5/7)

KB40S-4F1H-LA1-□MB ※詳細P714参照

取付コネクタ
(CN1側)
メーカー:タイコエレクトロニクス
形　式:1903404-1
(CN2側)
メーカー:ヒロセ電機
形　式:HIF3BA-40D-2.54R

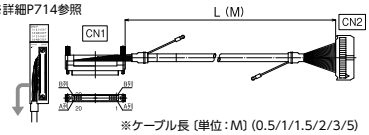

※ケーブル長〔単位：M〕(0.5/1/1.5/2/3/5)

□=ケーブル長を指定してください。

【4Fタイプ適合ケーブル選定表】

適合機種：PCN7□-4F40-TB34-□

●シールド無し電線

KB40N-4F4F-□MB ※詳細P707参照

取付コネクタ
メーカー:タイコエレクトロニクス
形　式:1903404-1 (両側)

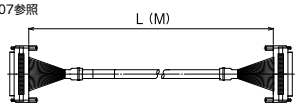

※ケーブル長〔単位：M〕(0.5/1/1.5/2/3/5/8/10)

KB40N-4F4F-LA1-□MB ※詳細P707参照

取付コネクタ
メーカー:タイコエレクトロニクス
形　式:1903404-1 (両側)

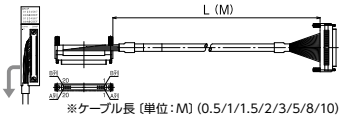

※ケーブル長〔単位：M〕(0.5/1/1.5/2/3/5/8/10)

KB40N-4F4F-LA2-□MB ※詳細P707参照

取付コネクタ
メーカー:タイコエレクトロニクス
形　式:1903404-1 (両側)

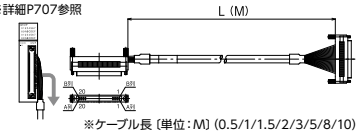

※ケーブル長〔単位：M〕(0.5/1/1.5/2/3/5/8/10)

●シールド付き電線

F7J40-28SV-□MB ※詳細P713参照

取付コネクタ
メーカー:タイコエレクトロニクス
形　式:1903404-1 (両側)

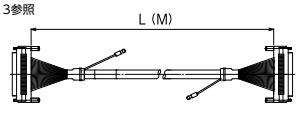

※ケーブル長〔単位：M〕(0.5/1/1.5/2/3/5/7/10)

KB40S-4F4F-LA1-□MB ※詳細P713参照

取付コネクタ
メーカー:タイコエレクトロニクス
形　式:1903404-1 (両側)

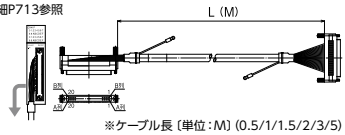

※ケーブル長〔単位：M〕(0.5/1/1.5/2/3/5)

□=ケーブル長を指定してください。

【I/Oワイヤリングパック】

入力ユニット

ユニット形式	注文形式	同梱製品 コネクタ端子台	[※1]	海外規格	ケーブル	[※2]	質量	標準価格（税抜）
QX41 QX41-S1 QX41-S2 QX42 QX42-S1 QX71 QX72 QX82 QX82-S1 LX41C4 LX42C4	PCN7-E-0.5	PCN7-1H40-TB34-M1	[MIL]	UL/ TÜV	KB40N-4F1H-0.5MB		約213g	6,010円
	PCN7-E-1				KB40N-4F1H-1MB		約263g	6,300円
	PCN7-E-1.5				KB40N-4F1H-1.5MB		約313g	6,540円
	PCN7-E-2				KB40N-4F1H-2MB		約363g	6,830円
	PCN7-F-0.5	PCN7-1H40-TB34-M2			KB40N-4F1H-0.5MB		約213g	6,010円
	PCN7-F-1				KB40N-4F1H-1MB		約263g	6,300円
	PCN7-F-1.5				KB40N-4F1H-1.5MB		約313g	6,540円
	PCN7-F-2				KB40N-4F1H-2MB		約363g	6,830円
	PCN7-EL-0.5	PCN7-1H40-TB34-M1	[MIL]	UL/ TÜV	KB40N-4F1H-LA1-0.5MB	[L]	約218g	6,280円
	PCN7-EL-1				KB40N-4F1H-LA1-1MB		約268g	6,540円
	PCN7-EL-1.5				KB40N-4F1H-LA1-1.5MB		約318g	6,810円
	PCN7-EL-2				KB40N-4F1H-LA1-2MB		約373g	7,090円
	PCN7-FL-0.5	PCN7-1H40-TB34-M2			KB40N-4F1H-LA1-0.5MB		約218g	6,280円
	PCN7-FL-1				KB40N-4F1H-LA1-1MB		約268g	6,540円
	PCN7-FL-1.5				KB40N-4F1H-LA1-1.5MB		約318g	6,810円
	PCN7-FL-2				KB40N-4F1H-LA1-2MB		約373g	7,090円
	PCN7-L-0.5	PCN7-4F40-TB34-M1	[FCN]	TÜV	KB40N-4F4F-0.5MB		約225g	7,320円
	PCN7-L-1				KB40N-4F4F-1MB		約275g	7,600円
	PCN7-L-1.5				KB40N-4F4F-1.5MB		約330g	7,860円
	PCN7-L-2				KB40N-4F4F-2MB		約380g	8,130円
	PCN7-M-0.5	PCN7-4F40-TB34-M2			KB40N-4F4F-0.5MB		約225g	7,320円
	PCN7-M-1				KB40N-4F4F-1MB		約275g	7,600円
	PCN7-M-1.5				KB40N-4F4F-1.5MB		約330g	7,860円
	PCN7-M-2				KB40N-4F4F-2MB		約380g	8,130円
	PCN7-LL-0.5	PCN7-4F40-TB34-M1	[FCN]	TÜV	KB40N-4F4F-LA1-0.5MB	[L]	約230g	7,560円
	PCN7-LL-1				KB40N-4F4F-LA1-1MB		約280g	7,820円
	PCN7-LL-1.5				KB40N-4F4F-LA1-1.5MB		約335g	8,110円
	PCN7-LL-2				KB40N-4F4F-LA1-2MB		約385g	8,370円
	PCN7-ML-0.5	PCN7-4F40-TB34-M2			KB40N-4F4F-LA1-0.5MB		約230g	7,560円
	PCN7-ML-1				KB40N-4F4F-LA1-1MB		約280g	7,820円
	PCN7-ML-1.5				KB40N-4F4F-LA1-1.5MB		約335g	8,110円
	PCN7-ML-2				KB40N-4F4F-LA1-2MB		約385g	8,370円
	PCN7-XL-0.5	PCN7-1H40M	[MIL]	UL/ TÜV	KB40NM-4F1H-LA1-0.5MB	[L]	約231g	7,650円
	PCN7-XL-1				KB40NM-4F1H-LA1-1MB		約276g	7,970円
	PCN7-XL-1.5				KB40NM-4F1H-LA1-1.5MB		約326g	8,310円
	PCN7-XL-2				KB40NM-4F1H-LA1-2MB		約371g	8,640円

出力ユニット

ユニット形式	注文形式	同梱製品 コネクタ端子台	[※1]	海外規格	ケーブル	[※2]	質量	標準価格（税抜）
QY41P QY42P QY71 QY82P LY41NT1P LY42NT1P LY41PT1P LY42PT1P	PCN7-E-0.5	PCN7-1H40-TB34-M1	[MIL]	UL/ TÜV	KB40N-4F1H-0.5MB		約213g	6,010円
	PCN7-E-1				KB40N-4F1H-1MB		約263g	6,300円
	PCN7-E-1.5				KB40N-4F1H-1.5MB		約313g	6,540円
	PCN7-E-2				KB40N-4F1H-2MB		約363g	6,830円
	PCN7-F-0.5	PCN7-1H40-TB34-M2			KB40N-4F1H-0.5MB		約213g	6,010円
	PCN7-F-1				KB40N-4F1H-1MB		約263g	6,300円
	PCN7-F-1.5				KB40N-4F1H-1.5MB		約313g	6,540円
	PCN7-F-2				KB40N-4F1H-2MB		約363g	6,830円
	PCN7-EL-0.5	PCN7-1H40-TB34-M1	[MIL]	UL/ TÜV	KB40N-4F1H-LA1-0.5MB	[L]	約218g	6,280円
	PCN7-EL-1				KB40N-4F1H-LA1-1MB		約268g	6,540円
	PCN7-EL-1.5				KB40N-4F1H-LA1-1.5MB		約318g	6,810円
	PCN7-EL-2				KB40N-4F1H-LA1-2MB		約373g	7,090円
	PCN7-FL-0.5	PCN7-1H40-TB34-M2			KB40N-4F1H-LA1-0.5MB		約218g	6,280円
	PCN7-FL-1				KB40N-4F1H-LA1-1MB		約268g	6,540円
	PCN7-FL-1.5				KB40N-4F1H-LA1-1.5MB		約318g	6,810円
	PCN7-FL-2				KB40N-4F1H-LA1-2MB		約373g	7,090円
	PCN7-L-0.5	PCN7-4F40-TB34-M1	[FCN]	TÜV	KB40N-4F4F-0.5MB		約225g	7,320円
	PCN7-L-1				KB40N-4F4F-1MB		約275g	7,600円
	PCN7-L-1.5				KB40N-4F4F-1.5MB		約330g	7,860円
	PCN7-L-2				KB40N-4F4F-2MB		約380g	8,130円
	PCN7-M-0.5	PCN7-4F40-TB34-M2			KB40N-4F4F-0.5MB		約225g	7,320円
	PCN7-M-1				KB40N-4F4F-1MB		約275g	7,600円
	PCN7-M-1.5				KB40N-4F4F-1.5MB		約330g	7,860円
	PCN7-M-2				KB40N-4F4F-2MB		約380g	8,130円
	PCN7-LL-0.5	PCN7-4F40-TB34-M1	[FCN]	TÜV	KB40N-4F4F-LA1-0.5MB	[L]	約230g	7,560円
	PCN7-LL-1				KB40N-4F4F-LA1-1MB		約280g	7,820円
	PCN7-LL-1.5				KB40N-4F4F-LA1-1.5MB		約335g	8,110円
	PCN7-LL-2				KB40N-4F4F-LA1-2MB		約385g	8,370円
	PCN7-ML-0.5	PCN7-4F40-TB34-M2			KB40N-4F4F-LA1-0.5MB		約230g	7,560円
	PCN7-ML-1				KB40N-4F4F-LA1-1MB		約280g	7,820円
	PCN7-ML-1.5				KB40N-4F4F-LA1-1.5MB		約335g	8,110円
	PCN7-ML-2				KB40N-4F4F-LA1-2MB		約385g	8,370円
	PCN7-XL-0.5	PCN7-1H40M	[MIL]	UL/ TÜV	KB40NM-4F1H-LA1-0.5MB	[L]	約231g	7,650円
	PCN7-XL-1				KB40NM-4F1H-LA1-1MB		約276g	7,970円
	PCN7-XL-1.5				KB40NM-4F1H-LA1-1.5MB		約326g	8,310円
	PCN7-XL-2				KB40NM-4F1H-LA1-2MB		約371g	8,640円

[※1] : コネクタ端子台の搭載コネクタ　[MIL] = HIF3BA-40PA-2.54DSA(71) ヒロセ電機　[FCN] = 1747053-1 タイコエレクトロニクス
[※2] : ケーブルの加工形状　アキ = 標準加工品　[L] = L 曲げ加工品

【I/Oワイヤリングパック】

ユニット形式	注文形式	同梱製品 コネクタ端子台	[※1]	海外規格	ケーブル	[※2]	質量	標準価格（税抜）

入出力混合ユニット

QH42P(IN) QX41Y41P(IN) LH42C4NT1P(IN) LH42C4PT1P(IN)	PCN7-E-0.5	PCN7-1H40-TB34-M1	[MIL]	UL/ TÜV	KB40N-4F1H-0.5MB		約213g	6,010円
	PCN7-E-1				KB40N-4F1H-1MB		約263g	6,300円
	PCN7-E-1.5				KB40N-4F1H-1.5MB		約313g	6,540円
	PCN7-E-2				KB40N-4F1H-2MB		約363g	6,830円
	PCN7-F-0.5	PCN7-1H40-TB34-M2			KB40N-4F1H-0.5MB		約213g	6,010円
	PCN7-F-1				KB40N-4F1H-1MB		約263g	6,300円
	PCN7-F-1.5				KB40N-4F1H-1.5MB		約313g	6,540円
	PCN7-F-2				KB40N-4F1H-2MB		約363g	6,830円
	PCN7-EL-0.5	PCN7-1H40-TB34-M1	[MIL]	UL/ TÜV	KB40N-4F1H-LA1-0.5MB	[L]	約218g	6,280円
	PCN7-EL-1				KB40N-4F1H-LA1-1MB		約268g	6,540円
	PCN7-EL-1.5				KB40N-4F1H-LA1-1.5MB		約318g	6,810円
	PCN7-EL-2				KB40N-4F1H-LA1-2MB		約373g	7,090円
	PCN7-FL-0.5	PCN7-1H40-TB34-M2			KB40N-4F1H-LA1-0.5MB		約218g	6,280円
	PCN7-FL-1				KB40N-4F1H-LA1-1MB		約268g	6,540円
	PCN7-FL-1.5				KB40N-4F1H-LA1-1.5MB		約318g	6,810円
	PCN7-FL-2				KB40N-4F1H-LA1-2MB		約373g	7,090円
	PCN7-L-0.5	PCN7-4F40-TB34-M1	[FCN]	TÜV	KB40N-4F4F-0.5MB		約225g	7,320円
	PCN7-L-1				KB40N-4F4F-1MB		約275g	7,600円
	PCN7-L-1.5				KB40N-4F4F-1.5MB		約330g	7,860円
	PCN7-L-2				KB40N-4F4F-2MB		約380g	8,130円
	PCN7-M-0.5	PCN7-4F40-TB34-M2			KB40N-4F4F-0.5MB		約225g	7,320円
	PCN7-M-1				KB40N-4F4F-1MB		約275g	7,600円
	PCN7-M-1.5				KB40N-4F4F-1.5MB		約330g	7,860円
	PCN7-M-2				KB40N-4F4F-2MB		約380g	8,130円
	PCN7-LL-0.5	PCN7-4F40-TB34-M1	[FCN]	TÜV	KB40N-4F4F-LA1-0.5MB	[L]	約230g	7,560円
	PCN7-LL-1				KB40N-4F4F-LA1-1MB		約280g	7,820円
	PCN7-LL-1.5				KB40N-4F4F-LA1-1.5MB		約335g	8,110円
	PCN7-LL-2				KB40N-4F4F-LA1-2MB		約385g	8,370円
	PCN7-ML-0.5	PCN7-4F40-TB34-M2			KB40N-4F4F-LA1-0.5MB		約230g	7,560円
	PCN7-ML-1				KB40N-4F4F-LA1-1MB		約280g	7,820円
	PCN7-ML-1.5				KB40N-4F4F-LA1-1.5MB		約335g	8,110円
	PCN7-ML-2				KB40N-4F4F-LA1-2MB		約385g	8,370円
	PCN7-XL-0.5	PCN7-1H40M	[MIL]	UL/ TÜV	KB40NM-4F1H-LA1-0.5MB	[L]	約231g	7,650円
	PCN7-XL-1				KB40NM-4F1H-LA1-1MB		約276g	7,970円
	PCN7-XL-1.5				KB40NM-4F1H-LA1-1.5MB		約326g	8,310円
	PCN7-XL-2				KB40NM-4F1H-LA1-2MB		約371g	8,640円
QH42P(OUT) QX41Y41P(OUT) LH42C4NT1P(OUT) LH42C4PT1P(OUT)	PCN7-E-0.5	PCN7-1H40-TB34-M1	[MIL]	UL/ TÜV	KB40N-4F1H-0.5MB		約213g	6,010円
	PCN7-E-1				KB40N-4F1H-1MB		約263g	6,300円
	PCN7-E-1.5				KB40N-4F1H-1.5MB		約313g	6,540円
	PCN7-E-2				KB40N-4F1H-2MB		約363g	6,830円
	PCN7-F-0.5	PCN7-1H40-TB34-M2			KB40N-4F1H-0.5MB		約213g	6,010円
	PCN7-F-1				KB40N-4F1H-1MB		約263g	6,300円
	PCN7-F-1.5				KB40N-4F1H-1.5MB		約313g	6,540円
	PCN7-F-2				KB40N-4F1H-2MB		約363g	6,830円
	PCN7-EL-0.5	PCN7-1H40-TB34-M1	[MIL]	UL/ TÜV	KB40N-4F1H-LA1-0.5MB	[L]	約218g	6,280円
	PCN7-EL-1				KB40N-4F1H-LA1-1MB		約268g	6,540円
	PCN7-EL-1.5				KB40N-4F1H-LA1-1.5MB		約318g	6,810円
	PCN7-EL-2				KB40N-4F1H-LA1-2MB		約373g	7,090円
	PCN7-FL-0.5	PCN7-1H40-TB34-M2			KB40N-4F1H-LA1-0.5MB		約218g	6,280円
	PCN7-FL-1				KB40N-4F1H-LA1-1MB		約268g	6,540円
	PCN7-FL-1.5				KB40N-4F1H-LA1-1.5MB		約318g	6,810円
	PCN7-FL-2				KB40N-4F1H-LA1-2MB		約373g	7,090円
	PCN7-L-0.5	PCN7-4F40-TB34-M1	[FCN]	TÜV	KB40N-4F4F-0.5MB		約225g	7,320円
	PCN7-L-1				KB40N-4F4F-1MB		約275g	7,600円
	PCN7-L-1.5				KB40N-4F4F-1.5MB		約330g	7,860円
	PCN7-L-2				KB40N-4F4F-2MB		約380g	8,130円
	PCN7-M-0.5	PCN7-4F40-TB34-M2			KB40N-4F4F-0.5MB		約225g	7,320円
	PCN7-M-1				KB40N-4F4F-1MB		約275g	7,600円
	PCN7-M-1.5				KB40N-4F4F-1.5MB		約330g	7,860円
	PCN7-M-2				KB40N-4F4F-2MB		約380g	8,130円
	PCN7-LL-0.5	PCN7-4F40-TB34-M1	[FCN]	TÜV	KB40N-4F4F-LA1-0.5MB	[L]	約230g	7,560円
	PCN7-LL-1				KB40N-4F4F-LA1-1MB		約280g	7,820円
	PCN7-LL-1.5				KB40N-4F4F-LA1-1.5MB		約335g	8,110円
	PCN7-LL-2				KB40N-4F4F-LA1-2MB		約385g	8,370円
	PCN7-ML-0.5	PCN7-4F40-TB34-M2			KB40N-4F4F-LA1-0.5MB		約230g	7,560円
	PCN7-ML-1				KB40N-4F4F-LA1-1MB		約280g	7,820円
	PCN7-ML-1.5				KB40N-4F4F-LA1-1.5MB		約335g	8,110円
	PCN7-ML-2				KB40N-4F4F-LA1-2MB		約385g	8,370円
	PCN7-XL-0.5	PCN7-1H40M	[MIL]	UL/ TÜV	KB40NM-4F1H-LA1-0.5MB	[L]	約231g	7,650円
	PCN7-XL-1				KB40NM-4F1H-LA1-1MB		約276g	7,970円
	PCN7-XL-1.5				KB40NM-4F1H-LA1-1.5MB		約326g	8,310円
	PCN7-XL-2				KB40NM-4F1H-LA1-2MB		約371g	8,640円

[※1] : コネクタ端子台の搭載コネクタ　[MIL] = HIF3BA-40PA-2.54DSA(71) ヒロセ電機　[FCN] = 1747053-1 タイコエレクトロニクス
[※2] : ケーブルの加工形状　アキ = 標準加工品　[L] = L 曲げ加工品

三菱電機 / 富士電機PLC対応 / ネジ式 / PCI / MIL / FCNタイプ

PCI-□□□

セルフアップ　7.62mm 端子台ピッチ　IEC35レール　DIRECT 直付け

【形式構成】

PCI-□□□

搭載コネクタ	極数	実装コネクタメーカーが第一電子工業製のみ記入
1D…MIL/第一電子工業	20…20極	B
1T…MIL/オムロン	24…24極	
4F…FCN/富士通		

【寸法図】

PCI-1D20B, PCI-4F24同寸法

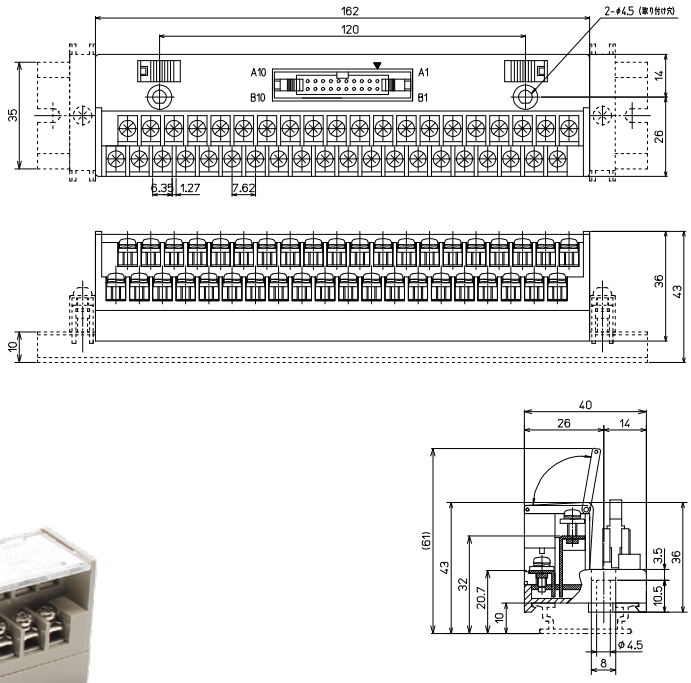



形　式	搭載コネクタメーカー/形式	海外規格	質量	標準価格(税抜)
PCI-1D20B	第一電子工業：FRC2-C20S13-OL-FA	UL/cUL	約161g	5,980円
PCI-4F24	富士通：FCN-364P024-AU		約163g	6,498円
PCI-1T20	オムロン：XG4A-2031		約160g	5,980円

【一般仕様】

定格絶縁電圧	AC DC125V
定格通電電流	1A
耐電圧	AC600V / 1分間
絶縁抵抗	100MΩ以上 DC500Vメガ
適合電線	1.25㎟ / MAX
端子ネジ	M3×9.5L
締付トルク	1.2N·m
周囲温度	−15℃～+60℃(氷結又は結露しないこと)

適合圧着端子

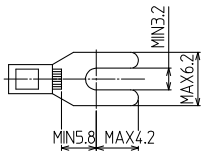

【記名板・結線図】

PCI-4F24

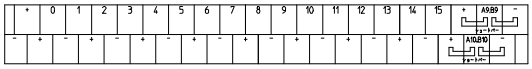

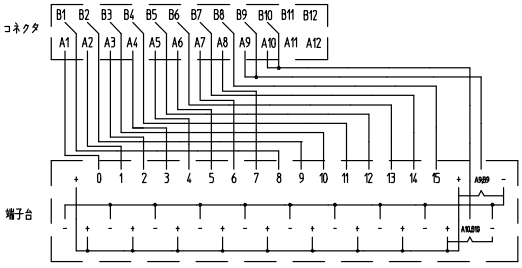

PCI-1D20B

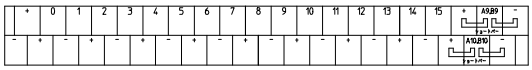

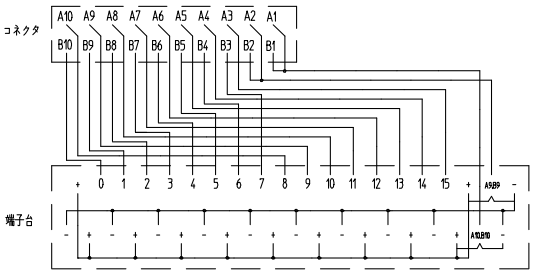

PCI-1T20

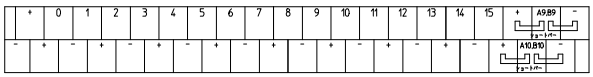

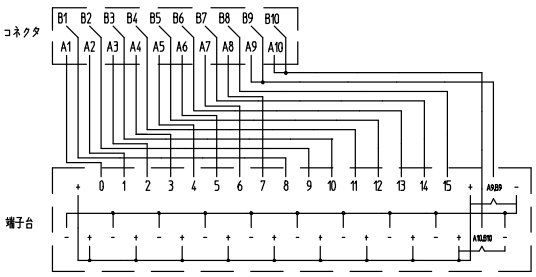

【適合PLC形式】

シリーズ形式	ユニット	ユニット形式
FX5UC	基本ユニット	FX5UC-32MT/D　FX5UC-32MT/DSS　FX5UC-64MT/D　FX5UC-64MT/DSS FX5UC-96MT/D　FX5UC-96MT/DSS
FX5U	増設ユニット	FX5-C16EX/D　FX5-C16EX/DS　FX5-C32EX/D　FX5-C32EX/DS FX5-C16EYT/D　FX5-C16EYT/DSS　FX5-C32EYT/D　FX5-C32EYT/DSS FX5-C32ET/D　FX5-C32ET/DSS
FX3GC	基本ユニット	FX3GC-32MT/D　FX3GC-32MT/DSS
FX3UC	基本ユニット	FX3UC-16MT/D　FX3UC-16MT/DSS　FX3UC-32MT/D　FX3UC-32MT/DSS FX3UC-32MT-LT FX3UC-64MT/D　FX3UC-64MT/DSS　FX3UC-96MT/D　FX3UC-96MT/DSS
FX2NC	増設ユニット	FX2NC-16EX　FX2NC-16EX-DS　FX2NC-32EX　FX2NC-32EX-DS FX2NC-16EYT　FX2NC-16EYT-DSS　FX2NC-32EYT　FX2NC-32EYT-DSS

【適合ケーブル】

ユニット	コネクタ端子台	ケーブル
上記適合PLC	PCI-1T20	KB20S-1H1D-※MB
	PCI-1D20B	KBS-1H20-※MB
	PCI-4F24	ナシ

受注生産品　営業所へ問い合わせ願います
P710参照

PRS-□

IEC35レール

【形式構成】

PRS-□

搭載コネクタ
1D20…第一電子製
1T20…オムロン製
4F24…富士通製

【適合コネクタ】

全ユニット入出力機器側	東洋技研 PRS-3CN-(2224)/(2628)
PRS-1D20 PLC側	第一電子 FRC5-A020-3T0S-FA
PRS-1T20 PLC側	オムロン XG4M-2030
PRS-4F24 PLC側	富士通 FCN-367J024-AU/F

形　式	搭載コネクタメーカー/形式	質量	標準価格(税抜)
PRS-1D20	第一電子工業：FRC5-C20S53T-OL-FA	約127g	4,440円
PRS-1T20	オムロン：XG4A-2031	約128g	4,440円
PRS-4F24	富士通：FCN-364P024-AU	約130g	4,890円



PRS-1D20

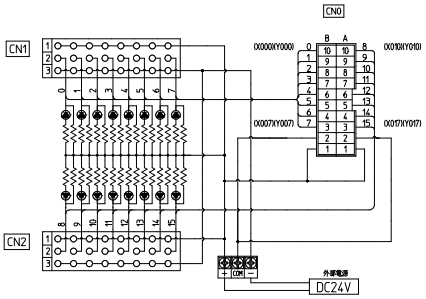

PRS-1T20 / PRS-4F24

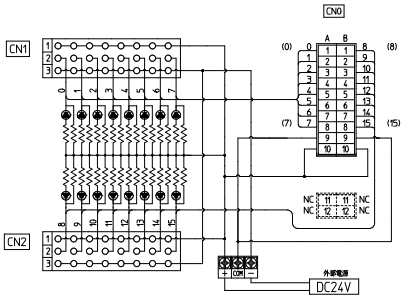

【共通仕様】

No.	称号	材質	寸法	処理	備考	個数
1	ケース底蓋	強化PBT(ライトグレー)			UL94V-0	1
2	防塵カバー	PC(スモークブラウン)				1
3	ポストハウジング	強化PBT(黒)			UL94V-0形PRS-8PH	2
4	コンタクトピン	銅合金		Ni下地 金メッキ		48
5	外部電源用端子台	強化PBT(黒)	結線ビスM3×8L	結線ビスNi 導電板Sn	UL94V-0	1
6	ショートバー	黄銅	t=0.5	Ni後コーティング(黒)	BB7.62-2	1
7	PLC接続コネクタ					
	(1)PRS-1D20	強化PBT(黒)			(第一電子)FRC5-C20S53T-OL-FA	1
	(2)PRS-1T20	強化PBT(黒)			(オムロン)XG4A-2031	1
	(3)PRS-4F24	強化PBT(黒)			(富士通)FCN-364P024-AU	1
8	LED(赤)		φ3.1		3mA	16
9	8素子複合抵抗				6.8KΩ	4
10	ツメ(レール固定用)	POM(黄)				1
11	記名板	光沢紙	t=0.5			1
12	基板	ガラエポ	t=1.6			1

【一般仕様】

定格絶縁電圧	AC DC24V
定格通電電流	1A
耐電圧	AC500V / 1分間
絶縁抵抗	100MΩ以上
適合電線	1.25㎟ / MAX
締付トルク	0.8N･m
周囲温度	−15℃〜+50℃(氷結又は結露しないこと)

適合圧着端子

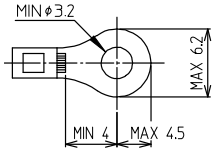

RoHS Compliant

【寸法図】

PRS-1D20

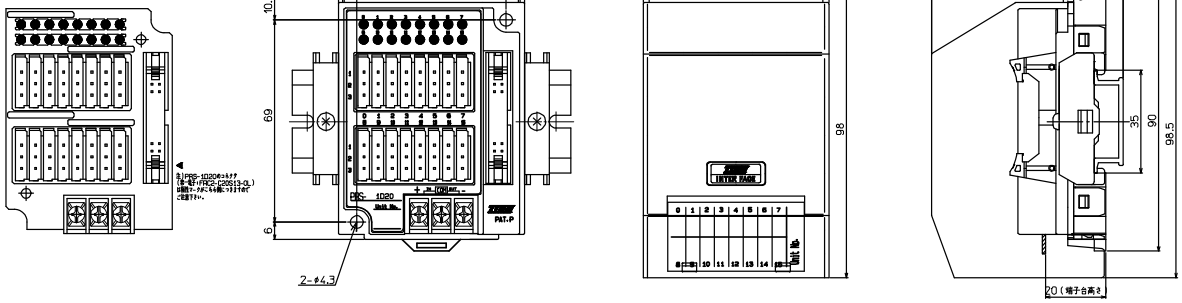

PRS-1T20

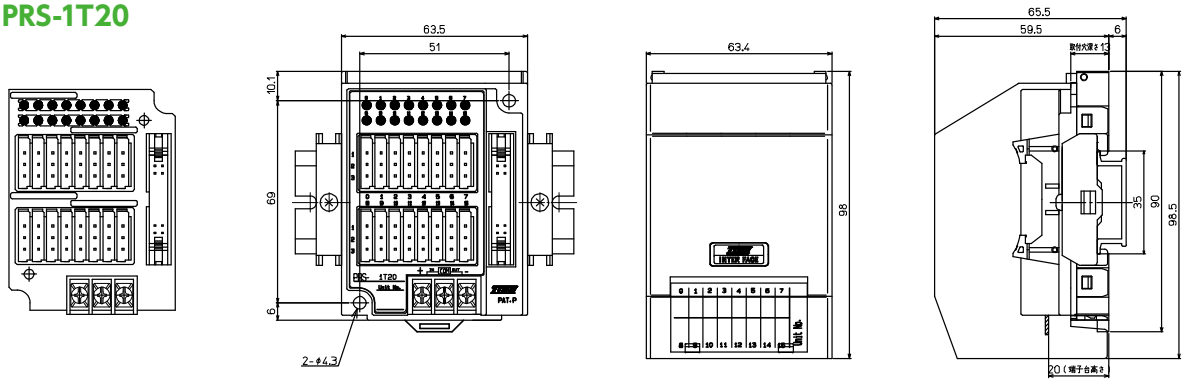

PRS-4F24

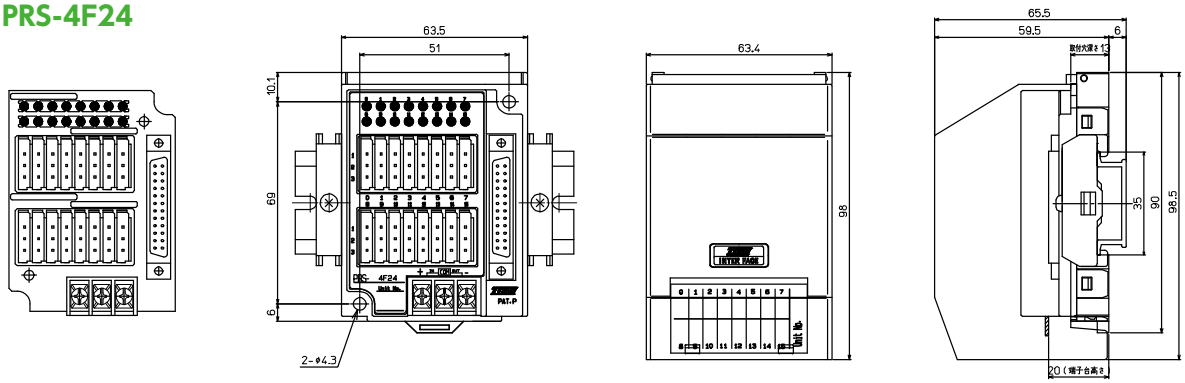

【名称】

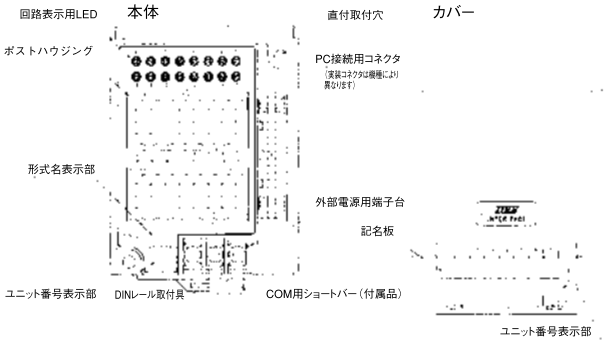

【取付け時の注意】

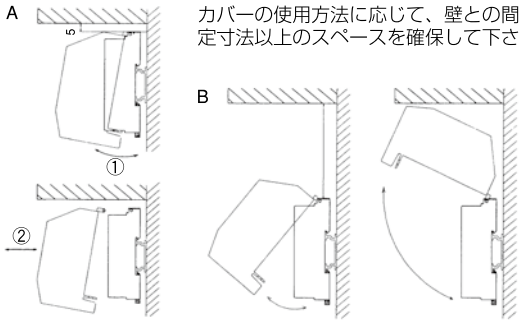

カバーの使用方法に応じて、壁との間に指定寸法以上のスペースを確保して下さい。

PRSオプション

RoHS Compliant

3線圧接式コネクタ

形　　式	質量	標準価格(税抜)
PRS-3CN-2224	約19g	1,400円(10入)
PRS-3CN-2628	約19g	1,400円(10入)
PRS-3CN-2224N	約17g	1,500円(10入)
PRS-3CN-2628N	約17g	1,500円(10入)

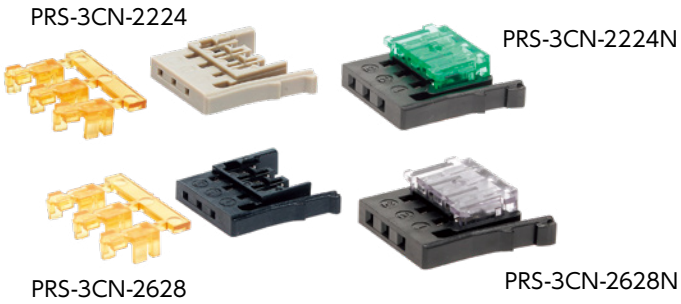

【一般仕様】

	性能	試験条件
定格絶縁電圧	AC DC250V	
定格通電電流	AWG #22、24 3A、AWG #26 2A、AWG #28 1A	
耐電圧	AC1000V 1分間	検出電流1mAにて
絶縁抵抗	100MΩ以上	DC500Vメガにて
接触抵抗	20mΩ以下	
単体抜去力	0.343N{35gf}以上	0.64±0.01㎜のテストゲージにて
総合挿入力	2.94N{300gf}×芯数以下	
挿抜寿命	50回以上	
周囲温度	−15℃〜+60℃(氷結又は結露しないこと)	
耐振性	全振幅1.52㎜、周波数10〜55Hz(3軸)	100mAを通電し、1μs以上の電気遮断がないこと
耐衝撃性	490m/2s(50G)(3軸)	100mAを通電し、1μs以上の電気遮断がないこと

PRS-3CN-2224部品構成 AWG#22〜24用

No.	称号	材質	数
1	コンタクトハウジング	強化PBTグレー	1
2	圧接用ハウジング	ウルテム	3
3	コンタクトAWG #22〜24	銅合金	3

PRS-3CN-2628部品構成 AWG#26〜28用

No.	称号	材質	数
1	コンタクトハウジング	強化PBT黒	1
2	圧接用ハウジング	ウルテム	3
3	コンタクトAWG #26〜28	銅合金	3

PRS-3CN-2224N部品構成 AWG#22〜24用

No.	称号	材質	数
1	コンタクトハウジング	強化PBT黒	1
2	圧接用ハウジング	PC緑	1
3	コンタクトAWG #22〜24	銅合金	3

PRS-3CN-2628N部品構成 AWG#26〜28用

No.	称号	材質	数
1	コンタクトハウジング	強化PBT黒	1
2	圧接用ハウジング	PCスモーク	1
3	コンタクトAWG #26〜28	銅合金	3

適合電線

電線サイズ	公称断面積	被覆外径	定格通電電流	備考
AWG #22	0.3㎟	φ1.5〜φ1.1	*3A	12本 / 0.18
AWG #24	0.2㎟		*3A	
AWG #26	0.14㎟	φ1.3〜φ1.1	*2A	
AWG #28	0.08㎟		*1A	

圧接工程（PRS-3CN-2224／PRS-3CN-2628）

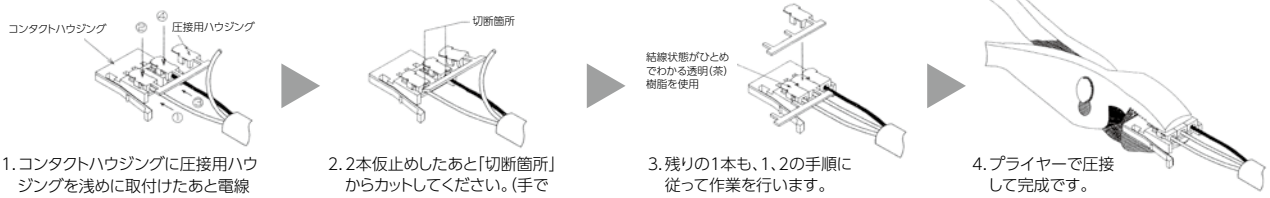

1. コンタクトハウジングに圧接用ハウジングを浅めに取付けたあと電線を挿入し上から指でしっかりと押さえて仮止めします。(①−②−③−④の順番で行うとよいです)

※コンタクトは、あらかじめコンタクトハウジングに組み込まれておりますので、あらためて装着する必要はありません。

2. 2本仮止めしたあと「切断箇所」からカットしてください。(手でも切れますがニッパ等使用するときれいに仕上がります)

3. 残りの1本も、1、2の手順に従って作業を行います。

4. プライヤーで圧接して完成です。

圧接工程（PRS-3CN-2224N／PRS-3CN-2628N）

※PRS-3CN-2224N及びPRS-3CN-2628Nは、圧接用ハウジングが一体型となっている為、2〜3の工程は不要です。



●作業上の注意事項

電線が「突き当て」まで挿入されたのをご確認のうえ仮止めを行ってください。

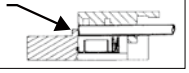

RoHS Compliant

ポストハウジング

形　式	質量	標準価格(税抜)
PRS-4PH	約4g	300円
PRS-8PH	約8g	555円
PRS-16PH	約14g	1,140円



【一般仕様】

	性能	試験条件
定格絶縁電圧	AC DC250V	
定格通電電流	3A	
耐電圧	AC1000V / 1分間	検出電流1mAにて
絶縁抵抗	100MΩ以上	DC500Vメガにて
接触抵抗	20mΩ以下	
ポスト保持力	1.0Kgf以上	ポストの軸方向へ加重を加え抜けるまで測定
挿抜寿命	50回以上	
周囲温度	−15℃〜+60℃ (氷結又は結露しないこと)	

【PRS-□PH部品構成】

No.	称号	材質	処理
1	ポストハウジング	強化PBT(黒)	
2	コンタクトピン	りん青銅	Ni下地1.3μ Au0.38μ

【寸法図】

PRS-4PH

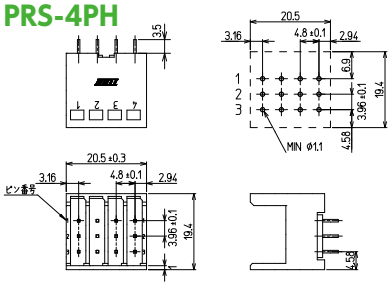

PRS-8PH

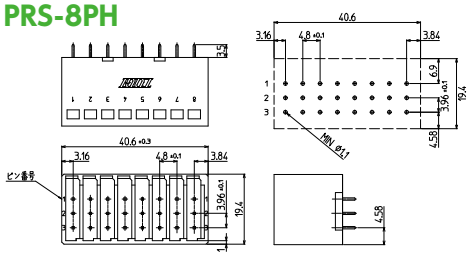

PRS-16PH

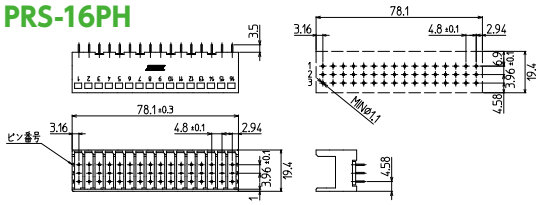

中継アダプタ

形　式	質量	標準価格(税抜)
PRST3	約37g	2,110円(10入)



【一般仕様】

	性能	試験条件
定格絶縁電圧	AC DC250V	
定格通電電流	3A	
耐電圧	AC1000V / 1分間	検出電流1mAにて
絶縁抵抗	1000MΩ以上	DC500Vメガにて
接触抵抗	20mΩ以下	
ポスト保持力	1.0N以上	ポスト軸方向へ加重を掛け抜けるまで測定
挿抜寿命	50回以上	
周囲温度	−15℃〜+60℃ (氷結又は結露しないこと)	

【寸法図】

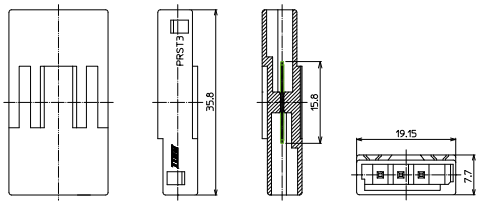

【部品構成】

称号	材質	表面処理	備考
ウエハー	強化PBT(黒)		UL94V-0
コンタクトピン	りん青銅	ニッケル下地 1.3μm 金メッキ 0.2μm	

使用方法

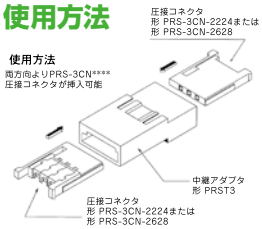

蓋用コネクタ

PRS-3CN-0101
材質:強化PBT(黒)
標準価格:770円(税抜)
(10入)

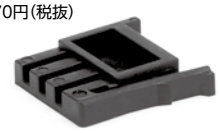

C1H20-AT1N

IEC35レール



MILコネクタ (20P)

ヒロセ電機㈱HIF3BA-20PA-2.54DS

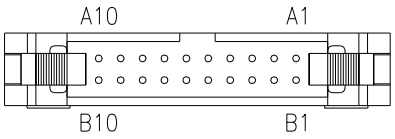

ピン配列	A	B
1	+24V	+24V
2	COM	COM
3	16−2	8−2
4	15−2	7−2
5	14−2	6−2
6	13−2	5−2
7	12−2	4−2
8	11−2	3−2
9	10−2	2−2
10	9−2	1−2

ショートバー (COM用)

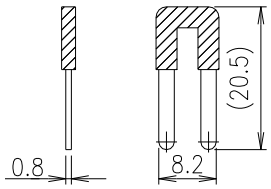

【一般仕様】

定格絶縁電圧	AC DC24V
定格通電電流	1A
耐電圧	AC500V / 1分間
絶縁抵抗	100MΩ DC500Vメガ
周囲温度	−10℃〜+50℃

電源用端子台

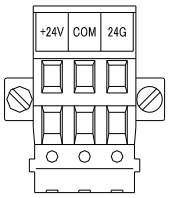

端子配列	
1	+24V
2	COM
3	24G

IFコネクタ

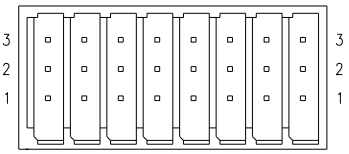

ピン配列	
3	24G
2	SIG
1	+24V

電線むき長さ

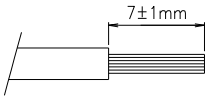

【回路図】

回路図	備考
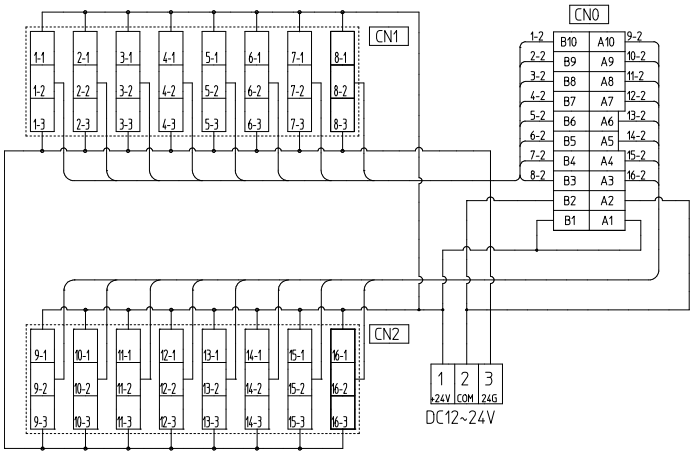	結線は接続図および単式号に従い、間違いなく確実に行ってください。

RoHS Compliant

【寸法図】

C1H20-AT1N

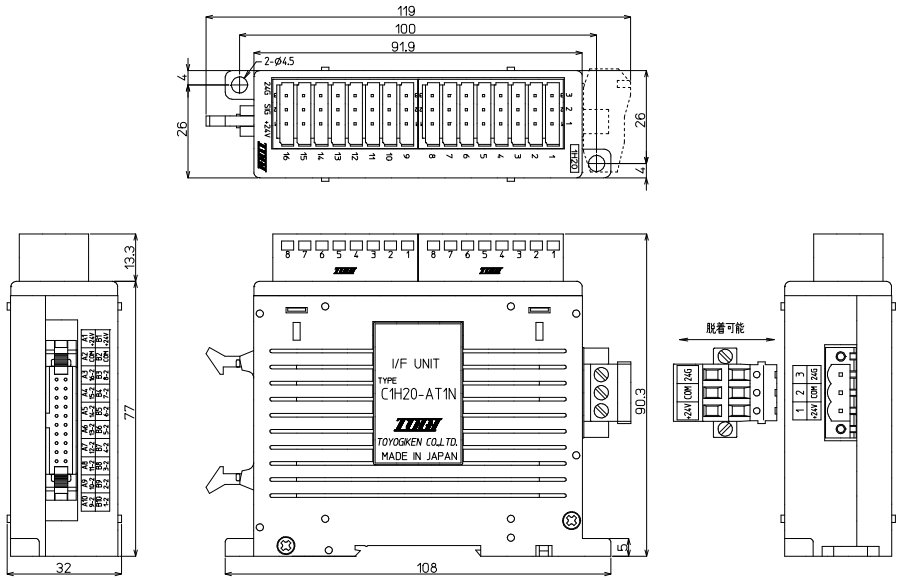

【20、24点入出力PLC対応】

3極ある電源用端子台の “COM” 端子は、ご使用になるPLCの「COM」と接続ケーブルにより結線されます。本体付属のショートバーを用いて（+）、（−）の供給を使い分けることにより、入力用、出力用どちらのPLCにも対応可能になります。
（各PLCごとのショートバーの使い分けは下図を参照ください。）

適合入出力ユニット		ピン配列	
		入力ユニット	出力ユニット
三菱FX2Cシリーズ	FX2C-64MT FX2C-96MT FX2C-128MT FX2C-160MT	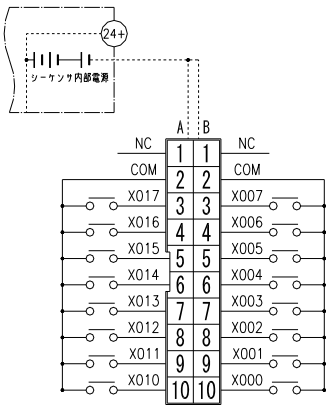	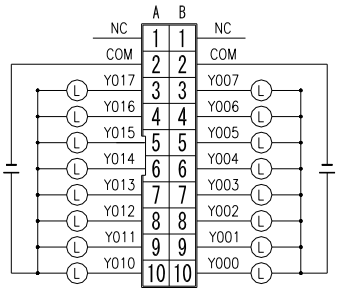
		ショートバー	
		“COM”を（−）に接続 （PLCの内部電源だけで補える場合は不要） 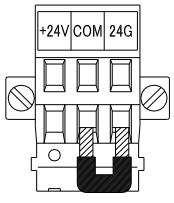	“COM”を（−）に接続 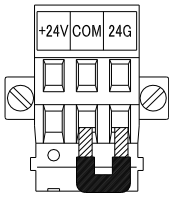

PCE□-1H□

IEC35レール

【形式構成】

PCE□-1H□

極数
3…3極×4列
4…4極×4列

搭載コネクタ
20…ヒロセ電機
40M…ヒロセ電機



【一般仕様】

定格絶縁電圧	DC24V
定格通電電流	1A
耐電圧	AC600V / 1分間
絶縁抵抗	100MΩ DC500Vメガ
適合電線	電源用端子台 1.25㎟/MAX
	推奨電線むき長さ 9～10㎜
周囲温度	−10℃～+50℃

【材質】

電源端子	ナイロン66　UL94V-0
e-CON(準拠)	ナイロン66　UL94V-0
ケース	PPE+PVC　UL94V-0
基板	ガラエポ　t=1.6

形　式	搭載コネクタメーカー/形式		質量	標準価格(税抜)
PCE3-1H20	MIL	ヒロセ：HIF3BA-20PA-2.54DSA(71)	約62g	3,660円
	e-CON準拠	住友3M：37212-62M3-003PL(3極×4列)		
PCE4-1H20	MIL	ヒロセ：HIF3BA-20PA-2.54DSA(71)	約64g	3,890円
	e-CON	住友3M：37216-62M3-004PL(4極×4列)		
PCE3-1H40M	MIL	ヒロセ：HIF3BA-40PA-2.54DSA(71)	約98g	5,280円
	e-CON準拠	住友3M：37212-62M3-003PL(3極×4列)		
PCE4-1H40M	MIL	ヒロセ：HIF3BA-40PA-2.54DSA(71)	約106g	5,730円
	e-CON	住友3M：37216-63M3-004PL(4極×4列)		

【適合コネクタ・ピン配列】

PCE3

形式	カバー色	AWG No.	公称断面積 ㎟	仕上り外径 φ ㎜
37103-3101-000FL	赤	24～26	0.14～0.3未満	0.8～1.0
37103-3122-000FL	黄			1.0～1.2
37103-3163-000FL	オレンジ			1.2～1.6
37103-2124-000FL	緑	20～22	0.3以上～0.5	1.0～1.2
37103-2165-000FL	青			1.2～1.6
37103-2206-000FL	グレー			1.6～2.0

(住友3M㈱製)

ピン配列	PCE3-1H20
1	24V
2	0V
3	SIG(信号)
4	

PCE4

形式	カバー色	AWG No.	公称断面積 ㎟	仕上り外径 φ ㎜
37104-3101-000FL	赤	24～26	0.14～0.3未満	0.8～1.0
37104-3122-000FL	黄			1.0～1.2
37104-3163-000FL	オレンジ			1.2～1.6
37104-2124-000FL	緑	20～22	0.3以上～0.5	1.0～1.2
37104-2165-000FL	青			1.2～1.6
37104-2206-000FL	グレー			1.6～2.0

(住友3M㈱製)

ピン配列	PCE4-1H20
1	24V
2	NC
3	0V
4	SIG(信号)

【寸法図】

PCE□-1H20

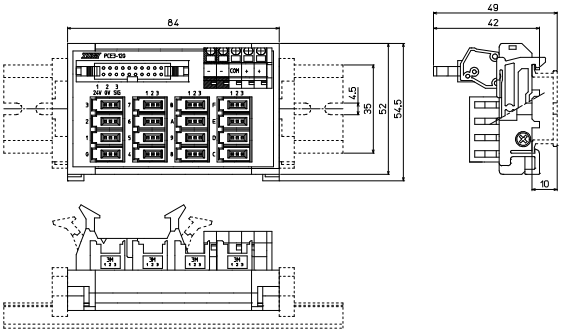

PCE□-1H40M

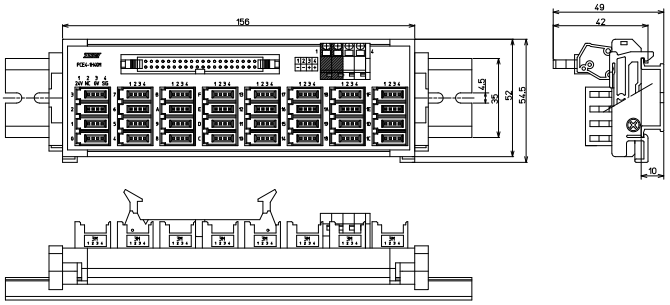

RoHS Compliant

【結線図】

PCE3-1H20

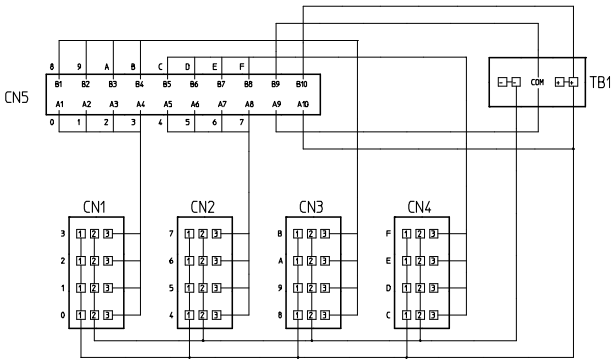

PCE4-1H20

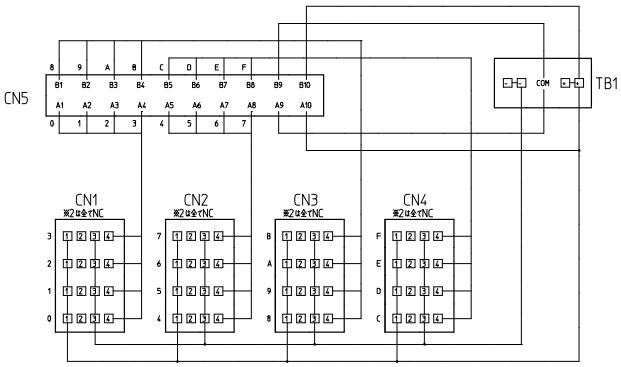

PCE3-1H40M

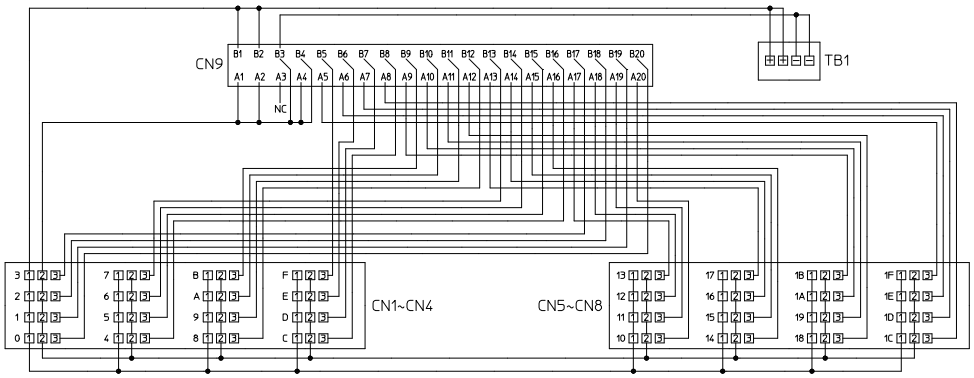

PCE4-1H40M

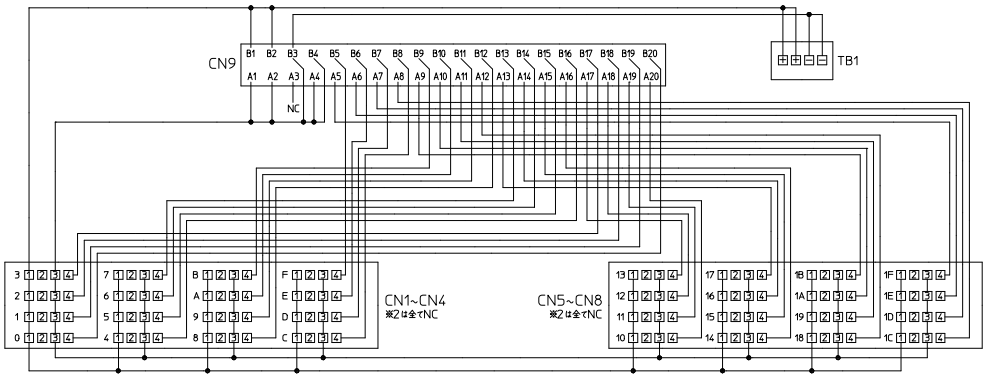

電源端子部適合電線

フェルール	単線	より線
0.25㎟～1㎟ AWG26～AWG18 DIN46228-4準拠	φ0.5～φ1.6	0.08㎟～1.25㎟ AWG28～AWG16



※注意：単線・より線の絶縁被覆外径φ3.6以上の電線は使用できません。
フェルール(棒圧着端子)の使用方法は各メーカーの指示に従うこと。

【適合PLC形式】

PCE3-1H20 / PCE4-1H20

メーカー名	シリーズ形式	入出力	ユニット形式
三菱電機	FX5UC	基本ユニット	FX5UC-32MT/D　FX5UC-32MT/DSS
	FX3GC	基本ユニット	FX3GC-32MT/D　FX3GC-32MT/DSS
	FX3UC	基本ユニット	FX3UC-16MT/D　FX3UC-16MT/DSS
			FX3UC-32MT/D　FX3UC-32MT-LT　FX3UC-32MT/DSS
			FX3UC-64MT/D　FX3UC-64MT/DSS
			FX3UC-96MT/D　FX3UC-96MT/DSS
	FX2NC	基本ユニット	FX2NC-16MT　FX2NC-32MT　FX2NC-64MT　FX2NC-96MT
		増設ユニット	FX2NC-16EX　FX2NC-16EX-DS　FX2NC-32EX　FX2NC-32EX-DS
			FX2NC-16EYT　FX2NC-16EYT-DSS　FX2NC-32EYT　FX2NC-32EYT-DSS
	FX1NC	基本ユニット	FX1NC-16MT　FX1NC-32MT

※適合ケーブル形式　SA11427-01※Mは受注生産品　営業所へ問い合わせ願います

PCE3-1H40M / PCE4-1H40M

メーカー名	シリーズ形式	入出力	ユニット形式
三菱電機	MELSEC iQ-R	入力	RX41C4　RX42C4
		出力	RY41NT2P　RY42NT2P　RY41PT1P　RY42PT1P
		入出力混合	RH42C4NT2P
	MELSEC L	入力	LX41C4　LX42C4
		出力	LY41NT1P　LY42NT1P　LY41PT1P　LY42PT1P
		入出力混合	LH42C4NT1P
			LH42C4PT1P
	MELSEC-Q	入力	QX41　QX41-S1　QX41-S2
			QX42　QX42-S1
			QX71
			QX72
		出力	QY41P
			QY42P
			QY71
			QY82P
		入出力混合	QH42P
			QX41Y41P
	MELSEC-AnS	入力	A1SX41　A1SX41-S1　A1SX41-S2
			A1SX42　A1SX42-S1　A1SX42-S2
			A1SX71
			A1SX82-S1
		出力	A1SY41　A1SY41P
			A1SY42　A1SY42P
			A1SY71　A1SY82
		入出力混合	A1SH42　A1SH42P
			A1SH42-S1　A1SH42P-S1

PCEV4-1H10

IEC35レール

【形式構成】

PCEV4-1H10

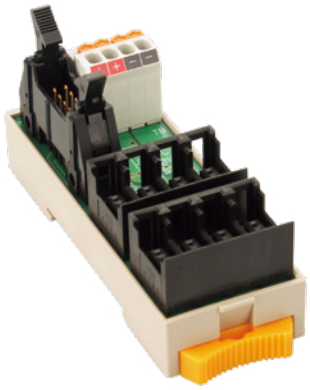

【材質】

電源端子	ナイロン(グレー)　UL94V-0
e-CON	ナイロン(ブラック)　UL94V-0
ケース	強化PBT(アイボリー)　UL94V-0
基板	ガラエポ　t=1.6

【一般仕様】

定格絶縁電圧	24V
定格通電電流	sig 1A / COM 2A
絶縁抵抗	100MΩ以上 (DC500Vメガにて)
耐電圧	AC500V / 1分間
使用周囲温度	−15℃〜+60℃ (氷結または結露なきこと)
相対湿度	45〜85%

電源端子部適合電線

フェルール
0.14㎟〜0.75㎟
AWG26〜AWG18
DIN46228-4準拠

単線
φ0.5〜φ1.3

より線
0.08㎟〜1.5㎟／MAX
AWG28〜AWG16

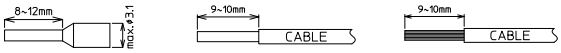

形　式	搭載コネクタメーカー/形式	質量	標準価格(税抜)
PCEV4-1H10	MIL　ヒロセ：HIF3BA-10PA-2.54DSA(71)	約35g	3,100円
	e-CON　住友3M：37216-62M3-004PL(4極×2列)		

【適合コネクタ・ピン配列】

適合コネクタ(e-CON準拠)

形式	カバー色	AWG No.	公称断面積 ㎟	仕上り外径 φ mm
37104-4080-G00FL	紫	26〜28	0.08〜0.14未満	0.6〜0.8
37104-4101-G00FL	赤			0.8〜1.0
37104-3080-000FL	紫	24〜26	0.14〜0.3未満	0.6〜0.8
37104-3101-000FL	赤			0.8〜1.0
37104-3122-000FL	黄			1.0〜1.2
37104-3163-000FL	オレンジ			1.2〜1.6
37104-2124-000FL	緑	20〜22	0.3〜0.5	1.0〜1.2
37104-2165-000FL	青			1.2〜1.6
37104-2206-000FL	グレー			1.6〜2.0

ピン配列	PCEV4-1H10
1	24V
2	NC
3	0V
4	SIG(信号)

【寸法図】

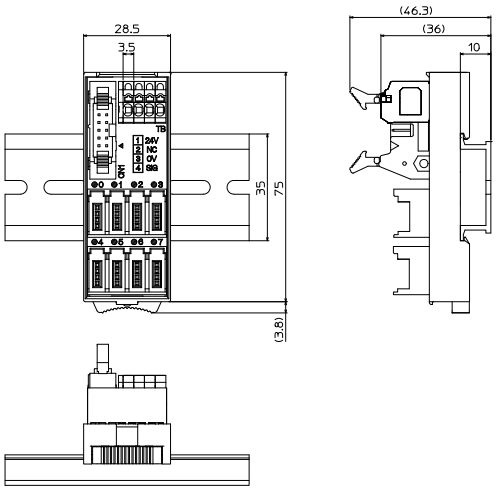

【結線図】

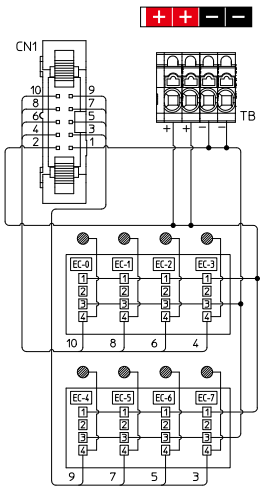

【PCEV4-1H10　使用例】

小型PLCから分岐ケーブルを使用して

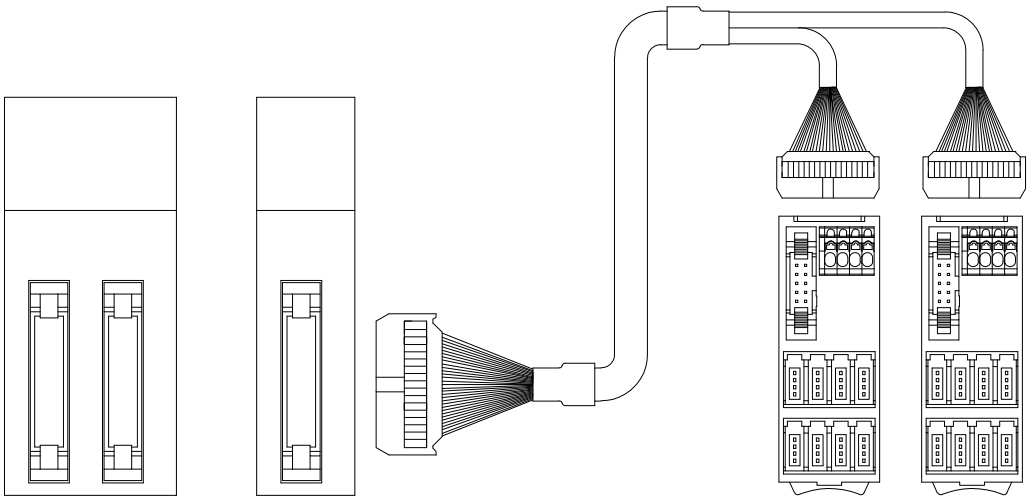

コネクタ式小型PLC
MIL20P×2　　MIL20P×1

PCEV4-1H10

変換基板から分岐ケーブルを使用して

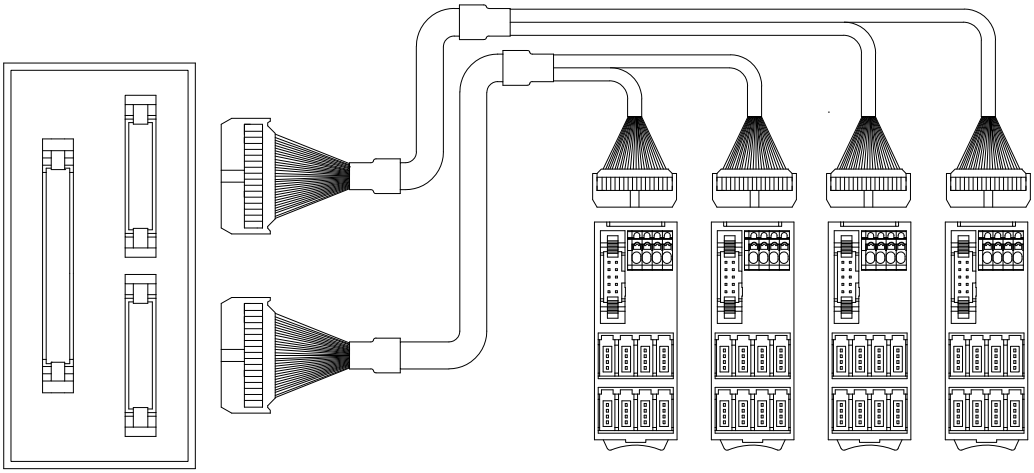

変換基板ユニット
MIL40P⇒MIL20P×2

PCEV4-1H10

＊注意事項
変換基板ユニット及び分岐ケーブルは標準品として御用意しておりません。
別途ご相談ください。

オムロン・横河・日立製 PLC対応



ネジ式

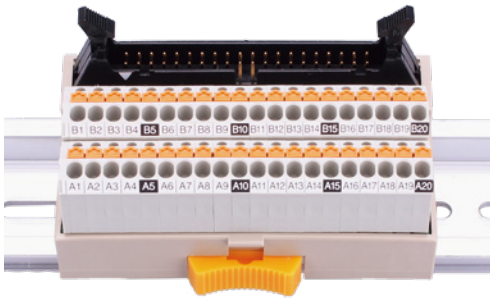

スプリングロック式

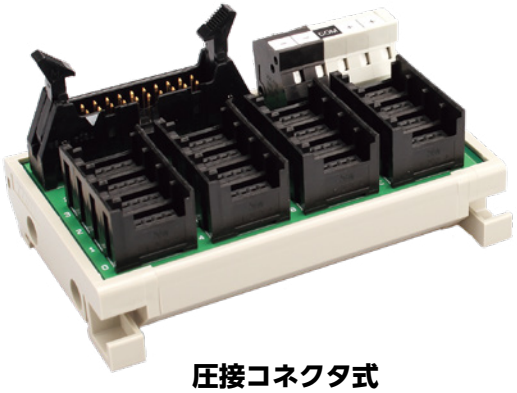

圧接コネクタ式

【特長】

- オムロン・横河・日立製PLCの信号名を端子部で整列させる事で配線を効率化
- PLCに対し1：1ケーブルでの配線が可能
- コモン部を1箇所に集めることで省配線化

【シリーズ一覧】

シリーズ名	結線方式	ピッチ
PCXシリーズ	スプリングロック式	3.5㎜
PCXVシリーズ		
PCV5シリーズ		5㎜
PCIVシリーズ		
PCA7シリーズ	ネジ式	7㎜
PCN7シリーズ		
PCIシリーズ		7.62㎜
PRSシリーズ	圧接コネクタ式	
C1H20-AT1N		
PCEシリーズ	e-CON	

PCX-1H40-TB□-□ / PCXV-1H40-TB□-□

スプリング　3.5mm 端子台ピッチ　IEC35レール　止め金具不要　パック商品対応

【形式構成】

PCX□-1H40-TB□-□

取付け方向	端子台極数	結線タイプ
無…横型	34…34極（PCXのみ）	O1…入力用
V…縦型	40…40極（分岐端子付き）	O2…入力用
		O3…出力用
		O4…出力用

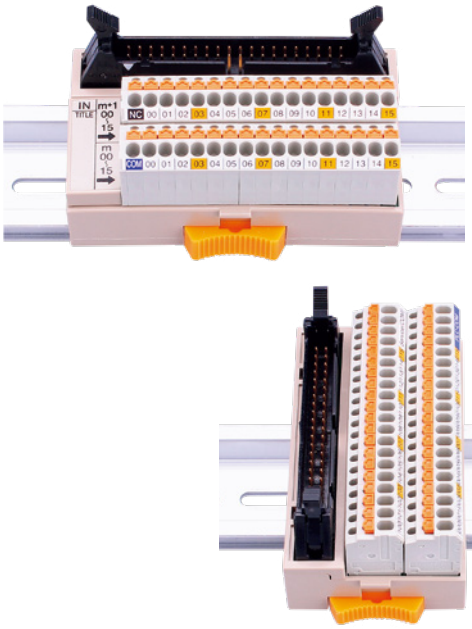

【寸法図】

PCX34極 / PCX40極

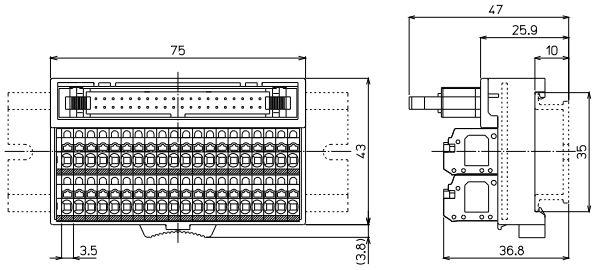

※上記はPCX40極の寸法図です。PCX34極も同寸法です。

PCXV40極

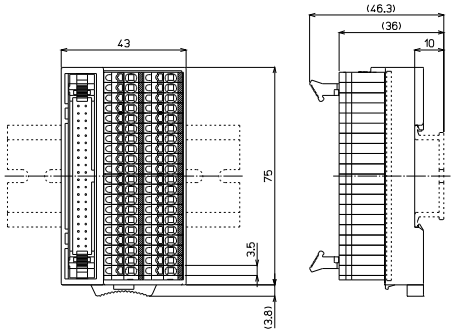

※I/Oワイヤリングパック対応（P611～614参照）

形　式	※	搭載コネクタメーカー/形式	海外規格	質量	標準価格（税抜）
PCX-1H40-TB34-O1	○	ヒロセ電機：HIF3BA-40PA-2.54DSA (71)	UL/cUL,TÜV	約78g	3,790円
PCX-1H40-TB34-O2	○			約78g	3,790円
PCX-1H40-TB34-O3	○			約78g	3,790円
PCX-1H40-TB34-O4	○			約78g	3,790円
PCX-1H40-TB40-O1	○			約83g	4,010円
PCX-1H40-TB40-O2	○			約83g	4,010円
PCX-1H40-TB40-O3	○			約83g	4,010円
PCX-1H40-TB40-O4	○			約83g	4,010円
PCXV-1H40-TB40-O1	○			約83g	4,010円
PCXV-1H40-TB40-O2	○			約83g	4,010円
PCXV-1H40-TB40-O3	○			約83g	4,010円
PCXV-1H40-TB40-O4	○			約83g	4,010円

【一般仕様】

定格絶縁電圧	AC DC50V
定格通電電流	0.5A / COM2A
絶縁抵抗	100MΩ以上 DC500Vメガ
耐電圧	AC500V / 1分間
周囲温度	−15℃～+60℃（氷結又は結露しないこと）
相対湿度	45～85%

適合電線

フェルール	単線	より線
0.14㎟～0.75㎟ AWG26～AWG18 DIN46228-4準拠	φ0.3～φ1.3	0.08㎟～1.5㎟ AWG28～AWG16

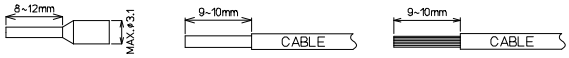

※注意：単線・より線の絶縁被覆外径φ3.1以上の電線は使用できません。
フェルール(棒圧着端子)の使用方法は各メーカーの指示に従うこと。

※接続ケーブルはP610参照

【記名板・結線図】

PCX-1H40-TB34-O1

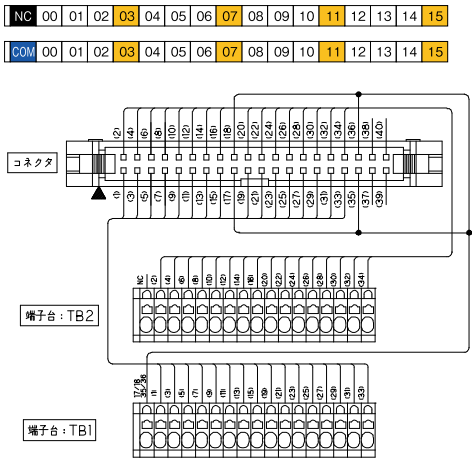

PCX-1H40-TB34-O3

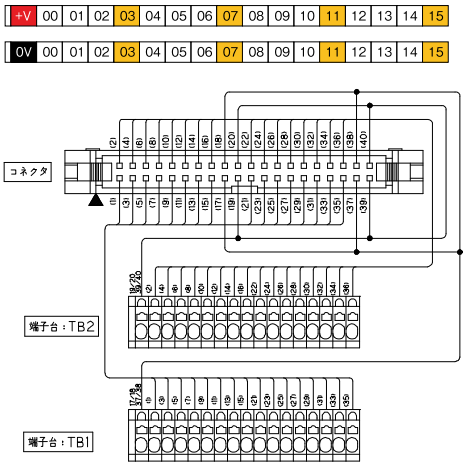

PCX-1H40-TB40-O1

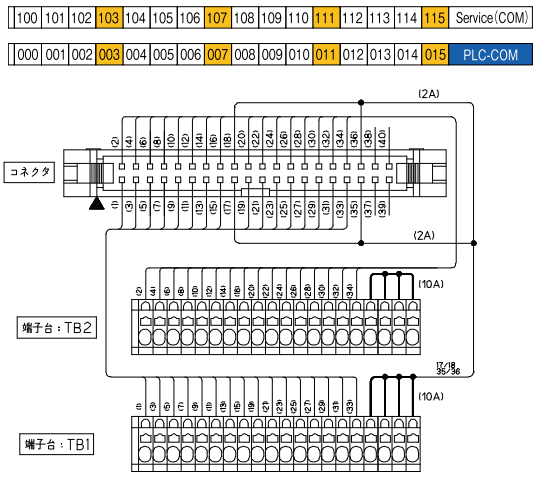

PCX-1H40-TB40-O3

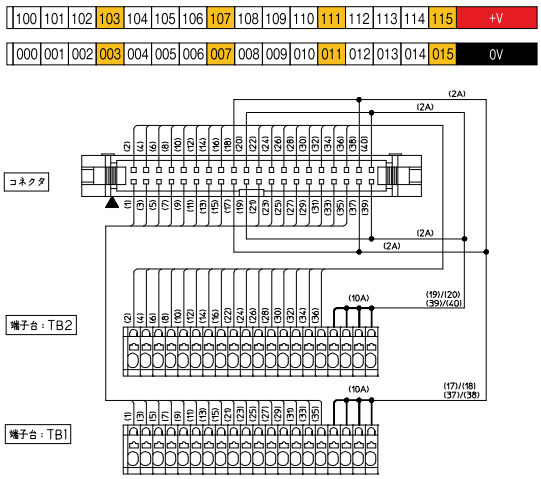

PCXV-1H40-TB40-O1

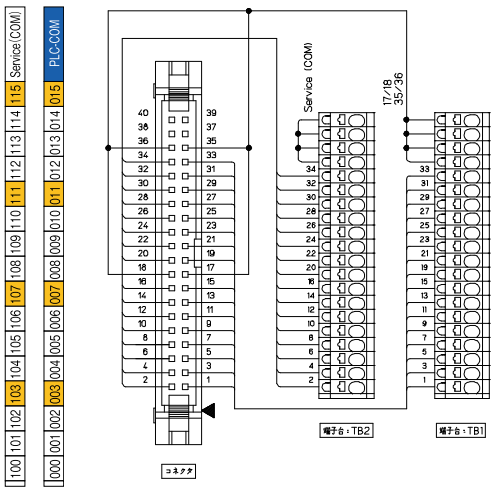

PCXV-1H40-TB40-O3

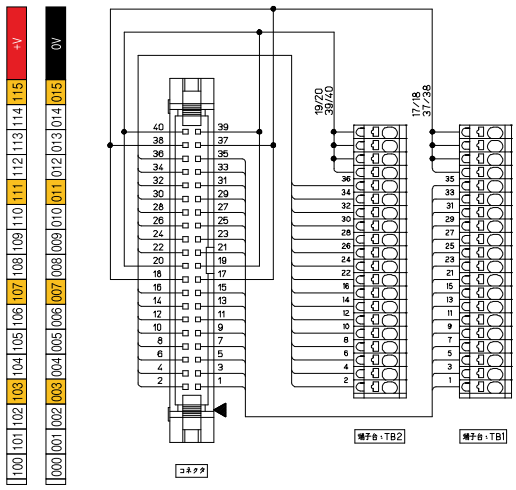

【記名板・結線図】

PCX-1H40-TB34-O2

NC	00	01	02	03	04	05	06	07	08	09	10	11	12	13	14	15
COM	00	01	02	03	04	05	06	07	08	09	10	11	12	13	14	15

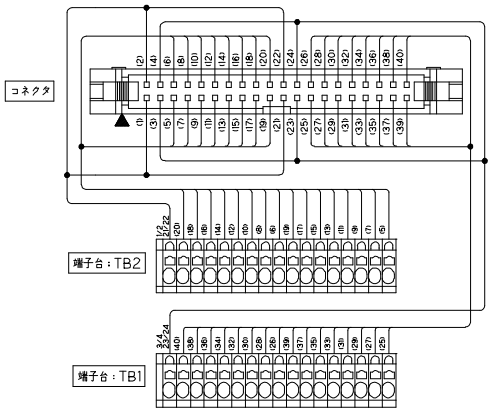

PCX-1H40-TB34-O4

+V	00	01	02	03	04	05	06	07	08	09	10	11	12	13	14	15
0V	00	01	02	03	04	05	06	07	08	09	10	11	12	13	14	15

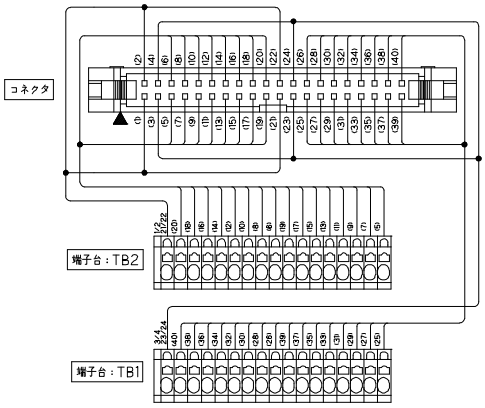

PCX-1H40-TB40-O2

100	101	102	103	104	105	106	107	108	109	110	111	112	113	114	115	Service(COM)
000	001	002	003	004	005	006	007	008	009	010	011	012	013	014	015	PLC-COM

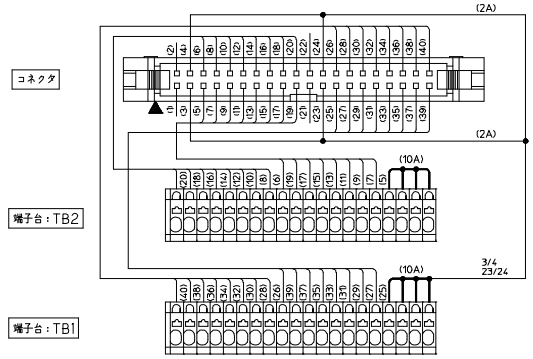

PCX-1H40-TB40-O4

100	101	102	103	104	105	106	107	108	109	110	111	112	113	114	115	+V
000	001	002	003	004	005	006	007	008	009	010	011	012	013	014	015	0V

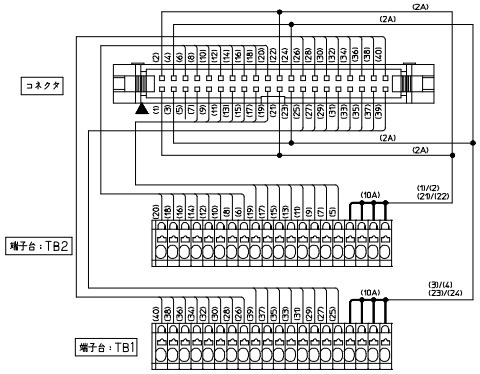

PCXV-1H40-TB40-O2

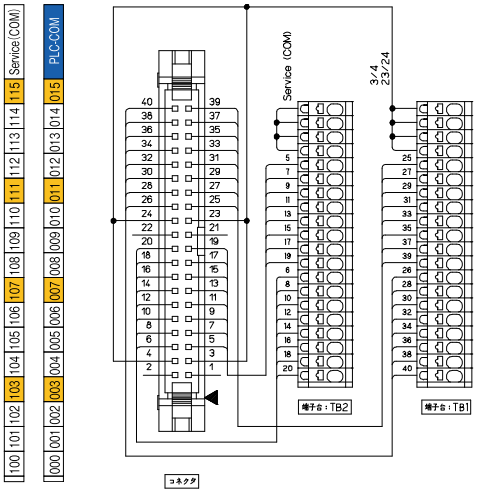

PCXV-1H40-TB40-O4

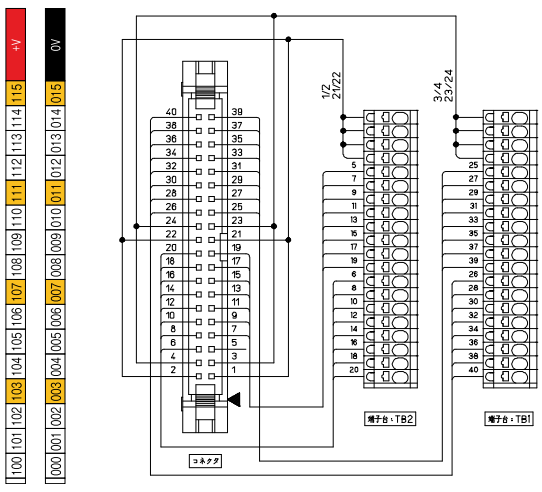

PCX-4F40-TB□-□ / PCXV-4F40-TB□-□

スプリング　3.5mm 端子台ピッチ　IEC35レール　止め金具不要　パック商品対応

【形式構成】

PCX□-4F40-TB□-□

取付け方向	端子台極数	結線タイプ
無…横型	34…34極（PCXのみ）	O1…入力用
V…縦型	40…40極（分岐端子付き）	O3…出力用

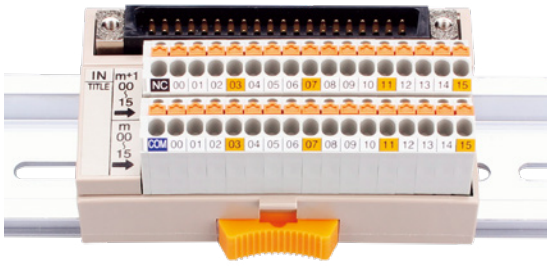



【寸法図】

PCX34極 / PCX40極

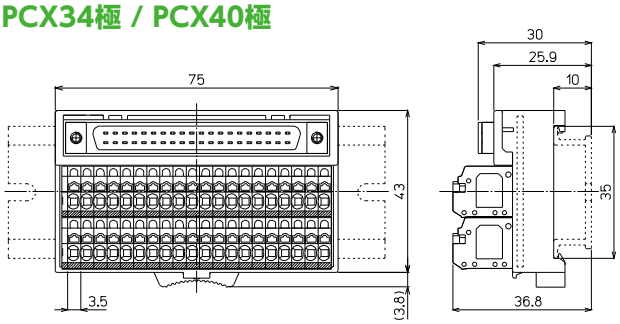

※上記はPCX40極の寸法図です。PCX34極も同寸法です。

PCXV40極

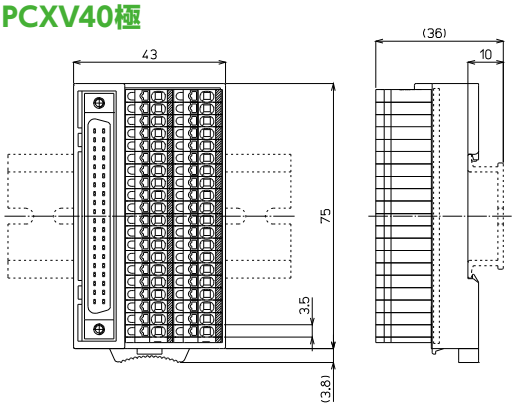

※I/Oワイヤリングパック対応（P611～614参照）

形　式	※	搭載コネクタメーカー/形式	海外規格	質量	標準価格（税抜）
PCX-4F40-TB34-O1	○	タイコエレクトロニクス：1747053-1	TÜV	約80g	4,250円
PCX-4F40-TB34-O3	○			約80g	4,250円
PCX-4F40-TB40-O1	○			約85g	4,470円
PCX-4F40-TB40-O3	○			約85g	4,470円
PCXV-4F40-TB40-O1	○			約85g	4,470円
PCXV-4F40-TB40-O3	○			約85g	4,470円

【一般仕様】

定格絶縁電圧	AC DC50V
定格通電電流	0.5A / COM2A
絶縁抵抗	100MΩ以上 DC500Vメガ
耐電圧	AC500V / 1分間
周囲温度	−15℃～+60℃ （氷結又は結露しないこと）
相対湿度	45～85%

適合電線

フェルール
0.14㎟～0.75㎟
AWG26～AWG18
DIN46228-4準拠

単線
φ0.3～φ1.3

より線
0.08㎟～1.5㎟
AWG28～AWG16

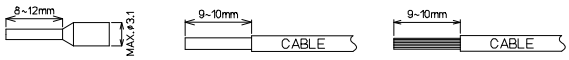

※注意：単線・より線の絶縁被覆外径φ3.1以上の電線は使用できません。
フェルール(棒圧着端子)の使用方法は各メーカーの指示に従うこと。

※接続ケーブルはP610参照

TÜVRheinland RoHS Compliant

【記名板・結線図】

PCX-4F40-TB34-O1

NC	00	01	02	03	04	05	06	07	08	09	10	11	12	13	14	15
COM	00	01	02	03	04	05	06	07	08	09	10	11	12	13	14	15

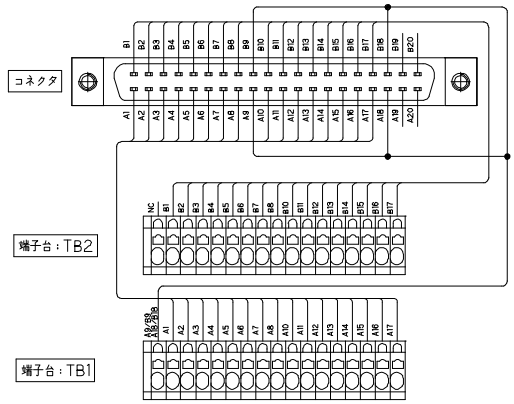

PCX-4F40-TB34-O3

+V	00	01	02	03	04	05	06	07	08	09	10	11	12	13	14	15
0V	00	01	02	03	04	05	06	07	08	09	10	11	12	13	14	15

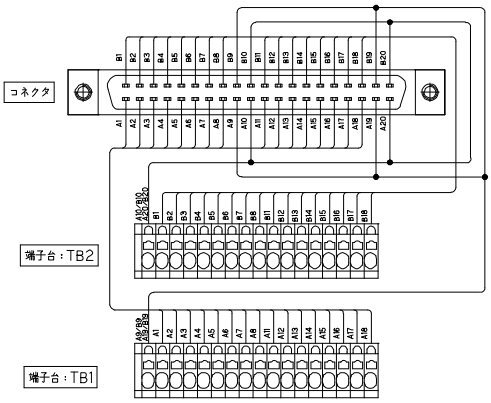

PCX-4F40-TB40-O1

100	101	102	103	104	105	106	107	108	109	110	111	112	113	114	115	Service(COM)
000	001	002	003	004	005	006	007	008	009	010	011	012	013	014	015	PLC-COM

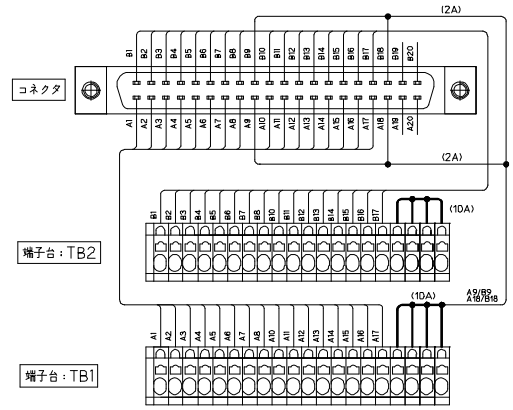

PCX-4F40-TB40-O3

100	101	102	103	104	105	106	107	108	109	110	111	112	113	114	115	+V
000	001	002	003	004	005	006	007	008	009	010	011	012	013	014	015	0V

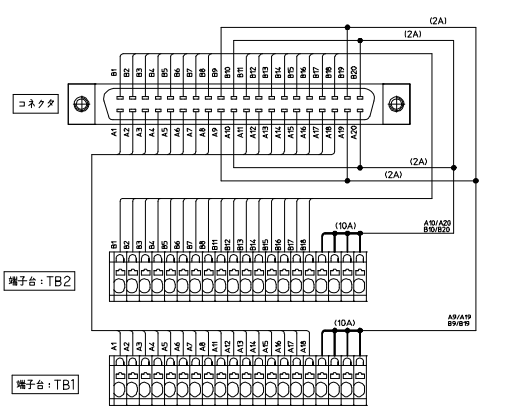

PCXV-4F40-TB40-O1

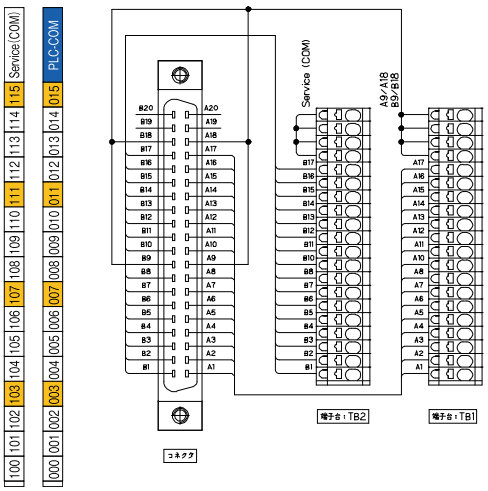

PCXV-4F40-TB40-O3

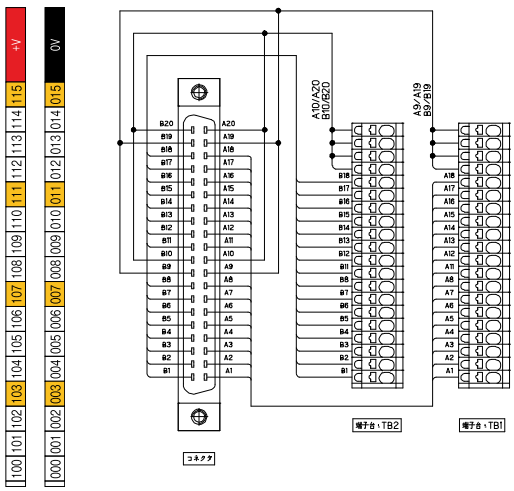

【適合PLC形式】

メーカー名	シリーズ名	入出力	ユニット形式	O1	O2	O3	O4
オムロン	CJ1W	入力	CJ1W-ID231 CJ1W-ID261	○			
			CJ1W-ID232 CJ1W-ID233 CJ1W-ID262		○		
		出力	CJ1W-OD231 CJ1W-OD261			○	
			CJ1W-OD232 CJ1W-OD233				○
			CJ1W-OD234 CJ1W-OD262 CJ1W-OD263				○
		入出力混合	CJ1W-MD261	㊀		㊁	
			CJ1W-MD263 CJ1W-MD563		㊀		㊁
	CS1W	入力	CS1W-ID231 CS1W-ID261	○			
		出力	CS1W-OD231 CS1W-OD232			○	
			CS1W-OD261 CS1W-OD262			○	
		入出力混合	CS1W-MD261 CS1W-MD262	㊀		㊁	
			CS1W-MD561	㊀		㊁	
	NX	入力	NX-ID6142-5		○		
			NX-ID6142-6	○			
		出力	NX-OD6121-5				○
			NX-OD6121-6			○	
			NX-OD6256-5				○
横河電機	FA-M3R	入力	F3XD32-3F F3XD32-4F F3XD32-5F	○			
			F3XD64-3F F3XD64-4F	○			
		出力	F3YD32-1H			○	
			F3YD32-1T F3YD32-1P			○	
			F3YD64-1P			○	
		入出力混合	F3WD64-3P F3WD64-3F	㊀		㊁	
			F3WD64-4P F3WD64-4F	㊀		㊁	
日立産機	EH-150	入力	EH-XD32 EH-XDL32 EH-XD64	○			
		出力	EH-YT32 EH-YT64			○	

【1Hタイプ適合ケーブル選定表】

適合機種：PCX□-1H40-TB□-O1 / PCX□-1H40-TB□-O3

●シールド無し電線

KB40N-4F1H-□MB ※詳細P708参照

取付コネクタ
(CN1側)
メーカー:タイコエレクトロニクス
形　式:1903404-1
(CN2側)
メーカー:ヒロセ電機
形　式:HIF3BA-40D-2.54R

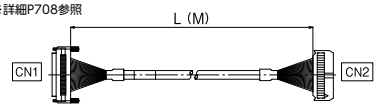

※ケーブル長〔単位：M〕(0.5/1/1.5/2/3/5/8/10)

●シールド付き電線

KB40S-4F1H-□MB ※詳細P714参照

取付コネクタ
(CN1側)
メーカー:タイコエレクトロニクス
形　式:1903404-1
(CN2側)
メーカー:ヒロセ電機
形　式:HIF3BA-40D-2.54R

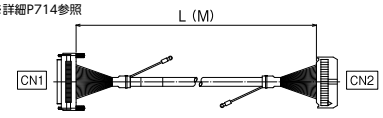

※ケーブル長〔単位：M〕(0.5/1/1.5/2/3/5/7)

【1Hタイプ適合ケーブル選定表】

適合機種：PCX□-1H40-TB□-O2 / PCX□-1H40-TB□-O4

●シールド無し電線

KB40N-1H1H-□MB ※詳細P705参照

取付コネクタ
メーカー:ヒロセ電機
形　式:HIF3BA-40D-2.54R(両側)

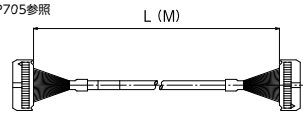

※ケーブル長〔単位：M〕(0.5/1/1.5/2/3/5)

●シールド付き電線

KBS-1H40-□MB ※詳細P711参照

取付コネクタ
メーカー:ヒロセ電機
形　式:HIF3BA-40D-2.54R(両側)

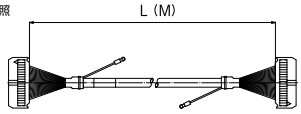

※ケーブル長〔単位：M〕(0.5/1/1.5/2/3/5)

□=ケーブル長を指定してください。

【4Fタイプ適合ケーブル選定表】

適合機種：PCX□-4F40-TB□-O1 / PCX□-4F40-TB□-O3

●シールド無し電線

KB40N-4F4F-□MB ※詳細P707参照

取付コネクタ
メーカー:タイコエレクトロニクス
形　式:1903404-1(両側)

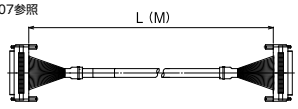

※ケーブル長〔単位：M〕(0.5/1/1.5/2/3/5/8/10)

●シールド付き電線

F7J40-28SV-□MB ※詳細P713参照

取付コネクタ
メーカー:タイコエレクトロニクス
形　式:1903404-1(両側)

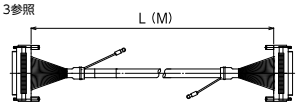

※ケーブル長〔単位：M〕(0.5/1/1.5/2/3/5/7/10)

□=ケーブル長を指定してください。

【I/Oワイヤリングパック】

ユニット形式	注文形式	同梱製品					質量	標準価格（税抜）
		コネクタ端子台	[※1]	海外規格	ケーブル	[※2]		
入力ユニット								
CJ1W-ID231 CJ1W-ID261 CS1W-ID231 CS1W-ID261 NX-ID6142-6 F3XD32-3F F3XD32-4F F3XD32-5F F3XD64-3F F3XD64-4F	PCX-N-0.5	PCX-1H40-TB34-O1	[MIL]	UL/cUL/TÜV	KB40N-4F1H-0.5MB		約168g	5,770円
	PCX-N-1				KB40N-4F1H-1MB		約218g	6,040円
	PCX-N-1.5				KB40N-4F1H-1.5MB		約268g	6,300円
	PCX-N-2				KB40N-4F1H-2MB		約318g	6,570円
	PCX-N4-0.5	PCX-1H40-TB40-O1			KB40N-4F1H-0.5MB		約173g	5,990円
	PCX-N4-1				KB40N-4F1H-1MB		約223g	6,210円
	PCX-N4-1.5				KB40N-4F1H-1.5MB		約273g	6,460円
	PCX-N4-2				KB40N-4F1H-2MB		約323g	6,740円
	PCX-Q-0.5	PCX-4F40-TB34-O1	[FCN]	TÜV	KB40N-4F4F-0.5MB		約180g	6,830円
	PCX-Q-1				KB40N-4F4F-1MB		約230g	7,110円
	PCX-Q-1.5				KB40N-4F4F-1.5MB		約285g	7,360円
	PCX-Q-2				KB40N-4F4F-2MB		約335g	7,600円
	PCX-Q4-0.5	PCX-4F40-TB40-O1			KB40N-4F4F-0.5MB		約185g	6,810円
	PCX-Q4-1				KB40N-4F4F-1MB		約235g	7,030円
	PCX-Q4-1.5				KB40N-4F4F-1.5MB		約290g	7,290円
	PCX-Q4-2				KB40N-4F4F-2MB		約340g	7,540円
EH-XD32 EH-XDL32 EH-XD64	PCXV-N4-0.5	PCXV-1H40-TB40-O1	[MIL]	UL/cUL/TÜV	KB40N-4F1H-0.5MB		約173g	5,990円
	PCXV-N4-1				KB40N-4F1H-1MB		約223g	6,210円
	PCXV-N4-1.5				KB40N-4F1H-1.5MB		約273g	6,460円
	PCXV-N4-2				KB40N-4F1H-2MB		約323g	6,740円
	PCXV-Q4-0.5	PCXV-4F40-TB40-O1	[FCN]	TÜV	KB40N-4F4F-0.5MB		約185g	6,810円
	PCXV-Q4-1				KB40N-4F4F-1MB		約235g	7,030円
	PCXV-Q4-1.5				KB40N-4F4F-1.5MB		約290g	7,290円
	PCXV-Q4-2				KB40N-4F4F-2MB		約340g	7,540円
CJ1W-ID232 CJ1W-ID233 CJ1W-ID262 NX-ID6142-5	PCX-S-0.5	PCX-1H40-TB34-O2	[MIL]	UL/cUL/TÜV	KB40N-1H1H-0.5MB		約153g	5,620円
	PCX-S-1				KB40N-1H1H-1MB		約208g	5,990円
	PCX-S-1.5				KB40N-1H1H-1.5MB		約258g	6,360円
	PCX-S-2				KB40N-1H1H-2MB		約313g	6,720円
	PCX-S4-0.5	PCX-1H40-TB40-O2			KB40N-1H1H-0.5MB		約158g	5,810円
	PCX-S4-1				KB40N-1H1H-1MB		約213g	6,040円
	PCX-S4-1.5				KB40N-1H1H-1.5MB		約263g	6,300円
	PCX-S4-2				KB40N-1H1H-2MB		約318g	6,560円
	PCXV-S4-0.5	PCXV-1H40-TB40-O2			KB40N-1H1H-0.5MB		約158g	5,810円
	PCXV-S4-1				KB40N-1H1H-1MB		約213g	6,040円
	PCXV-S4-1.5				KB40N-1H1H-1.5MB		約263g	6,300円
	PCXV-S4-2				KB40N-1H1H-2MB		約318g	6,560円

[※ 1] : コネクタ端子台の搭載コネクタ　[MIL] = HIF3BA-40PA-2.54DSA(71) ヒロセ電機　[FCN] = 1747053-1 タイコエレクトロニクス
[※ 2] : ケーブルの加工形状　アキ = 標準加工品　[L] = L 曲げ加工品

【I/Oワイヤリングパック】

ユニット形式	注文形式	同梱製品 コネクタ端子台	[※1]	海外規格	ケーブル	[※2]	質量	標準価格（税抜）

出力ユニット

CJ1W-OD231 CJ1W-OD261 CS1W-OD231 CS1W-OD232 CS1W-OD261 CS1W-OD262 NX-OD6121-6 F3YD32-1H F3YD32-1T F3YD32-1P F3YD64-1P EH-YT32 EH-YT64	PCX-P-0.5	PCX-1H40-TB34-O3	[MIL]	UL/cUL/TÜV	KB40N-4F1H-0.5MB		約168g	5,770円
	PCX-P-1				KB40N-4F1H-1MB		約218g	6,040円
	PCX-P-1.5				KB40N-4F1H-1.5MB		約268g	6,300円
	PCX-P-2				KB40N-4F1H-2MB		約318g	6,570円
	PCX-P4-0.5	PCX-1H40-TB40-O3			KB40N-4F1H-0.5MB		約173g	5,990円
	PCX-P4-1				KB40N-4F1H-1MB		約223g	6,210円
	PCX-P4-1.5				KB40N-4F1H-1.5MB		約273g	6,460円
	PCX-P4-2				KB40N-4F1H-2MB		約323g	6,740円
	PCX-R-0.5	PCX-4F40-TB34-O3	[FCN]	TÜV	KB40N-4F4F-0.5MB		約180g	6,830円
	PCX-R-1				KB40N-4F4F-1MB		約230g	7,110円
	PCX-R-1.5				KB40N-4F4F-1.5MB		約285g	7,360円
	PCX-R-2				KB40N-4F4F-2MB		約335g	7,600円
	PCX-R4-0.5	PCX-4F40-TB40-O3			KB40N-4F4F-0.5MB		約185g	6,810円
	PCX-R4-1				KB40N-4F4F-1MB		約235g	7,030円
	PCX-R4-1.5				KB40N-4F4F-1.5MB		約290g	7,290円
	PCX-R4-2				KB40N-4F4F-2MB		約340g	7,540円
	PCXV-P4-0.5	PCXV-1H40-TB40-O3	[MIL]	UL/cUL/TÜV	KB40N-4F1H-0.5MB		約173g	5,990円
	PCXV-P4-1				KB40N-4F1H-1MB		約223g	6,210円
	PCXV-P4-1.5				KB40N-4F1H-1.5MB		約273g	6,460円
	PCXV-P4-2				KB40N-4F1H-2MB		約323g	6,740円
	PCXV-R4-0.5	PCXV-4F40-TB40-O3	[FCN]	TÜV	KB40N-4F4F-0.5MB		約185g	6,810円
	PCXV-R4-1				KB40N-4F4F-1MB		約235g	7,030円
	PCXV-R4-1.5				KB40N-4F4F-1.5MB		約290g	7,290円
	PCXV-R4-2				KB40N-4F4F-2MB		約340g	7,540円
CJ1W-OD232 CJ1W-OD233 CJ1W-OD234 CJ1W-OD262 CJ1W-OD263 NX-OD6121-5 NX-OD6256-5	PCX-T-0.5	PCX-1H40-TB34-O4	[MIL]	UL/cUL/TÜV	KB40N-1H1H-0.5MB		約123g	5,620円
	PCX-T-1				KB40N-1H1H-1MB		約158g	5,990円
	PCX-T-1.5				KB40N-1H1H-1.5MB		約188g	6,360円
	PCX-T-2				KB40N-1H1H-2MB		約218g	6,720円
	PCX-T4-0.5	PCX-1H40-TB40-O4			KB40N-1H1H-0.5MB		約128g	5,810円
	PCX-T4-1				KB40N-1H1H-1MB		約163g	6,040円
	PCX-T4-1.5				KB40N-1H1H-1.5MB		約193g	6,300円
	PCX-T4-2				KB40N-1H1H-2MB		約223g	6,560円
	PCXV-T4-0.5	PCXV-1H40-TB40-O4			KB40N-1H1H-0.5MB		約128g	5,810円
	PCXV-T4-1				KB40N-1H1H-1MB		約163g	6,040円
	PCXV-T4-1.5				KB40N-1H1H-1.5MB		約193g	6,300円
	PCXV-T4-2				KB40N-1H1H-2MB		約223g	6,560円

[※ 1] : コネクタ端子台の搭載コネクタ　[MIL] = HIF3BA-40PA-2.54DSA(71) ヒロセ電機　[FCN] = 1747053-1 タイコエレクトロニクス
[※ 2] : ケーブルの加工形状　アキ = 標準加工品　[L] = L 曲げ加工品

【I/Oワイヤリングパック】

ユニット形式	注文形式	同梱製品					質量	標準価格（税抜）
		コネクタ端子台	[※1]	海外規格	ケーブル	[※2]		
入出力混合ユニット								
CJ1W-MD261 (IN) CS1W-MD261 (IN) CS1W-MD262 (IN) CS1W-MD561 (IN) F3WD64-3P (IN) F3WD64-4P (IN)	PCX-N-0.5	PCX-1H40-TB34-O1	[MIL]	UL/cUL/TÜV	KB40N-4F1H-0.5MB		約168g	5,770円
	PCX-N-1				KB40N-4F1H-1MB		約218g	6,040円
	PCX-N-1.5				KB40N-4F1H-1.5MB		約268g	6,300円
	PCX-N-2				KB40N-4F1H-2MB		約318g	6,570円
	PCX-N4-0.5	PCX-1H40-TB40-O1			KB40N-4F1H-0.5MB		約173g	5,990円
	PCX-N4-1				KB40N-4F1H-1MB		約223g	6,210円
	PCX-N4-1.5				KB40N-4F1H-1.5MB		約273g	6,460円
	PCX-N4-2				KB40N-4F1H-2MB		約323g	6,740円
	PCX-Q-0.5	PCX-4F40-TB34-O1	[FCN]	TÜV	KB40N-4F4F-0.5MB		約180g	6,830円
	PCX-Q-1				KB40N-4F4F-1MB		約230g	7,110円
	PCX-Q-1.5				KB40N-4F4F-1.5MB		約285g	7,360円
	PCX-Q-2				KB40N-4F4F-2MB		約335g	7,600円
	PCX-Q4-0.5	PCX-4F40-TB40-O1			KB40N-4F4F-0.5MB		約185g	6,810円
	PCX-Q4-1				KB40N-4F4F-1MB		約235g	7,030円
	PCX-Q4-1.5				KB40N-4F4F-1.5MB		約290g	7,290円
	PCX-Q4-2				KB40N-4F4F-2MB		約340g	7,540円
	PCXV-N4-0.5	PCXV-1H40-TB40-O1	[MIL]	UL/cUL/TÜV	KB40N-4F1H-0.5MB		約173g	5,990円
	PCXV-N4-1				KB40N-4F1H-1MB		約223g	6,210円
	PCXV-N4-1.5				KB40N-4F1H-1.5MB		約273g	6,460円
	PCXV-N4-2				KB40N-4F1H-2MB		約323g	6,740円
	PCXV-Q4-0.5	PCXV-4F40-TB40-O1	[FCN]	TÜV	KB40N-4F4F-0.5MB		約185g	6,810円
	PCXV-Q4-1				KB40N-4F4F-1MB		約235g	7,030円
	PCXV-Q4-1.5				KB40N-4F4F-1.5MB		約290g	7,290円
	PCXV-Q4-2				KB40N-4F4F-2MB		約340g	7,540円
CJ1W-MD263 (IN) CJ1W-MD563 (IN)	PCX-S-0.5	PCX-1H40-TB34-O2	[MIL]	UL/cUL/TÜV	KB40N-1H1H-0.5MB		約153g	5,620円
	PCX-S-1				KB40N-1H1H-1MB		約208g	5,990円
	PCX-S-1.5				KB40N-1H1H-1.5MB		約258g	6,360円
	PCX-S-2				KB40N-1H1H-2MB		約313g	6,720円
	PCX-S4-0.5	PCX-1H40-TB40-O2			KB40N-1H1H-0.5MB		約158g	5,810円
	PCX-S4-1				KB40N-1H1H-1MB		約213g	6,040円
	PCX-S4-1.5				KB40N-1H1H-1.5MB		約263g	6,300円
	PCX-S4-2				KB40N-1H1H-2MB		約318g	6,560円
	PCXV-S4-0.5	PCXV-1H40-TB40-O2			KB40N-1H1H-0.5MB		約158g	5,810円
	PCXV-S4-1				KB40N-1H1H-1MB		約213g	6,040円
	PCXV-S4-1.5				KB40N-1H1H-1.5MB		約263g	6,300円
	PCXV-S4-2				KB40N-1H1H-2MB		約318g	6,560円

[※ 1] : コネクタ端子台の搭載コネクタ　[MIL] = HIF3BA-40PA-2.54DSA(71) ヒロセ電機　[FCN] = 1747053-1 タイコエレクトロニクス
[※ 2] : ケーブルの加工形状　アキ = 標準加工品　[L] = L 曲げ加工品

【I/Oワイヤリングパック】

入出力混合ユニット

ユニット形式	注文形式	同梱製品 コネクタ端子台	[※1]	海外規格	ケーブル	[※2]	質量	標準価格（税抜）
CJ1W-MD261 (OUT) CS1W-MD261 (OUT) CS1W-MD262 (OUT) CS1W-MD561 (OUT) F3WD64-3P (OUT) F3WD64-4P (OUT)	PCX-P-0.5	PCX-1H40-TB34-O3	[MIL]	UL/cUL/TÜV	KB40N-4F1H-0.5MB		約168g	5,770円
	PCX-P-1				KB40N-4F1H-1MB		約218g	6,040円
	PCX-P-1.5				KB40N-4F1H-1.5MB		約268g	6,300円
	PCX-P-2				KB40N-4F1H-2MB		約318g	6,570円
	PCX-P4-0.5	PCX-1H40-TB40-O3			KB40N-4F1H-0.5MB		約173g	5,990円
	PCX-P4-1				KB40N-4F1H-1MB		約223g	6,210円
	PCX-P4-1.5				KB40N-4F1H-1.5MB		約273g	6,460円
	PCX-P4-2				KB40N-4F1H-2MB		約323g	6,740円
	PCX-R-0.5	PCX-4F40-TB34-O3	[FCN]	TÜV	KB40N-4F4F-0.5MB		約180g	6,830円
	PCX-R-1				KB40N-4F4F-1MB		約230g	7,110円
	PCX-R-1.5				KB40N-4F4F-1.5MB		約285g	7,360円
	PCX-R-2				KB40N-4F4F-2MB		約335g	7,600円
	PCX-R4-0.5	PCX-4F40-TB40-O3			KB40N-4F4F-0.5MB		約185g	6,810円
	PCX-R4-1				KB40N-4F4F-1MB		約235g	7,030円
	PCX-R4-1.5				KB40N-4F4F-1.5MB		約290g	7,290円
	PCX-R4-2				KB40N-4F4F-2MB		約340g	7,540円
	PCXV-P4-0.5	PCXV-1H40-TB40-O3	[MIL]	UL/cUL/TÜV	KB40N-4F1H-0.5MB		約173g	5,990円
	PCXV-P4-1				KB40N-4F1H-1MB		約223g	6,210円
	PCXV-P4-1.5				KB40N-4F1H-1.5MB		約273g	6,460円
	PCXV-P4-2				KB40N-4F1H-2MB		約323g	6,740円
	PCXV-R4-0.5	PCXV-4F40-TB40-O3	[FCN]	TÜV	KB40N-4F4F-0.5MB		約185g	6,810円
	PCXV-R4-1				KB40N-4F4F-1MB		約235g	7,030円
	PCXV-R4-1.5				KB40N-4F4F-1.5MB		約290g	7,290円
	PCXV-R4-2				KB40N-4F4F-2MB		約340g	7,540円
CJ1W-MD263 (OUT) CJ1W-MD563 (OUT)	PCX-T-0.5	PCX-1H40-TB34-O4	[MIL]	UL/cUL/TÜV	KB40N-1H1H-0.5MB		約123g	5,620円
	PCX-T-1				KB40N-1H1H-1MB		約158g	5,990円
	PCX-T-1.5				KB40N-1H1H-1.5MB		約188g	6,360円
	PCX-T-2				KB40N-1H1H-2MB		約218g	6,720円
	PCX-T4-0.5	PCX-1H40-TB40-O4			KB40N-1H1H-0.5MB		約128g	5,810円
	PCX-T4-1				KB40N-1H1H-1MB		約163g	6,040円
	PCX-T4-1.5				KB40N-1H1H-1.5MB		約193g	6,300円
	PCX-T4-2				KB40N-1H1H-2MB		約223g	6,560円
	PCXV-T4-0.5	PCXV-1H40-TB40-O4			KB40N-1H1H-0.5MB		約128g	5,810円
	PCXV-T4-1				KB40N-1H1H-1MB		約163g	6,040円
	PCXV-T4-1.5				KB40N-1H1H-1.5MB		約193g	6,300円
	PCXV-T4-2				KB40N-1H1H-2MB		約223g	6,560円

[※ 1] : コネクタ端子台の搭載コネクタ　[MIL] = HIF3BA-40PA-2.54DSA(71) ヒロセ電機　[FCN] = 1747053-1 タイコエレクトロニクス
[※ 2] : ケーブルの加工形状　アキ = 標準加工品　[L] = L 曲げ加工品

PCV5-1H402-TB34-□

スプリング　5mm 端子台ピッチ　IEC35レール　DIRECT 直付け

【形式構成】

PCV5-1H402-TB34-□

結線タイプ
O1…入力用
O2…入力用
O3…出力用
O4…出力用



【寸法図】

PCV5-1H402-TB34-□

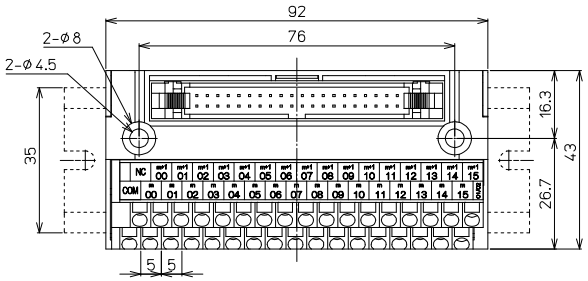

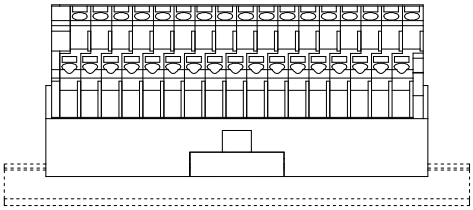

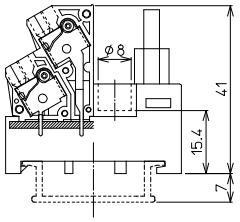

形　式	搭載コネクタメーカー/形式	海外規格	質量	標準価格(税抜)
PCV5-1H402-TB34-O1	ヒロセ電機：HIF3BA-40PA-2.54DSA (71)	UL,TÜV	約91g	3,660円
PCV5-1H402-TB34-O2			約93g	3,660円
PCV5-1H402-TB34-O3			約91g	3,660円
PCV5-1H402-TB34-O4			約93g	3,660円

【一般仕様】

定格絶縁電圧	AC DC50V
定格通電電流	0.5A / COM2A
絶縁抵抗	100MΩ以上 DC500Vメガ
耐電圧	AC600V / 1分間
周囲温度	−10℃〜+50℃ (氷結又は結露しないこと)
電線むき長さ	8㎜〜9㎜

適合電線

フェルール
0.25㎟〜1㎟
AWG26〜AWG18
DIN46228-4準拠

単線
φ0.5〜φ1.6

より線
0.08㎟〜1.25㎟
AWG28〜AWG16

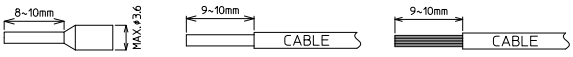

※注意：単線・より線の絶縁被覆外径φ3.6以上の電線は使用できません。
フェルール(棒圧着端子)の使用方法は各メーカーの指示に従うこと。

※接続ケーブルはP619参照

【記名板・結線図】

PCV5-1H402-TB34-O1

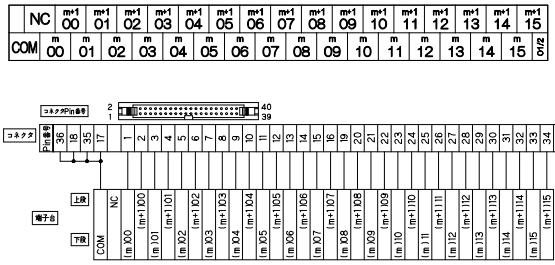

PCV5-1H402-TB34-O2

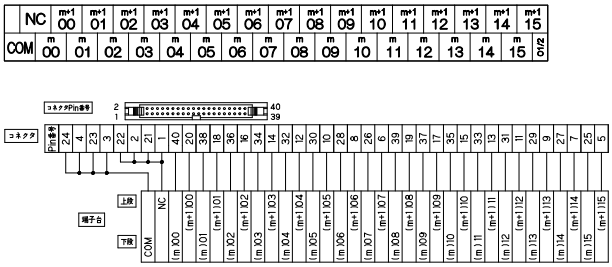

PCV5-1H402-TB34-O3

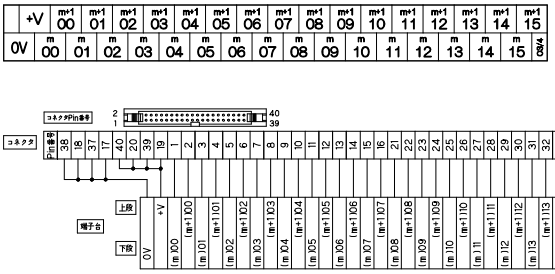

PCV5-1H402-TB34-O4

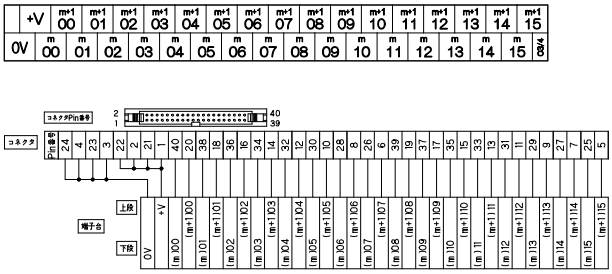

PCV5-4F402-TB34-□

スプリング　5mm 端子台ピッチ　IEC35レール　DIRECT 直付け

【形式構成】

PCV5-4F402-TB34-□

結線タイプ
O1…入力用
O2…入力用
O3…出力用
O4…出力用



【寸法図】

PCV5-4F402-TB34-□

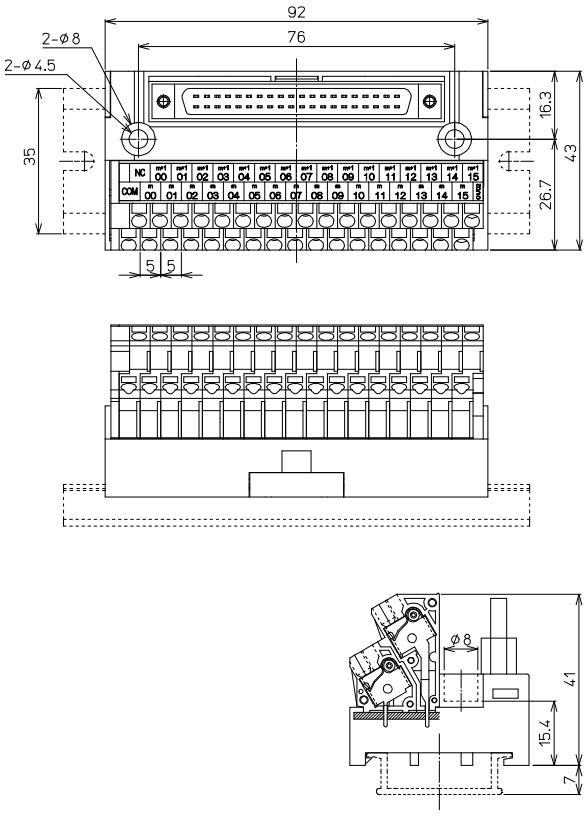

形　式	搭載コネクタメーカー/形式	海外規格	質量	標準価格(税抜)
PCV5-4F402-TB34-O1	タイコエレクトロニクス：1747053-1	TÜV	約95g	4,000円
PCV5-4F402-TB34-O2			約95g	4,000円
PCV5-4F402-TB34-O3			約95g	4,000円
PCV5-4F402-TB34-O4			約95g	4,000円

【一般仕様】

定格絶縁電圧	AC DC50V
定格通電電流	0.5A / COM2A
絶縁抵抗	100MΩ以上 DC500Vメガ
耐電圧	AC600V / 1分間
周囲温度	−10℃～+50℃ (氷結又は結露しないこと)
電線むき長さ	8㎜～9㎜

適合電線

フェルール
0.25㎟～1㎟
AWG26～AWG18
DIN46228-4準拠

単線
φ0.5～φ1.6

より線
0.08㎟～1.25㎟
AWG28～AWG16

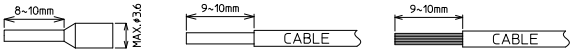

※注意：単線・より線の絶縁被覆外径φ3.6以上の電線は使用できません。
フェルール(棒圧着端子)の使用方法は各メーカーの指示に従うこと。

※接続ケーブルはP619参照

TÜVRheinland RoHS Compliant

【記名板・結線図】

PCV5-4F402-TB34-O1

	NC	m+1 00	m+1 01	m+1 02	m+1 03	m+1 04	m+1 05	m+1 06	m+1 07	m+1 08	m+1 09	m+1 10	m+1 11	m+1 12	m+1 13	m+1 14	m+1 15
COM	m 00	m 01	m 02	m 03	m 04	m 05	m 06	m 07	m 08	m 09	m 10	m 11	m 12	m 13	m 14	m 15	O1/2

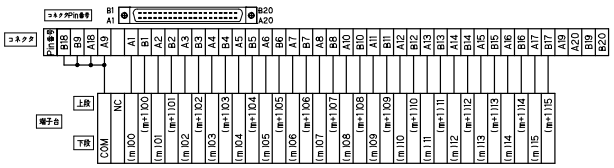

PCV5-4F402-TB34-O2

	NC	m+1 00	m+1 01	m+1 02	m+1 03	m+1 04	m+1 05	m+1 06	m+1 07	m+1 08	m+1 09	m+1 10	m+1 11	m+1 12	m+1 13	m+1 14	m+1 15
COM	m 00	m 01	m 02	m 03	m 04	m 05	m 06	m 07	m 08	m 09	m 10	m 11	m 12	m 13	m 14	m 15	O1/2

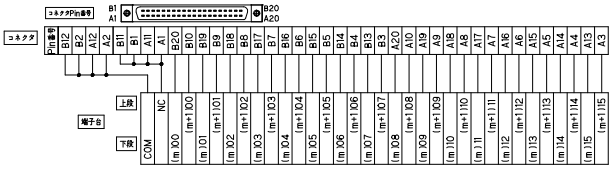

PCV5-4F402-TB34-O3

	+V	m+1 00	m+1 01	m+1 02	m+1 03	m+1 04	m+1 05	m+1 06	m+1 07	m+1 08	m+1 09	m+1 10	m+1 11	m+1 12	m+1 13	m+1 14	m+1 15
0V	m 00	m 01	m 02	m 03	m 04	m 05	m 06	m 07	m 08	m 09	m 10	m 11	m 12	m 13	m 14	m 15	O3/4

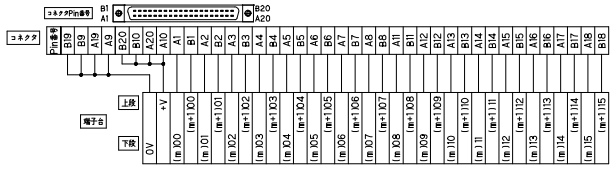

PCV5-4F402-TB34-O4

	+V	m+1 00	m+1 01	m+1 02	m+1 03	m+1 04	m+1 05	m+1 06	m+1 07	m+1 08	m+1 09	m+1 10	m+1 11	m+1 12	m+1 13	m+1 14	m+1 15
0V	m 00	m 01	m 02	m 03	m 04	m 05	m 06	m 07	m 08	m 09	m 10	m 11	m 12	m 13	m 14	m 15	O3/4

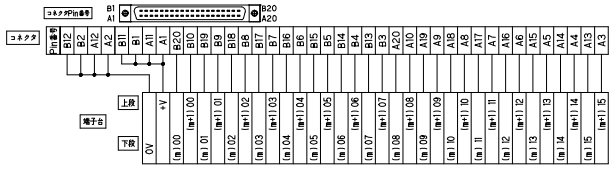

【適合PLC形式】

メーカー名	シリーズ形式	入出力	ユニット形式	O1	O2	O3	O4
オムロン	CJ1W	入力	CJ1W-ID231 CJ1W-ID261	○			
			CJ1W-ID232 CJ1W-ID233 CJ1W-ID262		○		
		出力	CJ1W-OD231 CJ1W-OD261			○	
			CJ1W-OD232 CJ1W-OD233 CJ1W-OD234				○
			CJ1W-OD262 CJ1W-OD263				○
		入出力混合	CJ1W-MD261	㊀		㊍	
			CJ1W-MD263		㊀		㊍
			CJ1W-MD563		㊀		㊍
	CS1W	入力	CS1W-ID231	○			
			CS1W-ID261	○			
		出力	CS1W-OD231 CS1W-OD232			○	
			CS1W-OD261 CS1W-OD262			○	
		入出力混合	CS1W-MD261 CS1W-MD262	㊀		㊍	
			CS1W-MD561	㊀		㊍	
	NX	入力	NX-ID6142-5		○		
			NX-ID6142-6	○			
		出力	NX-OD6121-5				○
			NX-OD6121-6			○	
			NX-OD6256-5				○
横河電機	FA-M3R	入力	F3XD32-3F F3XD32-4F F3XD32-5F	○			
			F3XD64-3F F3XD64-4F	○			
		出力	F3YD32-1H			○	
			F3YD32-1T F3YD32-1P			○	
			F3YD64-1P			○	
		入出力混合	F3WD64-3P F3WD64-3F	㊀		㊍	
			F3WD64-4P F3WD64-4F	㊀		㊍	
日立産機	EH-150	入力	EH-XD32 EH-XDL32 EH-XD64	○			
		出力	EH-YT32 EH-YT64			○	

【1Hタイプ適合ケーブル選定表】

適合機種：PCV5-1H402-TB34-O1 / PCV5-1H402-TB34-O3

●シールド無し電線

KB40N-4F1H-□MB ※詳細P708参照

取付コネクタ
(CN1側)
メーカー:タイコエレクトロニクス
形　式:1903404-1
(CN2側)
メーカー:ヒロセ電機
形　式:HIF3BA-40D-2.54R

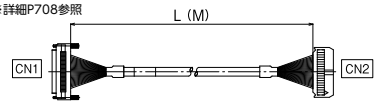

※ケーブル長〔単位：M〕(0.5/1/1.5/2/3/5/8/10)

●シールド付き電線

KB40S-4F1H-□MB ※詳細P714参照

取付コネクタ
(CN1側)
メーカー:タイコエレクトロニクス
形　式:1903404-1
(CN2側)
メーカー:ヒロセ電機
形　式:HIF3BA-40D-2.54R

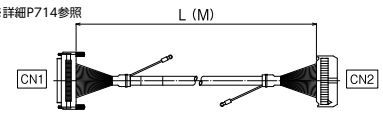

※ケーブル長〔単位：M〕(0.5/1/1.5/2/3/5/7)

【1Hタイプ適合ケーブル選定表】

適合機種：PCV5-1H402-TB34-O2 / PCV5-1H402-TB34-O4

●シールド無し電線

KB40N-1H1H-□MB ※詳細P705参照

取付コネクタ
メーカー:ヒロセ電機
形　式:HIF3BA-40D-2.54R(両側)

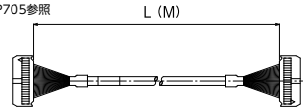

※ケーブル長〔単位：M〕(0.5/1/1.5/2/3/5)

●シールド付き電線

KBS-1H40-□MB ※詳細P711参照

取付コネクタ
メーカー:ヒロセ電機
形　式:HIF3BA-40D-2.54R(両側)

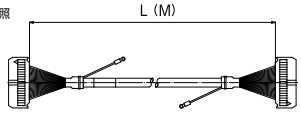

※ケーブル長〔単位：M〕(0.5/1/1.5/2/3/5)

□=ケーブル長を指定してください。

【4Fタイプ適合ケーブル選定表】

適合機種：PCV5-4F402-TB34-O1 / PCV5-4F402-TB34-O3

●シールド無し電線

KB40N-4F4F-□MB ※詳細P707参照

取付コネクタ
メーカー:タイコエレクトロニクス
形　式:1903404-1(両側)

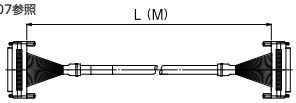

※ケーブル長〔単位：M〕(0.5/1/1.5/2/3/5/8/10)

●シールド付き電線

F7J40-28SV-□MB ※詳細P713参照

取付コネクタ
メーカー:タイコエレクトロニクス
形　式:1903404-1(両側)

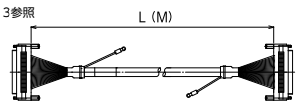

※ケーブル長〔単位：M〕(0.5/1/1.5/2/3/5/7/10)

□=ケーブル長を指定してください。

PCIV-1H20-□2

スプリング　5mm 端子台ピッチ　IEC35レール　DIRECT 直付け

【形式構成】

PCIV-1H20-□2

搭載コネクタ
1H…MIL/ヒロセ電機

側板
L…レール式
K…レール、直付式



【寸法図】

PCIV-1H20-L2

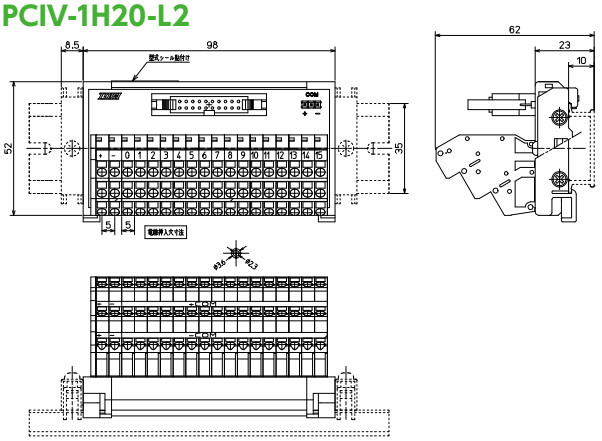

PCIV-1H20-K2

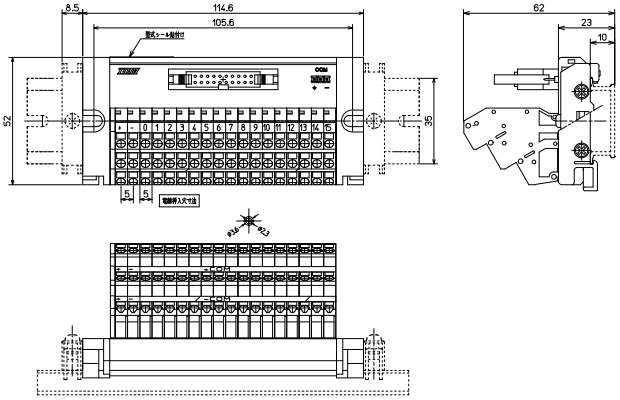

形　式	搭載コネクタメーカー/形式	海外規格	質量	標準価格(税抜)
PCIV-1H20-L2	ヒロセ電機：HIF3BA-20PA-2.54DSA(71)	TÜV	約172g	7,648円
PCIV-1H20-K2	ヒロセ電機：HIF3BA-20PA-2.54DSA(71)	TÜV	約172g	7,648円

【一般仕様】

定格絶縁電圧	AC DC125V
定格通電電流	1A
絶縁抵抗	100MΩ以上 DC500Vメガ
耐電圧	AC600V / 1分間
周囲温度	−25℃～+60℃ (氷結又は結露しないこと)
相対湿度	45～85%

適合電線

フェルール
0.25㎟～1㎟
AWG26～AWG18
DIN46228-4準拠

単線
φ0.5～φ1.6

より線
0.08㎟～1.25㎟
AWG28～AWG16

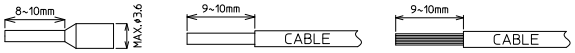

※注意：単線・より線の絶縁被覆外径φ3.6以上の電線は使用できません。
フェルール(棒圧着端子)の使用方法は各メーカーの指示に従うこと。

適合工具

マイナスドライバー
−2.6×0.35

短絡ソケット
コモン部切替用
S=2/1





【記名板・結線図】

PCIV-1H20-L2

+	−	0	1	2	3	4	5	6	7	8	9	10	11	12	13	14	15

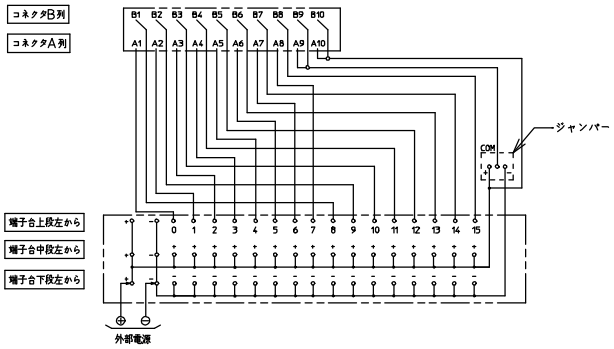

PCIV-1H20-K2

+	−	0	1	2	3	4	5	6	7	8	9	10	11	12	13	14	15

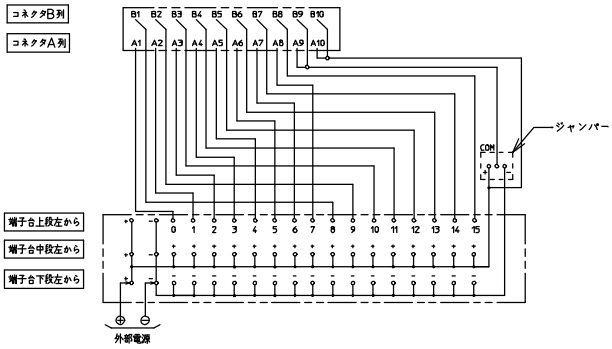

【COM部ジャンパー設定】

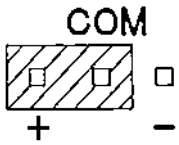

※＋COM接続時

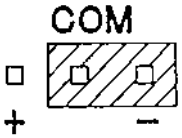

※－COM接続時
注）ジャンパーを+/−どちらかに接続

PCA7-□40-TB34-□

ネジアップ　7㎜ 端子台ピッチ　IEC35レール　止め金具不要　パック商品対応

【形式構成】

PCA7-□40-TB34-□

搭載コネクタ
1H…MIL/ヒロセ電機
4F…FCN/タイコエレクトロニクス

結線タイプ
O1…入力用
O2…入力用
O3…出力用
O4…出力用

【寸法図】

PCA7-□40-TB34-□

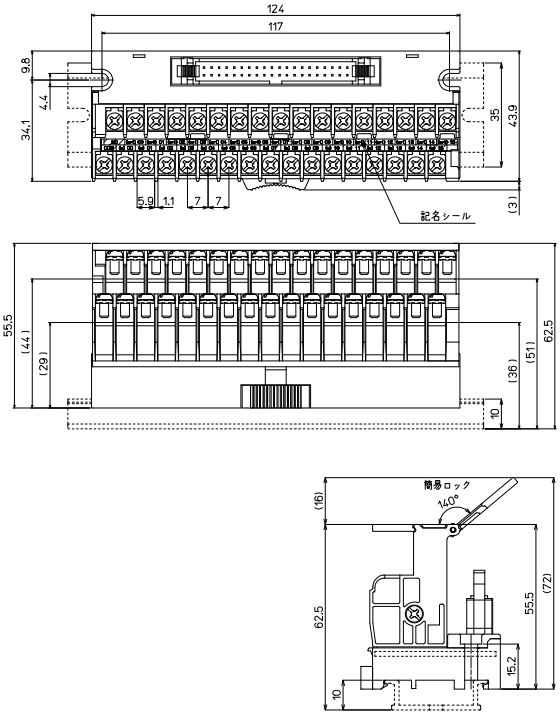



※I/Oワイヤリングパック対応（P625、626参照）

形　式	※	搭載コネクタメーカー/形式	海外規格	質量	標準価格（税抜）
PCA7-1H40-TB34-O1	○	ヒロセ電機：HIF3BA-40PA-2.54DSA(71)	UL,TÜV	約179g	4,850円
PCA7-1H40-TB34-O2	○				
PCA7-1H40-TB34-O3	○				
PCA7-1H40-TB34-O4	○				
PCA7-4F40-TB34-O1	○	タイコエレクトロニクス：1747053-1	TÜV	約180g	5,280円
PCA7-4F40-TB34-O3	○				

【一般仕様】

定格絶縁電圧	AC DC50V
定格通電電流	0.5A / COM2A
絶縁抵抗	100MΩ以上 DC500Vメガ
耐電圧	AC500V / 1分間
適合電線	1.25㎟ / MAX
端子ネジ	M3×6L
締付トルク	0.8N･m
周囲温度	−15℃～+60℃（氷結又は結露しないこと）
相対湿度	45～85%

適合圧着端子

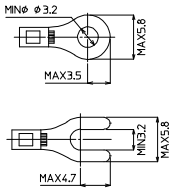

R端子･Y端子共通事項

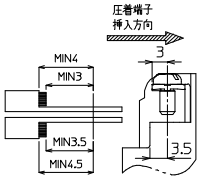

※接続ケーブルはP624参照

【記名板・結線図】

PCA7-□40-TB34-O1

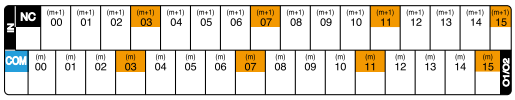

PCA7-□40-TB34-O2



PCA7-□40-TB34-O3

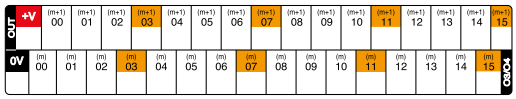

PCA7-□40-TB34-O4

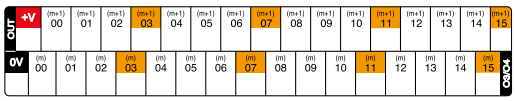

入力ユニット使用時の注意事項！
注1：本製品は出力ユニット用記名板表記の為入力ユニットでご使用される場合は
　　下記の点にご注意してください。
①入力で使用する場合は+VがCOM端子となります
②マイナスコモンでご使用される場合は表記は+Vですがマイナスを接続してご使用ください。

PCA7-1H40-TB34-O1

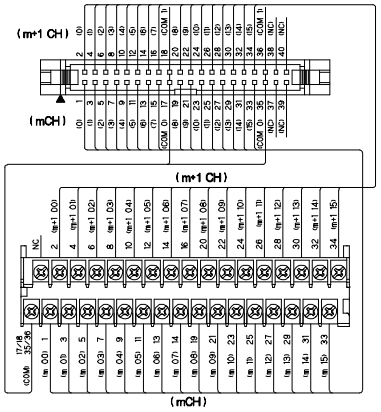

PCA7-1H40-TB34-O3

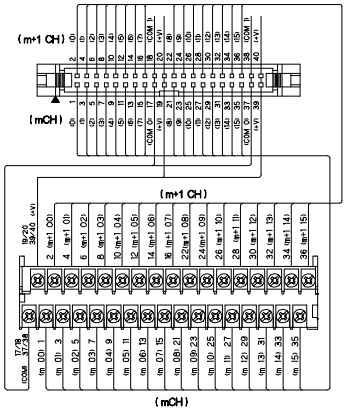

PCA7-1H40-TB34-O2,O4

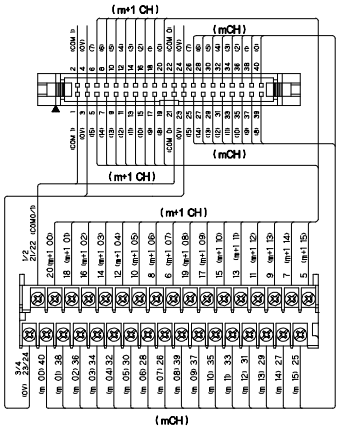

PCA7-4F40-TB34-O1

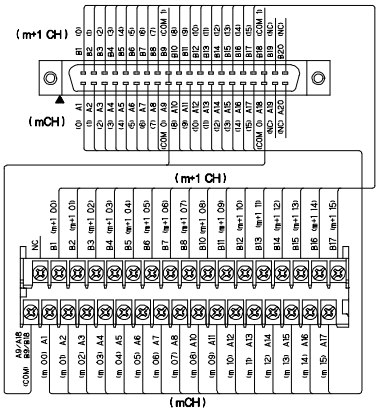

PCA7-4F40-TB34-O3

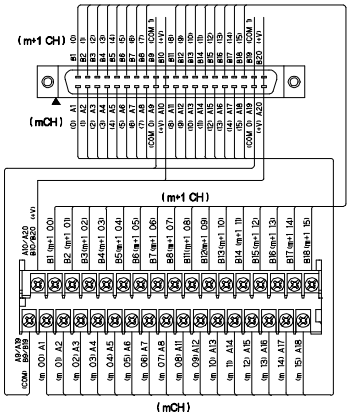

【適合PLC形式】

メーカー名	シリーズ形式	入出力	ユニット形式	O1	O2	O3	O4
オムロン	CJ1W	入力	CJ1W-ID231 CJ1W-ID261	○			
			CJ1W-ID232 CJ1W-ID233 CJ1W-ID262		○		
		出力	CJ1W-OD231 CJ1W-OD261			○	
			CJ1W-OD232 CJ1W-OD233 CJ1W-OD234				○
			CJ1W-OD262 CJ1W-OD263				○
		入出力混合	CJ1W-MD261	㊀		㊁	
			CJ1W-MD263		㊀		㊁
			CJ1W-MD563		㊀		㊁
	CS1W	入力	CS1W-ID231	○			
			CS1W-ID261	○			
		出力	CS1W-OD231 CS1W-OD232			○	
			CS1W-OD261 CS1W-OD262			○	
		入出力混合	CS1W-MD261 CS1W-MD262	㊀		㊁	
			CS1W-MD561	㊀		㊁	
	NX	入力	NX-ID6142-5		○		
			NX-ID6142-6	○			
		出力	NX-OD6121-5				○
			NX-OD6121-6			○	
			NX-OD6256-5				○
横河電気	FA-M3R	入力	F3XD32-3F F3XD32-4F F3XD32-5F	○			
			F3XD64-3F F3XD64-4F	○			
		出力	F3YD32-1H			○	
			F3YD32-1T F3YD32-1P			○	
			F3YD64-1P			○	
		入出力混合	F3WD64-3P F3WD64-3F	㊀		㊁	
			F3WD64-4P F3WD64-4F	㊀		㊁	
日立産機	EH-150	入力	EH-XD32 EH-XDL32 EH-XD64	○			
		出力	EH-YT32 EH-YT64			○	

【1Hタイプ適合ケーブル選定表】

適合機種：PCA7-1H40-TB34-O1 / PCA7-1H40-TB34-O3

●シールド無し電線

KB40N-4F1H-□MB ※詳細P708参照

取付コネクタ
(CN1側)
メーカー:タイコエレクトロニクス
形　式:1903404-1
(CN2側)
メーカー:ヒロセ電機
形　式:HIF3BA-40D-2.54R

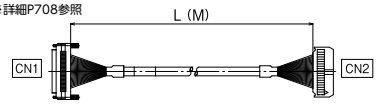

※ケーブル長〔単位：M〕(0.5/1/1.5/2/3/5/8/10)

●シールド付き電線

KB40S-4F1H-□MB ※詳細P714参照

取付コネクタ
(CN1側)
メーカー:タイコエレクトロニクス
形　式:1903404-1
(CN2側)
メーカー:ヒロセ電機
形　式:HIF3BA-40D-2.54R

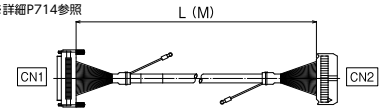

※ケーブル長〔単位：M〕(0.5/1/1.5/2/3/5/7)

【1Hタイプ適合ケーブル選定表】

適合機種：PCA7-1H40-TB34-O2 / PCA7-1H40-TB34-O4

●シールド無し電線

KB40N-1H1H-□MB ※詳細P705参照

取付コネクタ
メーカー:ヒロセ電機
形　式:HIF3BA-40D-2.54R(両側)

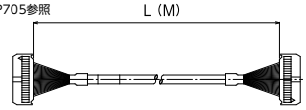

※ケーブル長〔単位：M〕(0.5/1/1.5/2/3/5)

●シールド付き電線

KBS-1H40-□MB ※詳細P711参照

取付コネクタ
メーカー:ヒロセ電機
形　式:HIF3BA-40D-2.54R(両側)

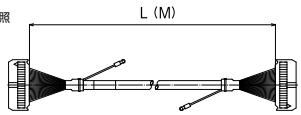

※ケーブル長〔単位：M〕(0.5/1/1.5/2/3/5)

□=ケーブル長を指定してください。

【4Fタイプ適合ケーブル選定表】

適合機種：PCA7-4F40-TB34-O1 / PCA7-4F40-TB34-O3

●シールド無し電線

KB40N-4F4F-□MB ※詳細P707参照

取付コネクタ
メーカー:タイコエレクトロニクス
形　式:1903404-1(両側)

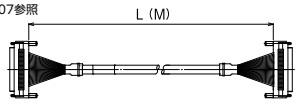

※ケーブル長〔単位：M〕(0.5/1/1.5/2/3/5/8/10)

●シールド付き電線

F7J40-28SV-□MB ※詳細P713参照

取付コネクタ
メーカー:タイコエレクトロニクス
形　式:1903404-1(両側)

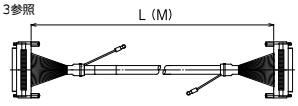

※ケーブル長〔単位：M〕(0.5/1/1.5/2/3/5/7/10)

□=ケーブル長を指定してください。

【I/Oワイヤリングパック】

ユニット形式	注文形式	同梱製品 コネクタ端子台	[※1]	海外規格	ケーブル	質量	標準価格（税抜）
入力ユニット							
CJ1W-ID231 CJ1W-ID261 CS1W-ID231 CS1W-ID261 NX-ID6142-6 F3XD32C-3F F3XD32-4F F3XD32-5F F3XD64-3F F3XD64-4F EH-XD32 EH-XDL32 EH-XD64	PCA7-N-0.5	PCA7-1H40-TB34-O1	[MIL]	UL/ TÜV	KB40N-4F1H-0.5MB	約269g	6,740円
	PCA7-N-1				KB40N-4F1H-1MB	約319g	7,030円
	PCA7-N-1.5				KB40N-4F1H-1.5MB	約369g	7,290円
	PCA7-N-2				KB40N-4F1H-2MB	約419g	7,600円
	PCA7-Q-0.5	PCA7-4F40-TB34-O1	[FCN]	TÜV	KB40N-4F4F-0.5MB	約280g	8,190円
	PCA7-Q-1				KB40N-4F4F-1MB	約330g	8,460円
	PCA7-Q-1.5				KB40N-4F4F-1.5MB	約385g	8,750円
	PCA7-Q-2				KB40N-4F4F-2MB	約435g	9,050円
CJ1W-ID232 CJ1W-ID233 CJ1W-ID262 NX-ID6142-5	PCA7-S-0.5	PCA7-1H40-TB34-O2	[MIL]	UL/ TÜV	KB40N-1H1H-0.5MB	約254g	6,570円
	PCA7-S-1				KB40N-1H1H-1MB	約309g	6,830円
	PCA7-S-1.5				KB40N-1H1H-1.5MB	約359g	7,090円
	PCA7-S-2				KB40N-1H1H-2MB	約414g	7,380円
出力ユニット							
CJ1W-OD231 CJ1W-OD261 CS1W-OD231 CS1W-OD232 CS1W-OD261 CS1W-OD262 NX-OD6121-6	PCA7-P-0.5	PCA7-1H40-TB34-O3	[MIL]	UL/ TÜV	KB40N-4F1H-0.5MB	約269g	6,740円
	PCA7-P-1				KB40N-4F1H-1MB	約319g	7,030円
	PCA7-P-1.5				KB40N-4F1H-1.5MB	約369g	7,290円
	PCA7-P-2				KB40N-4F1H-2MB	約419g	7,600円
F3YD32-1H F3YD32-1T F3YD32-1P F3YD64-1P EH-YT32 EH-YT64	PCA7-R-0.5	PCA7-4F40-TB34-O3	[FCN]	TÜV	KB40N-4F4F-0.5MB	約280g	8,190円
	PCA7-R-1				KB40N-4F4F-1MB	約330g	8,460円
	PCA7-R-1.5				KB40N-4F4F-1.5MB	約385g	8,750円
	PCA7-R-2				KB40N-4F4F-2MB	約435g	9,050円
CJ1W-OD232 CJ1W-OD233 CJ1W-OD234 CJ1W-OD262 CJ1W-OD263 NX-OD6121-5 NX-OD6256-5	PCA7-T-0.5	PCA7-1H40-TB34-O4	[MIL]	UL/ TÜV	KB40N-1H1H-0.5MB	約254g	6,570円
	PCA7-T-1				KB40N-1H1H-1MB	約309g	6,830円
	PCA7-T-1.5				KB40N-1H1H-1.5MB	約359g	7,090円
	PCA7-T-2				KB40N-1H1H-2MB	約414g	7,380円

[※1] : コネクタ端子台の搭載コネクタ　[MIL] = HIF3BA-40PA-2.54DSA(71) ヒロセ電機　[FCN] = 1747053-1 タイコエレクトロニクス

【I/Oワイヤリングパック】

ユニット形式	注文形式	同梱製品				質量	標準価格（税抜）
		コネクタ端子台	[※1]	海外規格	ケーブル		
入出力混合ユニット							
CJ1W-MD261 (IN) CS1W-MD261 (IN) CS1W-MD262 (IN) CS1W-MD561 (IN) F3WD64-3P (IN) F3WD64-4P (IN)	PCA7-N-0.5	PCA7-1H40-TB34-O1	[MIL]	UL/ TÜV	KB40N-4F1H-0.5MB	約269g	6,740円
	PCA7-N-1				KB40N-4F1H-1MB	約319g	7,030円
	PCA7-N-1.5				KB40N-4F1H-1.5MB	約369g	7,290円
	PCA7-N-2				KB40N-4F1H-2MB	約419g	7,600円
	PCA7-Q-0.5	PCA7-4F40-TB34-O1	[FCN]	TÜV	KB40N-4F4F-0.5MB	約280g	8,190円
	PCA7-Q-1				KB40N-4F4F-1MB	約330g	8,460円
	PCA7-Q-1.5				KB40N-4F4F-1.5MB	約385g	8,750円
	PCA7-Q-2				KB40N-4F4F-2MB	約435g	9,050円
CJ1W-MD261 (OUT) CS1W-MD261 (OUT) CS1W-MD262 (OUT) CS1W-MD561 (OUT) F3WD64-3P (OUT) F3WD64-4P (OUT)	PCA7-P-0.5	PCA7-1H40-TB34-O3	[MIL]	UL/ TÜV	KB40N-4F1H-0.5MB	約269g	6,740円
	PCA7-P-1				KB40N-4F1H-1MB	約319g	7,030円
	PCA7-P-1.5				KB40N-4F1H-1.5MB	約369g	7,290円
	PCA7-P-2				KB40N-4F1H-2MB	約419g	7,600円
	PCA7-R-0.5	PCA7-4F40-TB34-O3	[FCN]	TÜV	KB40N-4F4F-0.5MB	約280g	8,190円
	PCA7-R-1				KB40N-4F4F-1MB	約330g	8,460円
	PCA7-R-1.5				KB40N-4F4F-1.5MB	約385g	8,750円
	PCA7-R-2				KB40N-4F4F-2MB	約435g	9,050円
CJ1W-MD263 (IN) CJ1W-MD563 (IN)	PCA7-S-0.5	PCA7-1H40-TB34-O2	[MIL]	UL/ TÜV	KB40N-1H1H-0.5MB	約254g	6,570円
	PCA7-S-1				KB40N-1H1H-1MB	約309g	6,830円
	PCA7-S-1.5				KB40N-1H1H-1.5MB	約359g	7,090円
	PCA7-S-2				KB40N-1H1H-2MB	約414g	7,380円
CJ1W-MD263 (OUT) CJ1W-MD563 (OUT)	PCA7-T-0.5	PCA7-1H40-TB34-O4	[MIL]	UL/ TÜV	KB40N-1H1H-0.5MB	約254g	6,570円
	PCA7-T-1				KB40N-1H1H-1MB	約309g	6,830円
	PCA7-T-1.5				KB40N-1H1H-1.5MB	約359g	7,090円
	PCA7-T-2				KB40N-1H1H-2MB	約414g	7,380円

[※1] : コネクタ端子台の搭載コネクタ　[MIL] = HIF3BA-40PA-2.54DSA(71) ヒロセ電機　[FCN] = 1747053-1 タイコエレクトロニクス

PCN7□-□40-TB34-□

セルフアップ　7mm 端子台ピッチ　IEC35レール　DIRECT 直付け　パック商品対応

【形式構成】

PCN7□-□40-TB34-□

使用圧着端子タイプ	搭載コネクタ選択	結線タイプ
無…Y形圧着端子	1H…MIL/ヒロセ電機	O1…入力用
R…丸形圧着端子	4F…FCN/タイコエレクトロニクス	O2…入力用
		O3…出力用
		O4…出力用

【寸法図】

PCN7-□40-TB34-□

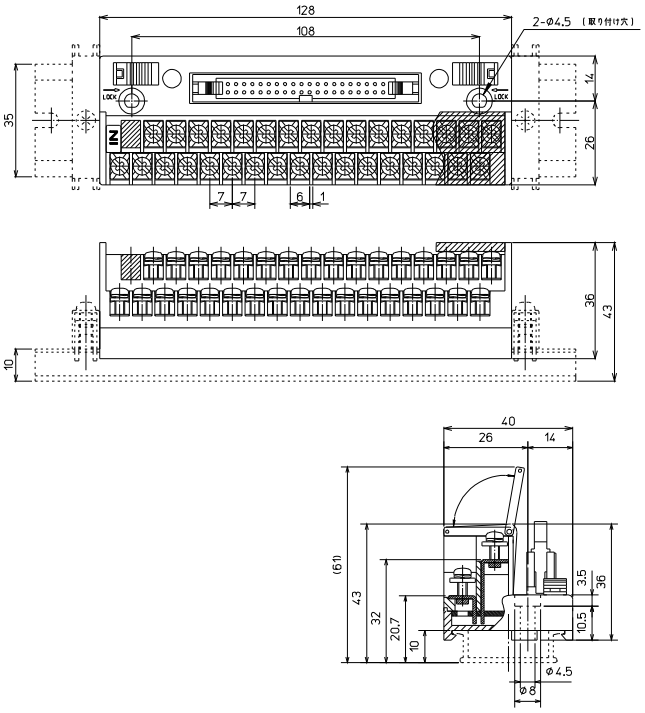



※I/Oワイヤリングパック対応（P631参照）

形　式	※	搭載コネクタメーカー/形式	海外規格	質量	標準価格（税抜）
PCN7-1H40-TB34-O1	○	ヒロセ電機：HIF3BA-40PA-2.54DSA (71)	UL,TÜV	約121g	4,070円
PCN7-1H40-TB34-O2	○			約121g	4,070円
PCN7-1H40-TB34-O3	○			約123g	4,070円
PCN7-1H40-TB34-O4	○			約123g	4,070円
PCN7-4F40-TB34-O1	○	タイコエレクトロニクス：1747053-1	TÜV	約123g	4,820円
PCN7-4F40-TB34-O2	○			約123g	4,820円
PCN7-4F40-TB34-O3	○			約124g	4,820円
PCN7-4F40-TB34-O4	○			約124g	4,820円

【一般仕様】

定格絶縁電圧	AC DC24V
定格通電電流	0.5A / COM2A
絶縁抵抗	100MΩ以上 DC500Vメガ
耐電圧	AC600V / 1分間
適合電線	1.25㎟ / MAX
端子ネジ	PCN7　M3×9.5L
	PCN7R　M3×7L
締付トルク	1.2N･m
周囲温度	−10℃～+50℃ （氷結又は結露しないこと）

適合圧着端子

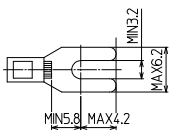

※接続ケーブルはP630参照

【記名板・結線図】

PCN7-1H40-TB34-O1

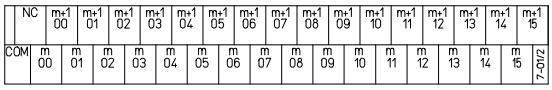

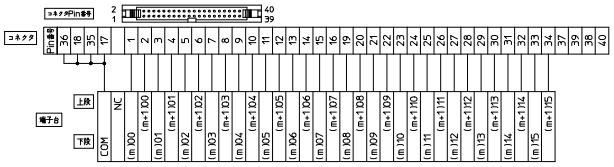

PCN7-1H40-TB34-O2

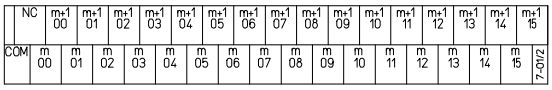

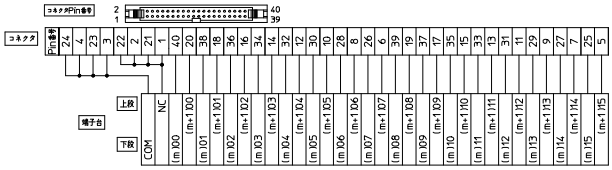

PCN7-1H40-TB34-O3

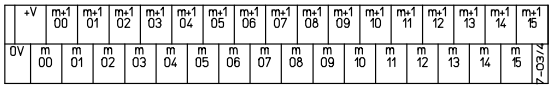

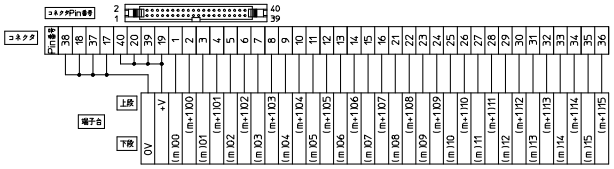

PCN7-1H40-TB34-O4

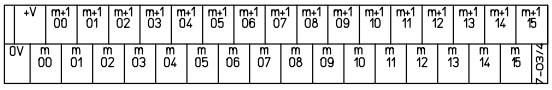

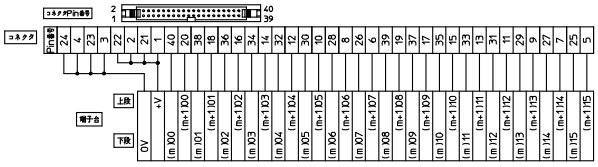

PCN7-4F40-TB34-O1

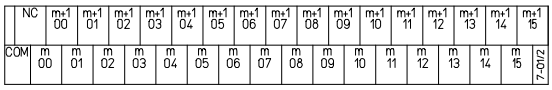

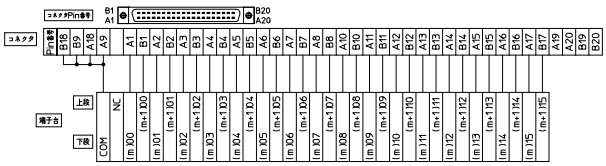

PCN7-4F40-TB34-O2

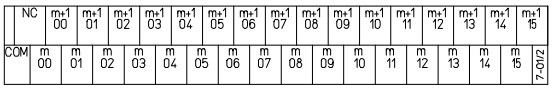

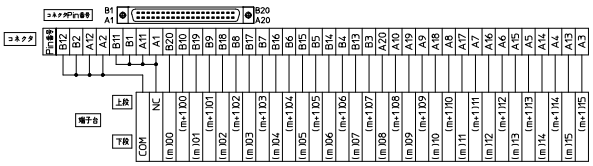

PCN7-4F40-TB34-O3

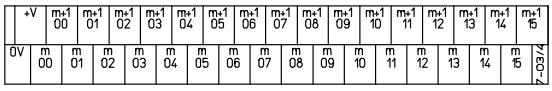

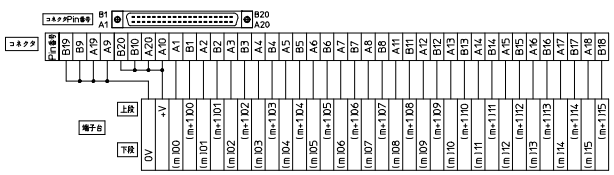

PCN7-4F40-TB34-O4

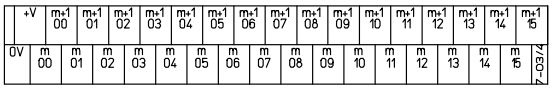

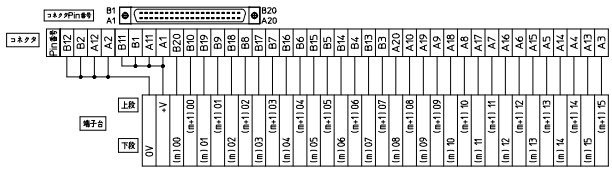

【適合PLC形式】

メーカー名	シリーズ形式	入出力	ユニット形式	O1	O2	O3	O4
オムロン	CJ1W	入力	CJ1W-ID231 CJ1W-ID261	○			
			CJ1W-ID232 CJ1W-ID233 CJ1W-ID262		○		
		出力	CJ1W-OD231 CJ1W-OD261			○	
			CJ1W-OD232 CJ1W-OD233 CJ1W-OD234				○
			CJ1W-OD262 CJ1W-OD263				○
		入出力混合	CJ1W-MD261	㊀		㊁	
			CJ1W-MD263		㊀		㊁
			CJ1W-MD563		㊀		㊁
	CS1W	入力	CS1W-ID231	○			
			CS1W-ID261	○			
		出力	CS1W-OD231 CS1W-OD232			○	
			CS1W-OD261 CS1W-OD262			○	
		入出力混合	CS1W-MD261 CS1W-MD262	㊀		㊁	
			CS1W-MD561	㊀		㊁	
	NX	入力	NX-ID6142-5		○		
			NX-ID6142-6	○			
		出力	NX-OD6121-5				○
			NX-OD6121-6			○	
			NX-OD6256-5				○
横河電気	FA-M3R	入力	F3XD32-3F F3XD32-4F F3XD32-5F	○			
			F3XD64-3F F3XD64-4F	○			
		出力	F3YD32-1H			○	
			F3YD32-1T F3YD32-1P			○	
			F3YD64-1P			○	
		入出力混合	F3WD64-3P F3WD64-3F	㊀		㊁	
			F3WD64-4P F3WD64-4F	㊀		㊁	
日立産機	EH-150	入力	EH-XD32 EH-XDL32 EH-XD64	○			
		出力	EH-YT32 EH-YT64			○	

【1Hタイプ適合ケーブル選定表】

適合機種：PCN7-1H40-TB34-O1 / PCN7-1H40-TB34-O3

●シールド無し電線

KB40N-4F1H-□MB ※詳細P708参照

取付コネクタ
(CN1側)
メーカー:タイコエレクトロニクス
形　式:1903404-1
(CN2側)
メーカー:ヒロセ電機
形　式:HIF3BA-40D-2.54R

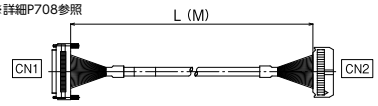

※ケーブル長〔単位：M〕(0.5/1/1.5/2/3/5/8/10)

●シールド付き電線

KB40S-4F1H-□MB ※詳細P714参照

取付コネクタ
(CN1側)
メーカー:タイコエレクトロニクス
形　式:1903404-1
(CN2側)
メーカー:ヒロセ電機
形　式:HIF3BA-40D-2.54R

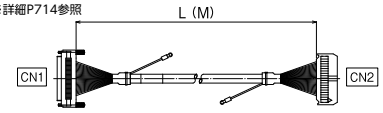

※ケーブル長〔単位：M〕(0.5/1/1.5/2/3/5/7)

【1Hタイプ適合ケーブル選定表】

適合機種：PCN7-1H40-TB34-O2 / PCN7-1H40-TB34-O4

●シールド無し電線

KB40N-1H1H-□MB ※詳細P705参照

取付コネクタ
メーカー:ヒロセ電機
形　式:HIF3BA-40D-2.54R(両側)

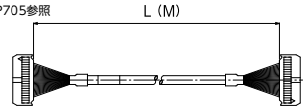

※ケーブル長〔単位：M〕(0.5/1/1.5/2/3/5)

●シールド付き電線

KBS-1H40-□MB ※詳細P711参照

取付コネクタ
メーカー:ヒロセ電機
形　式:HIF3BA-40D-2.54R(両側)

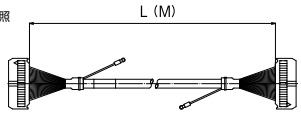

※ケーブル長〔単位：M〕(0.5/1/1.5/2/3/5)

□=ケーブル長を指定してください。

【4Fタイプ適合ケーブル選定表】

適合機種：PCN7-4F40-TB34-O1 / PCN7-4F40-TB34-O3

●シールド無し電線

KB40N-4F4F-□MB ※詳細P707参照

取付コネクタ
メーカー:タイコエレクトロニクス
形　式:1903404-1(両側)

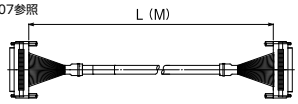

※ケーブル長〔単位：M〕(0.5/1/1.5/2/3/5/8/10)

●シールド付き電線

F7J40-28SV-□MB ※詳細P713参照

取付コネクタ
メーカー:タイコエレクトロニクス
形　式:1903404-1(両側)

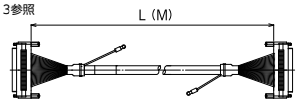

※ケーブル長〔単位：M〕(0.5/1/1.5/2/3/5/7/10)

□=ケーブル長を指定してください。

【I/Oワイヤリングパック】

ユニット形式	注文形式	同梱製品				質量	標準価格 (税抜)
		コネクタ端子台	[※1]	海外規格	ケーブル		
入力ユニット							
CJ1W-ID231 CJ1W-ID261 CS1W-ID231 CS1W-ID261	PCN7-N-0.5	PCN7-1H40-TB34-O1	[MIL]	UL/ TÜV	KB40N-4F1H-0.5MB	約211g	6,010円
	PCN7-N-1				KB40N-4F1H-1MB	約261g	6,300円
	PCN7-N-1.5				KB40N-4F1H-1.5MB	約311g	6,540円
	PCN7-N-2				KB40N-4F1H-2MB	約361g	6,830円
	PCN7-Q-0.5	PCN7-4F40-TB34-O1	[FCN]	TÜV	KB40N-4F4F-0.5MB	約223g	7,320円
	PCN7-Q-1				KB40N-4F4F-1MB	約273g	7,600円
	PCN7-Q-1.5				KB40N-4F4F-1.5MB	約328g	7,860円
	PCN7-Q-2				KB40N-4F4F-2MB	約378g	8,130円
CJ1W-ID232 CJ1W-ID233 CJ1W-ID262	PCN7-S-0.5	PCN7-1H40-TB34-O2	[MIL]	UL/ TÜV	KB40N-1H1H-0.5MB	約196g	5,860円
	PCN7-S-1				KB40N-1H1H-1MB	約251g	6,120円
	PCN7-S-1.5				KB40N-1H1H-1.5MB	約301g	6,370円
	PCN7-S-2				KB40N-1H1H-2MB	約356g	6,630円
出力ユニット							
CJ1W-OD231 CJ1W-OD261 CS1W-OD231	PCN7-P-0.5	PCN7-1H40-TB34-O3	[MIL]	UL/ TÜV	KB40N-4F1H-0.5MB	約213g	6,010円
	PCN7-P-1				KB40N-4F1H-1MB	約263g	6,300円
	PCN7-P-1.5				KB40N-4F1H-1.5MB	約313g	6,540円
	PCN7-P-2				KB40N-4F1H-2MB	約363g	6,830円
CS1W-OD232 CS1W-OD261 CS1W-OD262	PCN7-R-0.5	PCN7-4F40-TB34-O3	[FCN]	TÜV	KB40N-4F4F-0.5MB	約224g	7,320円
	PCN7-R-1				KB40N-4F4F-1MB	約274g	7,600円
	PCN7-R-1.5				KB40N-4F4F-1.5MB	約329g	7,860円
	PCN7-R-2				KB40N-4F4F-2MB	約379g	8,130円
CJ1W-OD232 CJ1W-OD233 CJ1W-OD234 CJ1W-OD262 CJ1W-OD263	PCN7-T-0.5	PCN7-1H40-TB34-O4	[MIL]	UL/ TÜV	KB40N-1H1H-0.5MB	約198g	5,860円
	PCN7-T-1				KB40N-1H1H-1MB	約253g	6,120円
	PCN7-T-1.5				KB40N-1H1H-1.5MB	約303g	6,370円
	PCN7-T-2				KB40N-1H1H-2MB	約358g	6,630円
入出力混合ユニット							
CJ1W-MD261 (IN) CS1W-MD261 (IN) CS1W-MD262 (IN) CS1W-MD561 (IN)	PCN7-N-0.5	PCN7-1H40-TB34-O1	[MIL]	UL/ TÜV	KB40N-4F1H-0.5MB	約211g	6,010円
	PCN7-N-1				KB40N-4F1H-1MB	約261g	6,300円
	PCN7-N-1.5				KB40N-4F1H-1.5MB	約311g	6,540円
	PCN7-N-2				KB40N-4F1H-2MB	約361g	6,830円
	PCN7-Q-0.5	PCN7-4F40-TB34-O1	[FCN]	TÜV	KB40N-4F4F-0.5MB	約223g	7,320円
	PCN7-Q-1				KB40N-4F4F-1MB	約273g	7,600円
	PCN7-Q-1.5				KB40N-4F4F-1.5MB	約328g	7,860円
	PCN7-Q-2				KB40N-4F4F-2MB	約378g	8,130円
CJ1W-MD261 (OUT) CS1W-MD261 (OUT) CS1W-MD262 (OUT) CS1W-MD561 (OUT)	PCN7-P-0.5	PCN7-1H40-TB34-O3	[MIL]	UL/ TÜV	KB40N-4F1H-0.5MB	約213g	6,010円
	PCN7-P-1				KB40N-4F1H-1MB	約263g	6,300円
	PCN7-P-1.5				KB40N-4F1H-1.5MB	約313g	6,540円
	PCN7-P-2				KB40N-4F1H-2MB	約363g	6,830円
	PCN7-R-0.5	PCN7-4F40-TB34-O3	[FCN]	TÜV	KB40N-4F4F-0.5MB	約224g	7,320円
	PCN7-R-1				KB40N-4F4F-1MB	約274g	7,600円
	PCN7-R-1.5				KB40N-4F4F-1.5MB	約329g	7,860円
	PCN7-R-2				KB40N-4F4F-2MB	約379g	8,130円
CJ1W-MD263 (IN) CJ1W-MD563 (IN)	PCN7-S-0.5	PCN7-1H40-TB34-O2	[MIL]	UL/ TÜV	KB40N-1H1H-0.5MB	約196g	5,860円
	PCN7-S-1				KB40N-1H1H-1MB	約251g	6,120円
	PCN7-S-1.5				KB40N-1H1H-1.5MB	約301g	6,370円
	PCN7-S-2				KB40N-1H1H-2MB	約356g	6,630円
CJ1W-MD263 (OUT) CJ1W-MD563 (OUT)	PCN7-T-0.5	PCN7-1H40-TB34-O4	[MIL]	UL/ TÜV	KB40N-1H1H-0.5MB	約198g	5,860円
	PCN7-T-1				KB40N-1H1H-1MB	約253g	6,120円
	PCN7-T-1.5				KB40N-1H1H-1.5MB	約303g	6,370円
	PCN7-T-2				KB40N-1H1H-2MB	約358g	6,630円

[※1] : コネクタ端子台の搭載コネクタ　[MIL] = HIF3BA-40PA-2.54DSA(71) ヒロセ電機　[FCN] = 1747053-1 タイコエレクトロニクス

PCI-□□□

セルフアップ　7.62mm 端子台ピッチ　IEC35レール　DIRECT 直付け

【形式構成】

PCI-□□□

搭載コネクタ	極数	実装コネクタメーカーが第一電子工業製のみ記入
1T…MIL/オムロン 1D…MIL/第一電子工業	20…20極	B

【寸法図】

PCI-1T20, PCI-IT20B同寸法

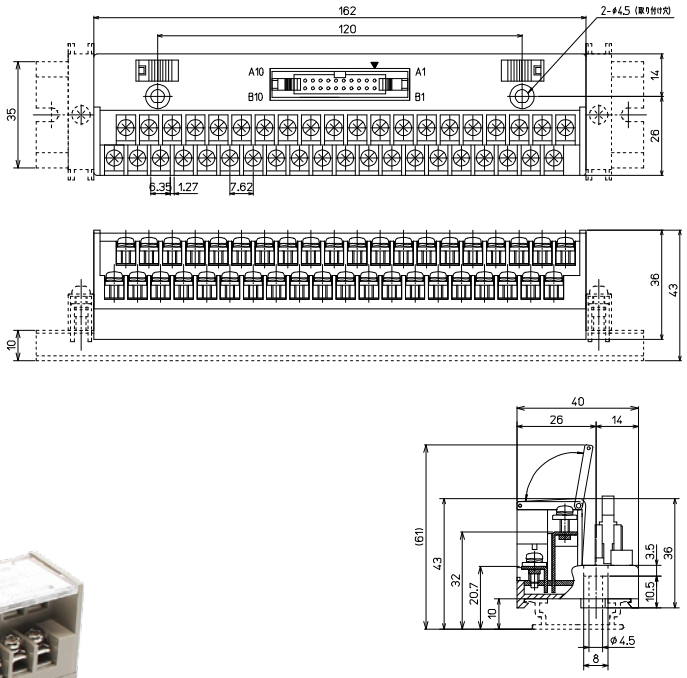



形　式	搭載コネクタメーカー/形式	海外規格	質量	標準価格(税抜)
PCI-1T20	オムロン：XG4A-2031	UL/cUL	約160g	5,980円
PCI-1D20B	第一電子工業：FRC2-C20S13-OL-FA		約161g	5,980円

【一般仕様】

定格絶縁電圧	AC DC125V
定格通電電流	1A
耐電圧	AC600V / 1分間
絶縁抵抗	100MΩ以上 DC500Vメガ
適合電線	1.25㎟ / MAX
端子ネジ	M3×9.5L
締付トルク	1.2N·m
周囲温度	−15℃〜+60℃ (氷結又は結露しないこと)

適合圧着端子

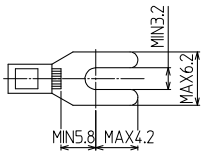

【記名板・結線図】

PCI-1T20

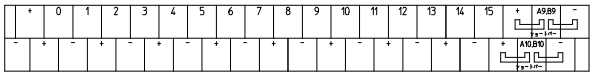

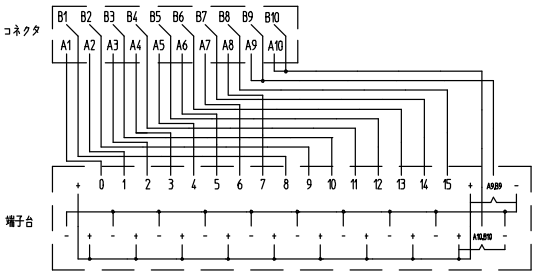

PCI-1D20B

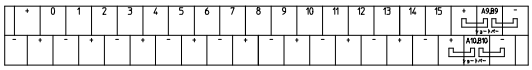

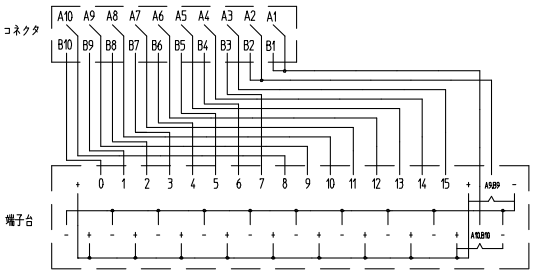

【適合PLC形式】

シリーズ形式	1T20	1D20B
CJ1W-MD231(IN)	○	
CJ1W-MD231(OUT)	○	
NX-ID5142-5	○	○
NX-0D5256-5		○
NX-MD6121-5(IN)	○	○
NX-MD6121-5(OUT)		○
NX-MD6121-6(IN)	○	
NX-MD6121-6(OUT)	○	
NX-MD6156-5(IN)	○	○
NX-MD6156-5(OUT)		○

【適合ケーブル】

適合ケーブル	1T20	1D20B	
KB20S-1H1D-※MB	○		受注生産品　営業所へ問い合わせ願います
KB20S-1H4F-※MB	○		受注生産品　営業所へ問い合わせ願います
KBS-1H20-※MB		○	P710参照

PRS-□

IEC35レール

【形式構成】

PRS-□

搭載コネクタ
1D20…第一電子製
1T20…オムロン製
4F24…富士通製

【適合コネクタ】

全ユニット入出力機器側	東洋技研 PRS-3CN-(2224)/(2628)
PRS-1D20 PLC側	第一電子 FRC5-A020-3T0S-FA
PRS-1T20 PLC側	オムロン XG4M-2030
PRS-4F24 PLC側	富士通 FCN-367J024-AU/F

形　式	搭載コネクタメーカー/形式	質量	標準価格(税抜)
PRS-1D20	第一電子工業：FRC5-C20S53T-OL-FA	約127g	4,440円
PRS-1T20	オムロン：XG4A-2031	約128g	4,440円
PRS-4F24	富士通：FCN-364P024-AU	約130g	4,890円



PRS-1D20

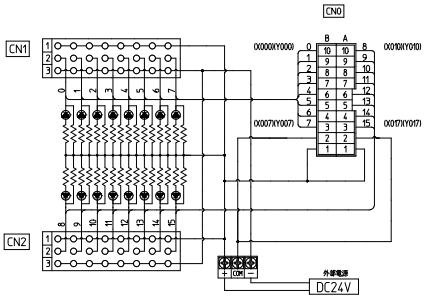

PRS-1T20 / PRS-4F24

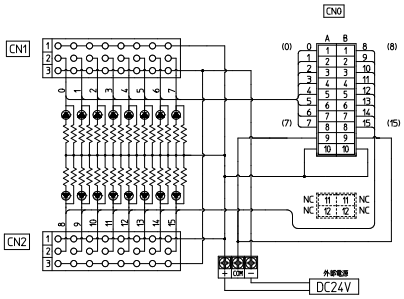

【共通仕様】

No.	称号	材質	寸法	処理	備考	個数
1	ケース底蓋	強化PBT(ライトグレー)			UL94V-0	1
2	防塵カバー	PC(スモークブラウン)				1
3	ポストハウジング	強化PBT(黒)			UL94V-0形PRS-8PH	2
4	コンタクトピン	銅合金		Ni下地 金メッキ		48
5	外部電源用端子台	強化PBT(黒)	結線ビスM3×8L	結線ビスNi 導電板Sn	UL94V-0	1
6	ショートバー	黄銅	t=0.5	Ni後コーティング(黒)	BB7.62-2	1
7	PLC接続コネクタ					
	(1)PRS-1D20	強化PBT(黒)			(第一電子)FRC5-C20S53T-OL-FA	1
	(2)PRS-1T20	強化PBT(黒)			(オムロン)XG4A-2031	1
	(3)PRS-4F24	強化PBT(黒)			(富士通)FCN-364P024-AU	1
8	LED(赤)		φ3.1		3mA	16
9	8素子複合抵抗				6.8KΩ	4
10	ツメ(レール固定用)	POM(黄)				1
11	記名板	光沢紙	t=0.5			1
12	基板	ガラエポ	t=1.6			1

【一般仕様】

定格絶縁電圧	AC DC24V
定格通電電流	1A
耐電圧	AC500V / 1分間
絶縁抵抗	100MΩ以上
適合電線	1.25㎟ / MAX
締付トルク	0.8N･m
周囲温度	−15℃〜+50℃(氷結又は結露しないこと)

適合圧着端子

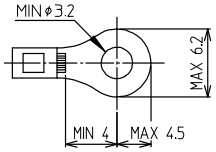

RoHS Compliant

【寸法図】

PRS-1D20

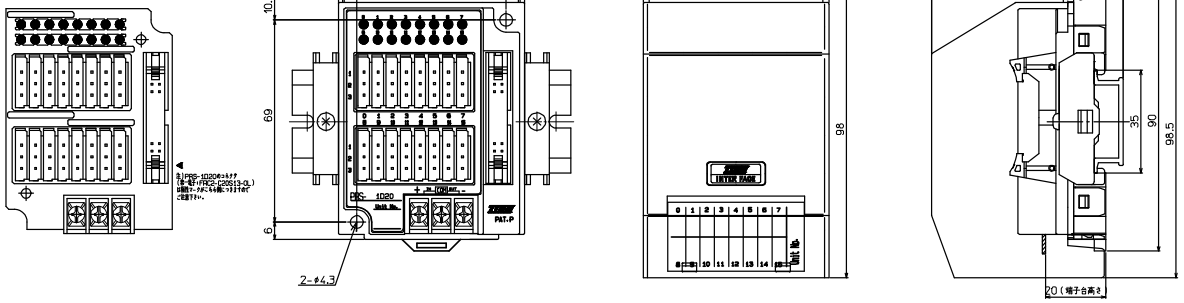

PRS-1T20

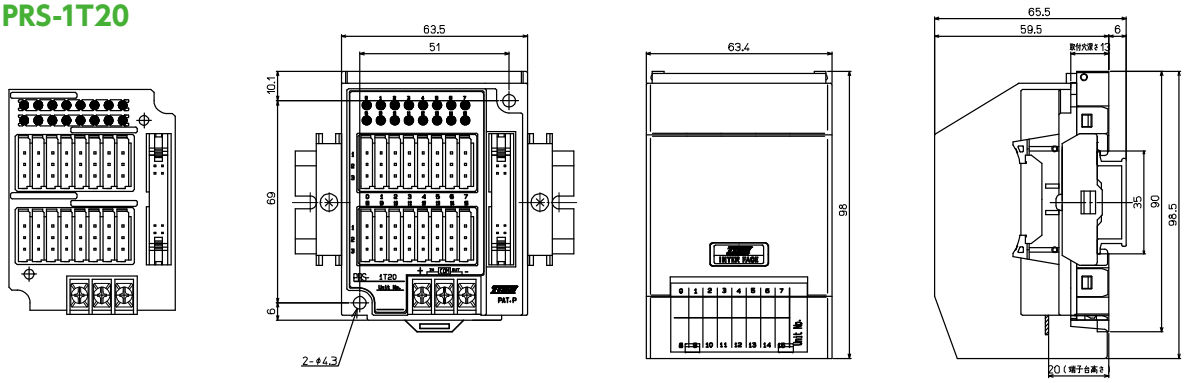

PRS-4F24

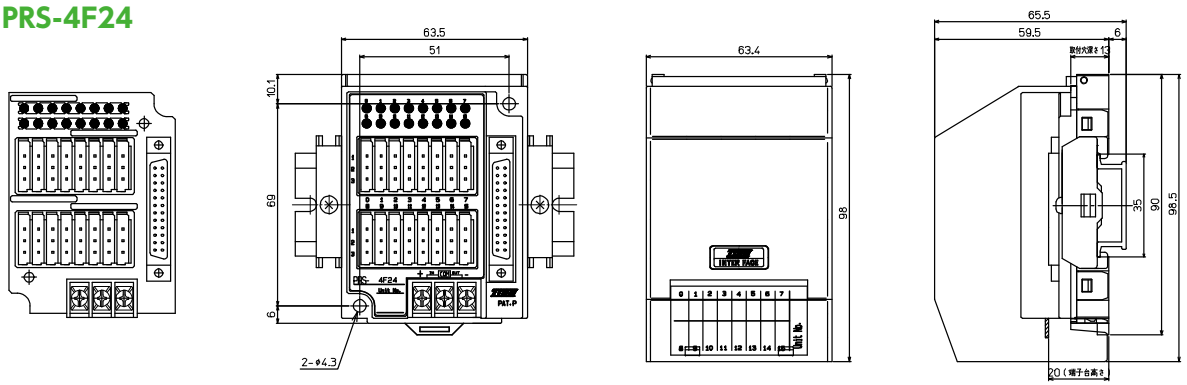

【名称】

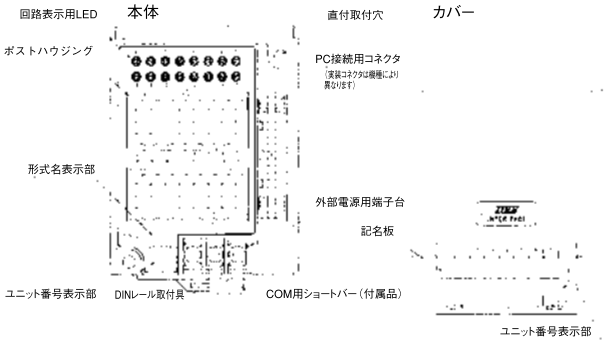

【取付け時の注意】

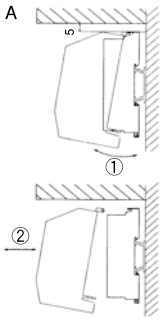

カバーの使用方法に応じて、壁との間に指定寸法以上のスペースを確保して下さい。

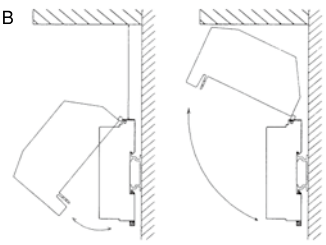

PRSオプション

RoHS Compliant

3線圧接式コネクタ

形　　式	質量	標準価格(税抜)
PRS-3CN-2224	約19g	1,400円(10入)
PRS-3CN-2628	約19g	1,400円(10入)
PRS-3CN-2224N	約17g	1,500円(10入)
PRS-3CN-2628N	約17g	1,500円(10入)

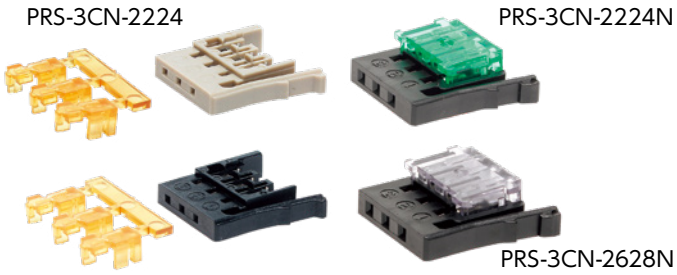

【一般仕様】

	性能	試験条件
定格絶縁電圧	AC DC250V	
定格通電電流	AWG #22、24 3A、AWG #26 2A、AWG #28 1A	
耐電圧	AC1000V 1分間	検出電流1mAにて
絶縁抵抗	100MΩ以上	DC500Vメガにて
接触抵抗	20mΩ以下	
単体抜去力	0.343N{35gf}以上	0.64±0.01㎜のテストゲージにて
総合挿入力	2.94N{300gf}×芯数以下	
挿抜寿命	50回以上	
周囲温度	−15℃〜+60℃（氷結又は結露しないこと）	
耐振性	全振幅1.52㎜、周波数10〜55Hz(3軸)	100mAを通電し、1μs以上の電気遮断がないこと
耐衝撃性	490m/2s(50G)(3軸)	100mAを通電し、1μs以上の電気遮断がないこと

PRS-3CN-2224部品構成 AWG#22〜24用

No.	称号	材質	数
1	コンタクトハウジング	強化PBTグレー	1
2	圧接用ハウジング	ウルテム	3
3	コンタクトAWG #22〜24	銅合金	3

PRS-3CN-2628部品構成 AWG#26〜28用

No.	称号	材質	数
1	コンタクトハウジング	強化PBT黒	1
2	圧接用ハウジング	ウルテム	3
3	コンタクトAWG #26〜28	銅合金	3

PRS-3CN-2224N部品構成 AWG#22〜24用

No.	称号	材質	数
1	コンタクトハウジング	強化PBT黒	1
2	圧接用ハウジング	PC緑	1
3	コンタクトAWG #22〜24	銅合金	3

PRS-3CN-2628N部品構成 AWG#26〜28用

No.	称号	材質	数
1	コンタクトハウジング	強化PBT黒	1
2	圧接用ハウジング	PCスモーク	1
3	コンタクトAWG #26〜28	銅合金	3

適合電線

電線サイズ	公称断面積	被覆外径	定格通電電流	備考
AWG #22	0.3㎟	φ1.5〜φ1.1	*3A	12本 / 0.18
AWG #24	0.2㎟		*3A	
AWG #26	0.14㎟	φ1.3〜φ1.1	*2A	
AWG #28	0.08㎟		*1A	

圧接工程（PRS-3CN-2224／PRS-3CN-2628）

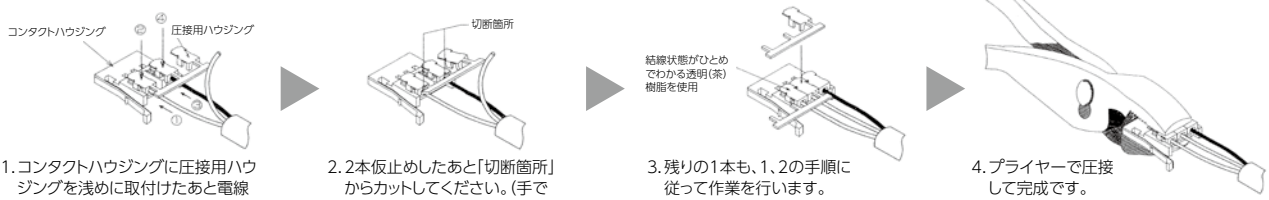

1. コンタクトハウジングに圧接用ハウジングを浅めに取付けたあと電線を挿入し上から指でしっかりと押さえて仮止めします。(①−②−③−④の順番で行うとよいです)
2. 2本仮止めしたあと「切断箇所」からカットしてください。(手でも切れますがニッパ等使用するときれいに仕上がります)
3. 残りの1本も、1、2の手順に従って作業を行います。
4. プライヤーで圧接して完成です。

※コンタクトは、あらかじめコンタクトハウジングに組み込まれておりますので、あらためて装着する必要はありません。

圧接工程（PRS-3CN-2224N／PRS-3CN-2628N）

※PRS-3CN-2224N及びPRS-3CN-2628Nは、圧接用ハウジングが一体型となっている為、2〜3の工程は不要です。

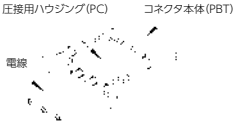

●作業上の注意事項

電線が「突き当て」まで挿入されたのをご確認のうえ仮止めを行ってください。



RoHS Compliant

ポストハウジング

形　式	質量	標準価格(税抜)
PRS-4PH	約4g	300円
PRS-8PH	約8g	555円
PRS-16PH	約14g	1,140円



【一般仕様】

	性能	試験条件
定格絶縁電圧	AC DC250V	
定格通電電流	3A	
耐電圧	AC1000V / 1分間	検出電流1mAにて
絶縁抵抗	100MΩ以上	DC500Vメガにて
接触抵抗	20mΩ以下	
ポスト保持力	1.0Kgf以上	ポストの軸方向へ加重を加え抜けるまで測定
挿抜寿命	50回以上	
周囲温度	−15℃〜+60℃ (氷結又は結露しないこと)	

【PRS-□PH部品構成】

No.	称号	材質	処理
1	ポストハウジング	強化PBT(黒)	
2	コンタクトピン	りん青銅	Ni下地1.3μ Au0.38μ

【寸法図】

PRS-4PH

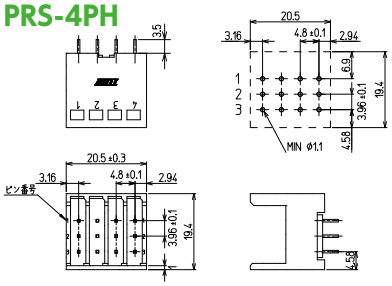

PRS-8PH

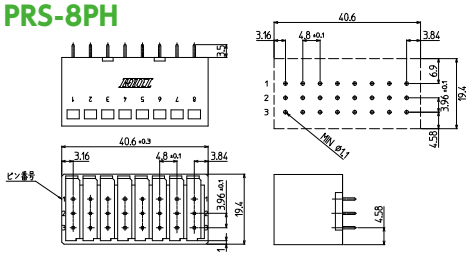

PRS-16PH

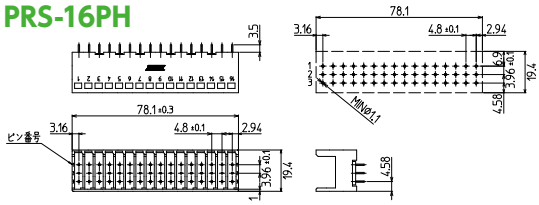

中継アダプタ

形　式	質量	標準価格(税抜)
PRST3	約37g	2,110円(10入)



【一般仕様】

	性能	試験条件
定格絶縁電圧	AC DC250V	
定格通電電流	3A	
耐電圧	AC1000V / 1分間	検出電流1mAにて
絶縁抵抗	1000MΩ以上	DC500Vメガにて
接触抵抗	20mΩ以下	
ポスト保持力	1.0N以上	ポスト軸方向へ加重を掛け抜けるまで測定
挿抜寿命	50回以上	
周囲温度	−15℃〜+60℃ (氷結又は結露しないこと)	

【寸法図】

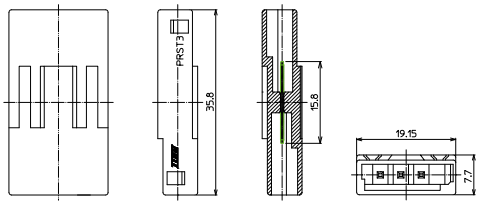

【部品構成】

称号	材質	表面処理	備考
ウエハー	強化PBT(黒)		UL94V-0
コンタクトピン	りん青銅	ニッケル下地 1.3μm 金メッキ 0.2μm	

使用方法

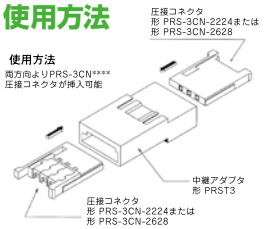

蓋用コネクタ

PRS-3CN-0101
材質:強化PBT(黒)
標準価格:770円(税抜)
(10入)

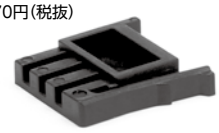

C1H20-AT1N

IEC35レール



MILコネクタ（20P）

ヒロセ電機㈱HIF3BA-20PA-2.54DS

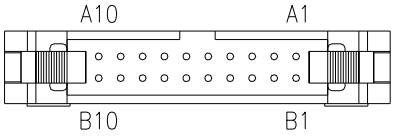

ピン配列	A	B
1	+24V	+24V
2	COM	COM
3	16−2	8−2
4	15−2	7−2
5	14−2	6−2
6	13−2	5−2
7	12−2	4−2
8	11−2	3−2
9	10−2	2−2
10	9−2	1−2

ショートバー（COM用）

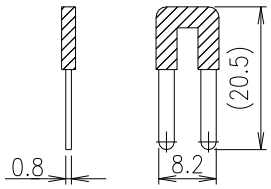

【一般仕様】

定格絶縁電圧	AC DC24V
定格通電電流	1A
耐電圧	AC500V / 1分間
絶縁抵抗	100MΩ DC500Vメガ
周囲温度	−10℃〜+50℃

電源用端子台

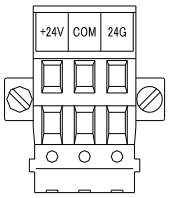

端子配列	
1	+24V
2	COM
3	24G

IFコネクタ

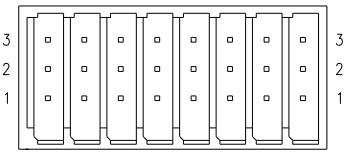

ピン配列	
3	24G
2	SIG
1	+24V

電線むき長さ

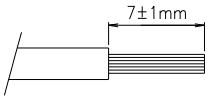

【回路図】

回路図	備考
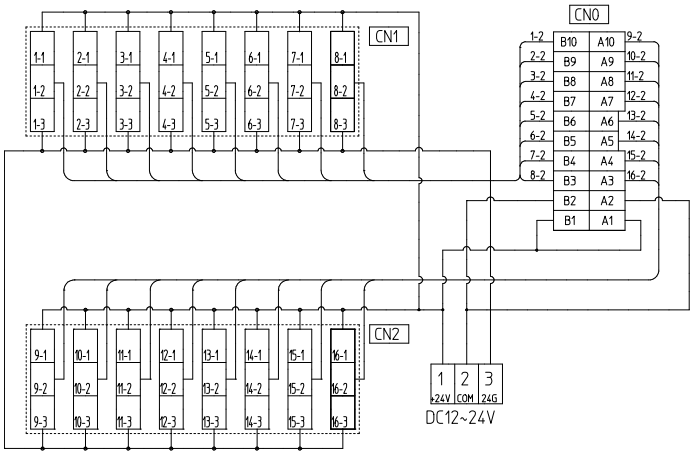	結線は接続図および単式号に従い、間違いなく確実に行ってください。

RoHS Compliant

【寸法図】

C1H20-AT1N

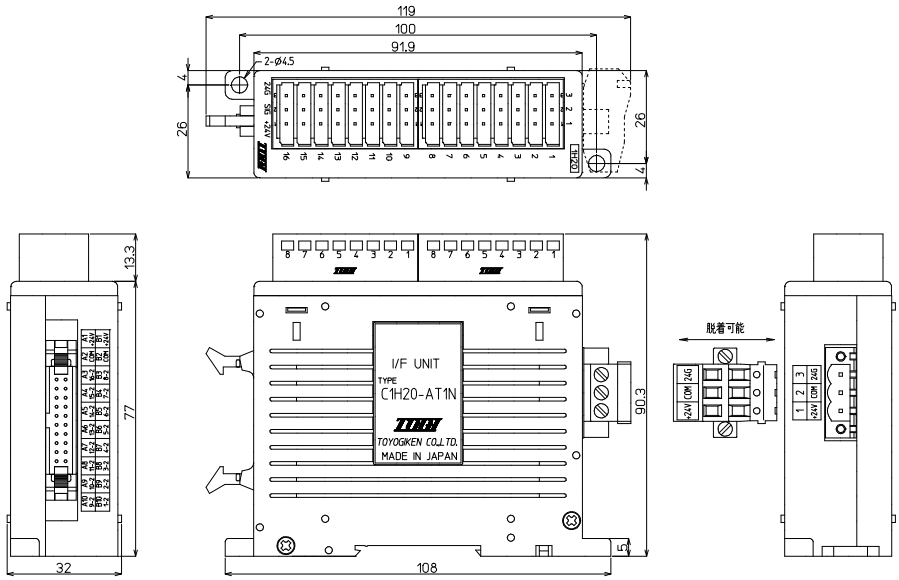

【20、24点入出力PLC対応】

3極ある電源用端子台の “COM” 端子は、ご使用になるPLCの「COM」と接続ケーブルにより結線されます。本体付属のショートバーを用いて（+）、（−）の供給を使い分けることにより、入力用、出力用どちらのPLCにも対応可能になります。
（各PLCごとのショートバーの使い分けは下図を参照ください。）

適合入出力ユニット		ピン配列	
		入力ユニット	出力ユニット
オムロンC500シリーズ	C500-ID218CN C500-OD415CN C500-MD211CN	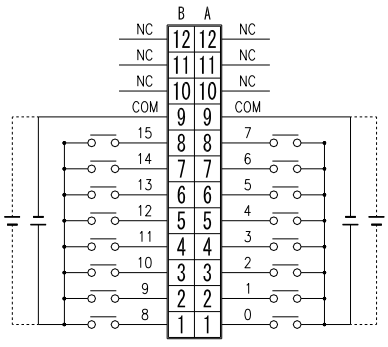	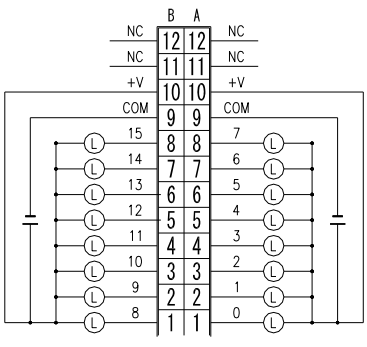
オムロンC200Hシリーズ	C200H-ID215 C200H-OD215 C200H-MD215	ショートバー “COM”を（+）（−）いずれかに接続 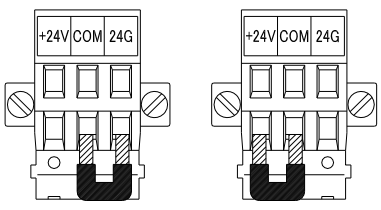	ショートバー “COM”を（−）に接続 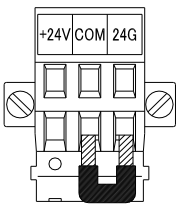

PCEV4-1H10

IEC35レール

【形式構成】

PCEV4-1H10

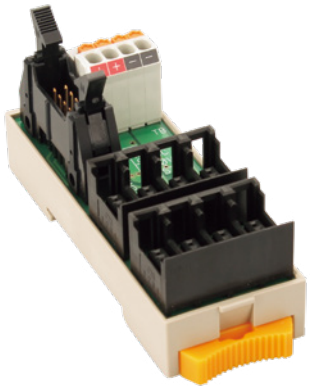

【材質】

電源端子	ナイロン(グレー)　UL94V-0
e-CON	ナイロン(ブラック)　UL94V-0
ケース	強化PBT(アイボリー)　UL94V-0
基板	ガラエポ　t=1.6

【一般仕様】

定格絶縁電圧	24V
定格通電電流	sig 1A / COM 2A
絶縁抵抗	100MΩ以上 (DC500Vメガにて)
耐電圧	AC500V / 1分間
使用周囲温度	−15℃〜+60℃ (氷結または結露なきこと)
相対湿度	45〜85%

電源端子部適合電線

フェルール
0.14㎟〜0.75㎟
AWG26〜AWG18
DIN46228-4準拠

単線
φ0.3〜φ1.3

より線
0.08㎟〜1.5㎟／MAX
AWG28〜AWG16

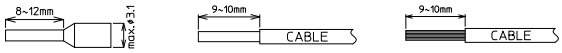

形　式	搭載コネクタメーカー/形式	質量	標準価格(税抜)
PCEV4-1H10	MIL　ヒロセ：HIF3BA-10PA-2.54DSA(71)	約35g	3,100円
	e-CON　住友3M：37216-62M3-004PL(4極×2列)		

【適合コネクタ・ピン配列】

適合コネクタ(e-CON準拠)

形式	カバー色	AWG No.	公称断面積 ㎟	仕上り外径 φ mm
37104-4080-G00FL	紫	26〜28	0.08〜0.14未満	0.6〜0.8
37104-4101-G00FL	赤			0.8〜1.0
37104-3080-000FL	紫	24〜26	0.14〜0.3未満	0.6〜0.8
37104-3101-000FL	赤			0.8〜1.0
37104-3122-000FL	黄			1.0〜1.2
37104-3163-000FL	オレンジ			1.2〜1.6
37104-2124-000FL	緑	20〜22	0.3〜0.5	1.0〜1.2
37104-2165-000FL	青			1.2〜1.6
37104-2206-000FL	グレー			1.6〜2.0

ピン配列	PCEV4-1H10
1	24V
2	NC
3	0V
4	SIG(信号)

【寸法図】

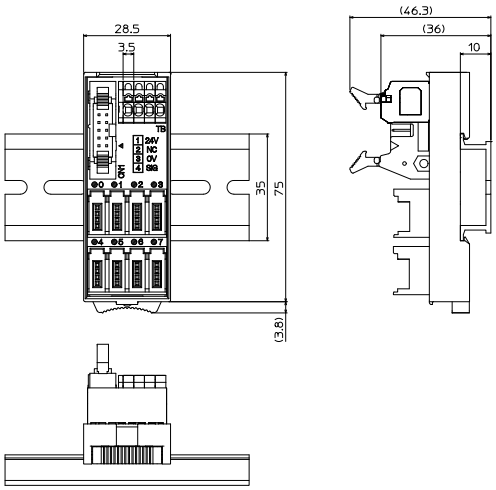

【結線図】

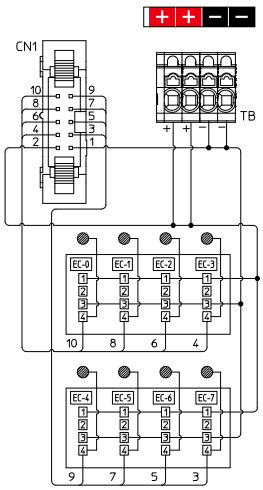

【PCEV4-1H10　使用例】

小型PLCから分岐ケーブルを使用して

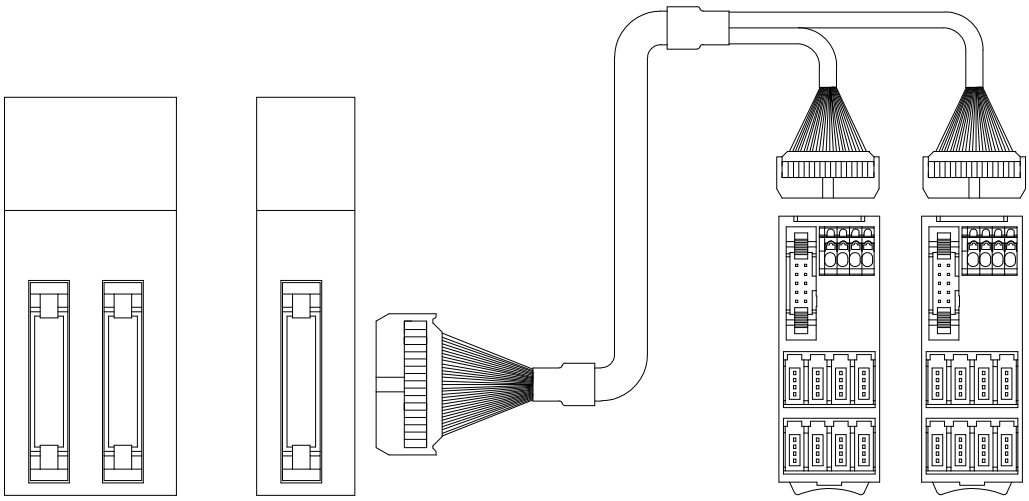

コネクタ式小型PLC
MIL20P×2　　MIL20P×1

PCEV4-1H10

変換基板から分岐ケーブルを使用して

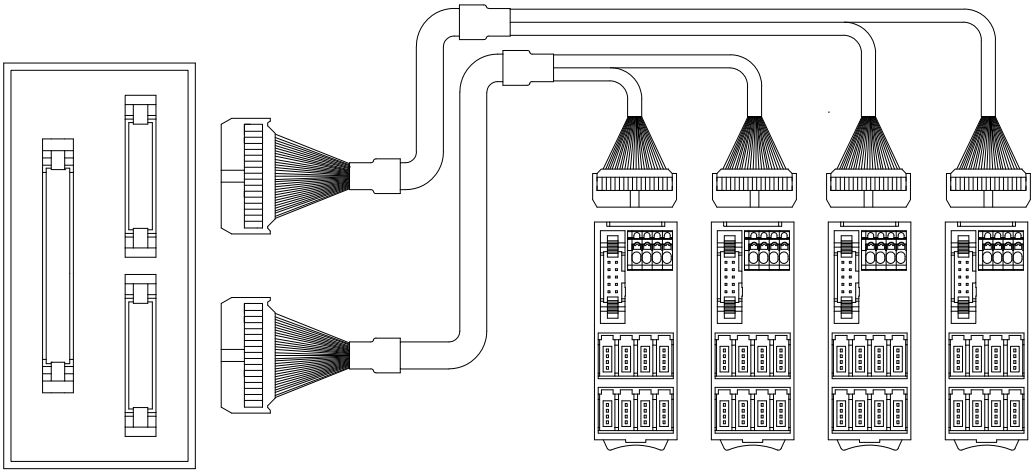

変換基板ユニット
MIL40P⇒MIL20P×2

PCEV4-1H10

＊注意事項
変換基板ユニット及び分岐ケーブルは標準品として御用意しておりません。
別途ご相談ください。

キーエンス製PLC対応

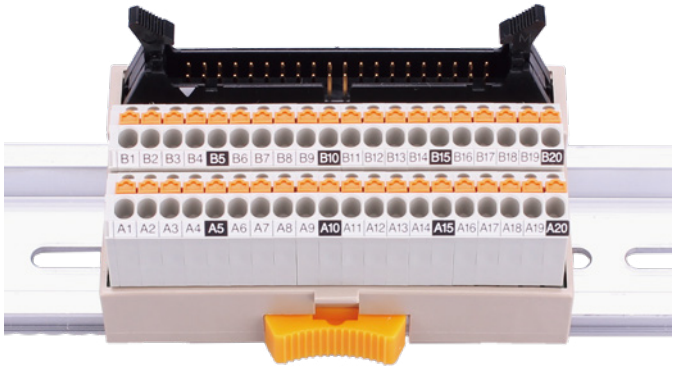

スプリングロック式



ネジ式

【特長】

- キーエンス製PLCの信号名を端子部で整列させる事で配線を効率化
- PLCに対し1：1ケーブルでの配線が可能
- コモン部を1箇所に集めることで省配線化

【シリーズ一覧】

シリーズ名	結線方式	ピッチ
PCXシリーズ	スプリングロック式	3.5㎜
PCXVシリーズ		
PCV5シリーズ		5㎜
PCA7シリーズ	ネジ式	7㎜
PCN7シリーズ		

キーエンスPLC対応 / スプリングロック式 / PCX / PCXV / MIL20極タイプ

PCX-1H20-TB20-K2 / PCXV-1H20-TB20-K2

スプリング　3.5mm 端子台ピッチ　IEC35レール　止め金具不要

【形式構成】

PCX□-1H20-TB20-K2

取付け方向
無…横型
V…縦型



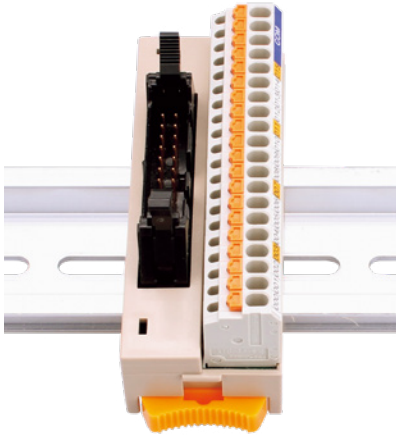

【寸法図】

PCX-1H20-TB20-K2

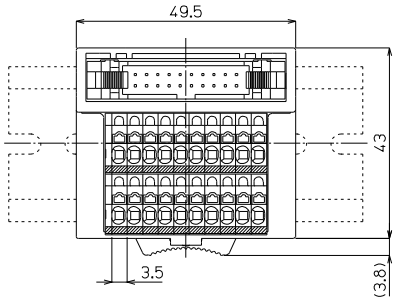

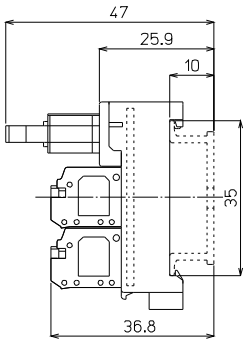

PCXV-1H20-TB20-K2

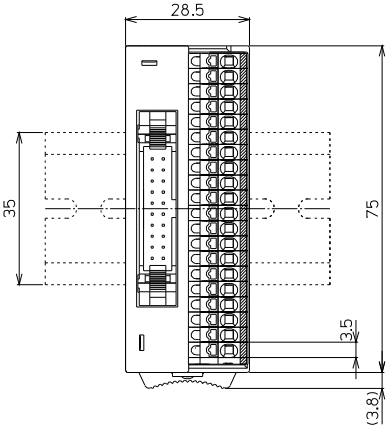

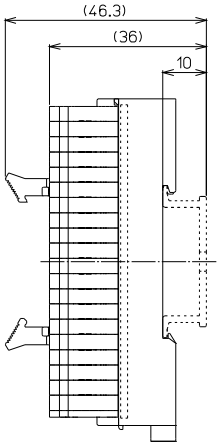

※I/Oワイヤリングパック対応(P653参照)

形　式	※	搭載コネクタメーカー/形式	海外規格	質量	標準価格(税抜)
PCX-1H20-TB20-K2	○	ヒロセ電機:HIF3BA-20PA-2.54DSA(71)	UL/cUL,TÜV	約50g	2,890円
PCXV-1H20-TB20-K2	○			約53g	2,890円

【一般仕様】

定格絶縁電圧	AC DC50V
定格通電電流	0.5A / COM2A
絶縁抵抗	100MΩ以上 DC500Vメガ
耐電圧	AC500V / 1分間
周囲温度	−15℃〜+60℃ (氷結又は結露しないこと)
相対湿度	45〜85%

適合電線

フェルール
0.14㎟〜0.75㎟
AWG26〜AWG18
DIN46228-4準拠

単線
φ0.3〜φ1.3

より線
0.08㎟〜1.5㎟
AWG28〜AWG16

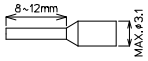

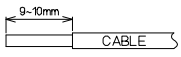

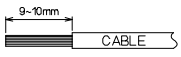

※注意：単線・より線の絶縁被覆外径φ3.1以上の電線は使用できません。
フェルール(棒圧着端子)の使用方法は各メーカーの指示に従うこと。

※接続ケーブルはP645参照

【記名板・結線図】

PCX-1H20-TB20-K2

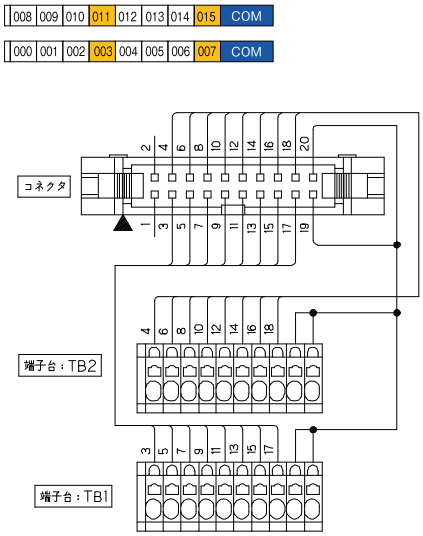

PCXV-1H20-TB20-K2

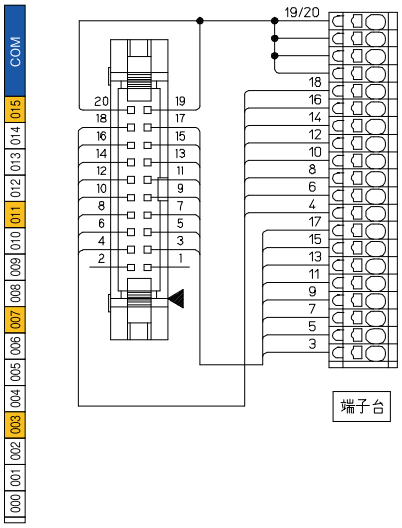

【適合PLC形式】

メーカー名	シリーズ名	入出力	ユニット形式
キーエンス	KV Nano	入力	KV-NC16EX
		出力	KV-NC16ET(P)

【1Hタイプ適合ケーブル選定表】

適合機種：PCX-1H20-TB20-K2 / PCXV-1H20-TB20-K2

●シールド無し電線

KB20N-1H1H-□MB ※詳細P704参照

取付コネクタ
メーカー:ヒロセ電機
形式:HIF3BA-20D-2.54R(両側)

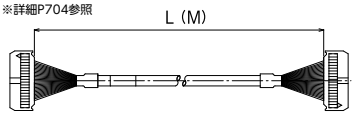

※ケーブル長（単位：M）(0.5/1/1.5/2/3/5)

●シールド付き電線

KBS-1H20-□MB ※詳細P710参照

取付コネクタ
メーカー:ヒロセ電機
形式:HIF3BA-20D-2.54R(両側)

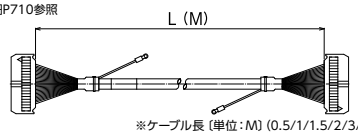

※ケーブル長（単位：M）(0.5/1/1.5/2/3/5)

□=ケーブル長を指定してください。

キーエンスPLC対応 / スプリングロック式 / PCX / PCXV / MIL34極タイプ

PCX-1H34-TB□-□ / PCXV-1H34-TB□-□

スプリング　3.5mm 端子台ピッチ　IEC35レール　止め金具不要　パック商品対応

【形式構成】

PCX□-1H34-TB□-□

取付け方向	端子台極数	結線タイプ
無…横型	34…34極（PCXのみ）	K1…入出力用
V…縦型	40…40極（分岐端子付き）	K2…入出力用
		K-Nano…Nano用





【寸法図】

PCX-1H34-TB34-K1

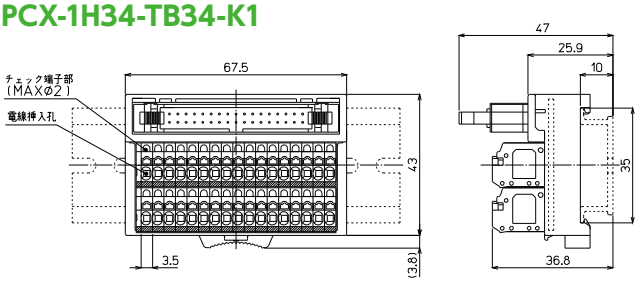

PCX-1H34-TB40-□

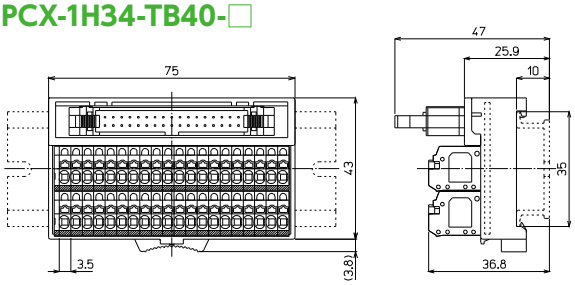

PCXV-1H34-TB40-□

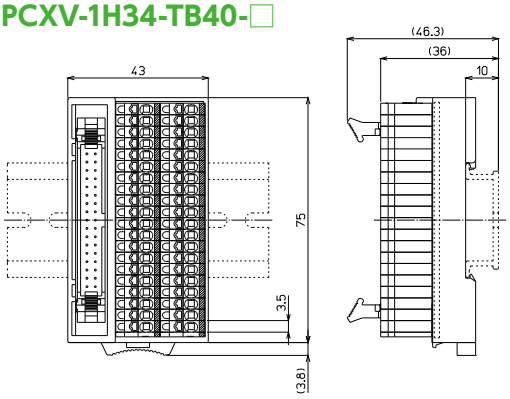

※I/Oワイヤリングパック対応（P654、655参照）

形　式	※	搭載コネクタメーカー/形式	海外規格	質量	標準価格（税抜）
PCX-1H34-TB34-K1	○	ヒロセ電機：HIF3BA-34PA-2.54DSA (71)	UL/cUL,TÜV	約73g	3,660円
PCX-1H34-TB40-K1	○			約82g	4,010円
PCX-1H34-TB40-K2	○			約82g	4,010円
PCX-1H34-TB40-K-Nano	○			約82g	4,010円
PCXV-1H34-TB40-K1	○			約82g	4,010円
PCXV-1H34-TB40-K2	○			約82g	4,010円
PCXV-1H34-TB40-K-Nano	○			約82g	4,010円

【一般仕様】

定格絶縁電圧	AC DC125V
定格通電電流	1A
絶縁抵抗	100MΩ以上 DC500Vメガ
耐電圧	AC500V / 1分間
周囲温度	−15℃～+60℃ （氷結又は結露しないこと）
相対湿度	45～85%

適合電線

フェルール
0.14㎟～0.75㎟
AWG26～AWG18
DIN46228-4準拠

単線
φ0.3～φ1.3

より線
0.08㎟～1.5㎟
AWG28～AWG16

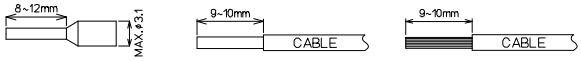

※注意：単線・より線の絶縁被覆外径φ3.1以上の電線は使用できません。
フェルール(棒圧着端子)の使用方法は各メーカーの指示に従うこと。

※接続ケーブルはP648参照

【記名板・結線図】

PCX-1H34-TB34-K1

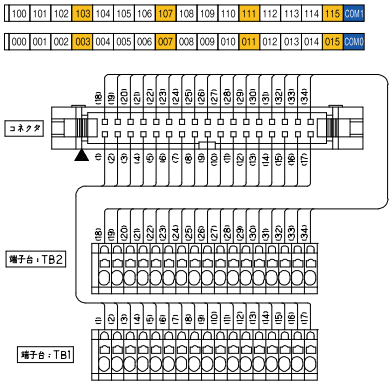

PCX-1H34-TB40-K1

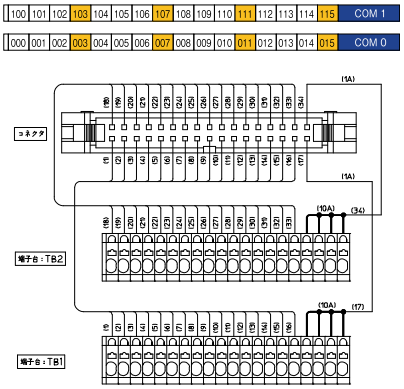

PCX-1H34-TB40-K2

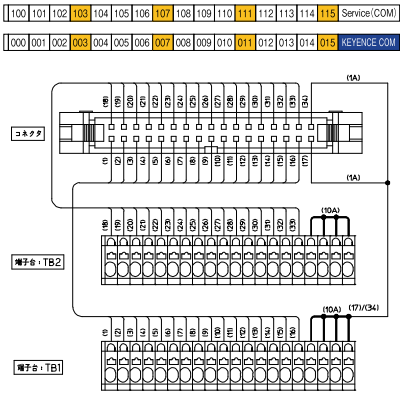

PCX-1H34-TB40-K-Nano

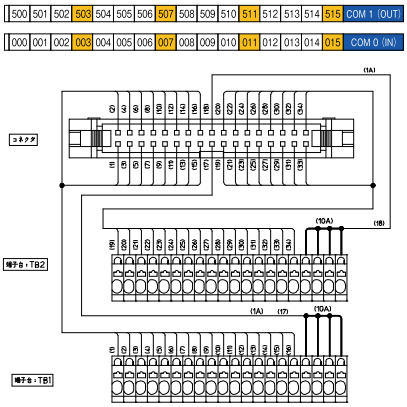

PCXV-1H34-TB40-K1

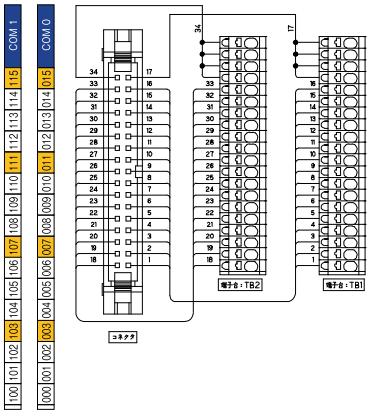

PCXV-1H34-TB40-K2

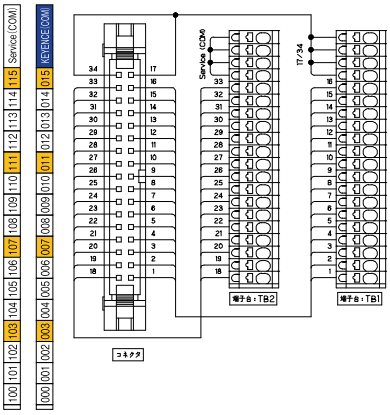

PCXV-1H34-TB40-K-Nano

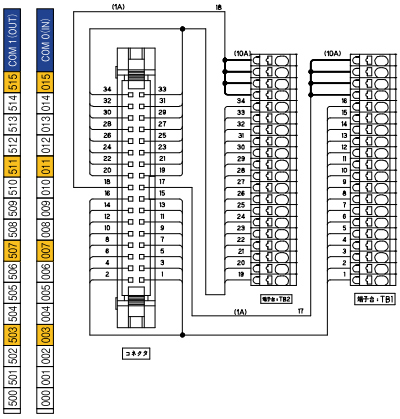

【適合PLC形式】

メーカー名	シリーズ名	入出力	ユニット形式	K-Nano	TB34-K1	TB40-K1	TB40-K2
キーエンス	KV Nano	基本ユニット	KV-NC32T	○		○	○
		入力	KV-NC32EX			○	○
		出力	KV-NC32ET			○	○
		入出力混合	KV-NC16EXT		○	○	
			KV-NC32EXT			○	○
	KV-5500 KV-5000 KV-3000	入力	KV-C32XC　KV-C64XC			○	○
		出力	KV-C32TC　KV-C32TD　KV-C32TCP			○	○
			KV-C64TC　KV-C64TD　KV-C64TCP			○	○
		入出力混合	KV-C16XTD		○	○	
			KV-C32XTD			○	○
	KV-1000	入力	KV-C32XA　KV-C64XA			○	○
		出力	KV-C32TA　KV-C64TA			○	○

【1Hタイプ適合ケーブル選定表】

適合機種：PCX-1H34-TB□-□ / PCXV-1H34-TB□-□

●シールド無し電線

KB34N-1H1H-□MB ※詳細P704参照

取付コネクタ
メーカー:ヒロセ電機
形式:HIF3BA-34D-2.54R(両側)

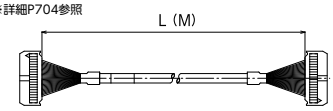

※ケーブル長（単位：M）(0.5/1/1.5/2/3/5)

●シールド付き電線

KBS-1H34-□MB ※詳細P710参照

取付コネクタ
メーカー:ヒロセ電機
形式:HIF3BA-34D-2.54R(両側)

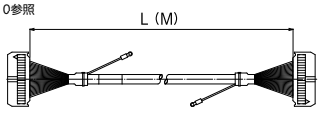

※ケーブル長（単位：M）(0.5/1/1.5/2/3/5)

□=ケーブル長を指定してください。

キーエンスPLC対応 / スプリングロック式 / PCX / PCXV / MIL40極タイプ

PCX-1H40-TB40-□ / PCXV-1H40-TB40-□

スプリング | 3.5mm 端子台ピッチ | IEC35レール | 止め金具不要 | パック商品対応

【形式構成】

PCX□-1H40-TB40-□

取付け方向
無…横型
V…縦型

結線タイプ
K3…入力用
K4…出力用
K-CPU…CPU用

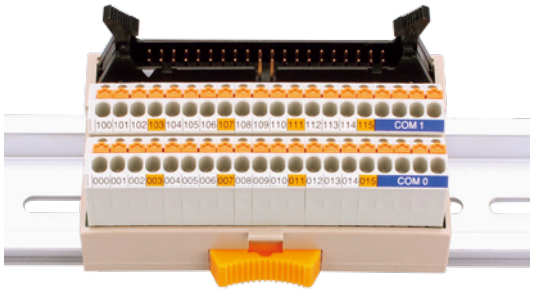

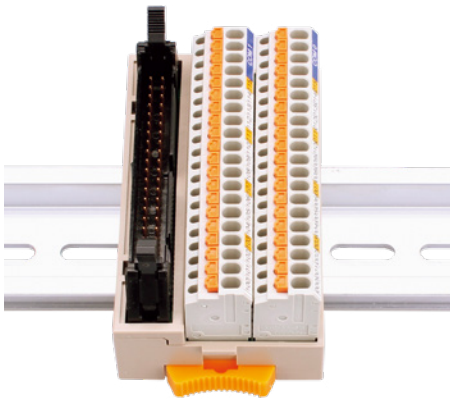

【寸法図】

PCX-1H40-TB40-□

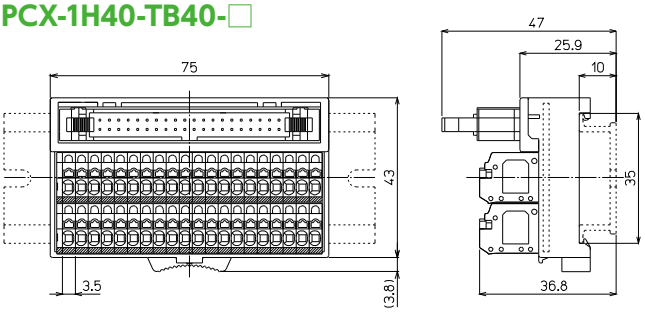

PCXV-1H40-TB40-□

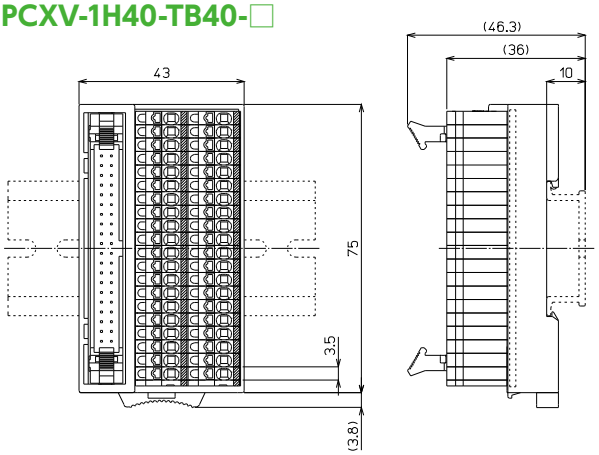

※I/Oワイヤリングパック対応(P655参照)

形　式	※	搭載コネクタメーカー/形式	海外規格	質量	標準価格(税抜)
PCX-1H40-TB40-K3	○	ヒロセ電機：HIF3BA-40PA-2.54DSA (71)	UL/cUL,TÜV	約83g	4,010円
PCX-1H40-TB40-K4	○			約83g	4,010円
PCX-1H40-TB40-K-CPU	○			約83g	4,010円
PCXV-1H40-TB40-K3	○			約83g	4,010円
PCXV-1H40-TB40-K4	○			約83g	4,010円
PCXV-1H40-TB40-K-CPU	○			約83g	4,090円

【一般仕様】

定格絶縁電圧	K3･K4…AC DC50V K-CPU…AC DC125V
定格通電電流	K3･K4…0.5A / COM2A K-CPU…1A
絶縁抵抗	100MΩ以上 DC500Vメガ
耐電圧	AC500V / 1分間
周囲温度	−15℃～+60℃ (氷結又は結露しないこと)
相対湿度	45～85%

適合電線

フェルール
0.14㎟～0.75㎟
AWG26～AWG18
DIN46228-4準拠

単線
φ0.3～φ1.3

より線
0.08㎟～1.5㎟
AWG28～AWG16

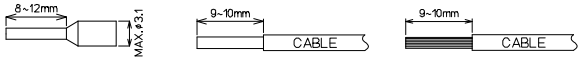

※注意：単線・より線の絶縁被覆外径φ3.1以上の電線は使用できません。
フェルール(棒圧着端子)の使用方法は各メーカーの指示に従うこと。

※接続ケーブルはP652参照

【記名板・結線図】

PCX-1H40-TB40-K3

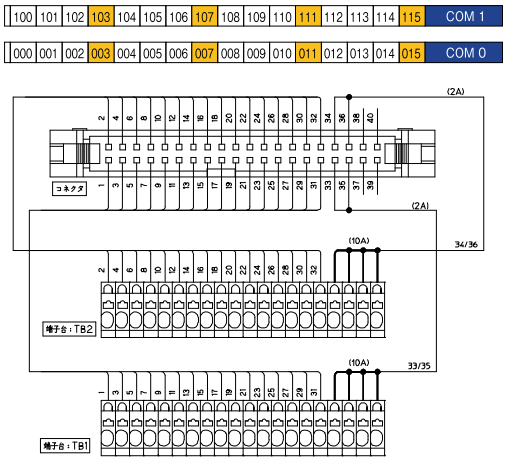

PCX-1H40-TB40-K4

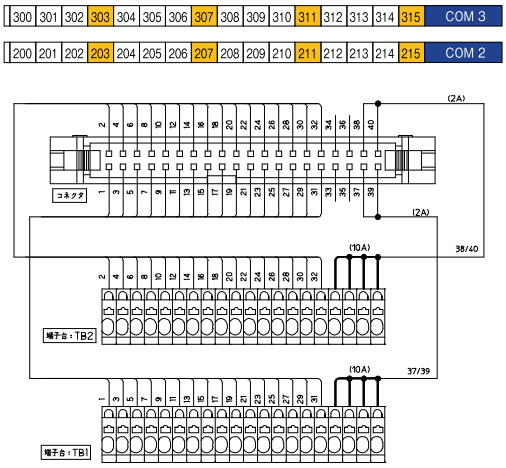

PCX-1H40-TB40-K-CPU

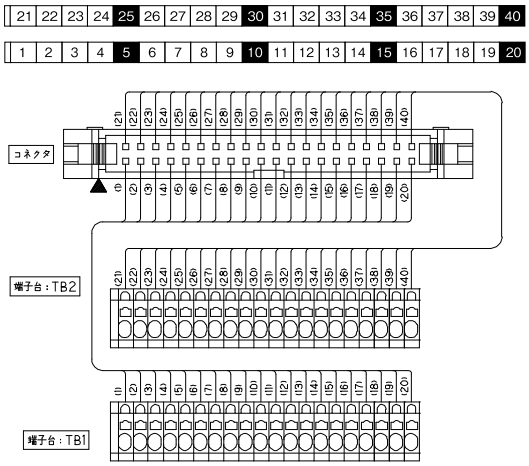

PCXV-1H40-TB40-K3

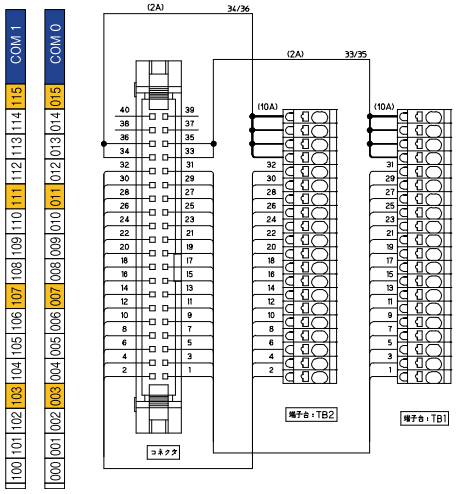

PCXV-1H40-TB40-K4

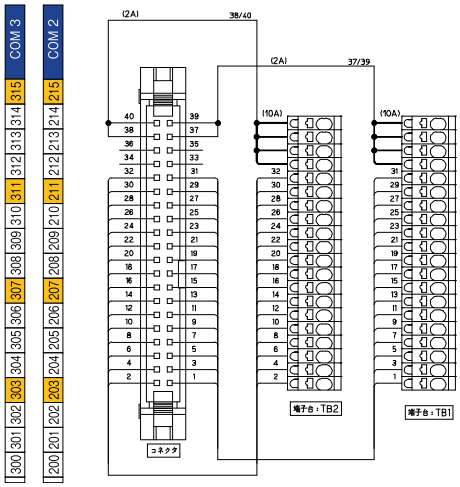

PCXV-1H40-TB40-K-CPU

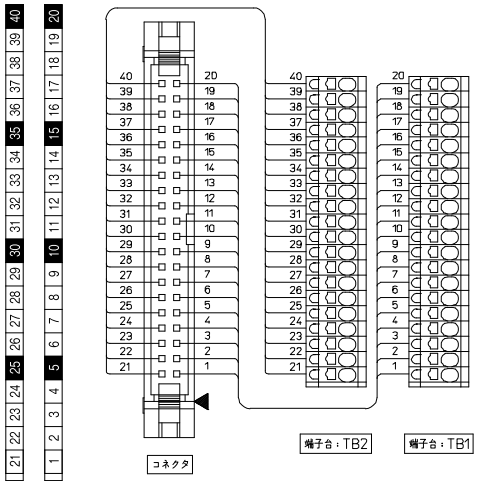

【適合PLC形式】

メーカー名	シリーズ形式	入出力	ユニット形式	K3	K4	K-CPU
キーエンス	KV-7000	入出力混合	KV-SIR32XT	㊥	㊦	
	KV-5500 KV-5000 KV-3000 KV-1000	CPU　ユニット	KV-5500　CPUユニット			○
			KV-5000　CPUユニット			○
			KV-3000　CPUユニット			○
			KV-1000　CPUユニット			○

【1Hタイプ適合ケーブル選定表】

適合機種：PCX-1H40-TB40-□ / PCXV-1H40-TB40-□

●シールド無し電線

KB40N-1H1H-□MB ※詳細P705参照

取付コネクタ
メーカー:ヒロセ電機
形式:HIF3BA-40D-2.54R(両側)

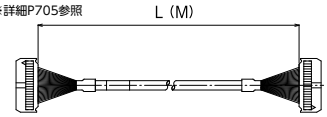

※ケーブル長（単位：M）(0.5/1/1.5/2/3/5)

●シールド付き電線

KBS-1H40-□MB ※詳細P711参照

取付コネクタ
メーカー:ヒロセ電機
形式:HIF3BA-40D-2.54R(両側)

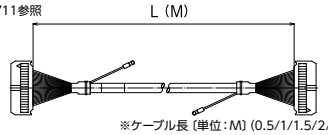

※ケーブル長（単位：M）(0.5/1/1.5/2/3/5)

□=ケーブル長を指定してください。

【I/Oワイヤリングパック】

ユニット形式	注文形式	同梱製品					質量	標準価格（税抜）
		コネクタ端子台	[※1]	海外規格	ケーブル	[※2]		
入力ユニット								
KV-NC16EX	PCX-AG-0.5	PCX-1H20-TB20-K2	[MIL]	UL/cUL/TÜV	KB20N-1H1H-0.5MB		約95g	3,920円
	PCX-AG-1				KB20N-1H1H-1MB		約130g	4,120円
	PCX-AG-1.5				KB20N-1H1H-1.5MB		約160g	4,340円
	PCX-AG-2				KB20N-1H1H-2MB		約190g	4,540円
	PCXV-AG-0.5	PCXV-1H20-TB20-K2			KB20N-1H1H-0.5MB		約98g	3,920円
	PCXV-AG-1				KB20N-1H1H-1MB		約133g	4,120円
	PCXV-AG-1.5				KB20N-1H1H-1.5MB		約163g	4,340円
	PCXV-AG-2				KB20N-1H1H-2MB		約193g	4,540円
出力ユニット								
KV-NC16ET(P)	PCX-AG-0.5	PCX-1H20-TB20-K2	[MIL]	UL/cUL/TÜV	KB20N-1H1H-0.5MB		約95g	3,920円
	PCX-AG-1				KB20N-1H1H-1MB		約130g	4,120円
	PCX-AG-1.5				KB20N-1H1H-1.5MB		約160g	4,340円
	PCX-AG-2				KB20N-1H1H-2MB		約190g	4,540円
	PCXV-AG-0.5	PCXV-1H20-TB20-K2			KB20N-1H1H-0.5MB		約98g	3,920円
	PCXV-AG-1				KB20N-1H1H-1MB		約133g	4,120円
	PCXV-AG-1.5				KB20N-1H1H-1.5MB		約163g	4,340円
	PCXV-AG-2				KB20N-1H1H-2MB		約193g	4,540円

[※1] : コネクタ端子台の搭載コネクタ　[MIL] = HIF3BA-40PA-2.54DSA(71) ヒロセ電機　[FCN] = 1747053-1 タイコエレクトロニクス
[※2] : ケーブルの加工形状　アキ = 標準加工品　[L] = L 曲げ加工品

【I/Oワイヤリングパック】

基本ユニット

ユニット形式	注文形式	同梱製品 コネクタ端子台	[※1]	海外規格	ケーブル	[※2]	質量	標準価格（税抜）
KV-NC32T	PCX-AB-0.5	PCX-1H34-TB40-K-Nano	[MIL]	UL/cUL/TÜV	KB34N-1H1H-0.5MB		約147g	5,570円
	PCX-AB-1				KB34N-1H1H-1MB		約192g	5,820円
	PCX-AB-1.5				KB34N-1H1H-1.5MB		約232g	6,120円
	PCX-AB-2				KB34N-1H1H-2MB		約272g	6,370円
	PCXV-AB-0.5	PCXV-1H34-TB40-K-Nano			KB34N-1H1H-0.5MB		約147g	5,570円
	PCXV-AB-1				KB34N-1H1H-1MB		約192g	5,820円
	PCXV-AB-1.5				KB34N-1H1H-1.5MB		約232g	6,120円
	PCXV-AB-2				KB34N-1H1H-2MB		約272g	6,370円

入力ユニット

ユニット形式	注文形式	同梱製品 コネクタ端子台	[※1]	海外規格	ケーブル	[※2]	質量	標準価格（税抜）
KV-NC32EX KV-C32XC KV-C64XC KV-C32XA KV-C64XA	PCX-W-0.5	PCX-1H34-TB34-K1	[MIL]	UL/cUL/TÜV	KB34N-1H1H-0.5MB		約138g	5,680円
	PCX-W-1				KB34N-1H1H-1MB		約183g	5,930円
	PCX-W-1.5				KB34N-1H1H-1.5MB		約223g	6,260円
	PCX-W-2				KB34N-1H1H-2MB		約263g	6,540円
	PCX-AD-0.5	PCX-1H34-TB40-K2			KB34N-1H1H-0.5MB		約147g	5,570円
	PCX-AD-1				KB34N-1H1H-1MB		約192g	5,820円
	PCX-AD-1.5				KB34N-1H1H-1.5MB		約232g	6,120円
	PCX-AD-2				KB34N-1H1H-2MB		約272g	6,370円
	PCXV-AD-0.5	PCXV-1H34-TB40-K2			KB34N-1H1H-0.5MB		約147g	5,570円
	PCXV-AD-1				KB34N-1H1H-1MB		約192g	5,820円
	PCXV-AD-1.5				KB34N-1H1H-1.5MB		約232g	6,120円
	PCXV-AD-2				KB34N-1H1H-2MB		約272g	6,370円

出力ユニット

ユニット形式	注文形式	同梱製品 コネクタ端子台	[※1]	海外規格	ケーブル	[※2]	質量	標準価格（税抜）
KV-NC32ET KV-C32TC KV-C32TD KV-C32TCP KV-C64TC KV-C64TD KV-C64TCP KV-C32TA KV-C64TA	PCX-W-0.5	PCX-1H34-TB34-K1	[MIL]	UL/cUL/TÜV	KB34N-1H1H-0.5MB		約138g	5,680円
	PCX-W-1				KB34N-1H1H-1MB		約183g	5,930円
	PCX-W-1.5				KB34N-1H1H-1.5MB		約223g	6,260円
	PCX-W-2				KB34N-1H1H-2MB		約263g	6,540円
	PCX-AD-0.5	PCX-1H34-TB40-K2			KB34N-1H1H-0.5MB		約147g	5,570円
	PCX-AD-1				KB34N-1H1H-1MB		約192g	5,820円
	PCX-AD-1.5				KB34N-1H1H-1.5MB		約232g	6,120円
	PCX-AD-2				KB34N-1H1H-2MB		約272g	6,370円
	PCXV-AD-0.5	PCXV-1H34-TB40-K2			KB34N-1H1H-0.5MB		約147g	5,570円
	PCXV-AD-1				KB34N-1H1H-1MB		約192g	5,820円
	PCXV-AD-1.5				KB34N-1H1H-1.5MB		約232g	6,120円
	PCXV-AD-2				KB34N-1H1H-2MB		約272g	6,370円

入出力混合ユニット

ユニット形式	注文形式	同梱製品 コネクタ端子台	[※1]	海外規格	ケーブル	[※2]	質量	標準価格（税抜）
KV-NC16EXT KV-C16XTD	PCX-W-0.5	PCX-1H34-TB34-K1	[MIL]	UL/cUL/TÜV	KB34N-1H1H-0.5MB		約138g	5,680円
	PCX-W-1				KB34N-1H1H-1MB		約183g	5,930円
	PCX-W-1.5				KB34N-1H1H-1.5MB		約223g	6,260円
	PCX-W-2				KB34N-1H1H-2MB		約263g	6,540円
	PCX-AC-0.5	PCX-1H34-TB40-K1			KB34N-1H1H-0.5MB		約147g	5,570円
	PCX-AC-1				KB34N-1H1H-1MB		約192g	5,820円
	PCX-AC-1.5				KB34N-1H1H-1.5MB		約232g	6,120円
	PCX-AC-2				KB34N-1H1H-2MB		約272g	6,370円
	PCXV-AC-0.5	PCXV-1H34-TB40-K1			KB34N-1H1H-0.5MB		約147g	5,570円
	PCXV-AC-1				KB34N-1H1H-1MB		約192g	5,820円
	PCXV-AC-1.5				KB34N-1H1H-1.5MB		約232g	6,120円
	PCXV-AC-2				KB34N-1H1H-2MB		約272g	6,370円
KV-NC32EXT KV-C32XTD	PCX-AD-0.5	PCX-1H34-TB40-K2			KB34N-1H1H-0.5MB		約147g	5,570円
	PCX-AD-1				KB34N-1H1H-1MB		約192g	5,820円
	PCX-AD-1.5				KB34N-1H1H-1.5MB		約232g	6,120円
	PCX-AD-2				KB34N-1H1H-2MB		約272g	6,370円
	PCXV-AD-0.5	PCXV-1H34-TB40-K2			KB34N-1H1H-0.5MB		約147g	5,570円
	PCXV-AD-1				KB34N-1H1H-1MB		約192g	5,820円
	PCXV-AD-1.5				KB34N-1H1H-1.5MB		約232g	6,120円
	PCXV-AD-2				KB34N-1H1H-2MB		約272g	6,370円

[※1] : コネクタ端子台の搭載コネクタ　[MIL] = HIF3BA-40PA-2.54DSA(71) ヒロセ電機　[FCN] = 1747053-1 タイコエレクトロニクス
[※2] : ケーブルの加工形状　アキ = 標準加工品　[L] = L 曲げ加工品

【I/Oワイヤリングパック】

ユニット形式	注文形式	同梱製品					質量	標準価格 (税抜)
		コネクタ端子台	[※1]	海外規格	ケーブル	[※2]		
CPUユニット								
KV-5500 KV-5000 KV-3000 KV-1000	PCX-U-0.5	PCX-1H40-TB40-K-CPU	[MIL]	UL/cUL/TÜV	KB40N-1H1H-0.5MB		約158g	5,810円
	PCX-U-1				KB40N-1H1H-1MB		約213g	6,190円
	PCX-U-1.5				KB40N-1H1H-1.5MB		約263g	6,560円
	PCX-U-2				KB40N-1H1H-2MB		約318g	6,920円
	PCXV-U-0.5	PCXV-1H40-TB40-K-CPU			KB40N-1H1H-0.5MB		約158g	5,860円
	PCXV-U-1				KB40N-1H1H-1MB		約213g	6,120円
	PCXV-U-1.5				KB40N-1H1H-1.5MB		約263g	6,370円
	PCXV-U-2				KB40N-1H1H-2MB		約318g	6,590円
入出力混合ユニット								
KV-SIR32XT(IN)	PCX-AE-0.5	PCX-1H40-TB40-K3	[MIL]	UL/cUL/TÜV	KB40N-1H1H-0.5MB		約158g	5,810円
	PCX-AE-1				KB40N-1H1H-1MB		約213g	6,040円
	PCX-AE-1.5				KB40N-1H1H-1.5MB		約263g	6,300円
	PCX-AE-2				KB40N-1H1H-2MB		約318g	6,560円
	PCXV-AE-0.5	PCXV-1H40-TB40-K3			KB40N-1H1H-0.5MB		約158g	5,810円
	PCXV-AE-1				KB40N-1H1H-1MB		約213g	6,040円
	PCXV-AE-1.5				KB40N-1H1H-1.5MB		約263g	6,300円
	PCXV-AE-2				KB40N-1H1H-2MB		約318g	6,560円
入出力混合ユニット								
KV-SIR32XT(OUT)	PCX-AF-0.5	PCX-1H40-TB40-K4	[MIL]	UL/cUL/TÜV	KB40N-1H1H-0.5MB		約158g	5,810円
	PCX-AF-1				KB40N-1H1H-1MB		約213g	6,040円
	PCX-AF-1.5				KB40N-1H1H-1.5MB		約263g	6,300円
	PCX-AF-2				KB40N-1H1H-2MB		約318g	6,560円
	PCXV-AF-0.5	PCXV-1H40-TB40-K4			KB40N-1H1H-0.5MB		約158g	5,810円
	PCXV-AF-1				KB40N-1H1H-1MB		約213g	6,040円
	PCXV-AF-1.5				KB40N-1H1H-1.5MB		約263g	6,300円
	PCXV-AF-2				KB40N-1H1H-2MB		約318g	6,560円

[※1] : コネクタ端子台の搭載コネクタ　[MIL] = HIF3BA-40PA-2.54DSA(71) ヒロセ電機　[FCN] = 1747053-1 タイコエレクトロニクス
[※2] : ケーブルの加工形状　アキ = 標準加工品　[L] = L 曲げ加工品

キーエンスPLC対応 / スプリングロック式 / PCV5 / MIL / FCNタイプ

PCV5-□□-TB□-□

スプリング　5mm 端子台ピッチ　IEC35レール　DIRECT 直付け

【形式構成】

PCV5-□□-TB□-□

- 搭載コネクタ
  - 1H…MIL/ヒロセ電機
  - 4F…FCN/タイコエレクトロニクス
- 極数
  - 342…34極
  - 402…40極
- 端子台極数
  - 34…34極
  - 40…40極
- 結線タイプ
  - K1…入出力用
  - K-CPU…CPU用



【寸法図】

PCV5-1H342-TB34-K1

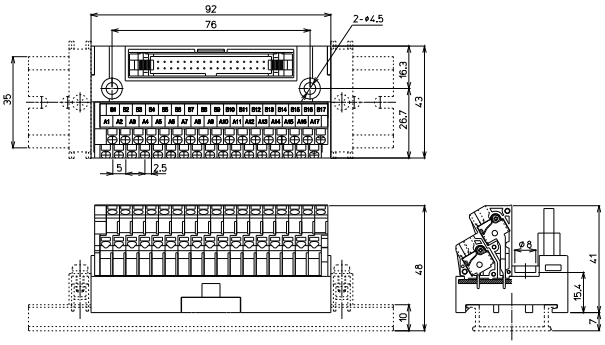

PCV5-□402-TB40-K-CPU

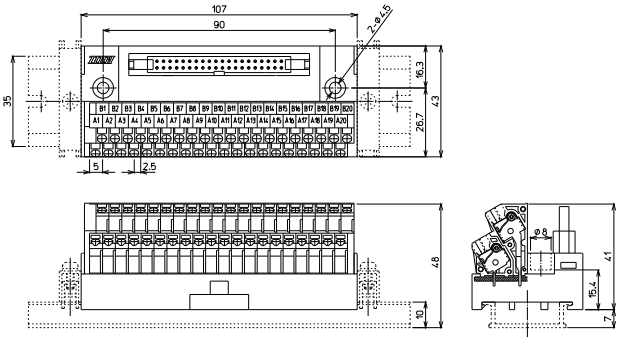

形　式	搭載コネクタメーカー/形式	海外規格	質量	標準価格(税抜)
PCV5-1H342-TB34-K1	ヒロセ電機：HIF3BA-34PA-2.54DSA (71)	UL,TÜV	約90g	3,560円
PCV5-1H402-TB40-K-CPU	ヒロセ電機：HIF3BA-40PA-2.54DSA (71)	UL,TÜV	約104g	3,900円
PCV5-4F402-TB40-K-CPU	タイコエレクトロニクス：1747053-1	TÜV	約108g	4,360円

【一般仕様】

定格絶縁電圧	AC DC125V
定格通電電流	1A / COM2A
絶縁抵抗	100MΩ以上 DC500Vメガ
耐電圧	AC600V / 1分間
周囲温度	−10℃～+50℃ (氷結又は結露しないこと)
電線むき長さ	8㎜～9㎜

適合電線

フェルール	単線	より線
0.25㎟～1㎟ AWG26～AWG18 DIN46228-4準拠	φ0.5～φ1.6	0.08㎟～1.5㎟ AWG28～AWG16

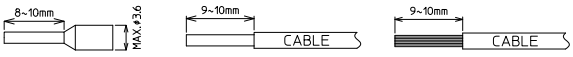

※注意：単線・より線の絶縁被覆外径φ3.6以上の電線は使用できません。
フェルール(棒圧着端子)の使用方法は各メーカーの指示に従うこと。

※接続ケーブルはP658参照

【記名板・結線図】

PCV5-1H342-TB34-K1

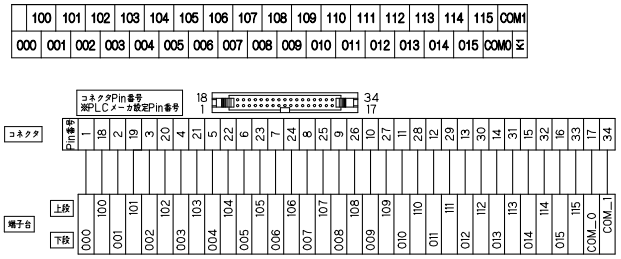

PCV5-1H402-TB40-K-CPU

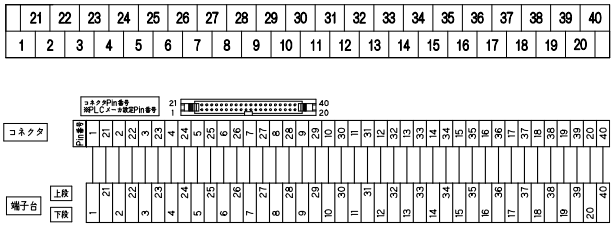

PCV5-4F402-TB40-K-CPU

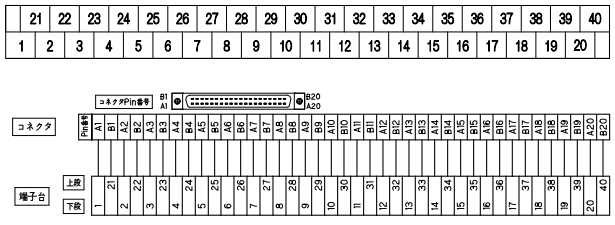

【適合PLC形式】

メーカー名	シリーズ形式	入出力/CPU	ユニット形式	K1	K-CPU
キーエンス	KV-Nano	入力	KV-NC32EX	○	
		出力	KV-NC32ET	○	
		入出力混合	KV-NC16EXT	○	
			KV-NC32EXT	○	
	KV-5500 KV-5000 KV-3000	入力	KV-C32XC　KV-C64XC	○	
		出力	KV-C32TC　KV-C32TD　KV-C32TCP	○	
			KV-C64TC　KV-C64TD　KV-C64TCP	○	
		入出力混合	KV-C16XTD	○	
			KV-C32XTD	○	
		CPUユニット	KV-5500　CPUユニット		○
			KV-5000　CPUユニット		○
			KV-3000　CPUユニット		○
	KV-1000	入力	KV-C32XA　KV-C64XA	○	
		出力	KV-C32TA　KV-C64TA	○	
		CPUユニット	KV-1000　CPUユニット		○

【1Hタイプ適合ケーブル選定表】

適合機種：PCV5-1H342-TB34-K1

●シールド無し電線

KB34N-1H1H-□MB ※詳細P704参照

取付コネクタ
メーカー:ヒロセ電機
形式:HIF3BA-34D-2.54R(両側)

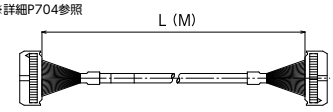

※ケーブル長〔単位：M〕(0.5/1/1.5/2/3/5)

●シールド付き電線

KBS-1H34-□MB ※詳細P710参照

取付コネクタ
メーカー：ヒロセ電機
形式：HIF3BA-34D-2.54R(両側)

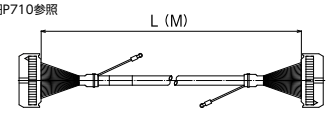

※ケーブル長〔単位：M〕(0.5/1/1.5/2/3/5)

□=ケーブル長を指定してください。

【1Hタイプ適合ケーブル選定表】

適合機種：PCV5-1H402-TB40-K-CPU

●シールド無し電線

KB40N-1H1H-□MB ※詳細P705参照

取付コネクタ
メーカー:ヒロセ電機
形式:HIF3BA-40D-2.54R(両側)

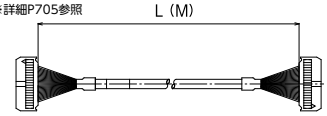

※ケーブル長〔単位：M〕(0.5/1/1.5/2/3/5)

●シールド付き電線

KBS-1H40-□MB ※詳細P711参照

取付コネクタ
メーカー：ヒロセ電機
形式：HIF3BA-40D-2.54R(両側)

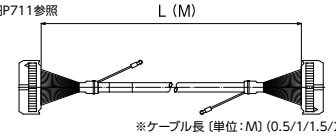

※ケーブル長〔単位：M〕(0.5/1/1.5/2/3/5)

□=ケーブル長を指定してください。

【4Fタイプ適合ケーブル選定表】

適合機種：PCV5-4F402-TB40-K-CPU

●シールド無し電線

KB40N-4F1H-□MB ※詳細P708参照

取付コネクタ
(CN1側)
メーカー：ダイコエレクトロニクス
形式：1903404-1
(CN2側)
メーカー：ヒロセ電機
形式：HIF3BA-40D-2.54R

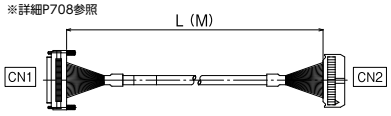

※ケーブル長〔単位：M〕(0.5/1/1.5/2/3/5/8/10)

●シールド付き電線

KB40S-4F1H-□MB ※詳細P714参照

取付コネクタ
(CN1側)
メーカー：ダイコエレクトロニクス
形式：1903404-1
(CN2側)
メーカー：ヒロセ電機
形式：HIF3BA-40D-2.54R

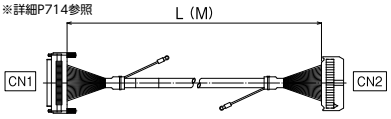

※ケーブル長〔単位：M〕(0.5/1/1.5/2/3/5/7)

□=ケーブル長を指定してください。

キーエンスPLC対応 / ネジアップ式 / PCA7 / MILタイプ

PCA7-1H20-TB20-K2

ネジアップ | 7㎜ 端子台ピッチ | IEC35レール | 止め金具不要 | パック商品対応

【形式構成】

PCA7-1H20-TB20-K2



【寸法図】

PCA7-1H20-TB20-K2

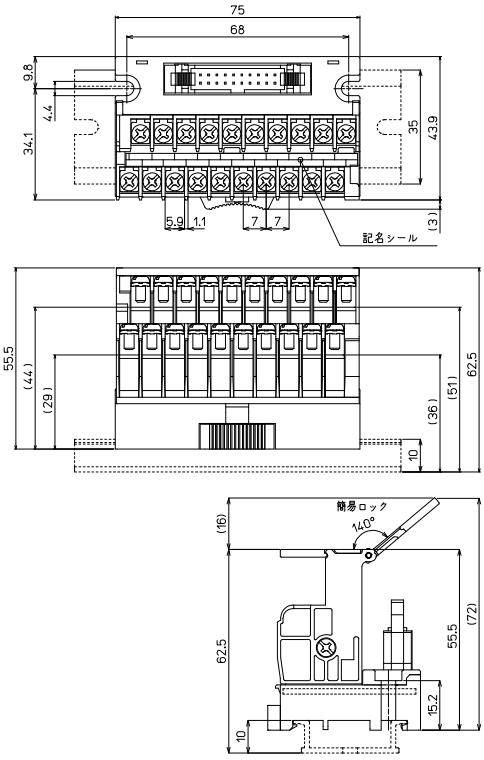

※I/Oワイヤリングパック対応(P668参照)

形　式	※	搭載コネクタメーカー/形式	海外規格	質量	標準価格(税抜)
PCA7-1H20-TB20-K2	○	ヒロセ電機：HIF3BA-20PA-2.54DSA(71)	UL,TÜV	約110g	3,610円

【一般仕様】

定格絶縁電圧	AC DC50V
定格通電電流	0.5A / SIG　2A / COM
絶縁抵抗	100MΩ以上 DC500Vメガ
耐電圧	AC500V / 1分間
適合電線	1.25㎟ / MAX
端子ネジ	M3×6L
締付トルク	0.8N･m
周囲温度	−15℃～+60℃ (氷結又は結露しないこと)
相対湿度	45～85%

適合圧着端子

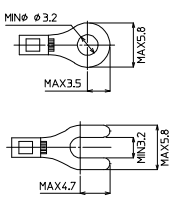

R端子･Y端子共通事項

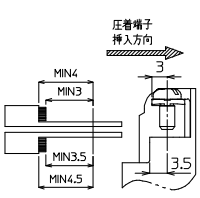

【記名板･結線図】

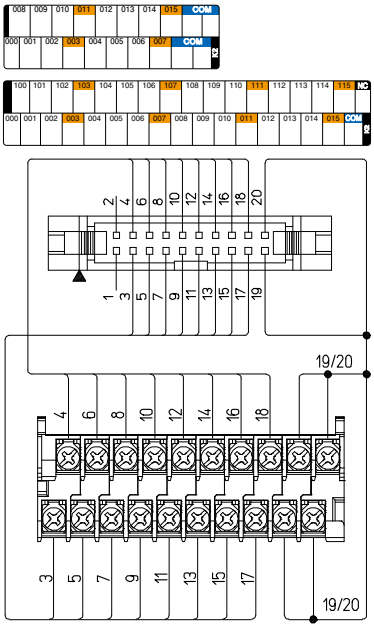

※接続ケーブルはP661参照

【適合PLC形式】

PCA7-1H20-TB20-K2

メーカー名	シリーズ形式	入出力	ユニット形式
キーエンス	KV Nano	入力	KV-NC16EX
		出力	KV-NC16ET(P)

【1Hタイプ適合ケーブル選定表】

適合機種：PCA7-1H20-TB20-K2

●シールド無し電線

KB20N-1H1H-□MB ※詳細P704参照

取付コネクタ
(CN1側)
メーカー:ヒロセ電機
形　式:HIF3BA-20D-2.54R
(CN2側)
メーカー:ヒロセ電機
形　式:HIF3BA-20D-2.54R

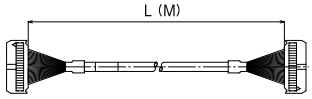

※ケーブル長（単位：M）(0.5/1/1.5/2/3/5)

●シールド付き電線

KBS-1H20-□MB ※詳細P710参照

取付コネクタ
(CN1側)
メーカー:ヒロセ電機
形　式:HIF3BA-20D-2.54R
(CN2側)
メーカー:ヒロセ電機
形　式:HIF3BA-20D-2.54R

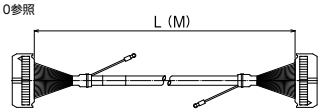

※ケーブル長（単位：M）(0.5/1/1.5/2/3/5)

□=ケーブル長を指定してください。

キーエンスPLC対応 / ネジアップ式 / PCA7 / MILタイプ

PCA7-1H□-TB□-□

ネジアップ　7mm 端子台ピッチ　IEC35レール　止め金具不要　パック商品対応

【形式構成】

PCA7-1H□-TB□-□

極数	端子台極数	結線タイプ
34…34極	34…34極	K1…入出力用
40…40極	40…40極	K2…入出力用
		K-CPU…CPU用
		K-Nano…Nano 0用

【形式構成】

PCA7-1H40-TB40-K-CPU



【寸法図】

PCA7-1H34-TB34-K1

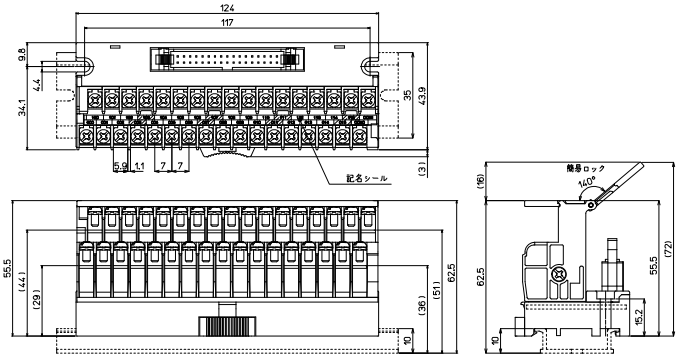

PCA7-1H40-TB40-K-CPU

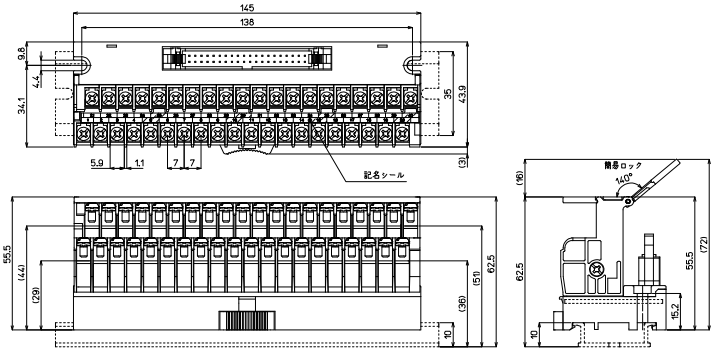

※I/Oワイヤリングパック対応(P669参照)

形　式	※	搭載コネクタメーカー/形式	海外規格	質量	標準価格(税抜)
PCA7-1H34-TB34-K1	○	ヒロセ電機:HIF3BA-34PA-2.54DSA(71)	UL,TÜV	約179g	4,740円
PCA7-1H34-TB34-K2	○	ヒロセ電機:HIF3BA-34PA-2.54DSA(71)	UL,TÜV	約179g	4,740円
PCA7-1H34-TB34-K-Nano	○	ヒロセ電機:HIF3BA-34PA-2.54DSA(71)	UL,TÜV	約179g	4,740円
PCA7-1H40-TB40-K-CPU	○	ヒロセ電機:HIF3BA-40PA-2.54DSA(71)	UL,TÜV	約207g	5,040円

【一般仕様】

定格絶縁電圧	AC DC125V
定格通電電流	1A
絶縁抵抗	100MΩ以上 DC500Vメガ
耐電圧	AC500V / 1分間
適合電線	1.25㎟ / MAX
端子ネジ	M3×6L
締付トルク	0.8N･m
周囲温度	−15℃～+60℃ (氷結又は結露しないこと)
相対湿度	45～85%

適合圧着端子

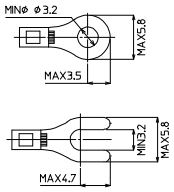

R端子･Y端子共通事項

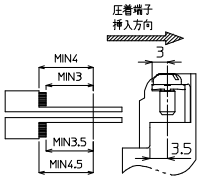

※接続ケーブルはP664参照

【記名板・結線図】

PCA7-1H34-TB34-K1

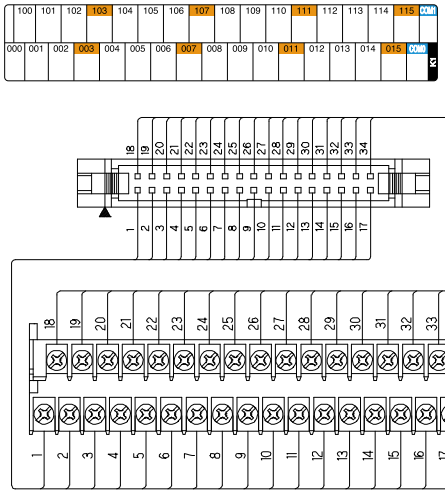

PCA7-1H34-TB34-K2

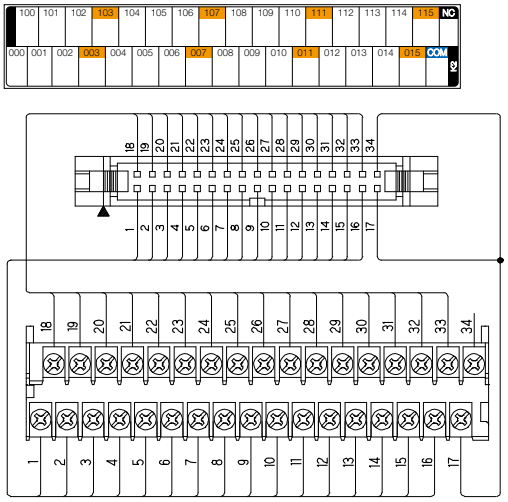

PCA7-1H34-TB34-K-Nano

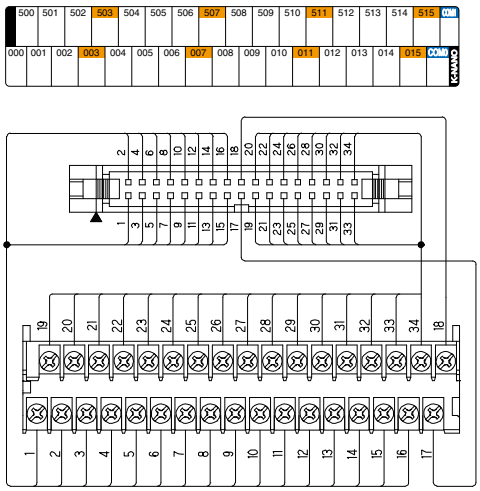

PCA7-1H40-TB40-K-CPU

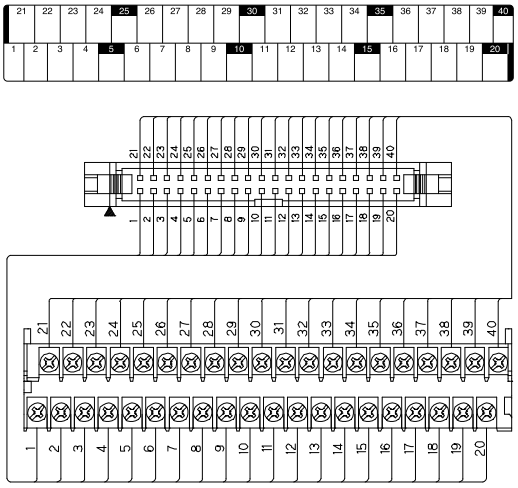

【適合PLC形式】

メーカー名	シリーズ名	入出力	ユニット形式	K-Nano	K-CPU	K1	K2
キーエンス	KV Nano	基本ユニット	KV-NC32T	○			
		入力	KV-NC32EX			○	○
		出力	KV-NC32ET			○	○
		入出力混合	KV-NC16EXT			○	
			KV-NC32EXT			○	○
	KV-5500 KV-5000 KV-3000	入力	KV-C32XC　KV-C64XC			○	○
		出力	KV-C32TC　KV-C32TD　KV-C32TCP			○	○
			KV-C64TC　KV-C64TD　KV-C64TCP			○	○
		入出力混合	KV-C16XTD			○	
			KV-C32XTD			○	○
		CPUユニット	KV-5500　CPUユニット		○		
			KV-5000　CPUユニット		○		
			KV-3000　CPUユニット		○		
	KV-1000	入力	KV-C32XA　KV-C64XA			○	○
		出力	KV-C32TA　KV-C64TA			○	○
		CPUユニット	KV-1000　CPUユニット		○		

【1Hタイプ適合ケーブル選定表】

適合機種：PCA7-1H34-TB34-□

●シールド無し電線

KB34N-1H1H-□MB ※詳細P704参照

取付コネクタ
(CN1側)
メーカー:ヒロセ電機
形　式:HIF3BA-34D-2.54R
(CN2側)
メーカー:ヒロセ電機
形　式:HIF3BA-34D-2.54R

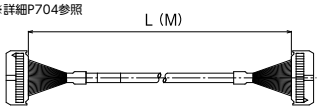

※ケーブル長（単位：M）(0.5/1/1.5/2/3/5)

●シールド付き電線

KBS-1H34-□MB ※詳細P710参照

取付コネクタ
(CN1側)
メーカー:ヒロセ電機
形　式:HIF3BA-34D-2.54R
(CN2側)
メーカー:ヒロセ電機
形　式:HIF3BA-34D-2.54R

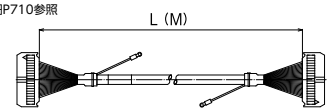

※ケーブル長（単位：M）(0.5/1/1.5/2/3/5)

【1Hタイプ適合ケーブル選定表】

適合機種：PCA7-1H40-TB40-K-CPU

●シールド無し電線

KB40N-1H1H-□MB ※詳細P705参照

取付コネクタ
(CN1側)
メーカー:ヒロセ電機
形　式:HIF3BA-40D-2.54R
(CN2側)
メーカー:ヒロセ電機
形　式:HIF3BA-40D-2.54R



※ケーブル長（単位：M）(0.5/1/1.5/2/3/5)

●シールド付き電線

KBS-1H40-□MB ※詳細P711参照

取付コネクタ
(CN1側)
メーカー:ヒロセ電機
形　式:HIF3BA-40D-2.54R
(CN2側)
メーカー:ヒロセ電機
形　式:HIF3BA-40D-2.54R

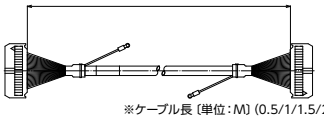

※ケーブル長（単位：M）(0.5/1/1.5/2/3/5)

□=ケーブル長を指定してください。

キーエンスPLC対応 / ネジアップ式 / PCA7 / MILタイプ

PCA7-1H40-TB34-□

ネジアップ　7mm 端子台ピッチ　IEC35レール　止め金具不要　パック商品対応

【形式構成】

PCA7-1H40-TB34-□

結線タイプ
K3…入力用
K4…出力用



【寸法図】

PCA7-1H40-TB34-K3

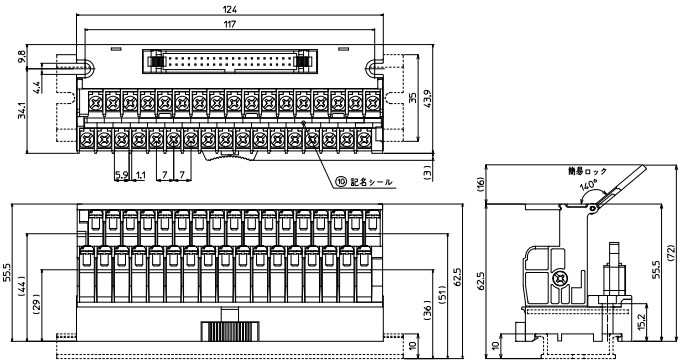

PCA7-1H40-TB34-K4

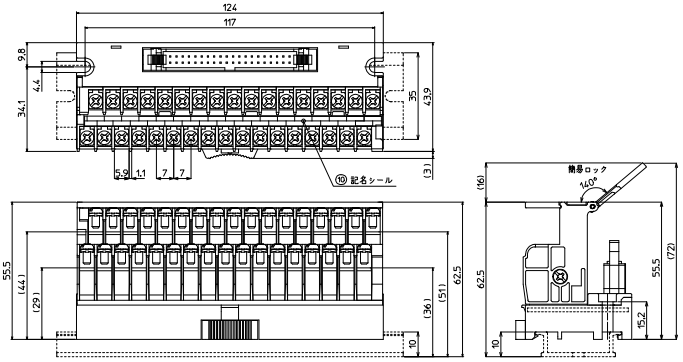

※I/Oワイヤリングパック対応(P670参照)

形　式	※	搭載コネクタメーカー/形式	海外規格	質量	標準価格(税抜)
PCA7-1H40-TB34-K3	○	ヒロセ電機：HIF3BA-40PA-2.54DSA(71)	UL,TÜV	約179g	4,850円
PCA7-1H40-TB34-K4	○	ヒロセ電機：HIF3BA-40PA-2.54DSA(71)	UL,TÜV	約179g	4,850円

【一般仕様】

定格絶縁電圧	AC DC50V
定格通電電流	0.5A / SIG　2A / COM
絶縁抵抗	100MΩ以上 DC500Vメガ
耐電圧	AC500V / 1分間
適合電線	1.25㎟ / MAX
端子ネジ	M3×6L
締付トルク	0.8N･m
周囲温度	−15℃～+60℃ (氷結又は結露しないこと)
相対湿度	45～85%

適合圧着端子

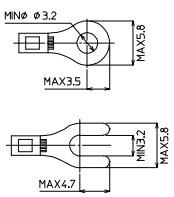

R端子･Y端子共通事項

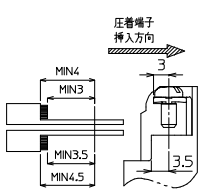

【記名板･結線図】

PCA7-1H40-TB34-K3

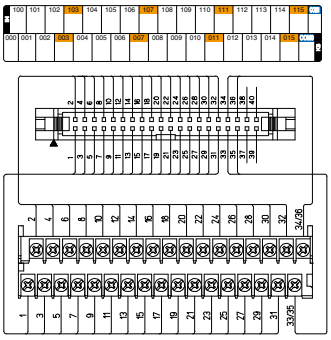

PCA7-1H40-TB34-K4

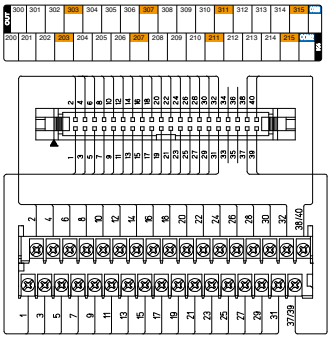

【適合PLC形式】

PCA7-1H40-TB34-□

メーカー名	シリーズ名	入出力	ユニット形式	K3	K4
キーエンス	KV Nano	基本ユニット	KV-SIR32XT	㊉	㊉

【1Hタイプ適合ケーブル選定表】

適合機種：PCA7-1H40-TB34-□

●シールド無し電線

KB40N-1H1H-□MB ※詳細P705参照

取付コネクタ
(CN1側)
メーカー:ヒロセ電機
形　式:HIF3BA-40D-2.54R
(CN2側)
メーカー:ヒロセ電機
形　式:HIF3BA-40D-2.54R

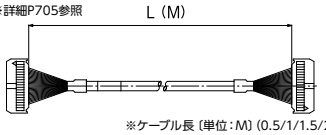

※ケーブル長（単位：M）(0.5/1/1.5/2/3/5)

●シールド付き電線

KBS-1H40-□MB ※詳細P711参照

取付コネクタ
(CN1側)
メーカー:ヒロセ電機
形　式:HIF3BA-40D-2.54R
(CN2側)
メーカー:ヒロセ電機
形　式:HIF3BA-40D-2.54R

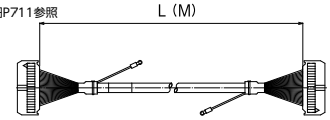

※ケーブル長（単位：M）(0.5/1/1.5/2/3/5)

□=ケーブル長を指定してください。

【I/Oワイヤリングパック】

ユニット形式	注文形式	同梱製品					質量	標準価格（税抜）
		コネクタ端子台	[※1]	海外規格	ケーブル	[※2]		
入力ユニット								
KV-NC16EX	PCA7-AG-0.5	PCA7-1H20-TB20-K2	[MIL]	UL/TÜV	KB20N-1H1H-0.5MB		約155g	4,560円
	PCA7-AG-1				KB20N-1H1H-1MB		約190g	4,760円
	PCA7-AG-1.5				KB20N-1H1H-1.5MB		約220g	4,980円
	PCA7-AG-2				KB20N-1H1H-2MB		約250g	5,180円
出力ユニット								
KV-NC16ET(P)	PCA7-AG-0.5	PCA7-1H20-TB20-K2	[MIL]	UL/TÜV	KB20N-1H1H-0.5MB		約155g	4,560円
	PCA7-AG-1				KB20N-1H1H-1MB		約190g	4,760円
	PCA7-AG-1.5				KB20N-1H1H-1.5MB		約220g	4,980円
	PCA7-AG-2				KB20N-1H1H-2MB		約250g	5,180円

[※1] : コネクタ端子台の搭載コネクタ　[MIL] = HIF3BA-40PA-2.54DSA(71) ヒロセ電機　[FCN] = 1747053-1 タイコエレクトロニクス
[※2] : ケーブルの加工形状　アキ = 標準加工品　[L] = L 曲げ加工品

【I/Oワイヤリングパック】

ユニット形式	注文形式	同梱製品					質量	標準価格（税抜）
		コネクタ端子台	[※1]	海外規格	ケーブル	[※2]		
CPUユニット								
KV-5500 KV-5000 KV-3000 KV-1000	PCA7-U-0.5	PCA7-1H40-TB40-K-CPU	[MIL]	UL/TÜV	KB40N-1H1H-0.5MB		約282g	7,090円
	PCA7-U-1				KB40N-1H1H-1MB		約337g	7,360円
	PCA7-U-1.5				KB40N-1H1H-1.5MB		約387g	7,600円
	PCA7-U-2				KB40N-1H1H-2MB		約442g	8,130円
基本ユニット								
KV-NC32T	PCA7-AB-0.5	PCA7-1H34-TB34-K-Nano	[MIL]	UL/TÜV	KB34N-1H1H-0.5MB		約244g	6,230円
	PCA7-AB-1				KB34N-1H1H-1MB		約289g	6,480円
	PCA7-AB-1.5				KB34N-1H1H-1.5MB		約329g	6,780円
	PCA7-AB-2				KB34N-1H1H-2MB		約369g	7,010円
入力ユニット								
KV-NC32EX KV-C32XC KV-C64XC KV-C32XA KV-C64XA	PCA7-W-0.5	PCA7-1H34-TB34-K1	[MIL]	UL/TÜV	KB34N-1H1H-0.5MB		約244g	6,370円
	PCA7-W-1				KB34N-1H1H-1MB		約289g	6,630円
	PCA7-W-1.5				KB34N-1H1H-1.5MB		約329g	6,920円
	PCA7-W-2				KB34N-1H1H-2MB		約369g	7,180円
	PCA7-AD-0.5	PCA7-1H34-TB34-K2			KB34N-1H1H-0.5MB		約244g	6,230円
	PCA7-AD-1				KB34N-1H1H-1MB		約289g	6,480円
	PCA7-AD-1.5				KB34N-1H1H-1.5MB		約329g	6,780円
	PCA7-AD-2				KB34N-1H1H-2MB		約369g	7,010円
出力ユニット								
KV-NC32ET KV-C32TC KV-C32TD KV-C32TCP KV-C64TC KV-C64TD KV-C64TCP KV-C32TA KV-C64TA	PCA7-W-0.5	PCA7-1H34-TB34-K1	[MIL]	UL/TÜV	KB34N-1H1H-0.5MB		約244g	6,370円
	PCA7-W-1				KB34N-1H1H-1MB		約289g	6,630円
	PCA7-W-1.5				KB34N-1H1H-1.5MB		約329g	6,920円
	PCA7-W-2				KB34N-1H1H-2MB		約369g	7,180円
	PCA7-AD-0.5	PCA7-1H34-TB34-K2			KB34N-1H1H-0.5MB		約244g	6,230円
	PCA7-AD-1				KB34N-1H1H-1MB		約289g	6,480円
	PCA7-AD-1.5				KB34N-1H1H-1.5MB		約329g	6,780円
	PCA7-AD-2				KB34N-1H1H-2MB		約369g	7,010円
入出力混合ユニット								
KV-NC16EXT KV-C16XTD	PCA7-W-0.5	PCA7-1H34-TB34-K1	[MIL]	UL/TÜV	KB34N-1H1H-0.5MB		約244g	6,370円
	PCA7-W-1				KB34N-1H1H-1MB		約289g	6,630円
	PCA7-W-1.5				KB34N-1H1H-1.5MB		約329g	6,920円
	PCA7-W-2				KB34N-1H1H-2MB		約369g	7,180円
KV-NC32EXT KV-C32XTD	PCA7-W-0.5	PCA7-1H34-TB34-K1			KB34N-1H1H-0.5MB		約244g	6,370円
	PCA7-W-1				KB34N-1H1H-1MB		約289g	6,630円
	PCA7-W-1.5				KB34N-1H1H-1.5MB		約329g	6,920円
	PCA7-W-2				KB34N-1H1H-2MB		約369g	7,180円
	PCA7-AD-0.5	PCA7-1H34-TB34-K2			KB34N-1H1H-0.5MB		約244g	6,230円
	PCA7-AD-1				KB34N-1H1H-1MB		約289g	6,480円
	PCA7-AD-1.5				KB34N-1H1H-1.5MB		約329g	6,780円
	PCA7-AD-2				KB34N-1H1H-2MB		約369g	7,010円

[※1] : コネクタ端子台の搭載コネクタ　[MIL] = HIF3BA-40PA-2.54DSA(71) ヒロセ電機　[FCN] = 1747053-1 タイコエレクトロニクス
[※2] : ケーブルの加工形状　アキ = 標準加工品　[L] = L 曲げ加工品

【I/Oワイヤリングパック】

ユニット形式	注文形式	同梱製品					質量	標準価格（税抜）
		コネクタ端子台	[※1]	海外規格	ケーブル	[※2]		
入出力混合ユニット								
KV-SIR32XT(IN)	PCA7-AE-0.5	PCA7-1H40-TB40-K3	[MIL]	UL/TÜV	KB40N-1H1H-0.5MB		約254g	6,570円
	PCA7-AE-1				KB40N-1H1H-1MB		約309g	6,810円
	PCA7-AE-1.5				KB40N-1H1H-1.5MB		約359g	7,050円
	PCA7-AE-2				KB40N-1H1H-2MB		約414g	7,310円
入出力混合ユニット								
KV-SIR32XT(OUT)	PCA7-AF-0.5	PCA7-1H40-TB40-K4	[MIL]	UL/TÜV	KB40N-1H1H-0.5MB		約254g	6,570円
	PCA7-AF-1				KB40N-1H1H-1MB		約309g	6,810円
	PCA7-AF-1.5				KB40N-1H1H-1.5MB		約359g	7,050円
	PCA7-AF-2				KB40N-1H1H-2MB		約414g	7,310円

[※1] : コネクタ端子台の搭載コネクタ　[MIL] = HIF3BA-40PA-2.54DSA(71) ヒロセ電機　[FCN] = 1747053-1 タイコエレクトロニクス
[※2] : ケーブルの加工形状　アキ = 標準加工品　[L] = L 曲げ加工品

キーエンスPLC対応 / ネジ式 / PCN7 / MIL / FCNタイプ

PCN7□-□-TB□-□

セルフアップ　7mm 端子台ピッチ　IEC35レール　DIRECT 直付け　パック商品対応

【形式構成】

PCN7□-□□-TB□-□

使用圧着端子タイプ
無…Y形圧着端子
R…丸形圧着端子

搭載コネクタ
1H…MIL/ヒロセ電機
4F…FCN/タイコエレクトロニクス

極数
34…34極（K1のみ）
40…40極

端子台極数
34…34極
40…40極

結線タイプ
K1…入出力用
K-CPU…CPU用



【寸法図】

PCN34極

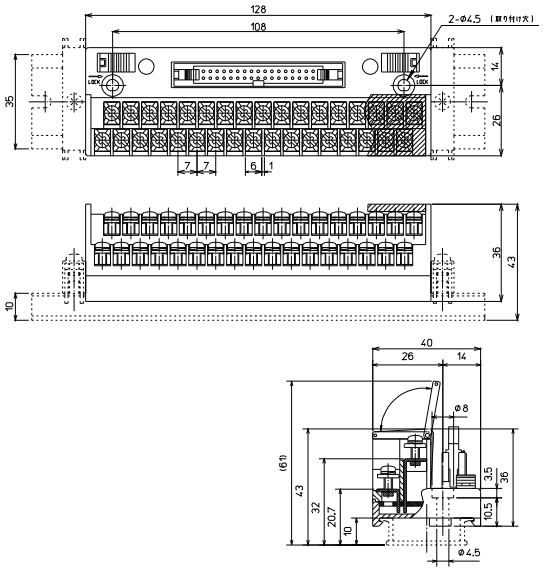

PCN40極

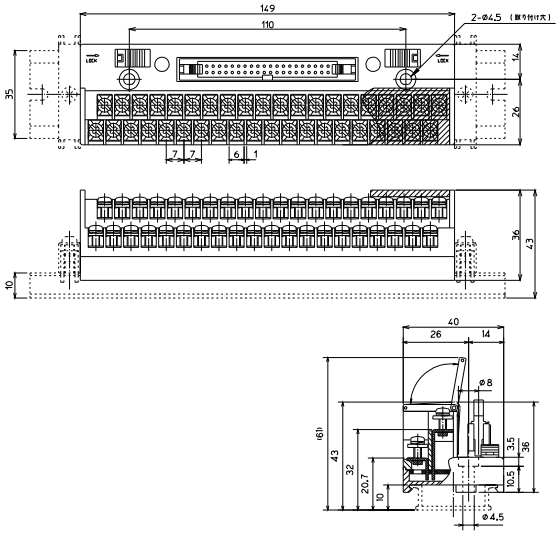

※I/Oワイヤリングパック対応(P675参照)

形　式	※	搭載コネクタメーカー/形式	海外規格	質量	標準価格(税抜)
PCN7-1H34-TB34-K1	○	ヒロセ電機：HIF3BA-34PA-2.54DSA (71)	UL,TÜV	約121g	4,530円
PCN7-1H40-TB40-K-CPU	○	ヒロセ電機：HIF3BA-40PA-2.54DSA (71)	UL,TÜV	約140g	4,820円
PCN7-4F40-TB40-K-CPU	—	タイコエレクトロニクス：1747053-1	TÜV	約140g	5,220円

【一般仕様】

定格絶縁電圧	AC DC125V
定格通電電流	1A / COM2A
絶縁抵抗	100MΩ以上 DC500Vメガ
耐電圧	AC600V / 1分間
適合電線	1.25㎟ / MAX
端子ネジ	PCN7　M3×9.5L
	PCN7R　M3×7L
締付トルク	1.2N･m
周囲温度	−10℃～+50℃ (氷結又は結露しないこと)

適合圧着端子

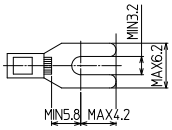

※接続ケーブルはP674参照

【記名板・結線図】

PCN7-1H34-TB34-K1

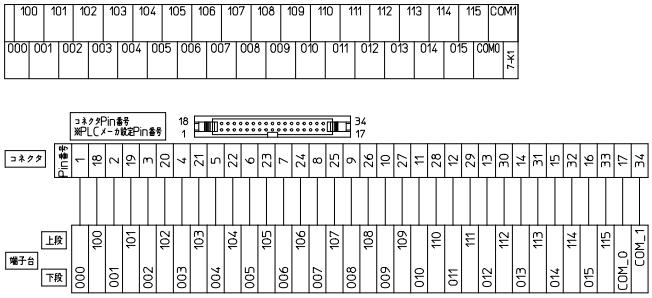

PCN7-1H40-TB40-K-CPU

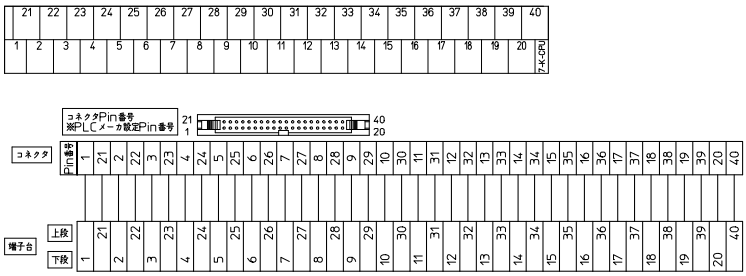

PCN7-4F40-TB40-K-CPU

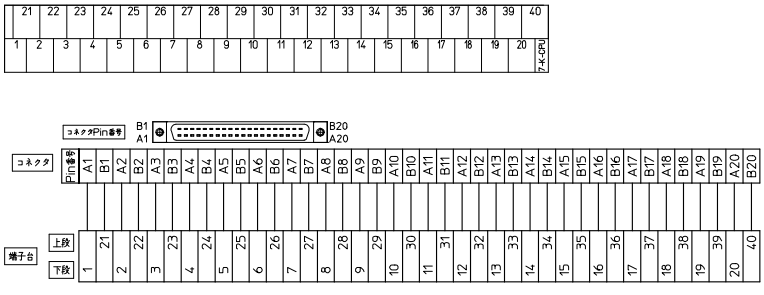

【適合PLC形式】

メーカー名	シリーズ形式	入出力/CPU	ユニット形式	K1	K-CPU
キーエンス	KV-Nano	入力	KV-NC32EX	○	
		出力	KV-NC32ET	○	
		入出力混合	KV-NC16EXT	○	
			KV-NC32EXT	○	
	KV-5500 KV-5000 KV-3000	入力	KV-C32XC　KV-C64XC	○	
		出力	KV-C32TC　KV-C32TD　KV-C32TCP	○	
			KV-C64TC　KV-C64TD　KV-C64TCP	○	
		入出力混合	KV-C16XTD	○	
			KV-C32XTD	○	
		CPUユニット	KV-5500　CPUユニット		○
			KV-5000　CPUユニット		○
			KV-3000　CPUユニット		○
	KV-1000	入力	KV-C32XA　KV-C64XA	○	
		出力	KV-C32TA　KV-C64TA	○	
		CPUユニット	KV-1000　CPUユニット		○

【1Hタイプ適合ケーブル選定表】

適合機種：PCN7-1H34-TB34-K1

●シールド無し電線

KB34N-1H1H-□MB ※詳細P704参照

取付コネクタ
メーカー:ヒロセ電機
形式:HIF3BA-34D-2.54R(両側)

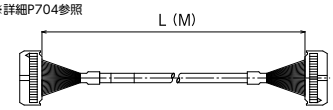

※ケーブル長〔単位：M〕(0.5/1/1.5/2/3/5)

●シールド付き電線

KBS-1H34-□MB ※詳細P710参照

取付コネクタ
メーカー：ヒロセ電機
形式：HIF3BA-34D-2.54R(両側)

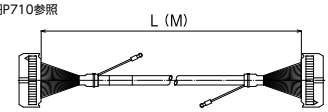

※ケーブル長〔単位：M〕(0.5/1/1.5/2/3/5)

□=ケーブル長を指定してください。

【1Hタイプ適合ケーブル選定表】

適合機種：PCN7-1H40-TB40-K-CPU

●シールド無し電線

KB40N-1H1H-□MB ※詳細P705参照

取付コネクタ
メーカー:ヒロセ電機
形式:HIF3BA-40D-2.54R(両側)

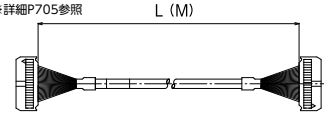

※ケーブル長〔単位：M〕(0.5/1/1.5/2/3/5)

●シールド付き電線

KBS-1H40-□MB ※詳細P711参照

取付コネクタ
メーカー：ヒロセ電機
形式：HIF3BA-40D-2.54R(両側)

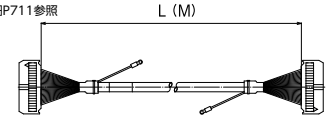

※ケーブル長〔単位：M〕(0.5/1/1.5/2/3/5)

□=ケーブル長を指定してください。

【4Fタイプ適合ケーブル選定表】

適合機種：PCN7-4F40-TB40-K-CPU

●シールド無し電線

KB40N-4F1H-□MB ※詳細P708参照

取付コネクタ
(CN1側)
メーカー：タイコエレクトロニクス
形式：1903404-1
(CN2側)
メーカー：ヒロセ電機
形式：HIF3BA-40D-2.54R

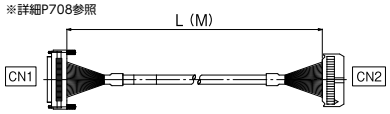

※ケーブル長〔単位：M〕(0.5/1/1.5/2/3/5/8/10)

●シールド付き電線

KB40S-4F1H-□MB ※詳細P714参照

取付コネクタ
(CN1側)
メーカー：タイコエレクトロニクス
形式：1903404-1
(CN2側)
メーカー：ヒロセ電機
形式：HIF3BA-40D-2.54R

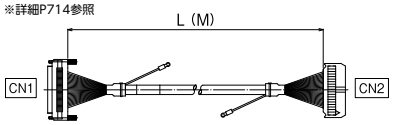

※ケーブル長〔単位：M〕(0.5/1/1.5/2/3/5/7)

□=ケーブル長を指定してください。

【I/Oワイヤリングパック】

ユニット形式	注文形式	同梱製品				質量	標準価格（税抜）
		コネクタ端子台	[※1]	海外規格	ケーブル		
CPUユニット							
KV-3000 KV-5000 KV-5500 KV-1000	PCN7-U-0.5	PCN7-1H40-TB40-K-CPU	[MIL]	UL/ TÜV	KB40N-1H1H-0.5MB	約215g	6,900円
	PCN7-U-1				KB40N-1H1H-1MB	約270g	7,140円
	PCN7-U-1.5				KB40N-1H1H-1.5MB	約320g	7,400円
	PCN7-U-2				KB40N-1H1H-2MB	約375g	7,670円
KV-NC32T	PCN7-V-0.5	PCN7-1H34	[MIL1]	UL/ TÜV	KB34N-1H1H-0.5MB	約187g	6,370円
	PCN7-V-1				KB34N-1H1H-1MB	約232g	6,630円
	PCN7-V-1.5				KB34N-1H1H-1.5MB	約272g	6,940円
	PCN7-V-2				KB34N-1H1H-2MB	約312g	7,200円
入力ユニット							
KV-C32XC KV-C64XC KV-C32XA KV-C64XA KV-NC32EX	PCN7-W-0.5	PCN7-1H34-TB34-K1	[MIL1]	UL/ TÜV	KB34N-1H1H-0.5MB	約186g	6,370円
	PCN7-W-1				KB34N-1H1H-1MB	約231g	6,630円
	PCN7-W-1.5				KB34N-1H1H-1.5MB	約271g	6,920円
	PCN7-W-2				KB34N-1H1H-2MB	約311g	7,180円
出力ユニット							
KV-C32TC KV-C32TD KV-C32TCP KV-C64TC KV-C64TD KV-C64TCP KV-C32TA KV-C64TA KV-NC32ET KV-NC32ETP	PCN7-W-0.5	PCN7-1H34-TB34-K1	[MIL1]	UL/ TÜV	KB34N-1H1H-0.5MB	約186g	6,370円
	PCN7-W-1				KB34N-1H1H-1MB	約231g	6,630円
	PCN7-W-1.5				KB34N-1H1H-1.5MB	約271g	6,920円
	PCN7-W-2				KB34N-1H1H-2MB	約311g	7,180円
入出力混合ユニット							
KV-C16XTD (I/O) KV-NC16EXT (I/O)	PCN7-W-0.5	PCN7-1H34-TB34-K1	[MIL1]	UL/ TÜV	KB34N-1H1H-0.5MB	約186g	6,370円
	PCN7-W-1				KB34N-1H1H-1MB	約231g	6,630円
	PCN7-W-1.5				KB34N-1H1H-1.5MB	約271g	6,920円
	PCN7-W-2				KB34N-1H1H-2MB	約311g	7,180円
KV-C32XTD (IN) KV-NC32EXT (IN)	PCN7-W-0.5	PCN7-1H34-TB34-K1	[MIL1]	UL/ TÜV	KB34N-1H1H-0.5MB	約186g	6,370円
	PCN7-W-1				KB34N-1H1H-1MB	約231g	6,630円
	PCN7-W-1.5				KB34N-1H1H-1.5MB	約271g	6,920円
	PCN7-W-2				KB34N-1H1H-2MB	約311g	7,180円
KV-C32XTD (OUT) KV-NC32EXT (OUT)	PCN7-W-0.5	PCN7-1H34-TB34-K1	[MIL1]	UL/ TÜV	KB34N-1H1H-0.5MB	約186g	6,370円
	PCN7-W-1				KB34N-1H1H-1MB	約231g	6,630円
	PCN7-W-1.5				KB34N-1H1H-1.5MB	約271g	6,920円
	PCN7-W-2				KB34N-1H1H-2MB	約311g	7,180円

[※1] : コネクタ端子台の搭載コネクタ　[MIL] = HIF3BA-40PA-2.54DSA(71) ヒロセ電機　[MIL1] = HIF3BA-34PA-2.54DSA (71) ヒロセ電機

PCE□-1H34

IEC35レール



【形式構成】

PCE□-1H34

極数
3…3極×4列
4…4極×4列

【一般仕様】

定格絶縁電圧	DC24V
定格通電電流	0.3A/1点　2A/コモン
耐電圧	AC600V / 1分間
絶縁抵抗	100MΩ DC500Vメガ
適合電線	電源用端子台 1.25㎟/MAX
	推奨電線むき長さ 9～10㎜
周囲温度	−10℃～+50℃

【材質】

電源端子	ナイロン66　UL94V-0
e-CON(準拠)	ナイロン66　UL94V-0
ケース	PPE+PVC　UL94V-0
基板	ガラエポ　t=1.6

形　式	搭載コネクタメーカー/形式		質量	標準価格(税抜)
PCE3-1H34	MIL	ヒロセ電機：HIF3BA-34PA-2.54DSA(71)	約90g	5,040円
	e-CON準拠	住友3M：37212-62M3-003PL		
PCE4-1H34	MIL	ヒロセ電機：HIF3BA-34PA-2.54DSA(71)	約102g	5,730円
	e-CON	住友3M：37216-62M3-004PL		

【適合コネクタ・ピン配列】

PCE3

形式	カバー色	AWG No.	公称断面積 ㎟	仕上り外径 φ㎜
37103-3101-000FL	赤	24～26	0.14～0.3未満	0.8～1.0
37103-3122-000FL	黄			1.0～1.2
37103-3163-000FL	オレンジ			1.2～1.6
37103-2124-000FL	緑	20～22	0.3以上～0.5	1.0～1.2
37103-2165-000FL	青			1.2～1.6
37103-2206-000FL	グレー			1.6～2.0

(住友3M㈱製)

ピン配列	PCE3-1H34
1	24V
2	0V
3	SIG(信号)
4	

PCE4

形式	カバー色	AWG No.	公称断面積 ㎟	仕上り外径 φ㎜
37104-3101-000FL	赤	24～26	0.14～0.3未満	0.8～1.0
37104-3122-000FL	黄			1.0～1.2
37104-3163-000FL	オレンジ			1.2～1.6
37104-2124-000FL	緑	20～22	0.3以上～0.5	1.0～1.2
37104-2165-000FL	青			1.2～1.6
37104-2206-000FL	グレー			1.6～2.0

(住友3M㈱製)

ピン配列	PCE4-1H34
1	24V
2	NC
3	0V
4	SIG(信号)

【寸法図】

PCE3-1H34

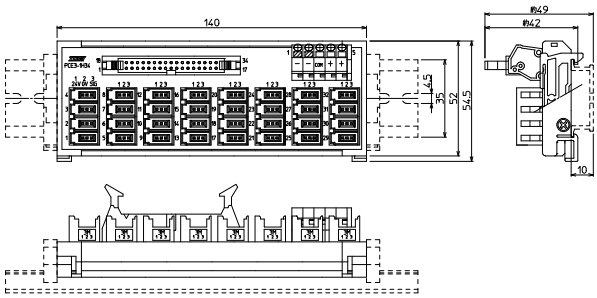

PCE4-1H34

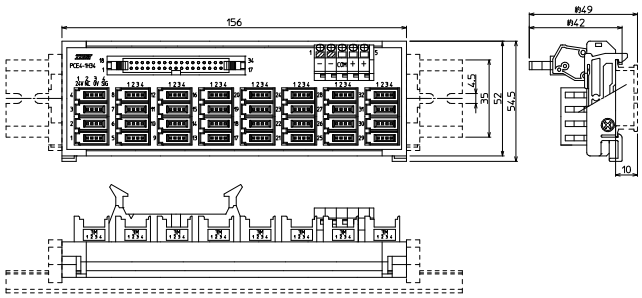

RoHS Compliant

【結線図】

PCE3-1H34

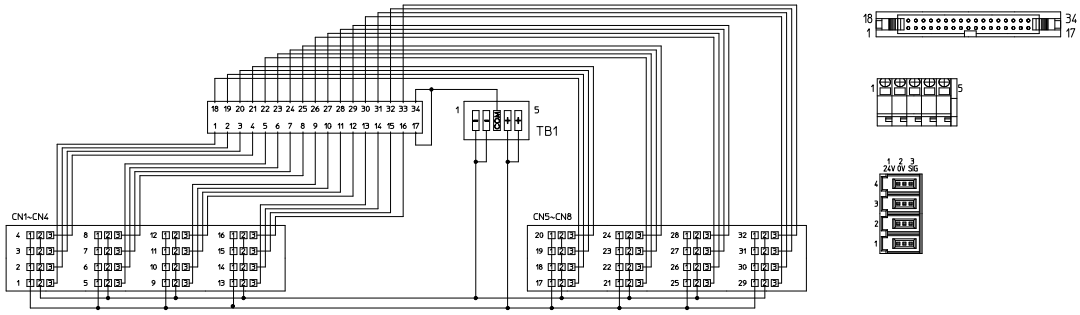

PCE4-1H34

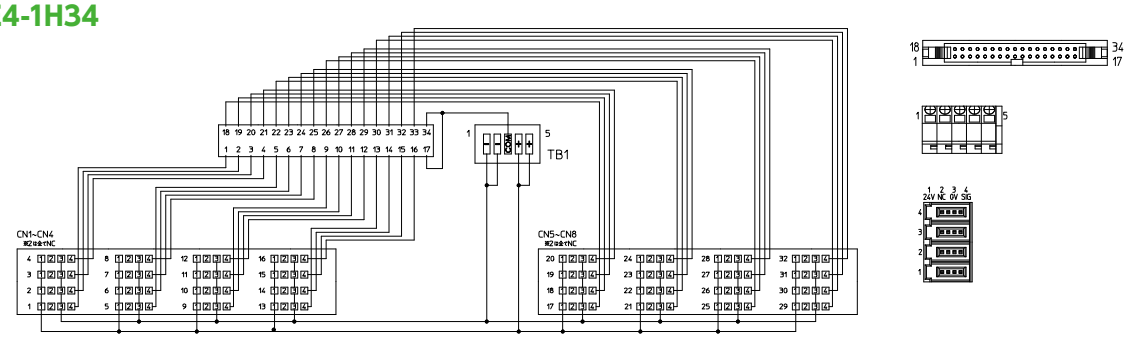

【適合PLC形式】

メーカー名	シリーズ形式	入出力	ユニット形式
キーエンス	KV Nano	入力	KV-NC32EX
		出力	KV-NC32ET
		入出力混合	KV-NC32EXT
	KV-1000	入力	KV-C32XA
			KV-C64XA
		出力	KV-C32TA
			KV-C64TA
	KV-3000 KV-5000 KV-5500	入力	KV-C32XC
			KV-C64XC
		出力	KV-C32TC
			KV-C32TD
			KV-C32TCP
			KV-C64TC
			KV-C64TD
			KV-C64TCP
		入出力混合	KV-C32XTD

電源端子部適合電線

フェルール	単線	より線
0.25㎟～1㎟ AWG26～AWG18 DIN46228-4準拠	φ0.5～φ1.6	0.08㎟～1.25㎟ AWG28～AWG16

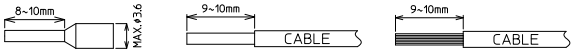

※注意：単線・より線の絶縁被覆外径φ3.6以上の電線は使用できません。
フェルール(棒圧着端子)の使用方法は各メーカーの指示に従うこと。

●シールド無し電線

KB34N-1H1H-□MB ※詳細P704参照
取付コネクタ
メーカー:ヒロセ電機
形式:HIF3BA-34D-2.54R(両側)

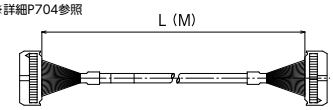

※ケーブル長〔単位：M〕(0.5/1/1.5/2/3/5)

●シールド付き電線

KBS-1H34-□MB ※詳細P710参照
取付コネクタ
メーカー：ヒロセ電機
形式：HIF3BA-34D-2.54R(両側)

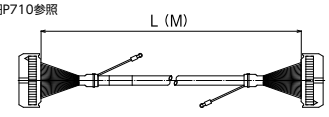

※ケーブル長〔単位：M〕(0.5/1/1.5/2/3/5)

□=ケーブル長を指定してください。

PCEV4-1H10

IEC35レール

【形式構成】

PCEV4-1H10

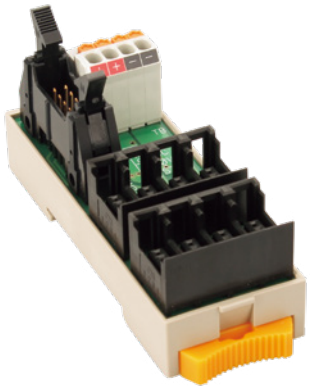

【材質】

電源端子	ナイロン(グレー)　UL94V-0
e-CON	ナイロン(ブラック)　UL94V-0
ケース	強化PBT(アイボリー)　UL94V-0
基板	ガラエポ　t=1.6

【一般仕様】

定格絶縁電圧	24V
定格通電電流	sig 1A / COM 2A
絶縁抵抗	100MΩ以上 (DC500Vメガにて)
耐電圧	AC500V / 1分間
使用周囲温度	−15℃〜+60℃ (氷結または結露なきこと)
相対湿度	45〜85%

電源端子部適合電線

フェルール
0.14㎟〜0.75㎟
AWG26〜AWG18
DIN46228-4準拠

単線
φ0.5〜φ1.3

より線
0.08㎟〜1.5㎟／MAX
AWG28〜AWG16

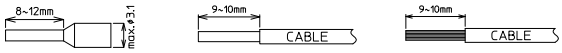

形　式	搭載コネクタメーカー/形式	質量	標準価格(税抜)
PCEV4-1H10	MIL　ヒロセ：HIF3BA-10PA-2.54DSA(71)	約35g	3,100円
	e-CON　住友3M：37216-62M3-004PL(4極×2列)		

【適合コネクタ・ピン配列】

適合コネクタ(e-CON準拠)

形式	カバー色	AWG No.	公称断面積 ㎟	仕上り外径 φ mm
37104-4080-G00FL	紫	26〜28	0.08〜0.14未満	0.6〜0.8
37104-4101-G00FL	赤			0.8〜1.0
37104-3080-000FL	紫	24〜26	0.14〜0.3未満	0.6〜0.8
37104-3101-000FL	赤			0.8〜1.0
37104-3122-000FL	黄			1.0〜1.2
37104-3163-000FL	オレンジ			1.2〜1.6
37104-2124-000FL	緑	20〜22	0.3〜0.5	1.0〜1.2
37104-2165-000FL	青			1.2〜1.6
37104-2206-000FL	グレー			1.6〜2.0

ピン配列	PCEV4-1H10
1	24V
2	NC
3	0V
4	SIG(信号)

【寸法図】

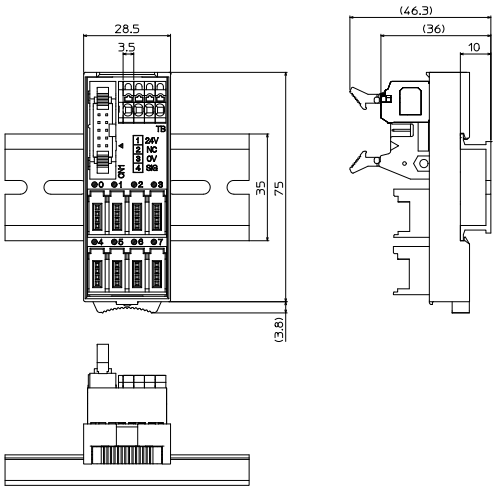

【結線図】

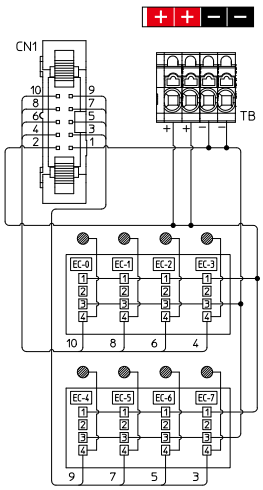

【PCEV4-1H10　使用例】

小型PLCから分岐ケーブルを使用して

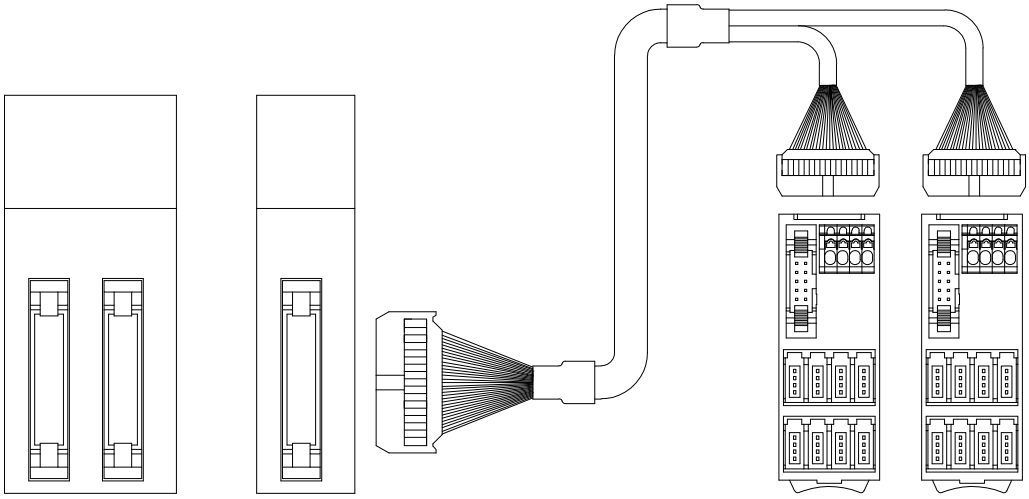

コネクタ式小型PLC
MIL20P×2　　MIL20P×1

PCEV4-1H10

変換基板から分岐ケーブルを使用して

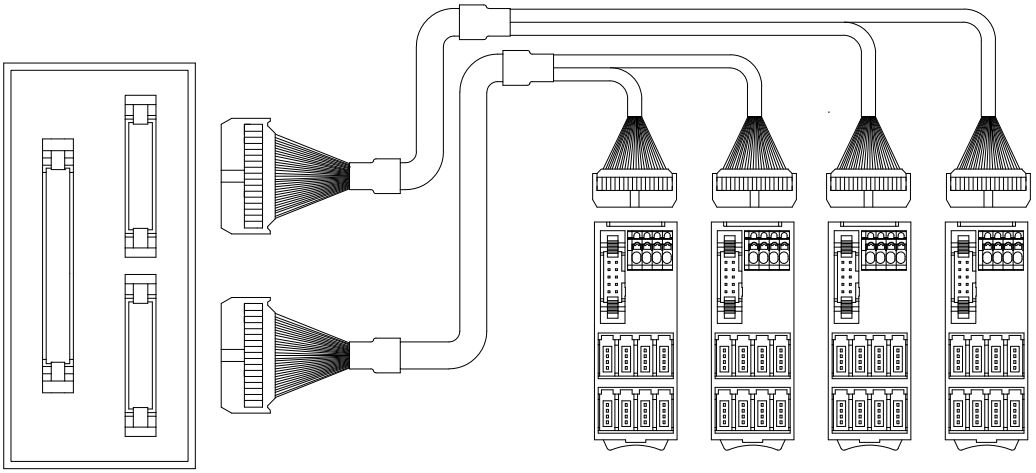

変換基板ユニット
MIL40P⇒MIL20P×2

PCEV4-1H10

＊注意事項
変換基板ユニット及び分岐ケーブルは標準品として御用意しておりません。
別途ご相談ください。

PCRYシリーズ

RoHS Compliant



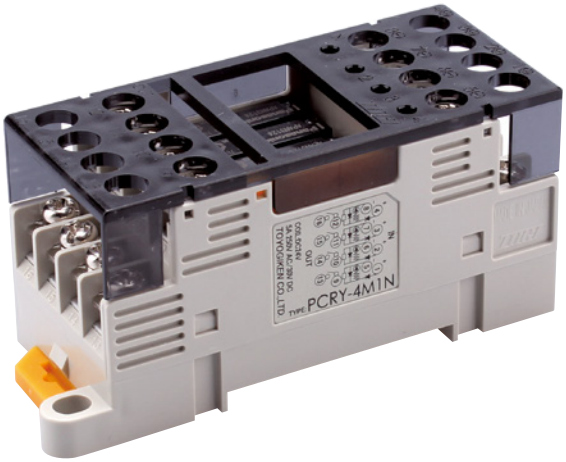

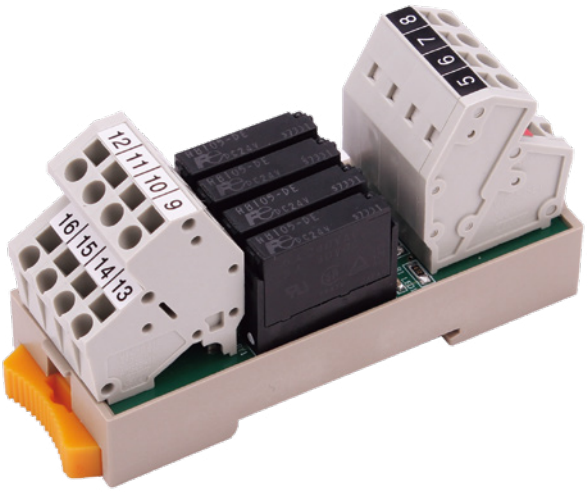

【特長】

- 4点リレーターミナルは、ネジ式（脱落防止のサポートスクリュー構造）・スプリングロック式の2種類をご用意
- IEC35mmレールに取付け可能
- レール式、直取付け式兼用（PCRY-4FVIFを除く）

スプリングロック式4点リレーターミナル

PCRY-4FVIF

スプリング　IEC35レール　止め金具不要

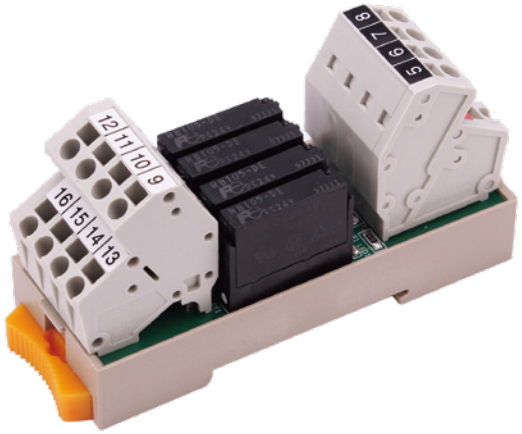

【特長】

- 省スペーススリム型。28.5×78.8×47.75 (W×D×H) 制御盤、機械設備の小型化を実現
- 結線方式は振動による緩みが無いスプリングロック方式を採用
- ネジ式端子台のような定期的なメンテナンスは一切不要
- 入力部は基盤でコモンしてあるためショートバーが不要
- リレーは富士電機のRBシリーズを採用
- コイルサージ吸収ダイオード付き
- 動作確認が容易なLED表示付き
- IEC (DIN) レール取付けタイプ
- ワンタッチでIEC (DIN) レール取付けが可能
- 独自のレールロック機構により固定金具なしでレールへの固定が可能

形　式	実装リレー	質量	標準価格(税抜)
PCRY-4FVIF	RB105-DE(黒)(富士電機機器制御㈱製)	約61g	3,790円

【一般仕様】

入力部定格（リレー1点当り）	接点構成		1a×4
	定格入力電圧		DC24V
	入力電流(定格入力電圧印加時)(20℃時)		約11.4mA(表示用LED電流を含む)
	許容入力電圧範囲(−20℃〜+55℃)		DC24V±10%
PAリレー単体のコイル定格（参考値）	採用リレー形式		RB105-DE
	動作電圧(初期20℃時)		定格絶縁電圧の70%以下
	復帰電圧(初期20℃時)		定格絶縁電圧の5%以上
	コイル抵抗(±10%)		2880Ω
	定格消費電力		200mW
出力部定格（リレー1点当り）	接点定格	定格制御容量(抵抗負荷)	5A 250V AC, 5A 30V DC
		接点最大許容電力(抵抗負荷)	1250VA(AC), 150W(DC)
		接点最大許容電圧	250V AC, 30V DC
		接点最大許容電流	5A
		最小適用負荷(参考値)	0.1V DC, 0.1mA
その他仕様	絶縁抵抗		100MΩ以上(DC500Vメガにて)
	耐電圧	入出力間	AC2000V/1分
		異極間(リレー相互間)	AC1500V/1分
	耐久振動		10〜55Hz　振幅幅1㎜
	誤動作振動		10〜55Hz　振幅幅1㎜
	耐久衝撃		196m/s^{2}以上(20G以上)
	誤動作衝撃		98m/s^{2}以上(10G以上)
	周囲温度		−25℃〜+55℃(氷結又は結露しないこと)
	相対湿度		45%〜85%
	LED表示色		赤
	コイルサージ吸収素子		ダイオード

※注意：単線・より線の絶縁被覆外径φ3.6以上の電線は使用できません。フェルール(棒圧着端子)の使用方法は各メーカーの指示に従うこと。

適合電線

フェルール

0.25㎟〜1㎟ /
AWG26〜AWG20
DIN46228-4準拠

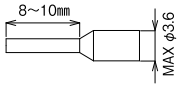

単線

φ0.3〜φ1.3

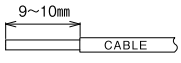

より線

0.08㎟〜1.5㎟
AWG28〜AWG16

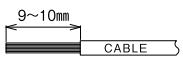

RoHS Compliant

【寸法図】

PCRY-4FVIF

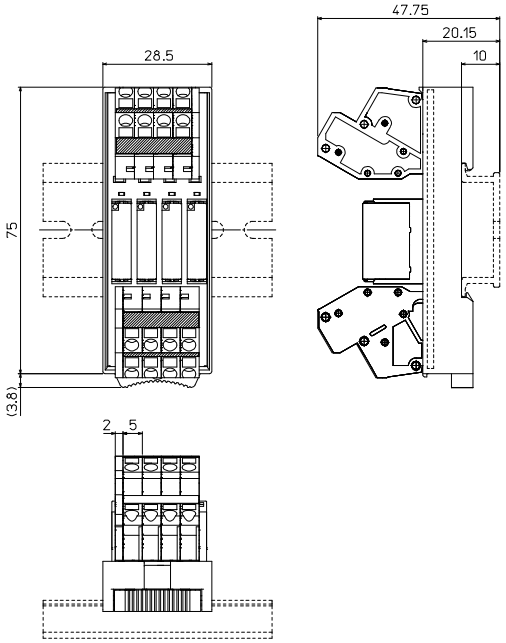

【記名板・結線図】

PCRY-4FVIF

TB1-1	4	3	2	1
	+COM			
TB1-2	8	7	9	5
TB2-1	12	11	10	9
TB2-2	16	15	14	13

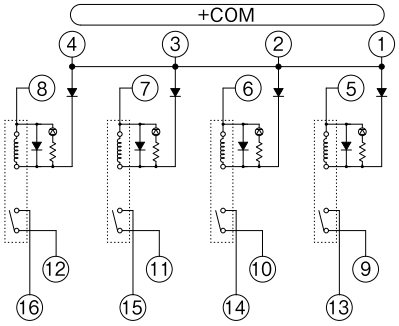

DINレールへの着脱方法

● 取付け方法

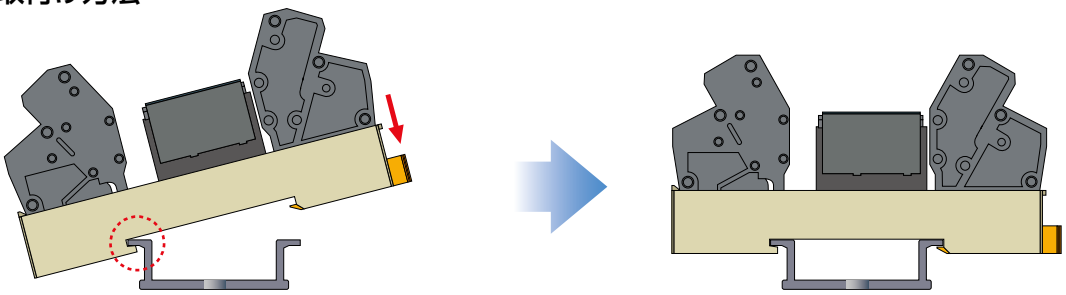

ロックボタンが付いていないほうを
DINレールの端面に引っ掛ける。

取付け完了

● 取外し方法

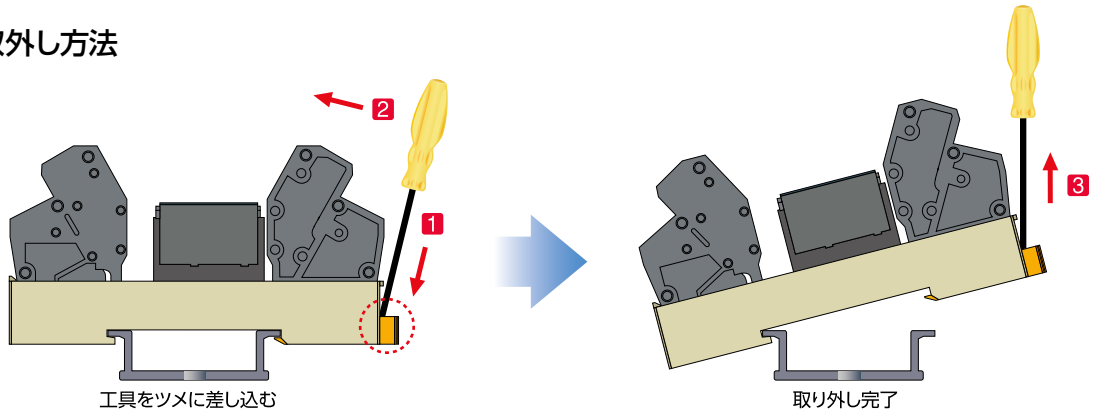

工具をツメに差し込む

取り外し完了

ネジ式4点リレーターミナル

PCRY□-4□1□

セルフアップ　IEC35レール　DIRECT 直付け

【形式構成】

PCRY□-4M1N
PCRY□-4F1

使用圧着端子タイプ
無記名…Y形圧着端子
R…丸形圧着端子

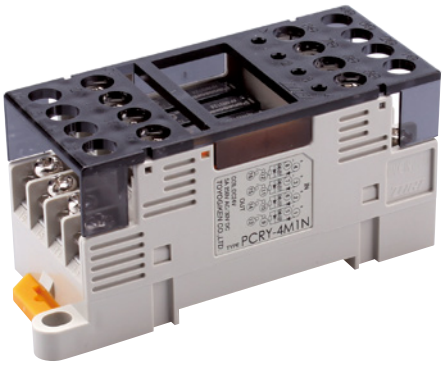

【特長】

- 省スペーススリム型。31×69.7（87）×35.2（W×D×H）制御盤、機械設備の小型化を実現
- 接点、コイル独立の4点リレーターミナル
- 結線時に締め込むだけのSS端子ネジ方式を採用
- 各端子コモン用のショートバーを2個同梱
- 脱着可能な安全端子カバーを標準装備
- コイルサージ吸収ダイオード付き
- 動作確認が容易なLED表示付き
- IEC（DIN）レール取付け、直取付け、兼用タイプ
- リレー取外し用のリムーバルツールを付属

形　　式	実装リレー	質量	標準価格（税抜）
PCRY□-4M1N	APAN3124（黒）（パナソニック製）	約69g	3,700円
PCRY□-4F1	RB105-DE（黒）（富士電機機器制御㈱製）	約69g	3,700円

【一般仕様】

形　　式			PCRY□-4M1N	PCRY□-4F1
入力部定格（リレー1点当り）	接点構成		1a×4	1a×4
	定格入力電圧		DC24V	DC24V
	入力電流（定格入力電圧印加時）（20℃時）		約7.6mA（表示用LED電流を含む）	約11.4mA（表示用LED電流を含む）
	許容入力電圧範囲（−20℃〜+55℃）		DC24V±10%	DC24V±10%
PAリレー単体のコイル定格（参考値）	採用リレー形式		APAN3124	RB105-DE
	動作電圧（初期20℃時）		定格絶縁電圧の70%以下	定格絶縁電圧の70%以下
	復帰電圧（初期20℃時）		定格絶縁電圧の5%以上	定格絶縁電圧の5%以上
	コイル抵抗（±10%）		5236Ω	2880Ω
	定格消費電力		110mW	200mW
出力部定格（リレー1点当り）	接点定格	定格制御容量（抵抗負荷）	5A 250V AC, 5A 30V DC	5A 250V AC, 5A 30V DC
		接点最大許容電力（抵抗負荷）	1250VA（AC）, 150W（DC）	1250VA（AC）, 150W（DC）
		接点最大許容電圧	250V AC, 30V DC	250V AC, 30V DC
		接点最大許容電流	5A	5A
		最小適用負荷（参考値）	5V DC, 1mA	0.1V DC, 0.1mA
その他仕様	適合電線		1.25㎟/MAX	
	端子ネジ		M3×9.5L	
	締付トルク		1.0〜1.2N･m	
	絶縁抵抗		100MΩ以上（DC500Vメガにて）	
	耐電圧	入出力間	AC2000V/1分	
		異極間（リレー相互間）	AC1500V/1分	
	耐久振動		10〜55Hz　振幅幅1㎜	
	誤動作振動		10〜55Hz　振幅幅1㎜	
	耐久衝撃		196m/s^{2}以上（20G以上）	
	誤動作衝撃		98m/s^{2}以上（10G以上）	
	周囲温度		−25℃〜+55℃（氷結又は結露しないこと）	
	相対湿度		45%〜85%	
	LED表示色		赤	
	コイルサージ吸収素子		ダイオード	

RoHS Compliant

【寸法図】

PCRY□-4M1N

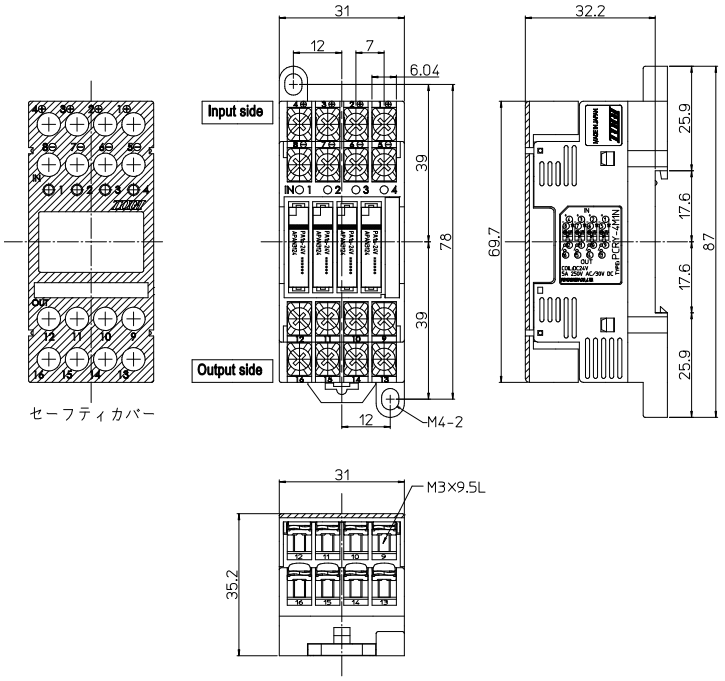

【結線図】

PCRY□-4□1□

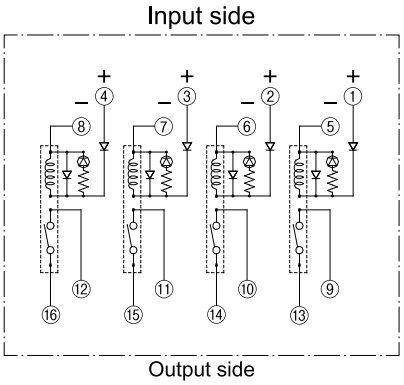

適合圧着端子

Y形圧着端子専用タイプ

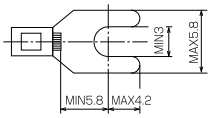

丸形、Y形圧着兼用タイプ

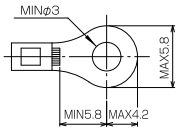

アクセサリー

ショートバー（BB7.0-4）

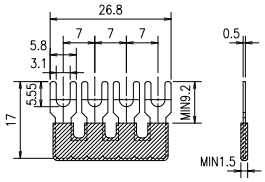

端子間コモンに使用するショートバーが1台につき2個同梱されています。（別途手配不要）
付属のショートバーは個装箱内の折り畳みにあります。

PCRY□-4M1N用

リムーバルツール（PCRY-M）



製品のリレー横に付属しています。（別途手配不要）

PCRY□-4F1用

リムーバルツール（PCRY-F）



製品のリレー横に付属しています。（別途手配不要）

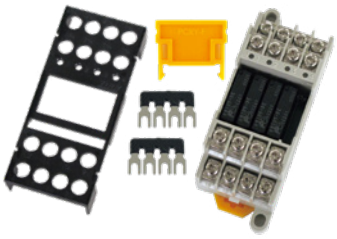

※セーフティカバー、リムーバルツール、ショートバー（×2）を標準付属しています。

オプション

2台連結用ショートバー（BB10RY-2）

ターミナルを2台使用し、コモンを連結したい時にご利用ください。

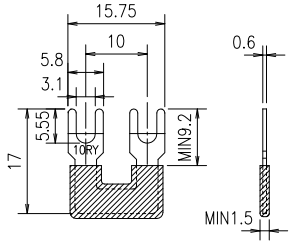

〈使用例〉



PCRY□-1H20-16□-FD / PCRP-1H20-16A-FD

セルフアップ　IEC35レール　DIRECT 直付け

【形式構成】

PCRY□-1H20-16□-FD

使用圧着端子タイプ
無記名…Y形圧着端子
R…丸形圧着端子（受注生産品）

区分
A…リレー出力
B…SSR出力（ACタイプ）
C…SSR出力（DCタイプ）



【特長】

- 負荷用途、使用する目的に応じてパワーリレーとSSR（ソリッドステートリレー）が選択できる超小型16点出力専用リレーターミナル
- リレーターミナルとPLCのI/Oモジュールとは中継用ケーブルで直接接続する為、制御盤内の省スペース化、省配線化が実現。また誤配線防止対策も可能
- 16点独立コモン対応
- POWER表示、動作表示LED（赤）付
- サージ吸収ダイオード付
- IEC（DIN）レール、直付け兼用タイプ

形　式	区　分	実装リレー・SSR	質量	標準価格（税抜）
PCRY□-1H20-16A-FD	リレー出力（NPN仕様）	RB105-DE（黒）	約249g	19,100円
PCRY□-1H20-16B-FD	SSR出力（ACタイプ）	RE0A-DE（赤）	約239g	44,900円
PCRY□-1H20-16C-FD	SSR出力（DCタイプ）	RE0D-DE（赤）	約239g	31,100円
PCRP-1H20-16A-FD	リレー出力（NPN仕様）	RB105-DE（黒）	約249g	19,100円

□無印＝圧着端子Y型専用タイプ（標準在庫品）　R記入＝圧着端子丸型、Y型券用タイプ（受注生産品）
PNP仕様、SSR仕様は仕込み生産品扱いとなります。

【一般仕様】

適合電線		1.25㎟/MAX
端子ネジ		M3×9.5L ± フリー端子
締付トルク		1.0～1.2N・m
絶縁抵抗		100MΩ以上（DC500Vメガにて）
耐電圧	入出力間	AC2000V/1分
	異極間（リレー相互間）	AC2000V/1分
耐久振動		10～55Hz　振幅幅1㎜
誤動作振動		10～55Hz　振幅幅1㎜
耐久衝撃		196m/s^{2}以上（20G以上）
誤動作衝撃		98m/s^{2}以上（10G以上）
周囲温度		−25℃～+55℃（氷結又は結露しないこと）
相対湿度		45%～85%
LED表示色		赤
コイルサージ吸収素子		ダイオード

【定格】

形　式			PCRY□-1H20-16A-FD／PCRP-1H20-16A-FD
入力部定格（リレー1点当り）	接点構成		1a×16
	定格入力電圧		DC24V
	入力電流（定格入力電圧印加時）（20℃時）		約11.4mA（表示用LED電流を含む）
	許容入力電圧範囲（−20℃～+55℃）		DC24V±10%
	動作電圧（初期20℃時）		定格絶縁電圧の70%以下
	復帰電圧（初期20℃時）		定格絶縁電圧の5%以上
	コイル抵抗（±10%）		2880Ω
	定格消費電力		200mW
出力部定格（リレー1点当り）	接点定格	定格制御容量（抵抗負荷）	2A 220V AC, 2A 24V DC
		接点最大許容電力（抵抗負荷）	440VA（AC）, 48W（DC）
		接点最大許容電圧	220V AC, 24V DC
		接点最大許容電流	2A
		最小適用負荷（参考値）	0.1V DC, 0.1mA

※使用リレー（RB105-DE）は定格通電電流5Aですが、ターミナルの性能上、本体通電電流は2Aになります。

RoHS Compliant

【定格】

形式		PCRY□-1H20-16B-FD	PCRY□-1H20-16C-FD
種類		DC入力 − AC出力	DC入力 − DC出力
入力部定格（リレー1点当り）	絶縁方式	フォトトライアック	フォトカプラ
	定格使用電圧（Vn）	DC24V	DC24V
	使用電圧範囲	DC16.8～26.4V	DC16.8～26.4V
	動作電圧（ピックアップ電圧）	70%Vn以下	70%Vn以下
	復帰電圧（ドロップアウト電圧）	10%Vn以上	10%Vn以上
	入力インピーダンス	約2.7KΩ	約2.7KΩ
出力部定格（リレー1点当り）	定格絶縁電圧	250V	250V
	定格使用電圧（Vn）	AC100～240V	DC24V
	使用電圧範囲	AC70～250V	DC16.8～26.4V
	定格周波数	50/60Hz	—
	定格通電電流（In）	0.3A	0.5A
	開路時漏れ電流（max）	1mA以下	0.1mA以下
	最小負荷電流	20mA	1mA
	閉路時電圧降下（max）	1.6V以下	1V以下
	ゼロクロス機能	—	—
	サージオン電流	15A（20ms 1shot）	3A（20ms 1shot）

【結線図】

注）コネクタの端子No.は便宜上つけたものです。▲マークを基準にしてください。

PCRYタイプ（NPN）

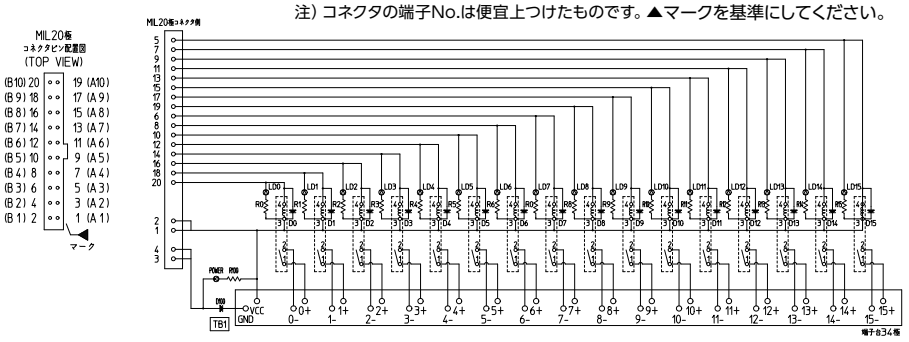

PCRPタイプ（PNP）

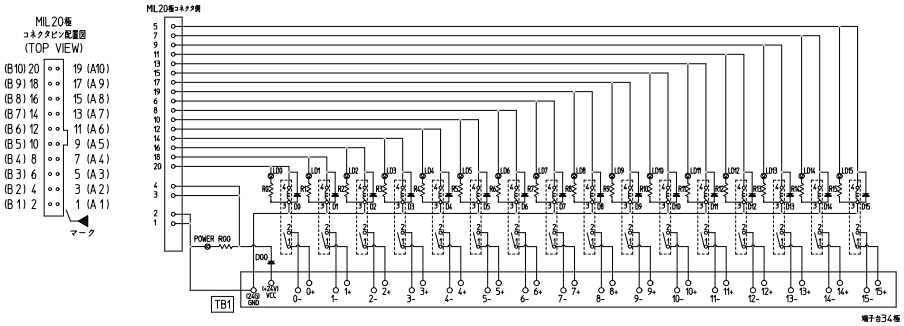

【記名板】

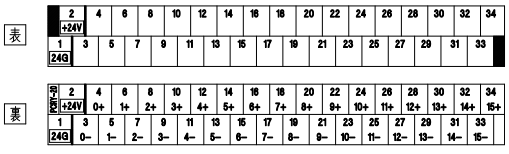

【寸法図】

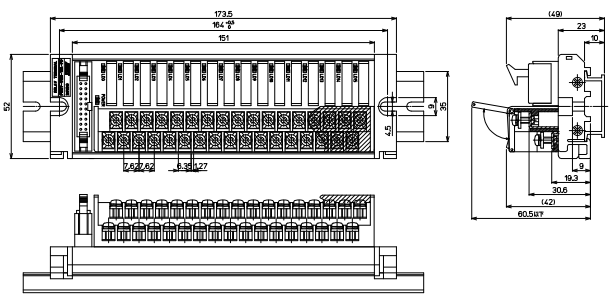

適合圧着端子

Y形圧着端子専用タイプ

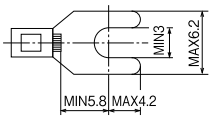

丸形、Y形圧着兼用タイプ

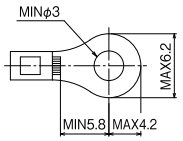

ショートバー（コモンバー）

負荷電線を共通コモンとして使用する時に便利です。絶縁コーティング材は、黒、緑、橙の3色を揃えておりますので、電圧による色別も可能です。

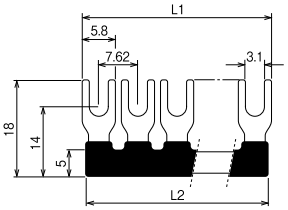

注文形式

□B7.62-※
- ※：極数指定（表参照）
- コーティング色指定 B:黒 G:緑 O:橙

極数	2	4	6	8	10
L1	13.42	28.66	43.9	59.14	74.34
L2	12.24	27.48	42.72	57.96	73.16

材質:黄銅／Niメッキ・コーティング材:PVC

オムロン、横河電機 PLC中継分岐ケーブル

受注生産

【仕様】

品番	品　名	形　式	メーカー	個数
1	コネクタCN1	1903404-1	タイコエレクトロニクス	1
2	コネクタCN2・CN3	HIF3BA-20D-2.54R	ヒロセ電機	2
3	被覆付きケーブル	2464-BIOS-B-2810P	板東電線	2

【注文形式】

形　式	寸　法(mm)		製品重量 (g)	標準価格 (税抜)
	L1	L2		
KB40Y-4F1H-100-75-11B	1000	750	208	6,570円
KB40Y-4F1H-150-125-11B	1500	1250	301	7,010円
KB40Y-4F1H-200-175-11B	2000	1750	412	7,640円
KB40Y-4F1H-300-275-11B	3000	2750	611	8,590円
KB40Y-4F1H-500-475-11B	5000	4750	999	10,580円

FCN360 40ピンコネクタ対(MIL20ピンコネクタ)×2

※コネクタの端子No.は便宜上つけたものです。
▲マークを基準にしてください。

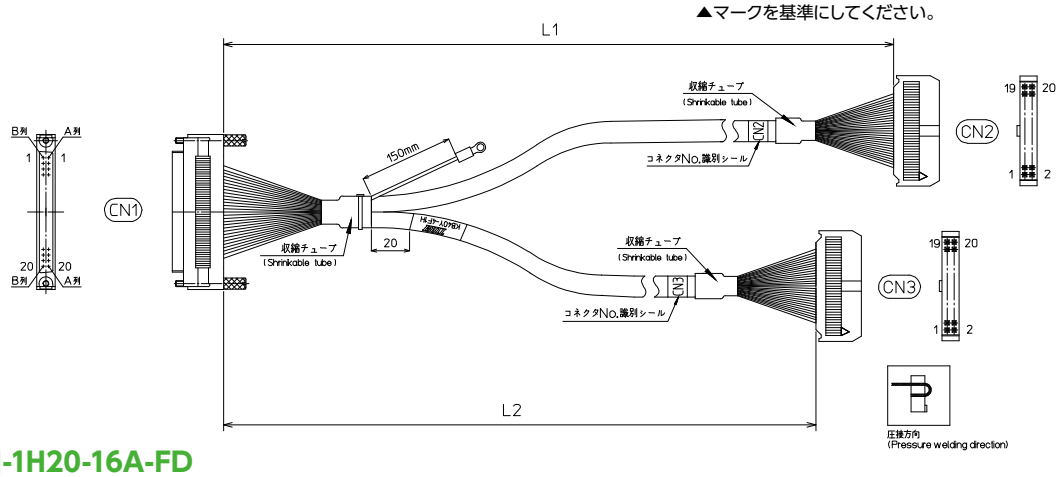

PCRY□-1H20-16A-FD
PCRY□-1H20-16B-FD　適合機種
PCRY□-1H20-16C-FD

オムロン		
CS1W	CS1W-OD231	出力32点
	CS1W-OD261	出力64点
	CS1W-MD261(出力側)	入出力混合
CJ1W	CJ1W-OD231	出力32点
	CJ1W-OD261	出力64点
	CJ1W-MD261(出力側)	入出力混合
横河電機		
FA-M3R	F3YD32-1H(高速出力)	出力32点
	F3YD32-1P(短絡保護機能付)	出力32点
	F3YD64-1P(短絡保護機能付)	出力64点
日立産機		
EH-150	EH-YT32	出力32点
	EH-YT64	出力64点

※注意：DC24V以外ではご使用できません。

PCRP-1H20-16A-FD　適合機種

横河電機		
FA-M3R	F3YD32-1R(短絡保護機能付)	出力32点
	F3YD64-1R(短絡保護機能付)	出力64点
日立産機		
EH-150	EH-YTP32	出力32点
	EH-YTP64	出力64点

※注意：DC24V以外ではご使用できません。

【配線図】

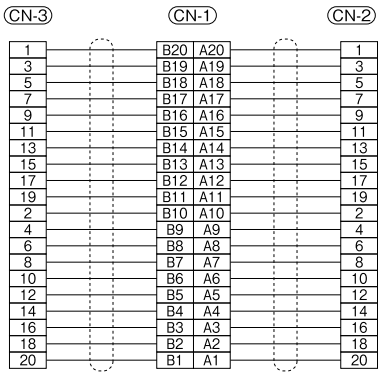

三菱電機 PLC中継分岐ケーブル

受注生産

【仕様】

品番	品　名	形　式	メーカー	個数
1	コネクタCN1	1903404-1	タイコエレクトロニクス	1
2	コネクタCN2･CN3	HIF3BA-20D-2.54R	ヒロセ電機	2
3	被覆付きケーブル	2464-BIOS-B-2810P	板東電線	2

【注文形式】

形　式	寸　法(mm)		製品重量 (g)	標準価格 (税抜)
	L1	L2		
KB40Y-4F1H-100-75-12B	1000	750	208	6,570円
KB40Y-4F1H-150-125-12B	1500	1250	301	7,010円
KB40Y-4F1H-200-175-12B	2000	1750	412	7,640円
KB40Y-4F1H-300-275-12B	3000	2750	611	8,590円
KB40Y-4F1H-500-475-12B	5000	4750	999	10,580円

FCN360 40ピンコネクタ対(MIL20ピンコネクタ)×2

※コネクタの端子No.は便宜上つけたものです。
▲マークを基準にしてください。

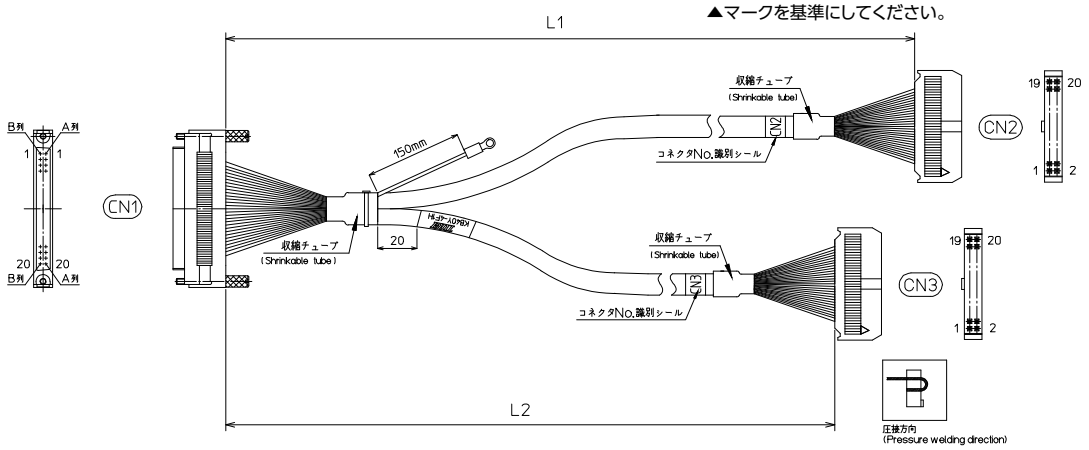

PCRY□-1H20-16A-FD
PCRY□-1H20-16B-FD　適合機種
PCRY□-1H20-16C-FD

三菱電機		
MELSEC-Q	QY41P	出力32点
	QY42P	出力64点
	QH42P(出力側)	入出力混合
	QX41Y41P(出力側)	入出力混合
MELSEC-L	LY41NT1P	出力32点
	LY42NT1P	出力64点
	LH42C4NT1P(出力側)	入出力混合
MELSEC iQ-R	RY41NT2P	出力32点
	RY42NT2P	出力64点
	RH42C4NT2P(出力側)	入出力混合
富士電機		
MICREX-SX	NP1Y32T09P1	出力32点
	NP1Y64T09P1	出力64点

※注意：DC24V以外ではご使用できません。

【配線図】

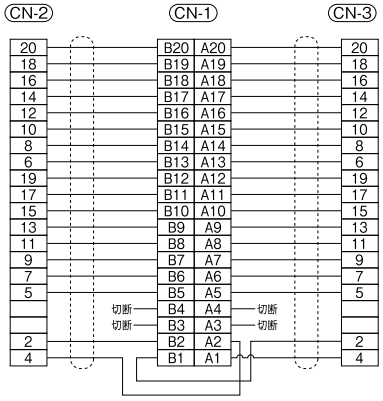

オムロン PLC中継分岐ケーブル

受注生産

【仕様】

品番	品　名	形　式	メーカー	個数
1	コネクタCN1	1903404-1	タイコエレクトロニクス	1
2	コネクタCN2･CN3	HIF3BA-20D-2.54R	ヒロセ電機	2
3	被覆付きケーブル	2464-BIOS-B-2810P	板東電線	2

【注文形式】

形　式	寸　法(mm)		製品重量 (g)	標準価格 (税抜)
	L1	L2		
KB40Y-4F1H-100-75-13B	1000	750	208	8,220円
KB40Y-4F1H-150-125-13B	1500	1250	301	8,730円
KB40Y-4F1H-200-175-13B	2000	1750	412	9,120円
KB40Y-4F1H-300-275-13B	3000	2750	611	10,330円
KB40Y-4F1H-500-475-13B	5000	4750	999	12,360円

FCN360 40ピンコネクタ対(MIL20ピンコネクタ)×2

※コネクタの端子No.は便宜上つけたものです。
▲マークを基準にしてください。

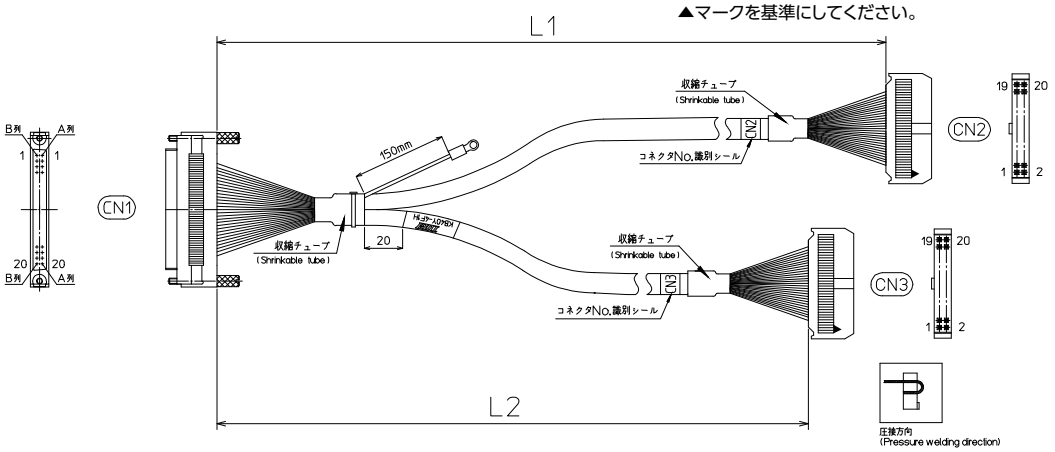

PCRP-1H20-16A-FD　適合機種

オムロン		
CS1W	CS1W-OD232	出力32点
	CS1W-OD262	出力64点
	CS1W-MD262(出力側)	入出力混合

※注意：DC24V以外ではご使用できません。

【配線図】

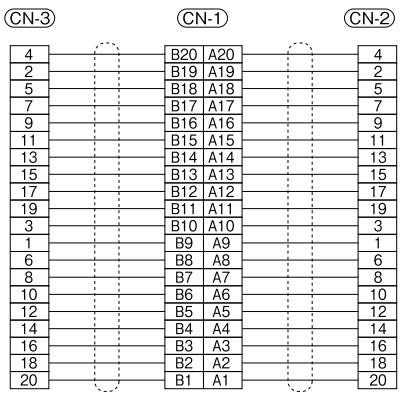

三菱電機 PLC中継分岐ケーブル

受注生産

【仕様】

品番	品　名	形　式	メーカー	個数
1	コネクタCN1	1903404-1	タイコエレクトロニクス	1
2	コネクタCN2･CN3	HIF3BA-20D-2.54R	ヒロセ電機	2
3	被覆付きケーブル	2464-BIOS-B-2810P	板東電線	2

【注文形式】

形　式	寸　法(mm)		製品重量 (g)	標準価格 (税抜)
	L1	L2		
KB40Y-4F1H-100-75-14B	1000	750	208	8,220円
KB40Y-4F1H-150-125-14B	1500	1250	301	8,730円
KB40Y-4F1H-200-175-14B	2000	1750	412	9,120円
KB40Y-4F1H-300-275-14B	3000	2750	611	10,330円
KB40Y-4F1H-500-475-14B	5000	4750	999	12,360円

FCN360 40ピンコネクタ対(MIL20ピンコネクタ)×2

※コネクタの端子No.は便宜上つけたものです。
▲マークを基準にしてください。

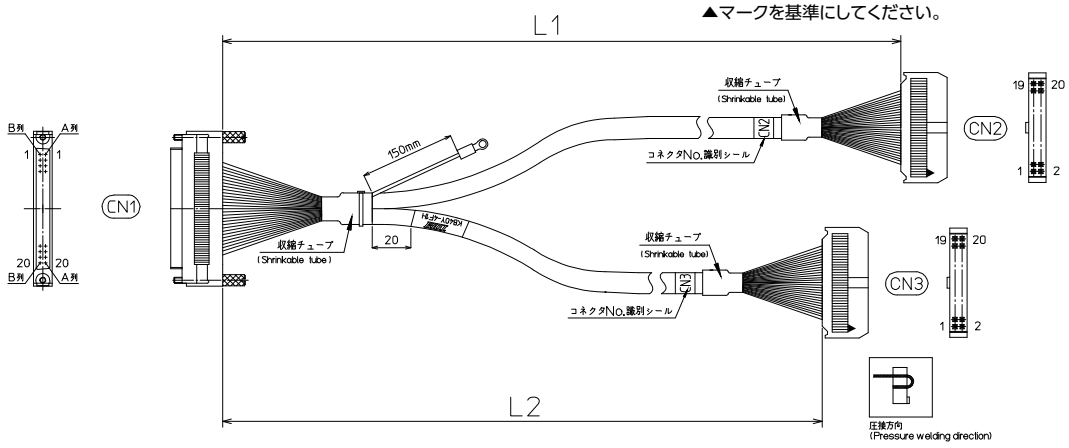

PCRP-1H20-16A-FD　適合機種

三菱電機		
MELSEC-Q	QY82P	出力32点
MELSEC-L	LY41PT1P	出力32点
	LY42PT1P	出力64点
	LH42C4PT1P(出力側)	入出力混合
MELSEC iQ-R	RY41PT1P	出力32点
	RY42PT1P	出力64点
富士電機		
MICREX-SX	NP1Y32U09P1	出力32点
	NP1Y64U09P1	出力64点
	NP1W6406U(出力側)	入出力混合

※注意：DC24V以外ではご使用できません。

【配線図】

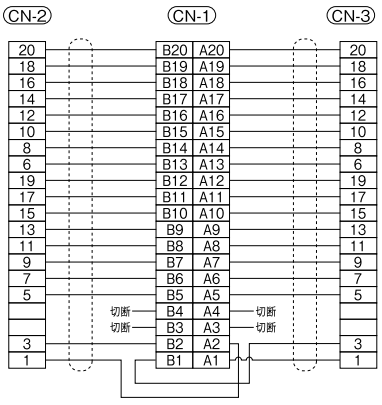

キーエンス PLC中継分岐ケーブル

受注生産

【仕様】

品番	品　名	形　式	メーカー	個数
1	コネクタCN1	HIF3BA-34D-2.54R	ヒロセ電機	1
2	コネクタCN2･CN3	HIF3BA-20D-2.54R	ヒロセ電機	2
3	被覆付きケーブル	2464-BIOS-B-2810P	板東電線	2

【注文形式】

形　式	寸　法(mm)		製品重量 (g)	標準価格 (税抜)
	L1	L2		
KB40Y-1H1H-100-75-15B	1000	750	196	7,200円
KB40Y-1H1H-150-125-15B	1500	1250	289	7,730円
KB40Y-1H1H-200-175-15B	2000	1750	400	8,130円
KB40Y-1H1H-300-275-15B	3000	2750	599	9,410円
KB40Y-1H1H-500-475-15B	5000	4750	987	11,530円

MIL 34 ピンコネクタ対(MIL20ピンコネクタ)×2

※コネクタの端子No.は便宜上つけたものです。
▲マークを基準にしてください。

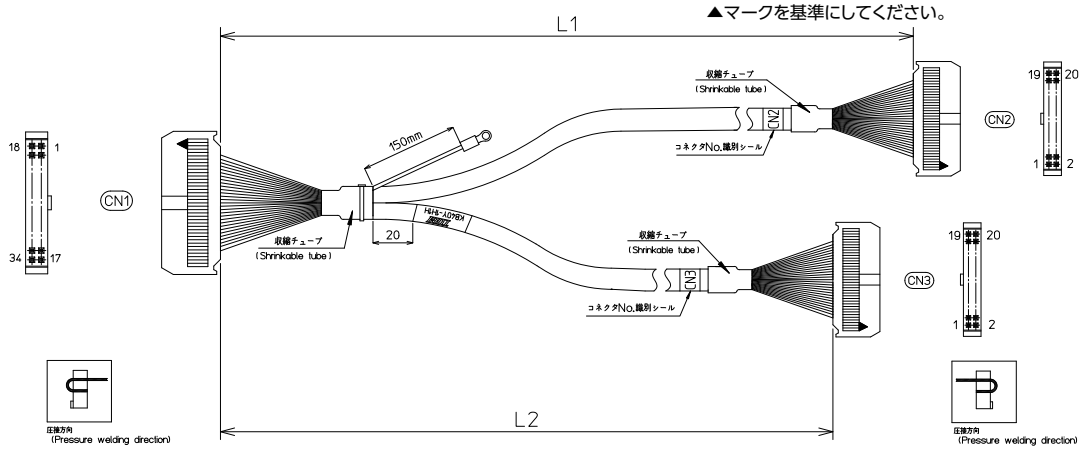

PCRY□-1H20-16A-FD
PCRY□-1H20-16B-FD　適合機種
PCRY□-1H20-16C-FD

キーエンス		
KV-Nano	KV-NC32ET	出力32点
	KV-NC32EXT(出力側)	入出力混合
KV-1000	KV-C32TA	出力32点
	KV-C64TA	出力64点
KV-3000 KV-5000 KV-5500 KV-7000 KV-8000	KV-C32TC/TD	出力32点
	KV-C64TC/TD	出力64点
	KV-C32XTD(出力側)	入出力混合

※注意：DC24V以外ではご使用できません。

PCRP-1H20-16A-FD　適合機種

キーエンス		
KV-3000 KV-5000 KV-5500 KV-7000 KV-8000	KV-C32TCP	出力32点
	KV-C64TCP	出力64点

※注意：DC24V以外ではご使用できません。

【配線図】

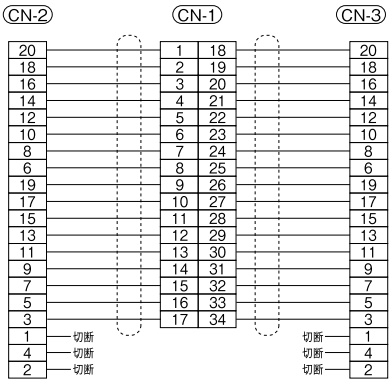

【PCRY□-1H20-16□-FDのコネクタピン番号↔出力モジュール制御番号 対比図】

（結線図ではありません）

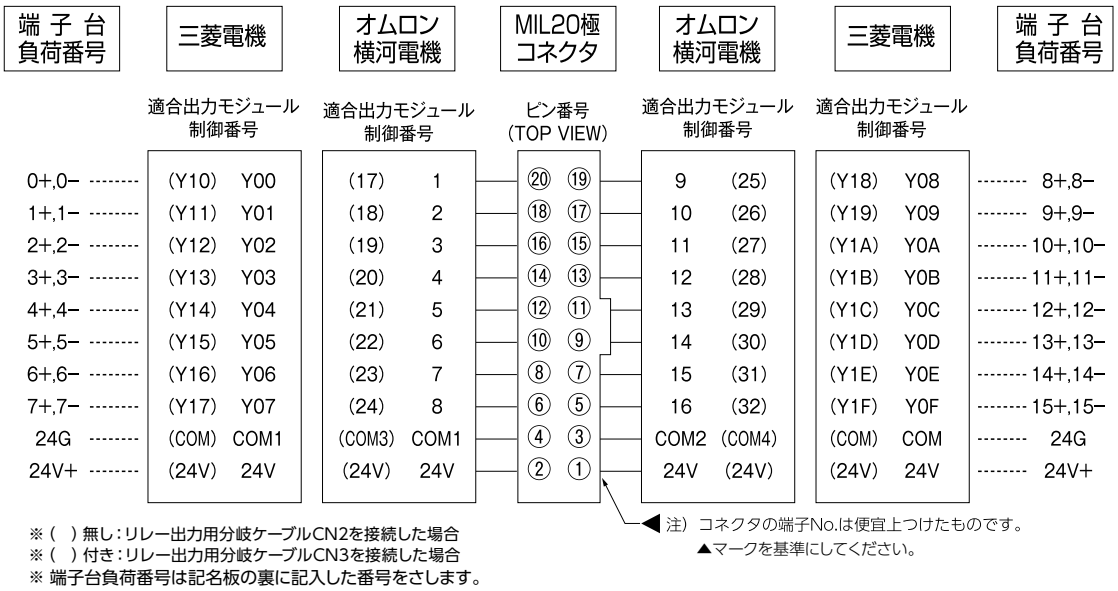

※（ ）無し：リレー出力用分岐ケーブルCN2を接続した場合
※（ ）付き：リレー出力用分岐ケーブルCN3を接続した場合
※ 端子台負荷番号は記名板の裏に記入した番号をさします。

【接続例】

リレー用分岐ケーブル

形式：KB40Y-4F1H-□-□-11B（オムロン、横河電機用）
形式：KB40Y-4F1H-□-□-12B（三菱電機用）

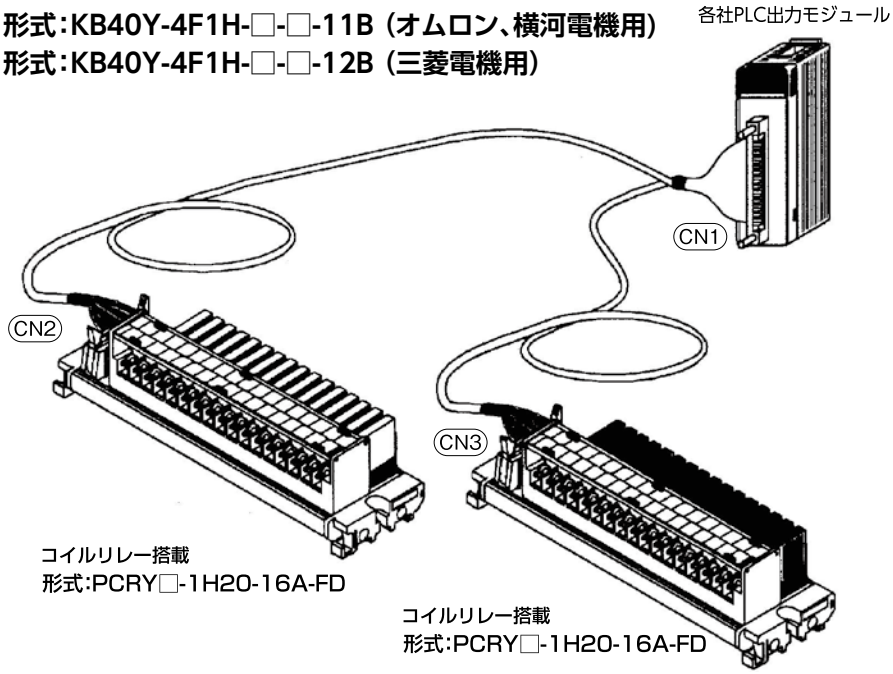

PLC 出力モジュールと中継用分岐ケーブルには適合性があります。ご使用になられるモジュールとケーブルが適合していない場合は接続された機器が故障する恐れがあります。ご発注の際に今一度ご確認ください。

特注ケーブルについて

弊社では、本カタログに記載されたケーブルの他にもお客様のご仕様にあわせた特注ケーブルの製作も可能です。

【PCRP-1H20-16A-FDのコネクタピン番号↔出力モジュール制御番号 対比図】

（結線図ではありません）

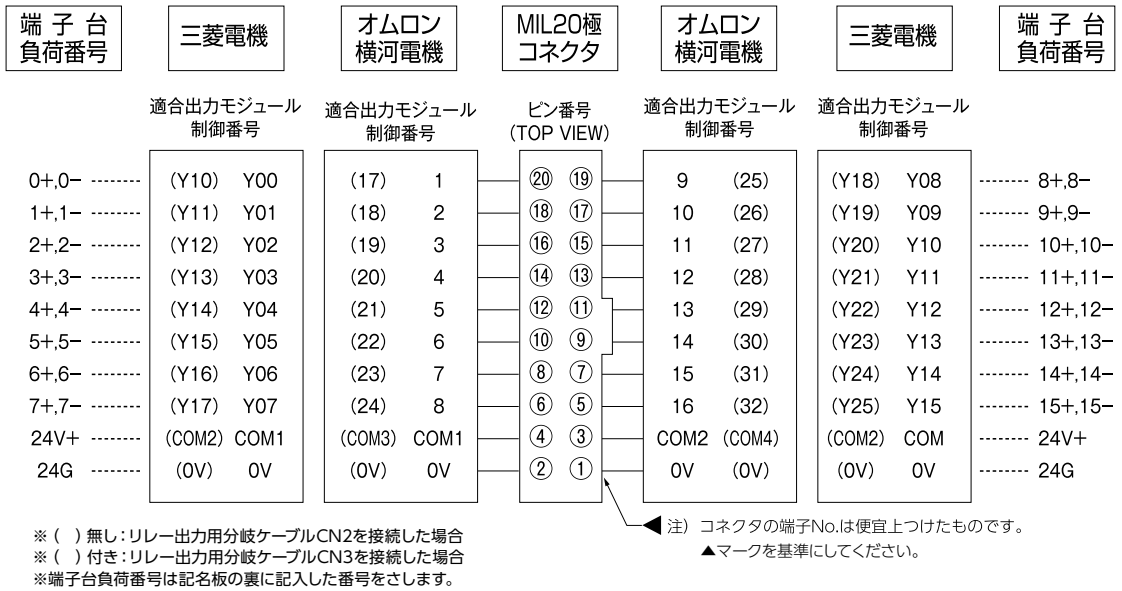

※（ ）無し：リレー出力用分岐ケーブルCN2を接続した場合
※（ ）付き：リレー出力用分岐ケーブルCN3を接続した場合
※端子台負荷番号は記名板の裏に記入した番号をさします。

【接続例】

リレー用分岐ケーブル

形式：KB40Y-4F1H-□-□-11B（横河電機用）
形式：KB40Y-4F1H-□-□-13B（オムロン用）
形式：KB40Y-4F1H-□-□-14B（三菱電機用）

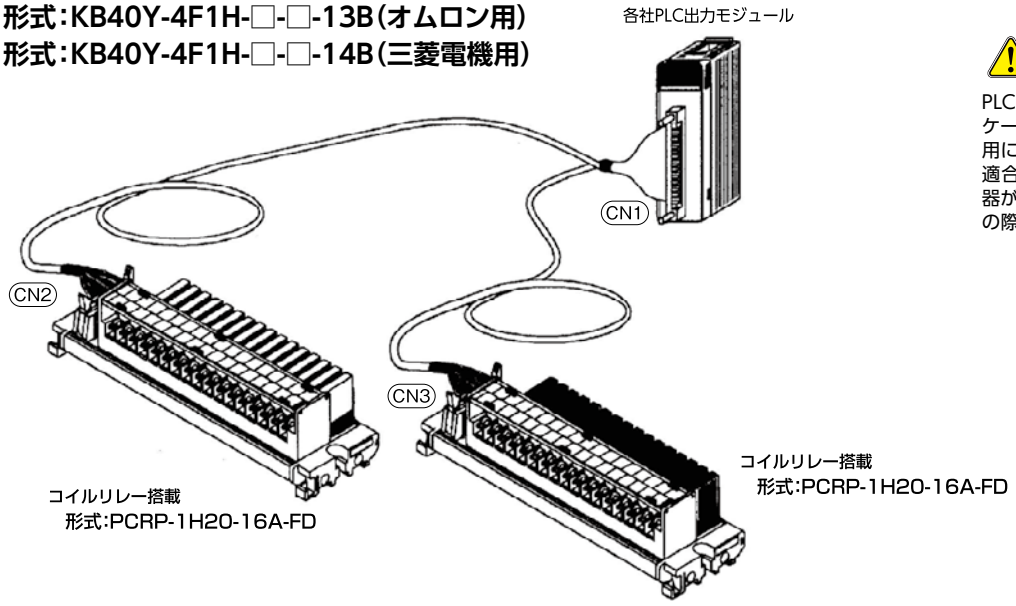

PLC 出力モジュールと中継用分岐ケーブルには適合性があります。ご使用になられるモジュールとケーブルが適合していない場合は接続された機器が故障する恐れがあります。ご発注の際に今一度ご確認ください。

特注ケーブルについて

弊社では、本カタログに記載されたケーブルの他にもお客様のご仕様にあわせた特注ケーブルの製作も可能です。

【PCRY□-1H20-16□-FDのコネクタピン番号↔出力モジュール制御番号 対比図 PCRP-1H20-16A-FDのコネクタピン番号】

(結線図ではありません)

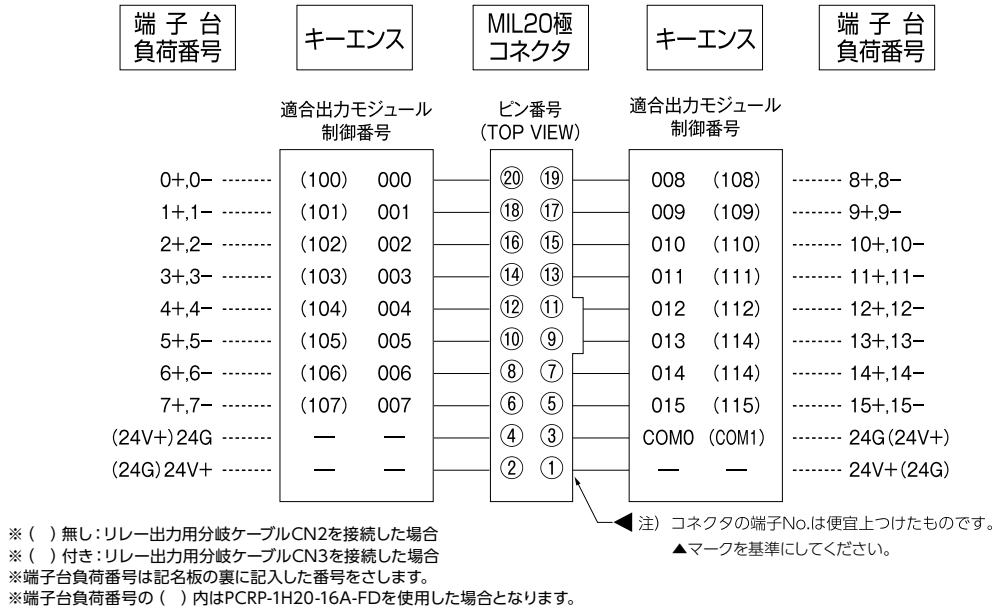

※( ) 無し:リレー出力用分岐ケーブルCN2を接続した場合
※( ) 付き:リレー出力用分岐ケーブルCN3を接続した場合
※端子台負荷番号は記名板の裏に記入した番号をさします。
※端子台負荷番号の( )内はPCRP-1H20-16A-FDを使用した場合となります。

【接続例】

リレー用分岐ケーブル

形式:KB40Y-4F1H-□-□-15B(キーエンス用)

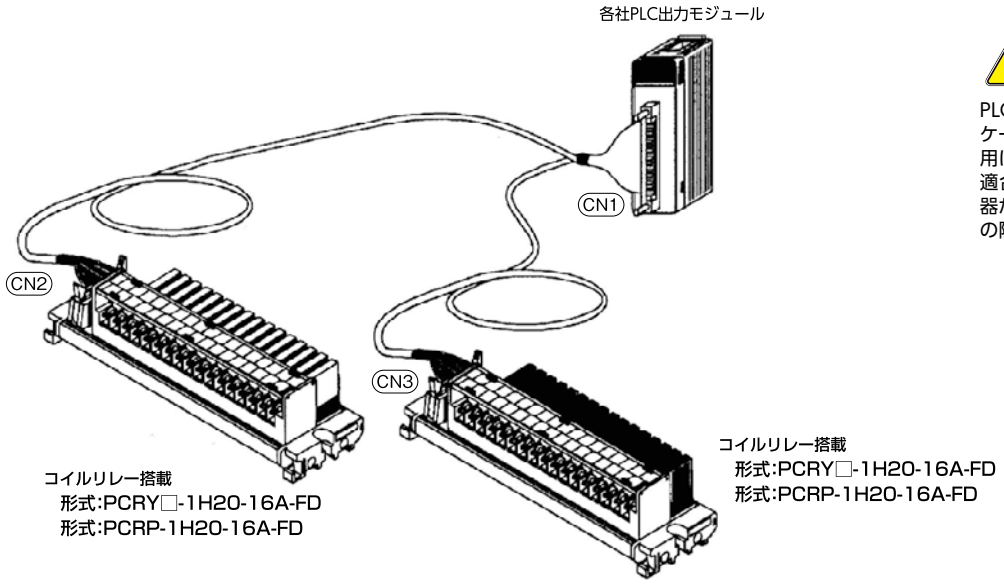

PLC出力モジュールと中継用分岐ケーブルには適合性があります。ご使用になられるモジュールとケーブルが適合していない場合は接続された機器が故障する恐れがあります。ご発注の際に今一度ご確認ください。

特注ケーブルについて

弊社では、本カタログに記載されたケーブルの他にもお客様のご仕様に合わせた特注ケーブルの製作も可能です。

CISO8-AT1N

RoHS Compliant

IEC35レール



【特長】

- 2つのポイント間における電流の流れを防止（フォトカプラ絶縁）
  - ①電流による機器の損傷やサージ電流等を遮断
  - ②異なるグランド電位間で相互接続されている場合のグランドループを回避
- 縦型構造で省スペース化を実現
- 圧接コネクタで簡単配線
- +コモン、−コモンはコネクタごと独立

アイソレーションユニット（3線圧接）

CISO8-AT1N

IEC35レール

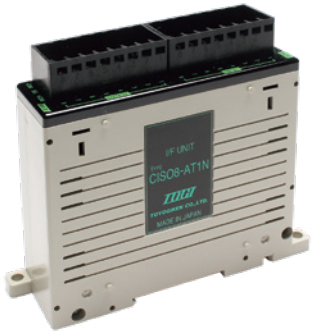

【寸法図】

CIS08-AT1N

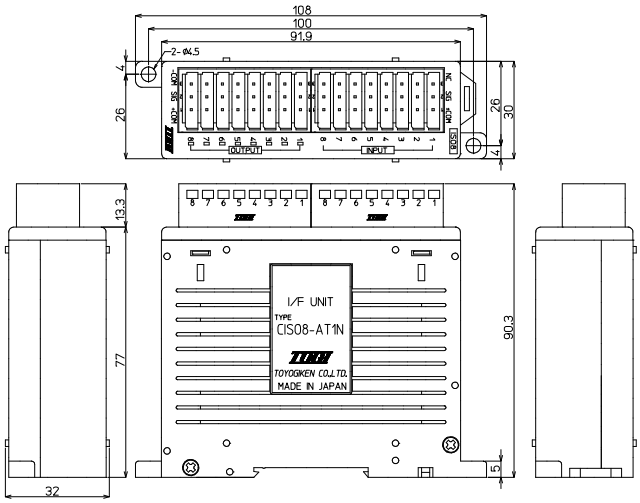

【一般仕様】

CN1 (INPUT)	定格入力電圧 / 電流	DC24V / 約5mA
	使用電圧範囲	DC19.2～26.4V
	OFF電圧 / 電流	3V以下 / 0.5mA以下
	ON電圧 / 電流	15V以上 / 3mA以上
	入力抵抗	4.7KΩ
	入力形式	シンク、ソース共用タイプ
CN2 (OUTPUT)	定格負荷電圧	DC12V / DC24V
	使用電圧範囲	DC11.4～25.2V
	最大負荷電流	約500mA / 1点
	最大突入電流	1.0A　10ms以下
	OFF時漏洩電流	0.1mA以下
	サージキラー	ツェナーダイオード
	出力形式	シンクタイプ

I/Fコネクタ

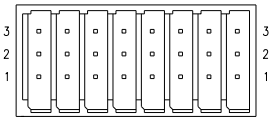

CN1 (INPUT)

	3	2	1
1	NC	IN1	±COM
2	NC	IN2	±COM
3	NC	IN3	±COM
4	NC	IN4	±COM
5	NC	IN5	±COM
6	NC	IN6	±COM
7	NC	IN7	±COM
8	NC	IN8	±COM

I/Fコネクタ

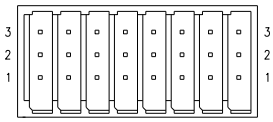

CN2 (OUTPUT)

	3	2	1
1	−COM	OUT1	+COM
2	−COM	OUT2	+COM
3	−COM	OUT3	+COM
4	−COM	OUT4	+COM
5	−COM	OUT5	+COM
6	−COM	OUT6	+COM
7	−COM	OUT7	+COM
8	−COM	OUT8	+COM

【回路図】

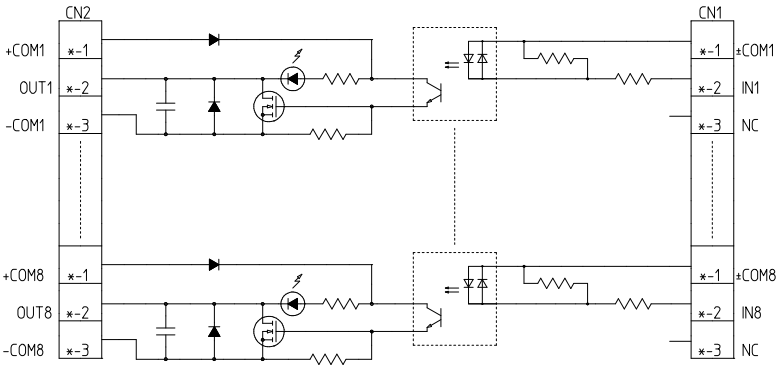

III

ケーブル

シールド無し

●

シールド付き

安全上の注意

施工、取扱い、保守、点検の前に必ず次の注意書をお読みいただき正しくご使用ください。

【警告】・・・取扱いを誤った場合に使用者が死亡又は重傷を負う危険の状態が生じる事が想定される場合。
【注意】・・・取扱いを誤った場合に使用者が障害を負うか又は物的損害のみが発生する危険の状態が生じる事が想定される場合。

警告

・電源電圧印加中は端子部に触れないでください。感電の恐れがあります。
・可燃性ガスまたは腐食性ガスの発生する所では使用しないでください。火災の恐れがあります。

注意

・感電、異常発熱、発火、火傷の恐れがあります。
・配線、保守、点検は入力側遮断器を切り電気がきていないことを確認してから行ってください。
・接続コネクタは製品仕様に適したコネクタをお選びください。
・高温、多湿、じんあい、腐食性ガス、振動衝撃など異常環境下での使用はお避けください。

製品に対するお問合せ：技術相談窓口

【東洋技研株式会社 開発技術部】TEL：0266-27-2292　FAX：0266-28-9150

東洋技研製品の技術的なご相談にお応えします。 受付時間　月～金9：00～17：30（祝祭日を除く）

はじめに

ケーブル選定一覧表 700
JUST-CABLEについて 702

シールド無し

MIL対MIL 20極 704
MIL対MIL 26極 704
MIL対MIL 34極 704
MIL対MIL 40極 705
MIL対MIL 50極 705
FCN対FCN 40極 707
FCN対MIL 40極 708

シールド付き

MIL対MIL 20極 710
MIL対MIL 26極 710
MIL対MIL 34極 710
MIL対MIL 40極 711
MIL対MIL 50極 711
FCN対FCN 40極 713
FCN対MIL 40極 714
ハーフピッチ 20極 716
ハーフピッチ 26極 716
ハーフピッチ 36極 717
ハーフピッチ 50極 717
MR 50極 メス対メス 718
MR 50極 メス対オス 718
57FE 50極 718

参考資料

JUST-CABLE価格表 719

ケーブル選定一覧表

・TOUGHケーブルは幅広いコネクタ・ケーブルのラインアップにより、お客さまのあらゆるニーズに対応
・形状もご希望の使用シーンに合わせていくつものパターンからご選定可能
・シールド無し特注ケーブルでは10cm刻みで20cmから20mまで長さをお選びいただけるJUST-CABLEシリーズをご用意
（詳細P702参照）

【シールド無しケーブル】

極数	取り扱いメーカー	形式	
MIL ストレート			
20極	ヒロセ電機	KB20N-1H1H-□MB	詳細はP704
	オムロン	KB20N-1T1T-□MB	詳細はP706
26極	ヒロセ電機	KB26N-1H1H-□MB	詳細はP704
34極	ヒロセ電機	KB34N-1H1H-□MB	詳細はP704
40極	ヒロセ電機	KB40N-1H1H-□MB	詳細はP705
	オムロン	KB40N-1T1T-□MB	詳細はP706
50極	ヒロセ電機	KB50N-1H1H-□MB	詳細はP705
	オムロン	KB50N-1T1T-□MB	詳細はP706
FCNタイプ 40極 ストレート		KB40N-4F4F-□MB	詳細はP707
40極 L曲げ		KB40N-4F4F-LA1-□MB	詳細はP707
40極 L曲げ		KB40N-4F4F-LA2-□MB	詳細はP707
FCNタイプ40極：MIL40極 40極 ストレート		◀ MIL：ヒロセ電機 KB40N-4F1H-□MB	詳細はP708
40極 L曲げ		◀ MIL：ヒロセ電機 KB40N-4F1H-LA1-□MB	詳細はP708
40極 L曲げ		◀ MIL：ヒロセ電機 KB40N-4F1H-LA2-□MB	詳細はP708



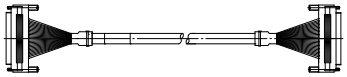

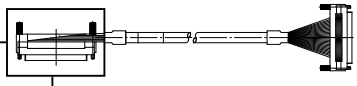

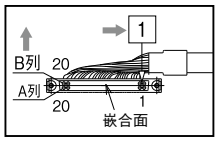

拡大図

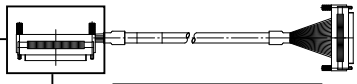

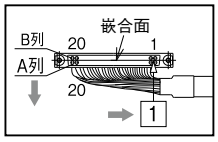

拡大図

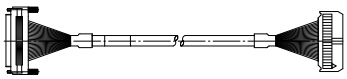

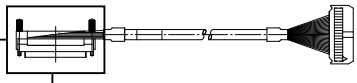

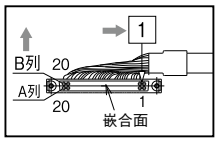

拡大図

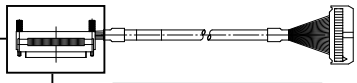

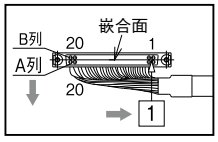

拡大図

【シールド付きケーブル】

		極数	取り扱いメーカー	形式	
MIL	ストレート 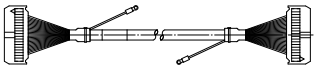	20極	ヒロセ電機	KBS-1H20-□MB	詳細はP710
			オムロン	KBS-1T20-□MB	詳細はP712
		26極	ヒロセ電機	KBS-1H26-□MB	詳細はP710
		34極	ヒロセ電機	KBS-1H34-□MB	詳細はP710
		40極	ヒロセ電機	KBS-1H40-□MB	詳細はP711
			オムロン	KBS-1T40-□MB	詳細はP712
		50極	ヒロセ電機	KBS-1H50-□MB	詳細はP711
			オムロン	KBS-1T50-□MB	詳細はP712
FCNタイプ					
	ストレート 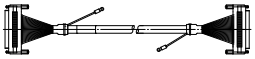	40極		F7J40-28SV-□MB	詳細はP713
	L曲げ 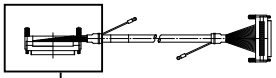 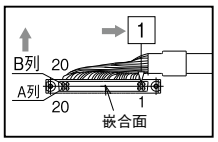 拡大図	40極		KB40S-4F4F-LA1-□MB	詳細はP713
FCNタイプ40極：MIL40極					
	ストレート 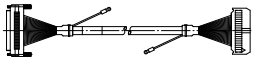	40極		◀ MIL：ヒロセ電機 KB40S-4F1H-□MB	詳細はP714
	L曲げ 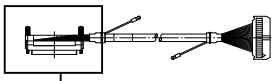 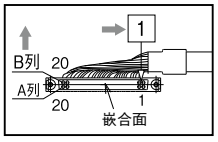 拡大図	40極		◀ MIL：ヒロセ電機 KB40S-4F1H-LA1-□MB	詳細はP714
MR（本多通信工業製）					
	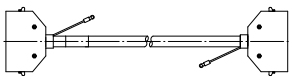	50極		KBS-2M50A-□MB	詳細はP718
		50極		KBS-2M50AB-□MB	詳細はP718
57FE（第一電子工業製）	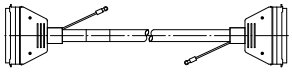	50極		KBS-9D50-□MB	詳細はP718
ハーフピッチ（住友3M製）					
	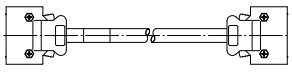	20極		KBS-10S20-F-□MB	詳細はP716
		26極		KBS-10S26-F-□MB	詳細はP716
		36極		KBS-10S36-F-□MB	詳細はP717
		50極		KBS-10S50-F-□MB	詳細はP717

JUST-CABLEについて

10cm刻みで注文可能なラインアップ!!

コネクタ端子台とPLCを中継するI/Oケーブルが、10cm刻みで注文できるようになりました。
最適な長さが、短納期、低価格で入手できます。
長さにこだわる「JUST-CABLE」の選択は、ダクトサイズの見直し、盤の小型軽量化、敷設作業の効率アップ、美配線の実現、エコ活動への貢献など、制御盤製作に改善の機会と新しい価値をもたらします。トータルコストを下げ、競争力を高める「JUST-CABLE」は今後の制御盤設計には欠かせない存在です。



- 本数は1本からでも注文可能！
- 対応長さは20cm～20mまで10cm刻み！
- 納期は加工、検査、出荷など各工程を見直し短納期を実現！
- 受注生産でありながら良心的な価格設定！
- 対応品は J JUST-CABLE のアイコンが目印！

【即納品】

AM11:30までに受付完了すると、
当日～ 工場出荷致します。
（対応長さ：0.5/1/1.5/2/3/5m）

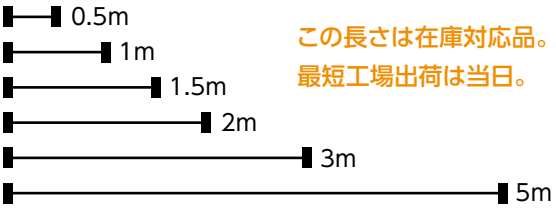

この長さは在庫対応品。
最短工場出荷は当日。

即納品 工場出荷日

注文数	出荷日
1～20本	当日～
21～50本	2日目～
51本以上	別途見積

【短納期品】

AM11:30までに受付完了すると、
3日目～ 工場出荷致します。
（対応長さ：即納品以外の全ての長さ（10cm刻み））

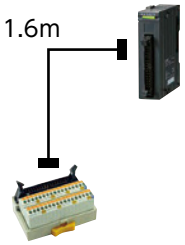

非在庫品ですが
生産スピードが飛躍的に向上。
短納期でお届けします。

短納期品 工場出荷日

注文数	出荷日
1～10本	3日目～
11～20本	4日目～
21～30本	5日目～
31本以上	別途見積

※即納品の当日工場出荷は、受付時間AM11：30までが対象です。
※受付がAM11：30以降になりますと翌日受付の取り扱いになります。
※工場出荷日の期日設定は弊社の実働日が基準です。
※20m超の長さにつきましては別途工場出荷日を見積りいたします。

「JUST-CABLE」は、以下の5タイプで展開します。

FCNタイプ 対 FCNタイプ	FCNタイプ 対 FCNタイプ	FCNタイプ 対 MIL	FCNタイプ 対 MIL	MIL 対 MIL
	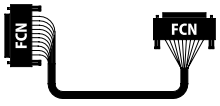			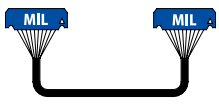
スタンダードタイプ	L 曲げ（アングル）タイプ	スタンダードタイプ	L 曲げ（アングル）タイプ	スタンダードタイプ
ストレート配線	ストレート配線	ストレート配線	ストレート配線	ストレート配線

I/Oケーブル シールド無し

RoHS Compliant



【ケーブル仕様】

芯数	20芯	26芯	34芯	40芯	50芯
導体構成(本/mm)	7/0.127(AWG#28) 材質:錫メッキ軟銅線				
絶縁体外径(mm)	0.88				
ケーブル外径(mm)	7.5	8.0	8.9	9.5	10.4
	公差:±0.3			公差:±0.5	
絶縁体/シース材質	非鉛耐熱PVC				
導体抵抗(Ω/m)	0.232以下				
絶縁抵抗	100MΩ-km以上				
耐電圧	AC 500V / min.				
UL規格(ケーブル部)	UL STYLE 2464 80℃ 300V				

【特長】

- 芯数 (20・26・34・40・50) を幅広くご用意
- 対応コネクタはMILタイプ・FCNタイプ
- ストレート以外にL曲げタイプも対応

【一般仕様】

形式	極数	形状	タイプ CN1	タイプ CN2	JUST CABLE	掲載ページ
KB20N-1H1H-□MB	20		MIL ヒロセ電機	MIL ヒロセ電機	○	P704
KB26N-1H1H-□MB	26					P704
KB34N-1H1H-□MB	34				○	P704
KB40N-1H1H-□MB	40				○	P705
KB50N-1H1H-□MB	50					P705
KB20N-1T1T-□MB	20	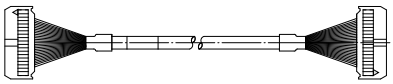	MIL オムロン	MIL オムロン		P706
KB40N-1T1T-□MB	40					P706
KB50N-1T1T-□MB	50					P706
KB40N-4F4F-□MB	40	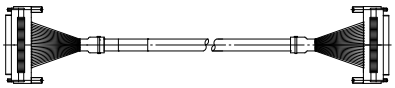	FCNタイプ	FCNタイプ	○	P707
KB40N-4F4F-LA1-□MB	40	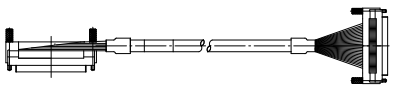	FCNタイプ 左側L曲げ	FCNタイプ	○	P707
KB40N-4F4F-LA2-□MB	40	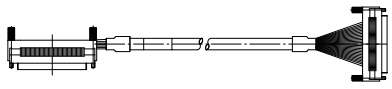	FCNタイプ 右側L曲げ	FCNタイプ	○	P707
KB40N-4F1H-□MB	40		FCNタイプ	MIL ヒロセ電機	○	P708
KB40N-4F1H-LA1-□MB	40	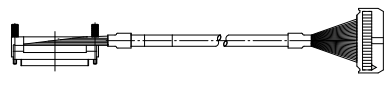	FCNタイプ 左側L曲げ	MIL ヒロセ電機	○	P708
KB40N-4F1H-LA2-□MB	40	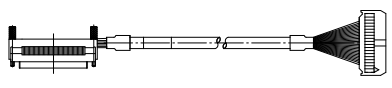	FCNタイプ 右側L曲げ	MIL ヒロセ電機	○	P708

シールド無し

KB□N-1H1H-□MB

RoHS Compliant

【注文形式】

KB20N-1H1H-□MB

└ ケーブル長

ケーブル形式	ケーブル長	質量	標準価格（税抜）
KB20N-1H1H-0.5MB	0.5m	約45g	1,470円
KB20N-1H1H-1MB	1m	約80g	1,710円
KB20N-1H1H-1.5MB	1.5m	約110g	1,930円
KB20N-1H1H-2MB	2m	約140g	2,160円
KB20N-1H1H-3MB	3m	約210g	2,570円
KB20N-1H1H-5MB	5m	約310g	3,480円

※0.2～20m（10cm刻み対応）

【ケーブル図】

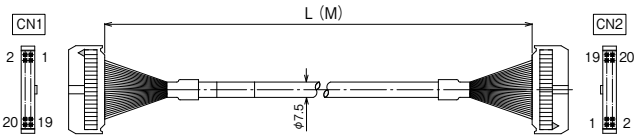

CN1
メーカー：ヒロセ電機
形式：HIF3BA-20D-2.54R

CN2
メーカー：ヒロセ電機
形式：HIF3BA-20D-2.54R

JUST-CABLE

- シールド無し電線使用
- ストレート形状20極
- コネクタ両端　ヒロセ電機製
  MILコネクタ1：1結線

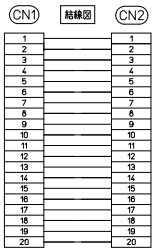

【注文形式】

KB26N-1H1H-□MB

└ ケーブル長

ケーブル形式	ケーブル長	質量	標準価格（税抜）
KB26N-1H1H-0.5MB	0.5m	約55g	1,740円
KB26N-1H1H-1MB	1m	約90g	2,000円
KB26N-1H1H-1.5MB	1.5m	約125g	2,240円
KB26N-1H1H-2MB	2m	約160g	2,460円
KB26N-1H1H-3MB	3m	約230g	2,930円
KB26N-1H1H-5MB	5m	約380g	3,880円

【ケーブル図】

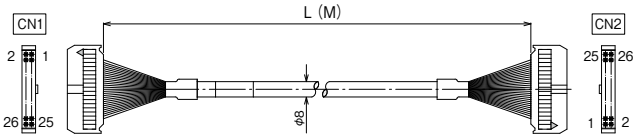

CN1
メーカー：ヒロセ電機
形式：HIF3BA-26D-2.54R

CN2
メーカー：ヒロセ電機
形式：HIF3BA-26D-2.54R

- シールド無し電線使用
- ストレート形状26極
- コネクタ両端　ヒロセ電機製
  MILコネクタ1：1結線

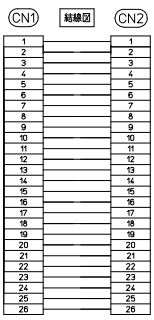

【注文形式】

KB34N-1H1H-□MB

└ ケーブル長

ケーブル形式	ケーブル長	質量	標準価格（税抜）
KB34N-1H1H-0.5MB	0.5m	約65g	2,180円
KB34N-1H1H-1MB	1m	約110g	2,460円
KB34N-1H1H-1.5MB	1.5m	約150g	2,790円
KB34N-1H1H-2MB	2m	約190g	3,060円
KB34N-1H1H-3MB	3m	約280g	3,630円
KB34N-1H1H-5MB	5m	約450g	4,820円

※0.2～20m（10cm刻み対応）

【ケーブル図】

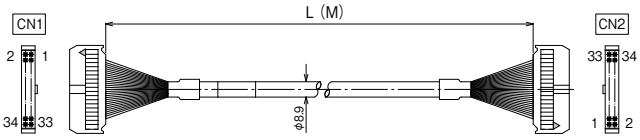

CN1
メーカー：ヒロセ電機
形式：HIF3BA-34D-2.54R

CN2
メーカー：ヒロセ電機
形式：HIF3BA-34D-2.54R

JUST-CABLE

- シールド無し電線使用
- ストレート形状34極
- コネクタ両端　ヒロセ電機製
  MILコネクタ1：1結線

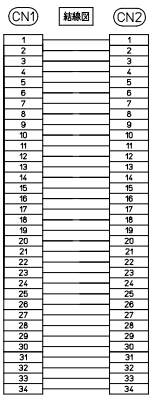

RoHS Compliant

【注文形式】

KB40N-1H1H-□MB

└ ケーブル長

ケーブル形式	ケーブル長	質量	標準価格（税抜）
KB40N-1H1H-0.5MB	0.5m	約75g	2,440円
KB40N-1H1H-1MB	1m	約130g	2,710円
KB40N-1H1H-1.5MB	1.5m	約180g	2,990円
KB40N-1H1H-2MB	2m	約235g	3,260円
KB40N-1H1H-3MB	3m	約320g	3,790円
KB40N-1H1H-5MB	5m	約530g	4,850円

※0.2～20m（10cm刻み対応）

【ケーブル図】

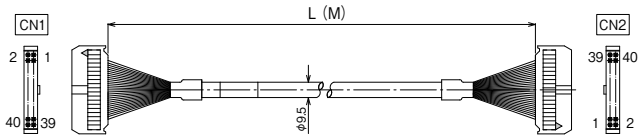

CN1
メーカー：ヒロセ電機
形式：HIF3BA-40D-2.54R

CN2
メーカー：ヒロセ電機
形式：HIF3BA-40D-2.54R

JUST-CABLE

- シールド無し電線使用
- ストレート形状40極
- コネクタ両端　ヒロセ電機製
  MILコネクタ1：1結線

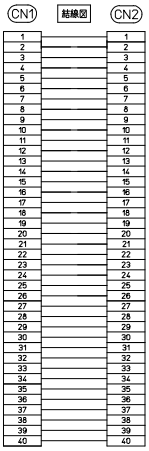

【注文形式】

KB50N-1H1H-□MB

└ ケーブル長

ケーブル形式	ケーブル長	質量	標準価格（税抜）
KB50N-1H1H-0.5MB	0.5m	約90g	2,990円
KB50N-1H1H-1MB	1m	約150g	3,350円
KB50N-1H1H-1.5MB	1.5m	約210g	3,740円
KB50N-1H1H-2MB	2m	約270g	4,090円
KB50N-1H1H-3MB	3m	約395g	4,820円
KB50N-1H1H-5MB	5m	約630g	6,280円

【ケーブル図】

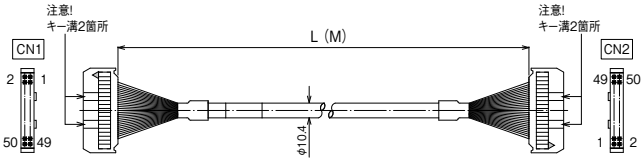

CN1
メーカー：ヒロセ電機
形式：HIF3BA-50D-2.54R

CN2
メーカー：ヒロセ電機
形式：HIF3BA-50D-2.54R

- シールド無し電線使用
- ストレート形状50極
- コネクタ両端　ヒロセ電機製
  MILコネクタ1：1結線

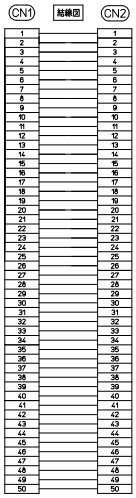

シールド無し

KB□N-1T1T-□MB

RoHS Compliant

【注文形式】

KB20N-1T1T-□MB

└ ケーブル長

ケーブル形式	ケーブル長	質量	標準価格（税抜）
KB20N-1T1T-0.5MB	0.5m	約45g	1,470円
KB20N-1T1T-1MB	1m	約80g	1,710円
KB20N-1T1T-1.5MB	1.5m	約110g	1,930円
KB20N-1T1T-2MB	2m	約140g	2,160円
KB20N-1T1T-3MB	3m	約210g	2,570円
KB20N-1T1T-5MB	5m	約310g	3,480円

【ケーブル図】

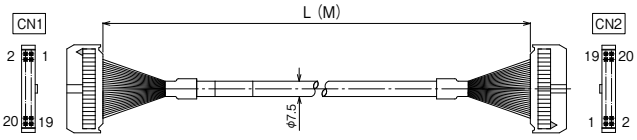

CN1
メーカー：オムロン
形式：XG4M-2030-T

CN2
メーカー：オムロン
形式：XG4M-2030-T

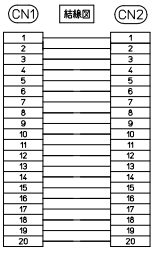

- シールド無し電線使用
- ストレート形状20極
- コネクタ両端　オムロン製
  MILコネクタ1：1結線

【注文形式】

KB40N-1T1T-□MB

└ ケーブル長

ケーブル形式	ケーブル長	質量	標準価格（税抜）
KB40N-1T1T-0.5MB	0.5m	約75g	2,440円
KB40N-1T1T-1MB	1m	約130g	2,710円
KB40N-1T1T-1.5MB	1.5m	約180g	2,990円
KB40N-1T1T-2MB	2m	約235g	3,260円
KB40N-1T1T-3MB	3m	約320g	3,790円
KB40N-1T1T-5MB	5m	約530g	4,850円

【ケーブル図】

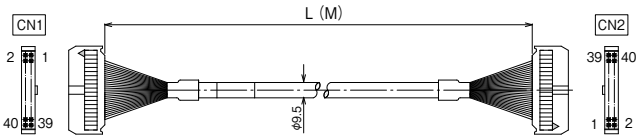

CN1
メーカー：オムロン
形式：XG4M-4030-T

CN2
メーカー：オムロン
形式：XG4M-4030-T

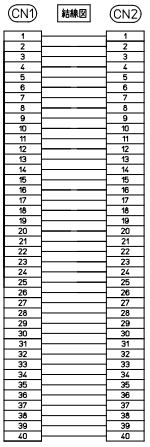

- シールド無し電線使用
- ストレート形状40極
- コネクタ両端　オムロン製
  MILコネクタ1：1結線

【注文形式】

KB50N-1T1T-□MB

└ ケーブル長

ケーブル形式	ケーブル長	質量	標準価格（税抜）
KB50N-1T1T-0.5MB	0.5m	約90g	2,990円
KB50N-1T1T-1MB	1m	約150g	3,350円
KB50N-1T1T-1.5MB	1.5m	約210g	3,740円
KB50N-1T1T-2MB	2m	約270g	4,090円
KB50N-1T1T-3MB	3m	約395g	4,820円
KB50N-1T1T-5MB	5m	約630g	6,280円

【ケーブル図】

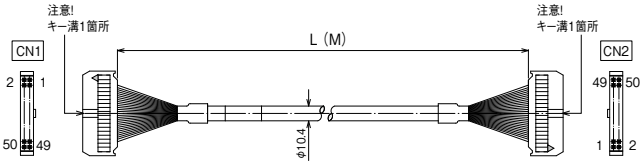

CN1
メーカー：オムロン
形式：XG4M-5030-T

CN2
メーカー：オムロン
形式：XG4M-5030-T

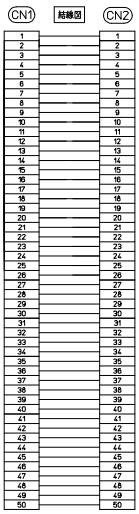

- シールド無し電線使用
- ストレート形状50極
- コネクタ両端　オムロン製
  MILコネクタ1：1結線

KB40N-4F4F-□-□MB

RoHS Compliant

【注文形式】

KB40N-4F4F-□MB

ケーブル長

ケーブル形式	ケーブル長	質量	標準価格（税抜）
KB40N-4F4F-0.5MB	0.5m	約100g	3,300円
KB40N-4F4F-1MB	1m	約150g	3,570円
KB40N-4F4F-1.5MB	1.5m	約205g	3,850円
KB40N-4F4F-2MB	2m	約255g	4,120円
KB40N-4F4F-3MB	3m	約355g	4,650円
KB40N-4F4F-5MB	5m	約565g	5,570円
KB40N-4F4F-8MB	8m	約895g	7,220円
KB40N-4F4F-10MB	10m	約1025g	8,290円

※0.2～20m（10cm刻み対応）

【ケーブル図】

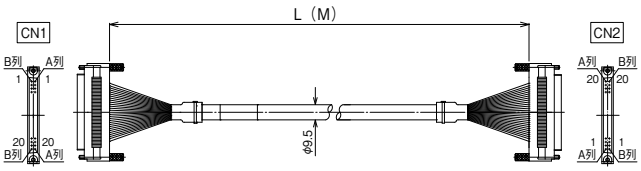

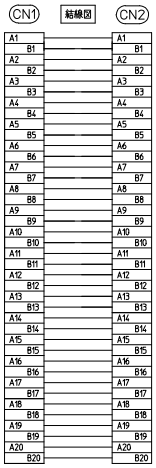

CN1
メーカー：タイコエレクトロニクス
形式：1903404-1

CN2
メーカー：タイコエレクトロニクス
形式：1903404-1

JUST-CABLE

- シールド無し電線使用
- ストレート形状40極
- コネクタ両端
  タイコエレクトロニクス製
  FCNコネクタ1：1結線

【注文形式】

KB40N-4F4F-LA1-□MB

ケーブル長

ケーブル形式	ケーブル長	質量	標準価格（税抜）
KB40N-4F4F-LA1-0.5MB	0.5m	約105g	3,540円
KB40N-4F4F-LA1-1MB	1m	約155g	3,810円
KB40N-4F4F-LA1-1.5MB	1.5m	約210g	4,100円
KB40N-4F4F-LA1-2MB	2m	約260g	4,380円
KB40N-4F4F-LA1-3MB	3m	約355g	4,910円
KB40N-4F4F-LA1-5MB	5m	約570g	5,770円
KB40N-4F4F-LA1-8MB	8m	約910g	7,420円
KB40N-4F4F-LA1-10MB	10m	約1100g	8,550円

※0.2～20m（10cm刻み対応）

【ケーブル図】

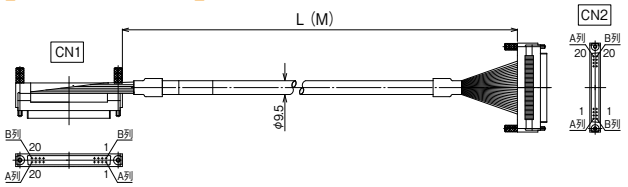

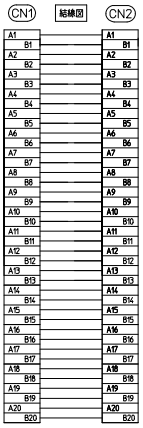

CN1
メーカー：タイコエレクトロニクス
形式：1903404-1

CN2
メーカー：タイコエレクトロニクス
形式：1903404-1

JUST-CABLE

- シールド無し電線使用
- L曲げ：ストレート形状40極
- L曲げ側電線抜け方向について
  B列側より電線が抜け
  B1番側に電線が引き出される
- コネクタ両端
  タイコエレクトロニクス製
  FCNコネクタ1：1結線

【注文形式】

KB40N-4F4F-LA2-□MB

ケーブル長

ケーブル形式	ケーブル長	質量	標準価格（税抜）
KB40N-4F4F-LA2-0.5MB	0.5m	約105g	3,540円
KB40N-4F4F-LA2-1MB	1m	約155g	3,810円
KB40N-4F4F-LA2-1.5MB	1.5m	約210g	4,100円
KB40N-4F4F-LA2-2MB	2m	約260g	4,380円
KB40N-4F4F-LA2-3MB	3m	約355g	4,910円
KB40N-4F4F-LA2-5MB	5m	約570g	5,770円
KB40N-4F4F-LA2-8MB	8m	約910g	7,420円
KB40N-4F4F-LA2-10MB	10m	約1100g	8,550円

※0.2～20m（10cm刻み対応）

【ケーブル図】

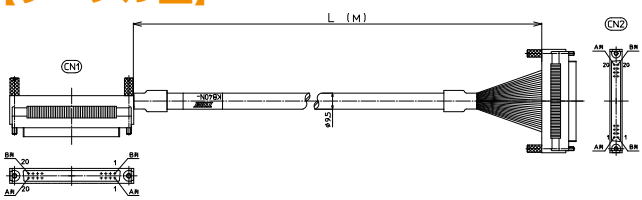

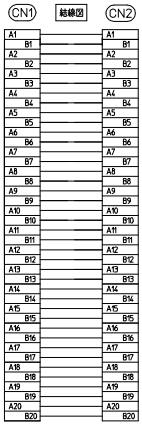

CN1
メーカー：タイコエレクトロニクス
形式：1903404-1

CN2
メーカー：タイコエレクトロニクス
形式：1903404-1

JUST-CABLE

- シールド無し電線使用
- L曲げ：ストレート形状40極
- L曲げ側電線抜け方向について
  A列側より電線が抜け
  A1番側に電線が引き出される
- コネクタ両端
  タイコエレクトロニクス製
  FCNコネクタ1：1結線

シールド無し

KB40N-4F1H-□-□MB

RoHS Compliant

【注文形式】

KB40N-4F1H-□MB

└ ケーブル長

ケーブル形式	ケーブル長	質量	標準価格（税抜）
KB40N-4F1H-0.5MB	0.5m	約90g	2,620円
KB40N-4F1H-1MB	1m	約140g	2,900円
KB40N-4F1H-1.5MB	1.5m	約190g	3,170円
KB40N-4F1H-2MB	2m	約240g	3,460円
KB40N-4F1H-3MB	3m	約340g	3,980円
KB40N-4F1H-5MB	5m	約540g	4,910円
KB40N-4F1H-8MB	8m	約840g	6,590円
KB40N-4F1H-10MB	10m	約1070g	7,650円

※0.2～20m（10cm刻み対応）

【ケーブル図】

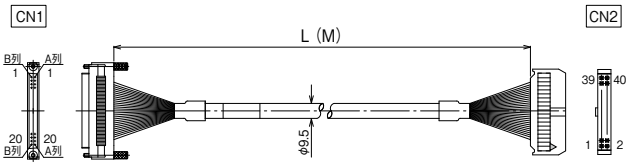

CN1
メーカー：タイコエレクトロニクス
形式：1903404-1

CN2
メーカー：ヒロセ電機
形式：HIF3BA-40D-2.54R

JUST-CABLE

- シールド無し電線使用
- ストレート形状40極
- コネクタ
  FCNタイプ-MILコネクタ1：1結線

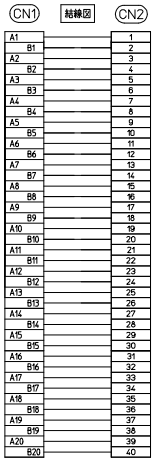

【注文形式】

KB40N-4F1H-LA1-□MB

└ ケーブル長

ケーブル形式	ケーブル長	質量	標準価格（税抜）
KB40N-4F1H-LA1-0.5MB	0.5m	約95g	2,900円
KB40N-4F1H-LA1-1MB	1m	約145g	3,170円
KB40N-4F1H-LA1-1.5MB	1.5m	約195g	3,450円
KB40N-4F1H-LA1-2MB	2m	約250g	3,720円
KB40N-4F1H-LA1-3MB	3m	約360g	4,290円
KB40N-4F1H-LA1-5MB	5m	約570g	5,200円
KB40N-4F1H-LA1-8MB	8m	約850g	6,850円
KB40N-4F1H-LA1-10MB	10m	約1075g	7,950円

※0.2～20m（10cm刻み対応）

【ケーブル図】

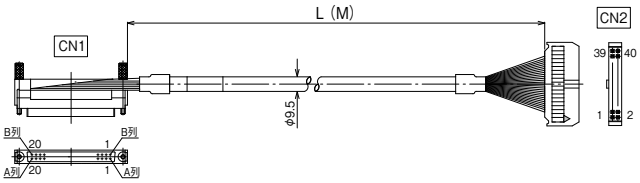

CN1
メーカー：タイコエレクトロニクス
形式：1903404-1

CN2
メーカー：ヒロセ電機
形式：HIF3BA-40D-2.54R

JUST-CABLE

- シールド無し電線使用
- L曲げ：ストレート形状40極
- L曲げ側電線抜け方向について
  B列側より電線が抜け
  B1番側に電線が引き出される
- コネクタ
  FCNタイプ-MILコネクタ1：1結線

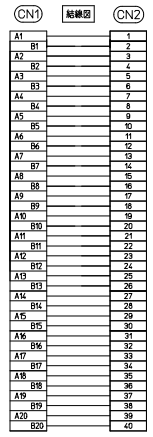

【注文形式】

KB40N-4F1H-LA2-□MB

└ ケーブル長

ケーブル形式	ケーブル長	質量	標準価格（税抜）
KB40N-4F1H-LA2-0.5MB	0.5m	約95g	2,900円
KB40N-4F1H-LA2-1MB	1m	約145g	3,170円
KB40N-4F1H-LA2-1.5MB	1.5m	約195g	3,450円
KB40N-4F1H-LA2-2MB	2m	約250g	3,720円
KB40N-4F1H-LA2-3MB	3m	約360g	4,290円
KB40N-4F1H-LA2-5MB	5m	約570g	5,200円
KB40N-4F1H-LA2-8MB	8m	約850g	6,850円
KB40N-4F1H-LA2-10MB	10m	約1075g	7,950円

※0.2～20m（10cm刻み対応）

【ケーブル図】

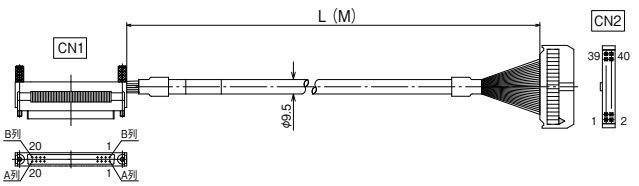

CN1
メーカー：タイコエレクトロニクス
形式：1903404-1

CN2
メーカー：ヒロセ電機
形式：HIF3BA-40D-2.54R

JUST-CABLE

- シールド無し電線使用
- L曲げ：ストレート形状40極
- L曲げ側電線抜け方向について
  A列側より電線が抜け
  A1番側に電線が引き出される
- コネクタ
  FCNタイプ-MILコネクタ1：1結線

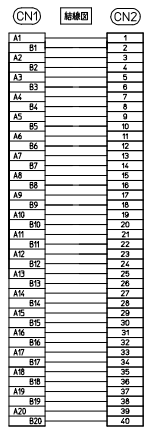

I/Oケーブル シールド付き

RoHS Compliant



【ケーブル仕様】

芯数	20芯	26芯	34芯	40芯	50芯
導体構成(本/mm)	7/0.127(AWG#28) 材質:錫メッキ軟銅線				
絶縁体外径(mm)	0.88				
ケーブル外径(mm)	8.1	8.6	9.5	10.1	11.0
	公差:±0.3			公差:±0.5	
絶縁体/シース材質	非鉛耐熱PVC				
導体抵抗(Ω/m)	0.232以下				
絶縁抵抗	100MΩ-km以上				
耐電圧	AC 500V / min.				
UL規格(ケーブル部)	UL STYLE 2464 80℃ 300V				

【特長】

- 芯数 (20・26・34・40・50) を幅広くご用意
- 対応コネクタはMIL・FCN・3M・本多・第一電子タイプ
- ストレート以外にL曲げタイプも対応

【一般仕様】

形式	極数	形状	タイプ CN1	タイプ CN2	掲載ページ
KBS-1H20-□MB	20	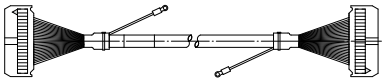	MIL ヒロセ電機	MIL ヒロセ電機	P710
KBS-1H26-□MB	26				P710
KBS-1H34-□MB	34				P710
KBS-1H40-□MB	40				P711
KBS-1H50-□MB	50				P711
KBS-1T20-□MB	20	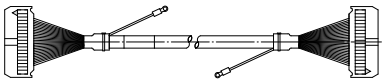	MIL オムロン	MIL オムロン	P712
KBS-1T40-□MB	40				P712
KBS-1T50-□MB	50				P712
F7J40-28SV-□MB	40	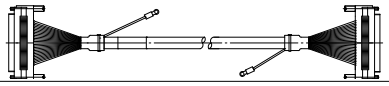	FCNタイプ	FCNタイプ	P713
KB40S-4F4F-LA1-□MB	40	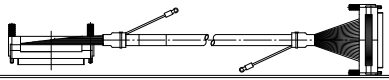	FCNタイプ 左側L曲げ	FCNタイプ	P713
KB40S-4F1H-□MB	40	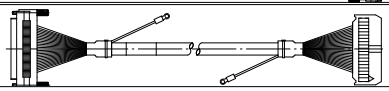	FCNタイプ	MIL ヒロセ電機	P714
KB40S-4F1H-LA1-□MB	40	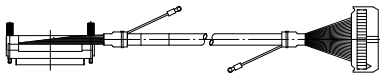			P714
KBS-2M50A-□MB	50	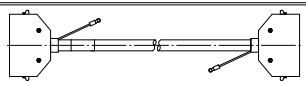	本多通信	本多通信	P718
KBS-2M50AB-□MB	50	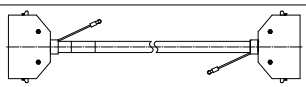			P718
KBS-9D50-□MB	50	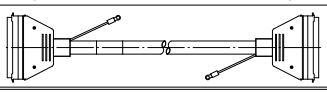	第一電子工業	第一電子工業	P718
KBS-10S20-F-□MB	20		住友3M	住友3M	P716
KBS-10S26-F-□MB	26				P716
KBS-10S36-F-□MB	36				P717
KBS-10S50-F-□MB	50				P717

シールド付き

KBS-1H□-□MB

RoHS Compliant

【注文形式】

KBS-1H20-□MB

└ ケーブル長

ケーブル形式	ケーブル長	質量	標準価格（税抜）
KBS-1H20-0.5MB	0.5m	約65g	1,740円
KBS-1H20-1MB	1m	約110g	2,000円
KBS-1H20-1.5MB	1.5m	約150g	2,270円
KBS-1H20-2MB	2m	約190g	2,550円
KBS-1H20-3MB	3m	約285g	3,060円
KBS-1H20-5MB	5m	約455g	4,120円

※納期につきましてはお問合せください。

【ケーブル図】

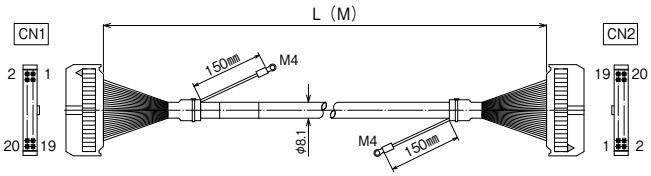

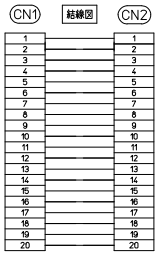

CN1
メーカー：ヒロセ電機
形式：HIF3BA-20D-2.54R

CN2
メーカー：ヒロセ電機
形式：HIF3BA-20D-2.54R

- シールド電線使用
- ストレート形状20極
- コネクタ両端　ヒロセ電機製
  MILコネクタ1：1結線

【注文形式】

KBS-1H26-□MB

└ ケーブル長

ケーブル形式	ケーブル長	質量	標準価格（税抜）
KBS-1H26-0.5MB	0.5m	約75g	2,070円
KBS-1H26-1MB	1m	約120g	2,370円
KBS-1H26-1.5MB	1.5m	約170g	2,640円
KBS-1H26-2MB	2m	約215g	2,910円
KBS-1H26-3MB	3m	約315g	3,480円
KBS-1H26-5MB	5m	約515g	4,620円

※納期につきましてはお問合せください。

【ケーブル図】

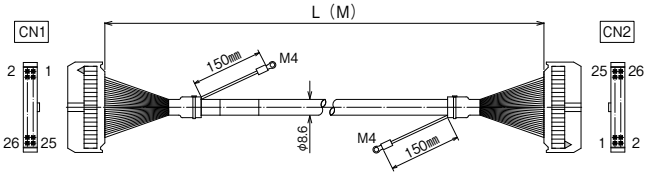

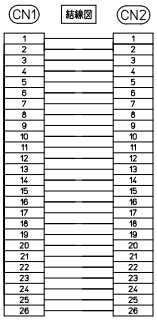

CN1
メーカー：ヒロセ電機
形式：HIF3BA-26D-2.54R

CN2
メーカー：ヒロセ電機
形式：HIF3BA-26D-2.54R

- シールド電線使用
- ストレート形状26極
- コネクタ両端　ヒロセ電機製
  MILコネクタ1：1結線

【注文形式】

KBS-1H34-□MB

└ ケーブル長

ケーブル形式	ケーブル長	質量	標準価格（税抜）
KBS-1H34-0.5MB	0.5m	約90g	2,570円
KBS-1H34-1MB	1m	約145g	2,910円
KBS-1H34-1.5MB	1.5m	約200g	3,280円
KBS-1H34-2MB	2m	約255g	3,630円
KBS-1H34-3MB	3m	約380g	4,310円
KBS-1H34-5MB	5m	約610g	5,730円

※納期につきましてはお問合せください。

【ケーブル図】

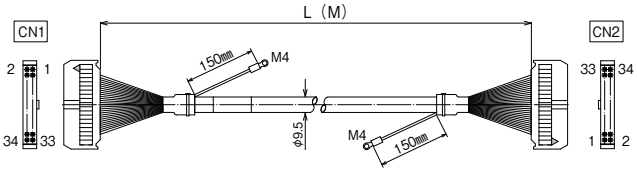

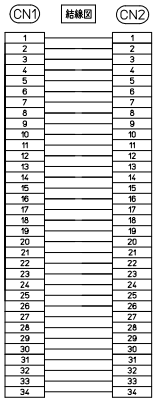

CN1
メーカー：ヒロセ電機
形式：HIF3BA-34D-2.54R

CN2
メーカー：ヒロセ電機
形式：HIF3BA-34D-2.54R

- シールド電線使用
- ストレート形状34極
- コネクタ両端　ヒロセ電機製
  MILコネクタ1：1結線

RoHS Compliant

【注文形式】

KBS-1H40-□MB

└ ケーブル長

ケーブル形式	ケーブル長	質量	標準価格（税抜）
KBS-1H40-0.5MB	0.5m	約100g	2,900円
KBS-1H40-1MB	1m	約160g	3,210円
KBS-1H40-1.5MB	1.5m	約250g	3,540円
KBS-1H40-2MB	2m	約300g	3,850円
KBS-1H40-3MB	3m	約430g	4,490円
KBS-1H40-5MB	5m	約680g	5,770円

※納期につきましてはお問合せください。

【ケーブル図】

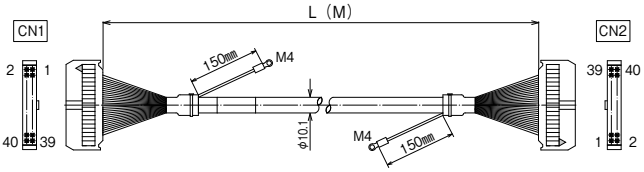

CN1
メーカー：ヒロセ電機
形式：HIF3BA-40D-2.54R

CN2
メーカー：ヒロセ電機
形式：HIF3BA-40D-2.54R

- シールド電線使用
- ストレート形状40極
- コネクタ両端　ヒロセ電機製
  MILコネクタ1：1結線

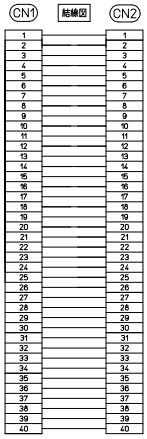

【注文形式】

KBS-1H50-□MB

└ ケーブル長

ケーブル形式	ケーブル長	質量	標準価格（税抜）
KBS-1H50-0.5MB	0.5m	約115g	3,540円
KBS-1H50-1MB	1m	約195g	3,980円
KBS-1H50-1.5MB	1.5m	約265g	4,430円
KBS-1H50-2MB	2m	約340g	4,840円
KBS-1H50-3MB	3m	約520g	5,730円
KBS-1H50-5MB	5m	約830g	7,470円

※納期につきましてはお問合せください。

【ケーブル図】

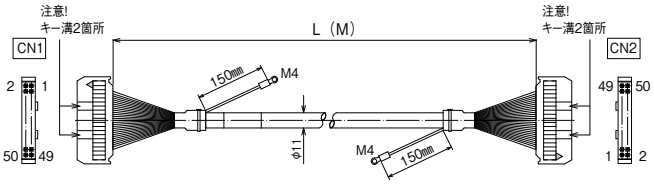

CN1
メーカー：ヒロセ電機
形式：HIF3BA-50D-2.54R

CN2
メーカー：ヒロセ電機
形式：HIF3BA-50D-2.54R

- シールド電線使用
- ストレート形状50極
- コネクタ両端　ヒロセ電機製
  MILコネクタ1：1結線

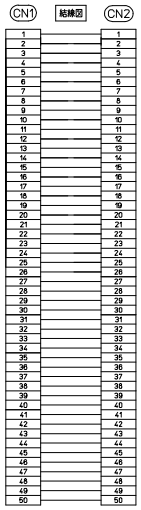

シールド付き

KBS-1T□-□MB

RoHS Compliant

【注文形式】

KBS-1T20-□MB

└ ケーブル長

ケーブル形式	ケーブル長	質量	標準価格（税抜）
KBS-1T20-0.5MB	0.5m	約65g	1,740円
KBS-1T20-1MB	1m	約110g	2,000円
KBS-1T20-1.5MB	1.5m	約150g	2,270円
KBS-1T20-2MB	2m	約190g	2,550円
KBS-1T20-3MB	3m	約285g	3,060円
KBS-1T20-5MB	5m	約455g	4,120円

※納期につきましてはお問合せください。

【ケーブル図】

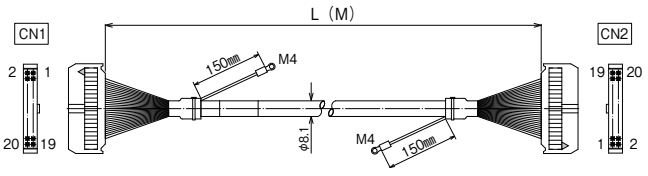

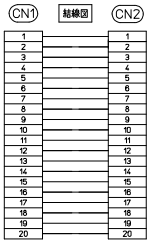

CN1
メーカー：オムロン
形式：XG4M-2030-T

CN2
メーカー：オムロン
形式：XG4M-2030-T

- シールド電線使用
- ストレート形状20極
- コネクタ両端　オムロン製
  MILコネクタ1：1結線

【注文形式】

KBS-1T40-□MB

└ ケーブル長

ケーブル形式	ケーブル長	質量	標準価格（税抜）
KBS-1T40-0.5MB	0.5m	約100g	2,900円
KBS-1T40-1MB	1m	約160g	3,210円
KBS-1T40-1.5MB	1.5m	約250g	3,540円
KBS-1T40-2MB	2m	約300g	3,850円
KBS-1T40-3MB	3m	約430g	4,490円
KBS-1T40-5MB	5m	約680g	5,770円

※納期につきましてはお問合せください。

【ケーブル図】

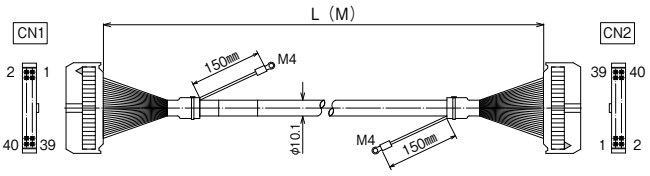

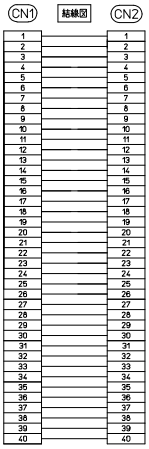

CN1
メーカー：オムロン
形式：XG4M-4030-T

CN2
メーカー：オムロン
形式：XG4M-4030-T

- シールド電線使用
- ストレート形状40極
- コネクタ両端　オムロン製
  MILコネクタ1：1結線

【注文形式】

KBS-1T50-□MB

└ ケーブル長

ケーブル形式	ケーブル長	質量	標準価格（税抜）
KBS-1T50-0.5MB	0.5m	約115g	3,540円
KBS-1T50-1MB	1m	約195g	3,980円
KBS-1T50-1.5MB	1.5m	約265g	4,430円
KBS-1T50-2MB	2m	約340g	4,840円
KBS-1T50-3MB	3m	約520g	5,730円
KBS-1T50-5MB	5m	約830g	7,470円

※納期につきましてはお問合せください。

【ケーブル図】

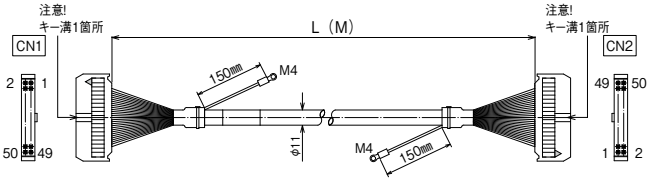

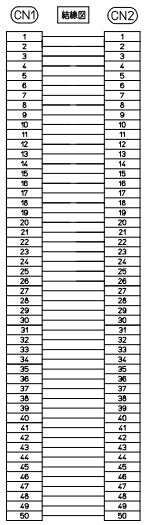

CN1
メーカー：オムロン
形式：XG4M-5030-T

CN2
メーカー：オムロン
形式：XG4M-5030-T

- シールド電線使用
- ストレート形状50極
- コネクタ両端　オムロン製
  MILコネクタ1：1結線

シールド付き

F7J40-28SV-□MB

RoHS Compliant

【注文形式】

F7J40-28SV-□MB

└ ケーブル長

ケーブル形式	ケーブル長	質量	標準価格（税抜）
F7J40-28SV-0.5MB	0.5m	約120g	4,400円
F7J40-28SV-1MB	1m	約185g	4,670円
F7J40-28SV-1.5MB	1.5m	約250g	5,000円
F7J40-28SV-2MB	2m	約310g	5,290円
F7J40-28SV-3MB	3m	約440g	5,900円
F7J40-28SV-5MB	5m	約700g	7,110円
F7J40-28SV-7MB	7m	約965g	8,290円
F7J40-28SV-10MB	10m	約1335g	8,880円

※納期につきましてはお問合せください。

【ケーブル図】

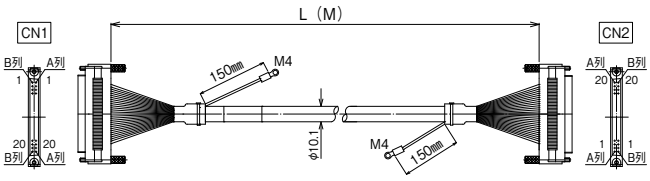

CN1
メーカー：タイコエレクトロニクス
形式：1903404-1

CN2
メーカー：タイコエレクトロニクス
形式：1903404-1

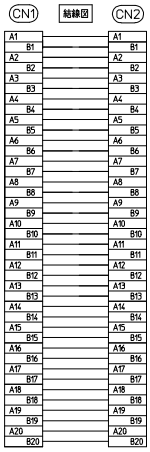

- シールド電線使用
- ストレート形状40極
- コネクタ両端
  タイコエレクトロニクス製
  FCNコネクタ1：1結線

シールド付き

KB40S-4F4F-LA1-□MB

RoHS Compliant

【注文形式】

KB40S-4F4F-LA1-□MB

└ ケーブル長

ケーブル形式	ケーブル長	質量	標準価格（税抜）
KB40S-4F4F-LA1-0.5MB	0.5m	約125g	4,710円
KB40S-4F4F-LA1-1MB	1m	約190g	5,000円
KB40S-4F4F-LA1-1.5MB	1.5m	約255g	5,350円
KB40S-4F4F-LA1-2MB	2m	約320g	5,660円
KB40S-4F4F-LA1-3MB	3m	約445g	6,300円
KB40S-4F4F-LA1-5MB	5m	約705g	7,580円

※納期につきましてはお問合せください。

【ケーブル図】

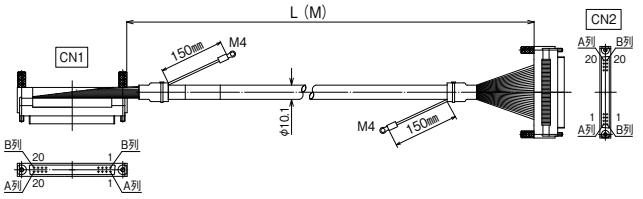

CN1
メーカー：タイコエレクトロニクス
形式：1903404-1

CN2
メーカー：タイコエレクトロニクス
形式：1903404-1

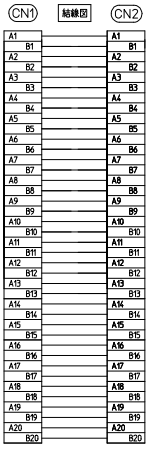

- シールド電線使用
- L曲げ：ストレート形状40極
- L曲げ側電線抜け方向について
  B列側より電線が抜け
  B1番側に電線が引き出される
- コネクタ両端
  タイコエレクトロニクス製
  FCNコネクタ1：1結線

シールド付き

KB40S-4F1H-□-□MB

RoHS Compliant

【注文形式】

KB40S-4F1H-□MB
└ ケーブル長

ケーブル形式	ケーブル長	質量	標準価格（税抜）
KB40S-4F1H-0.5MB	0.5m	約110g	3,540円
KB40S-4F1H-1MB	1m	約120g	3,830円
KB40S-4F1H-1.5MB	1.5m	約235g	4,120円
KB40S-4F1H-2MB	2m	約300g	4,450円
KB40S-4F1H-3MB	3m	約435g	5,020円
KB40S-4F1H-5MB	5m	約695g	6,210円
KB40S-4F1H-7MB	7m	約955g	7,400円

※納期につきましてはお問合せください。

【ケーブル図】

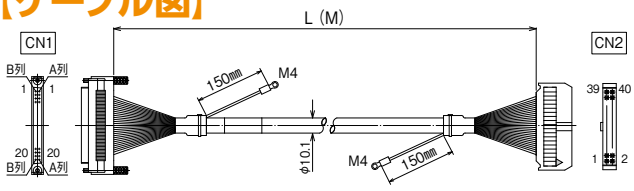

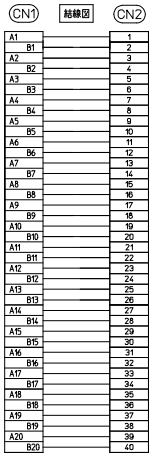

CN1
メーカー：タイコエレクトロニクス
形式：1903404-1

CN2
メーカー：ヒロセ電機
形式：HIF3BA-40D-2.54R

- シールド電線使用
- ストレート形状40極
- コネクタ
  FCNタイプ-MILコネクタ1：1結線

【注文形式】

KB40S-4F1H-LA1-□MB
└ ケーブル長

ケーブル形式	ケーブル長	質量	標準価格（税抜）
KB40S-4F1H-LA1-0.5MB	0.5m	約115g	3,760円
KB40S-4F1H-LA1-1MB	1m	約175g	4,100円
KB40S-4F1H-LA1-1.5MB	1.5m	約245g	4,430円
KB40S-4F1H-LA1-2MB	2m	約310g	4,740円
KB40S-4F1H-LA1-3MB	3m	約440g	5,370円
KB40S-4F1H-LA1-5MB	5m	約700g	6,670円

※納期につきましてはお問合せください。

【ケーブル図】

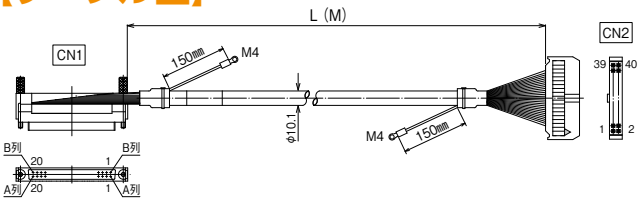

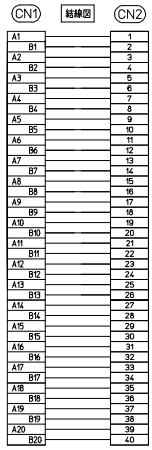

CN1
メーカー：タイコエレクトロニクス
形式：1903404-1

CN2
メーカー：ヒロセ電機
形式：HIF3BA-40D-2.54R

- シールド電線使用
- L曲げ：ストレート形状40極
- L曲げ側電線抜け方向について
  B列側より電線が抜け
  B1番側に電線が引き出される
- コネクタ
  FCNタイプ-MILコネクタ
  1：1結線

【注文形式】

KB40SM-4F1H-LA1-□MB
└ ケーブル長

ケーブル形式	ケーブル長	質量	標準価格（税抜）
KB40SM-4F1H-LA1-0.5MB	0.5m	約105g	3,760円
KB40SM-4F1H-LA1-1MB	1m	約170g	4,100円
KB40SM-4F1H-LA1-1.5MB	1.5m	約240g	4,430円
KB40SM-4F1H-LA1-2MB	2m	約305g	4,740円
KB40SM-4F1H-LA1-3MB	3m	約435g	5,370円
KB40SM-4F1H-LA1-5MB	5m	約675g	6,670円

※納期につきましてはお問合せください。
※CN2コネクタの向きにご注意ください。

【ケーブル図】

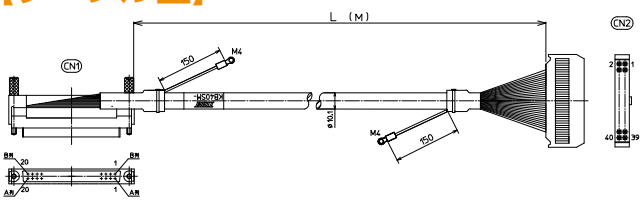

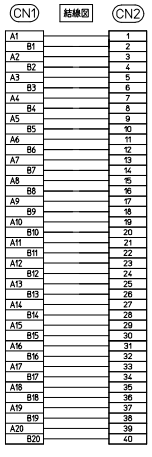

CN1
メーカー：タイコエレクトロニクス
形式：1903404-1

CN2
メーカー：ヒロセ電機
形式：HIF3BA-40D-2.54R

- シールド電線使用
- L曲げ：ストレート形状40極
- L曲げ側電線抜け方向について
  B列側より電線が抜け
  B1番側に電線が引き出される
- コネクタ
  FCNタイプ-MILコネクタ
  1：1結線

シールド付き

KBS-10S□-F-□MB

【注文形式】

KBS-10S20-F-□MB

└ ケーブル長

ケーブル形式	ケーブル長	質量	標準価格（税抜）
KBS-10S20-F-0.5MB	0.5m	約90g	5,660円
KBS-10S20-F-1MB	1m	約130g	5,990円
KBS-10S20-F-1.5MB	1.5m	約170g	6,300円
KBS-10S20-F-2MB	2m	約220g	6,650円
KBS-10S20-F-3MB	3m	約300g	7,290円
KBS-10S20-F-5MB	5m	約500g	8,830円

※納期につきましてはお問合せください。

【ケーブル図】

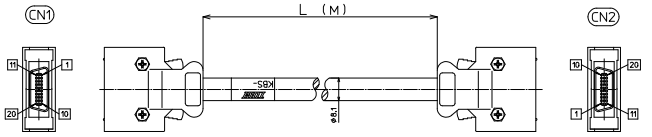

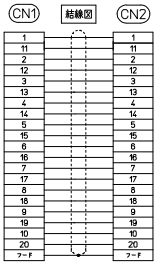

CN1
メーカー：住友3M製
コネクタ形式：10120-3000PE
コネクタフード形式：10320-52F0-008

CN2
メーカー：住友3M製
コネクタ形式：10120-3000PE
コネクタフード形式：10320-52F0-008

- シールド電線使用
- ストレート形状20極
- コネクタ両端　住友3M製
  ハーフピッチコネクタ1：1結線

【注文形式】

KBS-10S26-F-□MB

└ ケーブル長

ケーブル形式	ケーブル長	質量	標準価格（税抜）
KBS-10S26-F-0.5MB	0.5m	約100g	6,870円
KBS-10S26-F-1MB	1m	約145g	7,230円
KBS-10S26-F-1.5MB	1.5m	約195g	7,580円
KBS-10S26-F-2MB	2m	約240g	7,910円
KBS-10S26-F-3MB	3m	約345g	8,610円
KBS-10S26-F-5MB	5m	約535g	10,230円

※納期につきましてはお問合せください。

【ケーブル図】

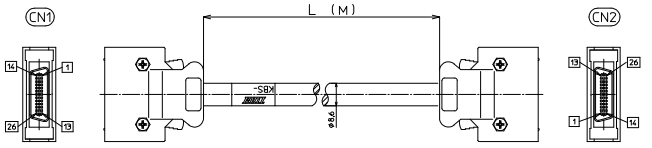

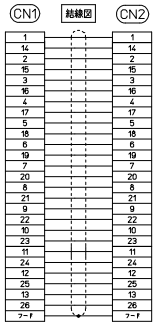

CN1
メーカー：住友3M製
コネクタ形式：10126-3000PE
コネクタフード形式：10326-52F0-008

CN2
メーカー：住友3M製
コネクタ形式：10126-3000PE
コネクタフード形式：10326-52F0-008

- シールド電線使用
- ストレート形状26極
- コネクタ両端　住友3M製
  ハーフピッチコネクタ1：1結線

RoHS Compliant

【注文形式】

KBS-10S36-F-□MB

└ ケーブル長

ケーブル形式	ケーブル長	質量	標準価格（税抜）
KBS-10S36-F-0.5MB	0.5m	約125g	8,280円
KBS-10S36-F-1MB	1m	約190g	8,680円
KBS-10S36-F-1.5MB	1.5m	約230g	9,060円
KBS-10S36-F-2MB	2m	約320g	9,480円
KBS-10S36-F-3MB	3m	約450g	10,310円
KBS-10S36-F-5MB	5m	約710g	12,270円

※納期につきましてはお問合せください。

【ケーブル図】

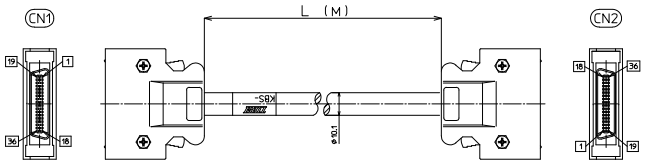

CN1
メーカー：住友3M製
コネクタ形式：10136-3000PE
コネクタフード形式：10336-52F0-008

CN2
メーカー：住友3M製
コネクタ形式：10136-3000PE
コネクタフード形式：10336-52F0-008

- シールド電線使用
- ストレート形状36極
- コネクタ両端　住友3M製
  ハーフピッチコネクタ1：1結線

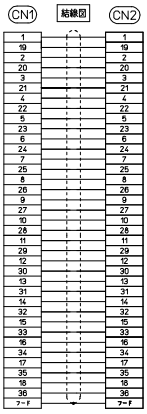

【注文形式】

KBS-10S50-F-□MB

└ ケーブル長

ケーブル形式	ケーブル長	質量	標準価格（税抜）
KBS-10S50-F-0.5MB	0.5m	約150g	10,250円
KBS-10S50-F-1MB	1m	約230g	10,770円
KBS-10S50-F-1.5MB	1.5m	約305g	11,310円
KBS-10S50-F-2MB	2m	約380g	11,860円
KBS-10S50-F-3MB	3m	約535g	12,910円
KBS-10S50-F-5MB	5m	約850g	15,510円

※納期につきましてはお問合せください。

【ケーブル図】

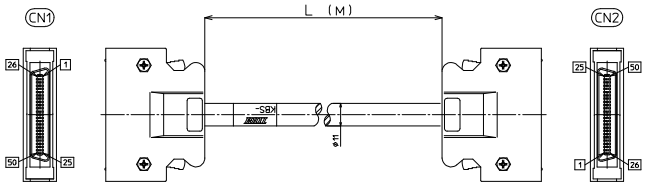

CN1
メーカー：住友3M製
コネクタ形式：10150-3000PE
コネクタフード形式：10350-52F0-008

CN2
メーカー：住友3M製
コネクタ形式：10150-3000PE
コネクタフード形式：10350-52F0-008

- シールド電線使用
- ストレート形状50極
- コネクタ両端　住友3M製
  ハーフピッチコネクタ1：1結線

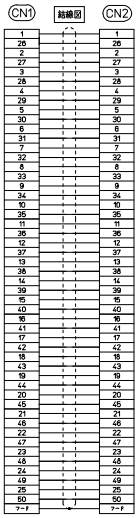

シールド付き

KBS-□-□MB

RoHS Compliant

【注文形式】

KBS-2M50A-□MB

└ ケーブル長

ケーブル形式	ケーブル長	質量	標準価格（税抜）
KBS-2M50A-0.5MB	0.5m	約200g	7,840円
KBS-2M50A-1MB	1m	約275g	8,280円
KBS-2M50A-1.5MB	1.5m	約355g	8,730円
KBS-2M50A-2MB	2m	約425g	9,140円
KBS-2M50A-3MB	3m	約585g	10,030円
KBS-2M50A-5MB	5m	約900g	11,790円

※納期につきましてはお問合せください。

【ケーブル図】

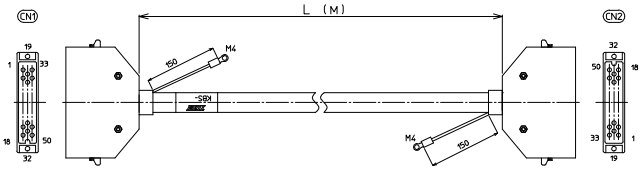

CN1
メーカー：本多通信工業製
コネクタ形式：MR-50F
コネクタフード形式：MR-50L+

CN2
メーカー：本多通信工業製
コネクタ形式：MR-50F
コネクタフード形式：MR-50L+

- シールド電線使用
- ストレート形状50極
- コネクタ両端　本多通信製
  1：1結線

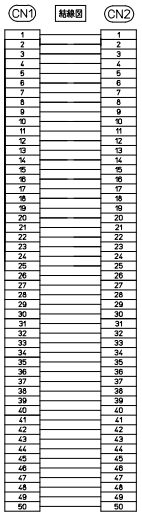

【注文形式】

KBS-2M50AB-□MB

└ ケーブル長

ケーブル形式	ケーブル長	質量	標準価格（税抜）
KBS-2M50AB-0.5MB	0.5m	約195g	7,950円
KBS-2M50AB-1MB	1m	約265g	8,390円
KBS-2M50AB-1.5MB	1.5m	約350g	8,830円
KBS-2M50AB-2MB	2m	約425g	9,250円
KBS-2M50AB-3MB	3m	約585g	10,120円
KBS-2M50AB-5MB	5m	約895g	11,880円

※納期につきましてはお問合せください。

【ケーブル図】

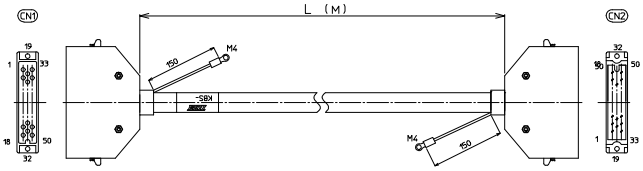

CN1
メーカー：本多通信工業製
コネクタ形式：MR-50F
コネクタフード形式：MR-50L+

CN2
メーカー：本多通信工業製
コネクタ形式：MR-50M
コネクタフード形式：MR-50L+

- シールド電線使用
- ストレート形状50極
- コネクタ両端　本多通信製
  1：1結線

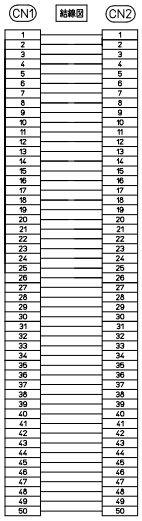

【注文形式】

KBS-9D50-□MB

└ ケーブル長

ケーブル形式	ケーブル長	質量	標準価格（税抜）
KBS-9D50-0.5MB	0.5m	約230g	8,200円
KBS-9D50-1MB	1m	約305g	8,640円
KBS-9D50-1.5MB	1.5m	約385g	9,060円
KBS-9D50-2MB	2m	約460g	9,500円
KBS-9D50-3MB	3m	約615g	10,380円
KBS-9D50-5MB	5m	約930g	12,140円

※納期につきましてはお問合せください。

【ケーブル図】

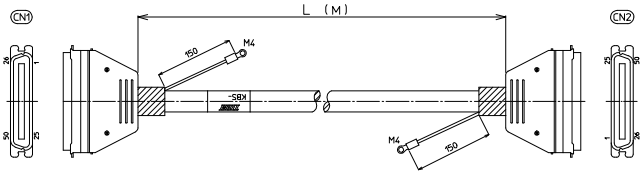

CN1
メーカー：第一電子工業製
コネクタ形式：57FE-30500-20N(D8)-3F
（フード付形式）

CN2
メーカー：第一電子工業製
コネクタ形式：57FE-30500-20N(D8)-3F
（フード付形式）

- シールド電線使用
- ストレート形状50極
- コネクタ両端　第一電子
  1：1結線

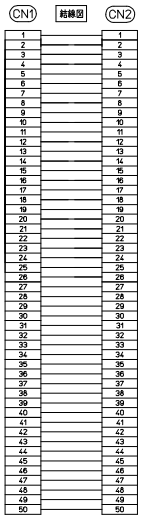

JUST-CABLE価格表

【形式構成】 KB20N-1H1H-□MB

ケーブル形式	標準価格(税抜)
KB20N-1H1H-0.2MB	1,410円
KB20N-1H1H-0.3MB	1,430円
KB20N-1H1H-0.4MB	1,450円
KB20N-1H1H-0.5MB	1,470円
KB20N-1H1H-0.6MB	1,520円
KB20N-1H1H-0.7MB	1,560円
KB20N-1H1H-0.8MB	1,620円
KB20N-1H1H-0.9MB	1,650円
KB20N-1H1H-1MB	1,710円
KB20N-1H1H-1.1MB	1,740円
KB20N-1H1H-1.2MB	1,800円
KB20N-1H1H-1.3MB	1,830円
KB20N-1H1H-1.4MB	1,890円
KB20N-1H1H-1.5MB	1,930円
KB20N-1H1H-1.6MB	1,980円
KB20N-1H1H-1.7MB	2,020円
KB20N-1H1H-1.8MB	2,070円
KB20N-1H1H-1.9MB	2,110円
KB20N-1H1H-2MB	2,160円
KB20N-1H1H-2.1MB	2,200円
KB20N-1H1H-2.2MB	2,260円
KB20N-1H1H-2.3MB	2,290円
KB20N-1H1H-2.4MB	2,350円
KB20N-1H1H-2.5MB	2,370円
KB20N-1H1H-2.6MB	2,420円
KB20N-1H1H-2.7MB	2,460円
KB20N-1H1H-2.8MB	2,510円
KB20N-1H1H-2.9MB	2,550円
KB20N-1H1H-3MB	2,570円
KB20N-1H1H-3.1MB	2,620円
KB20N-1H1H-3.2MB	2,660円
KB20N-1H1H-3.3MB	2,710円
KB20N-1H1H-3.4MB	2,750円
KB20N-1H1H-3.5MB	2,800円
KB20N-1H1H-3.6MB	2,840円
KB20N-1H1H-3.7MB	2,900円
KB20N-1H1H-3.8MB	2,930円
KB20N-1H1H-3.9MB	2,990円
KB20N-1H1H-4MB	3,020円
KB20N-1H1H-4.1MB	3,080円
KB20N-1H1H-4.2MB	3,120円
KB20N-1H1H-4.3MB	3,170円
KB20N-1H1H-4.4MB	3,210円
KB20N-1H1H-4.5MB	3,260円
KB20N-1H1H-4.6MB	3,300円
KB20N-1H1H-4.7MB	3,350円
KB20N-1H1H-4.8MB	3,390円
KB20N-1H1H-4.9MB	3,450円
KB20N-1H1H-5MB	3,480円
KB20N-1H1H-5.1MB	3,540円
KB20N-1H1H-5.2MB	3,570円
KB20N-1H1H-5.3MB	3,630円
KB20N-1H1H-5.4MB	3,660円
KB20N-1H1H-5.5MB	3,720円
KB20N-1H1H-5.6MB	3,760円
KB20N-1H1H-5.7MB	3,810円
KB20N-1H1H-5.8MB	3,850円
KB20N-1H1H-5.9MB	3,900円
KB20N-1H1H-6MB	3,940円
KB20N-1H1H-6.1MB	3,990円
KB20N-1H1H-6.2MB	4,030円
KB20N-1H1H-6.3MB	4,090円
KB20N-1H1H-6.4MB	4,120円
KB20N-1H1H-6.5MB	4,180円
KB20N-1H1H-6.6MB	4,210円
KB20N-1H1H-6.7MB	4,270円
KB20N-1H1H-6.8MB	4,310円

ケーブル形式	標準価格(税抜)
KB20N-1H1H-6.9MB	4,360円
KB20N-1H1H-7MB	4,400円
KB20N-1H1H-7.1MB	4,450円
KB20N-1H1H-7.2MB	4,490円
KB20N-1H1H-7.3MB	4,540円
KB20N-1H1H-7.4MB	4,580円
KB20N-1H1H-7.5MB	4,630円
KB20N-1H1H-7.6MB	4,670円
KB20N-1H1H-7.7MB	4,730円
KB20N-1H1H-7.8MB	4,760円
KB20N-1H1H-7.9MB	4,820円
KB20N-1H1H-8MB	4,850円
KB20N-1H1H-8.1MB	4,910円
KB20N-1H1H-8.2MB	4,950円
KB20N-1H1H-8.3MB	5,000円
KB20N-1H1H-8.4MB	5,040円
KB20N-1H1H-8.5MB	5,090円
KB20N-1H1H-8.6MB	5,130円
KB20N-1H1H-8.7MB	5,180円
KB20N-1H1H-8.8MB	5,220円
KB20N-1H1H-8.9MB	5,280円
KB20N-1H1H-9MB	5,310円
KB20N-1H1H-9.1MB	5,370円
KB20N-1H1H-9.2MB	5,400円
KB20N-1H1H-9.3MB	5,460円
KB20N-1H1H-9.4MB	5,490円
KB20N-1H1H-9.5MB	5,550円
KB20N-1H1H-9.6MB	5,590円
KB20N-1H1H-9.7MB	5,640円
KB20N-1H1H-9.8MB	5,680円
KB20N-1H1H-9.9MB	5,730円
KB20N-1H1H-10MB	5,770円
KB20N-1H1H-10.1MB	6,080円
KB20N-1H1H-10.2MB	6,120円
KB20N-1H1H-10.3MB	6,170円
KB20N-1H1H-10.4MB	6,210円
KB20N-1H1H-10.5MB	6,260円
KB20N-1H1H-10.6MB	6,300円
KB20N-1H1H-10.7MB	6,360円
KB20N-1H1H-10.8MB	6,390円
KB20N-1H1H-10.9MB	6,450円
KB20N-1H1H-11MB	6,480円
KB20N-1H1H-11.1MB	6,540円
KB20N-1H1H-11.2MB	6,570円
KB20N-1H1H-11.3MB	6,630円
KB20N-1H1H-11.4MB	6,670円
KB20N-1H1H-11.5MB	6,720円
KB20N-1H1H-11.6MB	6,760円
KB20N-1H1H-11.7MB	6,810円
KB20N-1H1H-11.8MB	6,850円
KB20N-1H1H-11.9MB	6,900円
KB20N-1H1H-12MB	6,940円
KB20N-1H1H-12.1MB	7,000円
KB20N-1H1H-12.2MB	7,030円
KB20N-1H1H-12.3MB	7,090円
KB20N-1H1H-12.4MB	7,120円
KB20N-1H1H-12.5MB	7,180円
KB20N-1H1H-12.6MB	7,220円
KB20N-1H1H-12.7MB	7,270円
KB20N-1H1H-12.8MB	7,310円
KB20N-1H1H-12.9MB	7,360円
KB20N-1H1H-13MB	7,400円
KB20N-1H1H-13.1MB	7,450円
KB20N-1H1H-13.2MB	7,490円
KB20N-1H1H-13.3MB	7,540円
KB20N-1H1H-13.4MB	7,580円
KB20N-1H1H-13.5MB	7,640円

ケーブル形式	標準価格(税抜)
KB20N-1H1H-13.6MB	7,670円
KB20N-1H1H-13.7MB	7,730円
KB20N-1H1H-13.8MB	7,760円
KB20N-1H1H-13.9MB	7,820円
KB20N-1H1H-14MB	7,860円
KB20N-1H1H-14.1MB	7,910円
KB20N-1H1H-14.2MB	7,950円
KB20N-1H1H-14.3MB	8,000円
KB20N-1H1H-14.4MB	8,040円
KB20N-1H1H-14.5MB	8,090円
KB20N-1H1H-14.6MB	8,130円
KB20N-1H1H-14.7MB	8,190円
KB20N-1H1H-14.8MB	8,220円
KB20N-1H1H-14.9MB	8,280円
KB20N-1H1H-15MB	8,310円
KB20N-1H1H-15.1MB	8,370円
KB20N-1H1H-15.2MB	8,400円
KB20N-1H1H-15.3MB	8,460円
KB20N-1H1H-15.4MB	8,500円
KB20N-1H1H-15.5MB	8,550円
KB20N-1H1H-15.6MB	8,590円
KB20N-1H1H-15.7MB	8,640円
KB20N-1H1H-15.8MB	8,680円
KB20N-1H1H-15.9MB	8,730円
KB20N-1H1H-16MB	8,770円
KB20N-1H1H-16.1MB	8,830円
KB20N-1H1H-16.2MB	8,860円
KB20N-1H1H-16.3MB	8,920円
KB20N-1H1H-16.4MB	8,950円
KB20N-1H1H-16.5MB	9,010円
KB20N-1H1H-16.6MB	9,050円
KB20N-1H1H-16.7MB	9,100円
KB20N-1H1H-16.8MB	9,140円
KB20N-1H1H-16.9MB	9,190円
KB20N-1H1H-17MB	9,230円
KB20N-1H1H-17.1MB	9,280円
KB20N-1H1H-17.2MB	9,320円
KB20N-1H1H-17.3MB	9,370円
KB20N-1H1H-17.4MB	9,410円
KB20N-1H1H-17.5MB	9,470円
KB20N-1H1H-17.6MB	9,500円
KB20N-1H1H-17.7MB	9,560円
KB20N-1H1H-17.8MB	9,590円
KB20N-1H1H-17.9MB	9,650円
KB20N-1H1H-18MB	9,690円
KB20N-1H1H-18.1MB	9,740円
KB20N-1H1H-18.2MB	9,780円
KB20N-1H1H-18.3MB	9,830円
KB20N-1H1H-18.4MB	9,870円
KB20N-1H1H-18.5MB	9,920円
KB20N-1H1H-18.6MB	9,960円
KB20N-1H1H-18.7MB	10,020円
KB20N-1H1H-18.8MB	10,050円
KB20N-1H1H-18.9MB	10,110円
KB20N-1H1H-19MB	10,140円
KB20N-1H1H-19.1MB	10,200円
KB20N-1H1H-19.2MB	10,230円
KB20N-1H1H-19.3MB	10,290円
KB20N-1H1H-19.4MB	10,330円
KB20N-1H1H-19.5MB	10,380円
KB20N-1H1H-19.6MB	10,420円
KB20N-1H1H-19.7MB	10,470円
KB20N-1H1H-19.8MB	10,510円
KB20N-1H1H-19.9MB	10,560円
KB20N-1H1H-20MB	10,600円

JUST-CABLE価格表

【形式構成】 KB34N-1H1H-□MB

ケーブル形式	標準価格(税抜)
KB34N-1H1H-0.2MB	2,090円
KB34N-1H1H-0.3MB	2,110円
KB34N-1H1H-0.4MB	2,160円
KB34N-1H1H-0.5MB	2,180円
KB34N-1H1H-0.6MB	2,260円
KB34N-1H1H-0.7MB	2,290円
KB34N-1H1H-0.8MB	2,370円
KB34N-1H1H-0.9MB	2,420円
KB34N-1H1H-1MB	2,460円
KB34N-1H1H-1.1MB	2,530円
KB34N-1H1H-1.2MB	2,600円
KB34N-1H1H-1.3MB	2,660円
KB34N-1H1H-1.4MB	2,730円
KB34N-1H1H-1.5MB	2,790円
KB34N-1H1H-1.6MB	2,840円
KB34N-1H1H-1.7MB	2,900円
KB34N-1H1H-1.8MB	2,970円
KB34N-1H1H-1.9MB	3,010円
KB34N-1H1H-2MB	3,060円
KB34N-1H1H-2.1MB	3,120円
KB34N-1H1H-2.2MB	3,170円
KB34N-1H1H-2.3MB	3,240円
KB34N-1H1H-2.4MB	3,280円
KB34N-1H1H-2.5MB	3,350円
KB34N-1H1H-2.6MB	3,390円
KB34N-1H1H-2.7MB	3,460円
KB34N-1H1H-2.8MB	3,520円
KB34N-1H1H-2.9MB	3,570円
KB34N-1H1H-3MB	3,630円
KB34N-1H1H-3.1MB	3,700円
KB34N-1H1H-3.2MB	3,760円
KB34N-1H1H-3.3MB	3,810円
KB34N-1H1H-3.4MB	3,880円
KB34N-1H1H-3.5MB	3,920円
KB34N-1H1H-3.6MB	3,990円
KB34N-1H1H-3.7MB	4,070円
KB34N-1H1H-3.8MB	4,100円
KB34N-1H1H-3.9MB	4,180円
KB34N-1H1H-4MB	4,210円
KB34N-1H1H-4.1MB	4,290円
KB34N-1H1H-4.2MB	4,360円
KB34N-1H1H-4.3MB	4,400円
KB34N-1H1H-4.4MB	4,470円
KB34N-1H1H-4.5MB	4,530円
KB34N-1H1H-4.6MB	4,580円
KB34N-1H1H-4.7MB	4,650円
KB34N-1H1H-4.8MB	4,710円
KB34N-1H1H-4.9MB	4,760円
KB34N-1H1H-5MB	4,820円
KB34N-1H1H-5.1MB	4,890円
KB34N-1H1H-5.2MB	4,950円
KB34N-1H1H-5.3MB	5,000円
KB34N-1H1H-5.4MB	5,070円
KB34N-1H1H-5.5MB	5,110円
KB34N-1H1H-5.6MB	5,180円
KB34N-1H1H-5.7MB	5,260円
KB34N-1H1H-5.8MB	5,290円
KB34N-1H1H-5.9MB	5,370円
KB34N-1H1H-6MB	5,400円
KB34N-1H1H-6.1MB	5,480円
KB34N-1H1H-6.2MB	5,550円
KB34N-1H1H-6.3MB	5,590円
KB34N-1H1H-6.4MB	5,660円
KB34N-1H1H-6.5MB	5,710円
KB34N-1H1H-6.6MB	5,770円
KB34N-1H1H-6.7MB	5,840円
KB34N-1H1H-6.8MB	5,900円

ケーブル形式	標準価格(税抜)
KB34N-1H1H-6.9MB	5,950円
KB34N-1H1H-7MB	6,010円
KB34N-1H1H-7.1MB	6,080円
KB34N-1H1H-7.2MB	6,140円
KB34N-1H1H-7.3MB	6,190円
KB34N-1H1H-7.4MB	6,260円
KB34N-1H1H-7.5MB	6,300円
KB34N-1H1H-7.6MB	6,370円
KB34N-1H1H-7.7MB	6,450円
KB34N-1H1H-7.8MB	6,480円
KB34N-1H1H-7.9MB	6,560円
KB34N-1H1H-8MB	6,590円
KB34N-1H1H-8.1MB	6,670円
KB34N-1H1H-8.2MB	6,740円
KB34N-1H1H-8.3MB	6,780円
KB34N-1H1H-8.4MB	6,850円
KB34N-1H1H-8.5MB	6,900円
KB34N-1H1H-8.6MB	6,960円
KB34N-1H1H-8.7MB	7,030円
KB34N-1H1H-8.8MB	7,090円
KB34N-1H1H-8.9MB	7,140円
KB34N-1H1H-9MB	7,200円
KB34N-1H1H-9.1MB	7,270円
KB34N-1H1H-9.2MB	7,320円
KB34N-1H1H-9.3MB	7,380円
KB34N-1H1H-9.4MB	7,450円
KB34N-1H1H-9.5MB	7,490円
KB34N-1H1H-9.6MB	7,560円
KB34N-1H1H-9.7MB	7,640円
KB34N-1H1H-9.8MB	7,670円
KB34N-1H1H-9.9MB	7,750円
KB34N-1H1H-10MB	7,780円
KB34N-1H1H-10.1MB	8,190円
KB34N-1H1H-10.2MB	8,240円
KB34N-1H1H-10.3MB	8,310円
KB34N-1H1H-10.4MB	8,370円
KB34N-1H1H-10.5MB	8,420円
KB34N-1H1H-10.6MB	8,480円
KB34N-1H1H-10.7MB	8,550円
KB34N-1H1H-10.8MB	8,610円
KB34N-1H1H-10.9MB	8,660円
KB34N-1H1H-11MB	8,730円
KB34N-1H1H-11.1MB	8,770円
KB34N-1H1H-11.2MB	8,840円
KB34N-1H1H-11.3MB	8,920円
KB34N-1H1H-11.4MB	8,950円
KB34N-1H1H-11.5MB	9,030円
KB34N-1H1H-11.6MB	9,060円
KB34N-1H1H-11.7MB	9,140円
KB34N-1H1H-11.8MB	9,210円
KB34N-1H1H-11.9MB	9,250円
KB34N-1H1H-12MB	9,320円
KB34N-1H1H-12.1MB	9,370円
KB34N-1H1H-12.2MB	9,430円
KB34N-1H1H-12.3MB	9,500円
KB34N-1H1H-12.4MB	9,560円
KB34N-1H1H-12.5MB	9,610円
KB34N-1H1H-12.6MB	9,670円
KB34N-1H1H-12.7MB	9,740円
KB34N-1H1H-12.8MB	9,800円
KB34N-1H1H-12.9MB	9,850円
KB34N-1H1H-13MB	9,920円
KB34N-1H1H-13.1MB	9,960円
KB34N-1H1H-13.2MB	10,030円
KB34N-1H1H-13.3MB	10,110円
KB34N-1H1H-13.4MB	10,140円
KB34N-1H1H-13.5MB	10,220円

ケーブル形式	標準価格(税抜)
KB34N-1H1H-13.6MB	10,250円
KB34N-1H1H-13.7MB	10,330円
KB34N-1H1H-13.8MB	10,400円
KB34N-1H1H-13.9MB	10,440円
KB34N-1H1H-14MB	10,510円
KB34N-1H1H-14.1MB	10,560円
KB34N-1H1H-14.2MB	10,620円
KB34N-1H1H-14.3MB	10,690円
KB34N-1H1H-14.4MB	10,750円
KB34N-1H1H-14.5MB	10,800円
KB34N-1H1H-14.6MB	10,860円
KB34N-1H1H-14.7MB	10,930円
KB34N-1H1H-14.8MB	10,980円
KB34N-1H1H-14.9MB	11,040円
KB34N-1H1H-15MB	11,110円
KB34N-1H1H-15.1MB	11,150円
KB34N-1H1H-15.2MB	11,220円
KB34N-1H1H-15.3MB	11,300円
KB34N-1H1H-15.4MB	11,330円
KB34N-1H1H-15.5MB	11,410円
KB34N-1H1H-15.6MB	11,440円
KB34N-1H1H-15.7MB	11,520円
KB34N-1H1H-15.8MB	11,590円
KB34N-1H1H-15.9MB	11,630円
KB34N-1H1H-16MB	11,700円
KB34N-1H1H-16.1MB	11,750円
KB34N-1H1H-16.2MB	11,810円
KB34N-1H1H-16.3MB	11,880円
KB34N-1H1H-16.4MB	11,940円
KB34N-1H1H-16.5MB	11,990円
KB34N-1H1H-16.6MB	12,050円
KB34N-1H1H-16.7MB	12,120円
KB34N-1H1H-16.8MB	12,170円
KB34N-1H1H-16.9MB	12,230円
KB34N-1H1H-17MB	12,300円
KB34N-1H1H-17.1MB	12,340円
KB34N-1H1H-17.2MB	12,410円
KB34N-1H1H-17.3MB	12,490円
KB34N-1H1H-17.4MB	12,520円
KB34N-1H1H-17.5MB	12,600円
KB34N-1H1H-17.6MB	12,630円
KB34N-1H1H-17.7MB	12,710円
KB34N-1H1H-17.8MB	12,780円
KB34N-1H1H-17.9MB	12,810円
KB34N-1H1H-18MB	12,890円
KB34N-1H1H-18.1MB	12,940円
KB34N-1H1H-18.2MB	13,000円
KB34N-1H1H-18.3MB	13,070円
KB34N-1H1H-18.4MB	13,130円
KB34N-1H1H-18.5MB	13,180円
KB34N-1H1H-18.6MB	13,240円
KB34N-1H1H-18.7MB	13,310円
KB34N-1H1H-18.8MB	13,360円
KB34N-1H1H-18.9MB	13,420円
KB34N-1H1H-19MB	13,490円
KB34N-1H1H-19.1MB	13,530円
KB34N-1H1H-19.2MB	13,600円
KB34N-1H1H-19.3MB	13,680円
KB34N-1H1H-19.4MB	13,710円
KB34N-1H1H-19.5MB	13,780円
KB34N-1H1H-19.6MB	13,820円
KB34N-1H1H-19.7MB	13,890円
KB34N-1H1H-19.8MB	13,970円
KB34N-1H1H-19.9MB	14,000円
KB34N-1H1H-20MB	14,080円

【形式構成】 KB40N-1H1H-□MB

ケーブル形式	標準価格(税抜)
KB40N-1H1H-0.2MB	2,350円
KB40N-1H1H-0.3MB	2,370円
KB40N-1H1H-0.4MB	2,420円
KB40N-1H1H-0.5MB	2,440円
KB40N-1H1H-0.6MB	2,510円
KB40N-1H1H-0.7MB	2,550円
KB40N-1H1H-0.8MB	2,620円
KB40N-1H1H-0.9MB	2,660円
KB40N-1H1H-1MB	2,710円
KB40N-1H1H-1.1MB	2,790円
KB40N-1H1H-1.2MB	2,820円
KB40N-1H1H-1.3MB	2,900円
KB40N-1H1H-1.4MB	2,930円
KB40N-1H1H-1.5MB	2,990円
KB40N-1H1H-1.6MB	3,060円
KB40N-1H1H-1.7MB	3,100円
KB40N-1H1H-1.8MB	3,170円
KB40N-1H1H-1.9MB	3,210円
KB40N-1H1H-2MB	3,260円
KB40N-1H1H-2.1MB	3,340円
KB40N-1H1H-2.2MB	3,370円
KB40N-1H1H-2.3MB	3,430円
KB40N-1H1H-2.4MB	3,480円
KB40N-1H1H-2.5MB	3,540円
KB40N-1H1H-2.6MB	3,570円
KB40N-1H1H-2.7MB	3,650円
KB40N-1H1H-2.8MB	3,700円
KB40N-1H1H-2.9MB	3,740円
KB40N-1H1H-3MB	3,790円
KB40N-1H1H-3.1MB	3,850円
KB40N-1H1H-3.2MB	3,900円
KB40N-1H1H-3.3MB	3,980円
KB40N-1H1H-3.4MB	4,010円
KB40N-1H1H-3.5MB	4,070円
KB40N-1H1H-3.6MB	4,120円
KB40N-1H1H-3.7MB	4,180円
KB40N-1H1H-3.8MB	4,210円
KB40N-1H1H-3.9MB	4,290円
KB40N-1H1H-4MB	4,340円
KB40N-1H1H-4.1MB	4,380円
KB40N-1H1H-4.2MB	4,450円
KB40N-1H1H-4.3MB	4,490円
KB40N-1H1H-4.4MB	4,540円
KB40N-1H1H-4.5MB	4,620円
KB40N-1H1H-4.6MB	4,650円
KB40N-1H1H-4.7MB	4,710円
KB40N-1H1H-4.8MB	4,760円
KB40N-1H1H-4.9MB	4,820円
KB40N-1H1H-5MB	4,850円
KB40N-1H1H-5.1MB	4,930円
KB40N-1H1H-5.2MB	4,980円
KB40N-1H1H-5.3MB	5,040円
KB40N-1H1H-5.4MB	5,090円
KB40N-1H1H-5.5MB	5,130円
KB40N-1H1H-5.6MB	5,200円
KB40N-1H1H-5.7MB	5,260円
KB40N-1H1H-5.8MB	5,290円
KB40N-1H1H-5.9MB	5,370円
KB40N-1H1H-6MB	5,400円
KB40N-1H1H-6.1MB	5,460円
KB40N-1H1H-6.2MB	5,530円
KB40N-1H1H-6.3MB	5,570円
KB40N-1H1H-6.4MB	5,620円
KB40N-1H1H-6.5MB	5,680円
KB40N-1H1H-6.6MB	5,730円
KB40N-1H1H-6.7MB	5,770円
KB40N-1H1H-6.8MB	5,840円

ケーブル形式	標準価格(税抜)
KB40N-1H1H-6.9MB	5,900円
KB40N-1H1H-7MB	5,930円
KB40N-1H1H-7.1MB	6,010円
KB40N-1H1H-7.2MB	6,040円
KB40N-1H1H-7.3MB	6,120円
KB40N-1H1H-7.4MB	6,170円
KB40N-1H1H-7.5MB	6,210円
KB40N-1H1H-7.6MB	6,280円
KB40N-1H1H-7.7MB	6,320円
KB40N-1H1H-7.8MB	6,370円
KB40N-1H1H-7.9MB	6,450円
KB40N-1H1H-8MB	6,480円
KB40N-1H1H-8.1MB	6,540円
KB40N-1H1H-8.2MB	6,590円
KB40N-1H1H-8.3MB	6,650円
KB40N-1H1H-8.4MB	6,680円
KB40N-1H1H-8.5MB	6,760円
KB40N-1H1H-8.6MB	6,810円
KB40N-1H1H-8.7MB	6,850円
KB40N-1H1H-8.8MB	6,920円
KB40N-1H1H-8.9MB	6,960円
KB40N-1H1H-9MB	7,010円
KB40N-1H1H-9.1MB	7,090円
KB40N-1H1H-9.2MB	7,120円
KB40N-1H1H-9.3MB	7,200円
KB40N-1H1H-9.4MB	7,230円
KB40N-1H1H-9.5MB	7,290円
KB40N-1H1H-9.6MB	7,360円
KB40N-1H1H-9.7MB	7,400円
KB40N-1H1H-9.8MB	7,450円
KB40N-1H1H-9.9MB	7,510円
KB40N-1H1H-10MB	7,560円
KB40N-1H1H-10.1MB	7,930円
KB40N-1H1H-10.2MB	8,000円
KB40N-1H1H-10.3MB	8,040円
KB40N-1H1H-10.4MB	8,110円
KB40N-1H1H-10.5MB	8,150円
KB40N-1H1H-10.6MB	8,200円
KB40N-1H1H-10.7MB	8,280円
KB40N-1H1H-10.8MB	8,310円
KB40N-1H1H-10.9MB	8,370円
KB40N-1H1H-11MB	8,420円
KB40N-1H1H-11.1MB	8,480円
KB40N-1H1H-11.2MB	8,510円
KB40N-1H1H-11.3MB	8,590円
KB40N-1H1H-11.4MB	8,640円
KB40N-1H1H-11.5MB	8,680円
KB40N-1H1H-11.6MB	8,750円
KB40N-1H1H-11.7MB	8,790円
KB40N-1H1H-11.8MB	8,840円
KB40N-1H1H-11.9MB	8,920円
KB40N-1H1H-12MB	8,950円
KB40N-1H1H-12.1MB	9,010円
KB40N-1H1H-12.2MB	9,060円
KB40N-1H1H-12.3MB	9,120円
KB40N-1H1H-12.4MB	9,190円
KB40N-1H1H-12.5MB	9,230円
KB40N-1H1H-12.6MB	9,280円
KB40N-1H1H-12.7MB	9,340円
KB40N-1H1H-12.8MB	9,390円
KB40N-1H1H-12.9MB	9,430円
KB40N-1H1H-13MB	9,500円
KB40N-1H1H-13.1MB	9,560円
KB40N-1H1H-13.2MB	9,590円
KB40N-1H1H-13.3MB	9,670円
KB40N-1H1H-13.4MB	9,700円
KB40N-1H1H-13.5MB	9,760円

ケーブル形式	標準価格(税抜)
KB40N-1H1H-13.6MB	9,830円
KB40N-1H1H-13.7MB	9,870円
KB40N-1H1H-13.8MB	9,920円
KB40N-1H1H-13.9MB	9,980円
KB40N-1H1H-14MB	10,030円
KB40N-1H1H-14.1MB	10,070円
KB40N-1H1H-14.2MB	10,140円
KB40N-1H1H-14.3MB	10,200円
KB40N-1H1H-14.4MB	10,250円
KB40N-1H1H-14.5MB	10,310円
KB40N-1H1H-14.6MB	10,340円
KB40N-1H1H-14.7MB	10,420円
KB40N-1H1H-14.8MB	10,470円
KB40N-1H1H-14.9MB	10,510円
KB40N-1H1H-15MB	10,580円
KB40N-1H1H-15.1MB	10,620円
KB40N-1H1H-15.2MB	10,670円
KB40N-1H1H-15.3MB	10,750円
KB40N-1H1H-15.4MB	10,780円
KB40N-1H1H-15.5MB	10,840円
KB40N-1H1H-15.6MB	10,890円
KB40N-1H1H-15.7MB	10,950円
KB40N-1H1H-15.8MB	11,020円
KB40N-1H1H-15.9MB	11,060円
KB40N-1H1H-16MB	11,110円
KB40N-1H1H-16.1MB	11,170円
KB40N-1H1H-16.2MB	11,220円
KB40N-1H1H-16.3MB	11,260円
KB40N-1H1H-16.4MB	11,330円
KB40N-1H1H-16.5MB	11,390円
KB40N-1H1H-16.6MB	11,420円
KB40N-1H1H-16.7MB	11,500円
KB40N-1H1H-16.8MB	11,530円
KB40N-1H1H-16.9MB	11,590円
KB40N-1H1H-17MB	11,660円
KB40N-1H1H-17.1MB	11,700円
KB40N-1H1H-17.2MB	11,750円
KB40N-1H1H-17.3MB	11,810円
KB40N-1H1H-17.4MB	11,860円
KB40N-1H1H-17.5MB	11,900円
KB40N-1H1H-17.6MB	11,970円
KB40N-1H1H-17.7MB	12,030円
KB40N-1H1H-17.8MB	12,080円
KB40N-1H1H-17.9MB	12,140円
KB40N-1H1H-18MB	12,170円
KB40N-1H1H-18.1MB	12,250円
KB40N-1H1H-18.2MB	12,300円
KB40N-1H1H-18.3MB	12,340円
KB40N-1H1H-18.4MB	12,410円
KB40N-1H1H-18.5MB	12,450円
KB40N-1H1H-18.6MB	12,500円
KB40N-1H1H-18.7MB	12,580円
KB40N-1H1H-18.8MB	12,610円
KB40N-1H1H-18.9MB	12,670円
KB40N-1H1H-19MB	12,720円
KB40N-1H1H-19.1MB	12,780円
KB40N-1H1H-19.2MB	12,810円
KB40N-1H1H-19.3MB	12,890円
KB40N-1H1H-19.4MB	12,940円
KB40N-1H1H-19.5MB	12,980円
KB40N-1H1H-19.6MB	13,050円
KB40N-1H1H-19.7MB	13,090円
KB40N-1H1H-19.8MB	13,160円
KB40N-1H1H-19.9MB	13,220円
KB40N-1H1H-20MB	13,250円

JUST-CABLE価格表

【形式構成】 KB40N-4F1H-□MB

ケーブル形式	標準価格(税抜)
KB40N-4F1H-0.2MB	2,530円
KB40N-4F1H-0.3MB	2,550円
KB40N-4F1H-0.4MB	2,600円
KB40N-4F1H-0.5MB	2,620円
KB40N-4F1H-0.6MB	2,700円
KB40N-4F1H-0.7MB	2,730円
KB40N-4F1H-0.8MB	2,800円
KB40N-4F1H-0.9MB	2,840円
KB40N-4F1H-1MB	2,900円
KB40N-4F1H-1.1MB	2,970円
KB40N-4F1H-1.2MB	3,010円
KB40N-4F1H-1.3MB	3,080円
KB40N-4F1H-1.4MB	3,120円
KB40N-4F1H-1.5MB	3,170円
KB40N-4F1H-1.6MB	3,240円
KB40N-4F1H-1.7MB	3,280円
KB40N-4F1H-1.8MB	3,350円
KB40N-4F1H-1.9MB	3,390円
KB40N-4F1H-2MB	3,460円
KB40N-4F1H-2.1MB	3,540円
KB40N-4F1H-2.2MB	3,570円
KB40N-4F1H-2.3MB	3,630円
KB40N-4F1H-2.4MB	3,660円
KB40N-4F1H-2.5MB	3,720円
KB40N-4F1H-2.6MB	3,790円
KB40N-4F1H-2.7MB	3,830円
KB40N-4F1H-2.8MB	3,880円
KB40N-4F1H-2.9MB	3,920円
KB40N-4F1H-3MB	3,980円
KB40N-4F1H-3.1MB	4,030円
KB40N-4F1H-3.2MB	4,090円
KB40N-4F1H-3.3MB	4,120円
KB40N-4F1H-3.4MB	4,180円
KB40N-4F1H-3.5MB	4,210円
KB40N-4F1H-3.6MB	4,270円
KB40N-4F1H-3.7MB	4,310円
KB40N-4F1H-3.8MB	4,360円
KB40N-4F1H-3.9MB	4,400円
KB40N-4F1H-4MB	4,450円
KB40N-4F1H-4.1MB	4,490円
KB40N-4F1H-4.2MB	4,540円
KB40N-4F1H-4.3MB	4,580円
KB40N-4F1H-4.4MB	4,630円
KB40N-4F1H-4.5MB	4,670円
KB40N-4F1H-4.6MB	4,730円
KB40N-4F1H-4.7MB	4,760円
KB40N-4F1H-4.8MB	4,820円
KB40N-4F1H-4.9MB	4,850円
KB40N-4F1H-5MB	4,910円
KB40N-4F1H-5.1MB	4,980円
KB40N-4F1H-5.2MB	5,020円
KB40N-4F1H-5.3MB	5,090円
KB40N-4F1H-5.4MB	5,130円
KB40N-4F1H-5.5MB	5,200円
KB40N-4F1H-5.6MB	5,260円
KB40N-4F1H-5.7MB	5,310円
KB40N-4F1H-5.8MB	5,370円
KB40N-4F1H-5.9MB	5,440円
KB40N-4F1H-6MB	5,480円
KB40N-4F1H-6.1MB	5,550円
KB40N-4F1H-6.2MB	5,590円
KB40N-4F1H-6.3MB	5,660円
KB40N-4F1H-6.4MB	5,710円
KB40N-4F1H-6.5MB	5,770円
KB40N-4F1H-6.6MB	5,820円
KB40N-4F1H-6.7MB	5,860円
KB40N-4F1H-6.8MB	5,930円

ケーブル形式	標準価格(税抜)
KB40N-4F1H-6.9MB	5,990円
KB40N-4F1H-7MB	6,040円
KB40N-4F1H-7.1MB	6,100円
KB40N-4F1H-7.2MB	6,170円
KB40N-4F1H-7.3MB	6,210円
KB40N-4F1H-7.4MB	6,280円
KB40N-4F1H-7.5MB	6,320円
KB40N-4F1H-7.6MB	6,390円
KB40N-4F1H-7.7MB	6,450円
KB40N-4F1H-7.8MB	6,500円
KB40N-4F1H-7.9MB	6,560円
KB40N-4F1H-8MB	6,590円
KB40N-4F1H-8.1MB	6,670円
KB40N-4F1H-8.2MB	6,720円
KB40N-4F1H-8.3MB	6,760円
KB40N-4F1H-8.4MB	6,830円
KB40N-4F1H-8.5MB	6,870円
KB40N-4F1H-8.6MB	6,920円
KB40N-4F1H-8.7MB	7,000円
KB40N-4F1H-8.8MB	7,030円
KB40N-4F1H-8.9MB	7,090円
KB40N-4F1H-9MB	7,120円
KB40N-4F1H-9.1MB	7,200円
KB40N-4F1H-9.2MB	7,230円
KB40N-4F1H-9.3MB	7,290円
KB40N-4F1H-9.4MB	7,360円
KB40N-4F1H-9.5MB	7,400円
KB40N-4F1H-9.6MB	7,450円
KB40N-4F1H-9.7MB	7,510円
KB40N-4F1H-9.8MB	7,560円
KB40N-4F1H-9.9MB	7,600円
KB40N-4F1H-10MB	7,650円
KB40N-4F1H-10.1MB	8,040円
KB40N-4F1H-10.2MB	8,110円
KB40N-4F1H-10.3MB	8,150円
KB40N-4F1H-10.4MB	8,200円
KB40N-4F1H-10.5MB	8,280円
KB40N-4F1H-10.6MB	8,310円
KB40N-4F1H-10.7MB	8,370円
KB40N-4F1H-10.8MB	8,420円
KB40N-4F1H-10.9MB	8,480円
KB40N-4F1H-11MB	8,510円
KB40N-4F1H-11.1MB	8,590円
KB40N-4F1H-11.2MB	8,640円
KB40N-4F1H-11.3MB	8,680円
KB40N-4F1H-11.4MB	8,750円
KB40N-4F1H-11.5MB	8,790円
KB40N-4F1H-11.6MB	8,840円
KB40N-4F1H-11.7MB	8,920円
KB40N-4F1H-11.8MB	8,950円
KB40N-4F1H-11.9MB	9,010円
KB40N-4F1H-12MB	9,060円
KB40N-4F1H-12.1MB	9,120円
KB40N-4F1H-12.2MB	9,190円
KB40N-4F1H-12.3MB	9,230円
KB40N-4F1H-12.4MB	9,280円
KB40N-4F1H-12.5MB	9,340円
KB40N-4F1H-12.6MB	9,390円
KB40N-4F1H-12.7MB	9,430円
KB40N-4F1H-12.8MB	9,500円
KB40N-4F1H-12.9MB	9,560円
KB40N-4F1H-13MB	9,590円
KB40N-4F1H-13.1MB	9,670円
KB40N-4F1H-13.2MB	9,700円
KB40N-4F1H-13.3MB	9,760円
KB40N-4F1H-13.4MB	9,830円
KB40N-4F1H-13.5MB	9,870円

ケーブル形式	標準価格(税抜)
KB40N-4F1H-13.6MB	9,920円
KB40N-4F1H-13.7MB	9,980円
KB40N-4F1H-13.8MB	10,030円
KB40N-4F1H-13.9MB	10,070円
KB40N-4F1H-14MB	10,140円
KB40N-4F1H-14.1MB	10,200円
KB40N-4F1H-14.2MB	10,250円
KB40N-4F1H-14.3MB	10,310円
KB40N-4F1H-14.4MB	10,340円
KB40N-4F1H-14.5MB	10,420円
KB40N-4F1H-14.6MB	10,470円
KB40N-4F1H-14.7MB	10,510円
KB40N-4F1H-14.8MB	10,580円
KB40N-4F1H-14.9MB	10,620円
KB40N-4F1H-15MB	10,670円
KB40N-4F1H-15.1MB	10,750円
KB40N-4F1H-15.2MB	10,780円
KB40N-4F1H-15.3MB	10,840円
KB40N-4F1H-15.4MB	10,890円
KB40N-4F1H-15.5MB	10,950円
KB40N-4F1H-15.6MB	11,020円
KB40N-4F1H-15.7MB	11,060円
KB40N-4F1H-15.8MB	11,110円
KB40N-4F1H-15.9MB	11,170円
KB40N-4F1H-16MB	11,220円
KB40N-4F1H-16.1MB	11,260円
KB40N-4F1H-16.2MB	11,330円
KB40N-4F1H-16.3MB	11,390円
KB40N-4F1H-16.4MB	11,420円
KB40N-4F1H-16.5MB	11,500円
KB40N-4F1H-16.6MB	11,530円
KB40N-4F1H-16.7MB	11,590円
KB40N-4F1H-16.8MB	11,660円
KB40N-4F1H-16.9MB	11,700円
KB40N-4F1H-17MB	11,750円
KB40N-4F1H-17.1MB	11,810円
KB40N-4F1H-17.2MB	11,860円
KB40N-4F1H-17.3MB	11,900円
KB40N-4F1H-17.4MB	11,970円
KB40N-4F1H-17.5MB	12,030円
KB40N-4F1H-17.6MB	12,080円
KB40N-4F1H-17.7MB	12,140円
KB40N-4F1H-17.8MB	12,170円
KB40N-4F1H-17.9MB	12,250円
KB40N-4F1H-18MB	12,300円
KB40N-4F1H-18.1MB	12,340円
KB40N-4F1H-18.2MB	12,410円
KB40N-4F1H-18.3MB	12,450円
KB40N-4F1H-18.4MB	12,500円
KB40N-4F1H-18.5MB	12,580円
KB40N-4F1H-18.6MB	12,610円
KB40N-4F1H-18.7MB	12,670円
KB40N-4F1H-18.8MB	12,720円
KB40N-4F1H-18.9MB	12,780円
KB40N-4F1H-19MB	12,810円
KB40N-4F1H-19.1MB	12,890円
KB40N-4F1H-19.2MB	12,940円
KB40N-4F1H-19.3MB	12,980円
KB40N-4F1H-19.4MB	13,050円
KB40N-4F1H-19.5MB	13,090円
KB40N-4F1H-19.6MB	13,160円
KB40N-4F1H-19.7MB	13,220円
KB40N-4F1H-19.8MB	13,250円
KB40N-4F1H-19.9MB	13,330円
KB40N-4F1H-20MB	13,360円

【形式構成】 KB40N-4F4F-□MB

ケーブル形式	標準価格(税抜)
KB40N-4F4F-0.2MB	3,210円
KB40N-4F4F-0.3MB	3,240円
KB40N-4F4F-0.4MB	3,280円
KB40N-4F4F-0.5MB	3,300円
KB40N-4F4F-0.6MB	3,370円
KB40N-4F4F-0.7MB	3,430円
KB40N-4F4F-0.8MB	3,480円
KB40N-4F4F-0.9MB	3,540円
KB40N-4F4F-1MB	3,570円
KB40N-4F4F-1.1MB	3,650円
KB40N-4F4F-1.2MB	3,700円
KB40N-4F4F-1.3MB	3,760円
KB40N-4F4F-1.4MB	3,810円
KB40N-4F4F-1.5MB	3,850円
KB40N-4F4F-1.6MB	3,920円
KB40N-4F4F-1.7MB	3,980円
KB40N-4F4F-1.8MB	4,030円
KB40N-4F4F-1.9MB	4,090円
KB40N-4F4F-2MB	4,120円
KB40N-4F4F-2.1MB	4,200円
KB40N-4F4F-2.2MB	4,250円
KB40N-4F4F-2.3MB	4,290円
KB40N-4F4F-2.4MB	4,360円
KB40N-4F4F-2.5MB	4,400円
KB40N-4F4F-2.6MB	4,450円
KB40N-4F4F-2.7MB	4,530円
KB40N-4F4F-2.8MB	4,560円
KB40N-4F4F-2.9MB	4,620円
KB40N-4F4F-3MB	4,650円
KB40N-4F4F-3.1MB	4,710円
KB40N-4F4F-3.2MB	4,740円
KB40N-4F4F-3.3MB	4,800円
KB40N-4F4F-3.4MB	4,840円
KB40N-4F4F-3.5MB	4,890円
KB40N-4F4F-3.6MB	4,930円
KB40N-4F4F-3.7MB	4,980円
KB40N-4F4F-3.8MB	5,020円
KB40N-4F4F-3.9MB	5,070円
KB40N-4F4F-4MB	5,110円
KB40N-4F4F-4.1MB	5,170円
KB40N-4F4F-4.2MB	5,200円
KB40N-4F4F-4.3MB	5,260円
KB40N-4F4F-4.4MB	5,290円
KB40N-4F4F-4.5MB	5,350円
KB40N-4F4F-4.6MB	5,390円
KB40N-4F4F-4.7MB	5,440円
KB40N-4F4F-4.8MB	5,480円
KB40N-4F4F-4.9MB	5,530円
KB40N-4F4F-5MB	5,570円
KB40N-4F4F-5.1MB	5,640円
KB40N-4F4F-5.2MB	5,680円
KB40N-4F4F-5.3MB	5,750円
KB40N-4F4F-5.4MB	5,810円
KB40N-4F4F-5.5MB	5,840円
KB40N-4F4F-5.6MB	5,920円
KB40N-4F4F-5.7MB	5,950円
KB40N-4F4F-5.8MB	6,030円
KB40N-4F4F-5.9MB	6,080円
KB40N-4F4F-6MB	6,120円
KB40N-4F4F-6.1MB	6,190円
KB40N-4F4F-6.2MB	6,230円
KB40N-4F4F-6.3MB	6,300円
KB40N-4F4F-6.4MB	6,360円
KB40N-4F4F-6.5MB	6,390円
KB40N-4F4F-6.6MB	6,460円
KB40N-4F4F-6.7MB	6,500円
KB40N-4F4F-6.8MB	6,570円

ケーブル形式	標準価格(税抜)
KB40N-4F4F-6.9MB	6,630円
KB40N-4F4F-7MB	6,670円
KB40N-4F4F-7.1MB	6,740円
KB40N-4F4F-7.2MB	6,780円
KB40N-4F4F-7.3MB	6,850円
KB40N-4F4F-7.4MB	6,900円
KB40N-4F4F-7.5MB	6,940円
KB40N-4F4F-7.6MB	7,010円
KB40N-4F4F-7.7MB	7,050円
KB40N-4F4F-7.8MB	7,120円
KB40N-4F4F-7.9MB	7,180円
KB40N-4F4F-8MB	7,220円
KB40N-4F4F-8.1MB	7,290円
KB40N-4F4F-8.2MB	7,320円
KB40N-4F4F-8.3MB	7,400円
KB40N-4F4F-8.4MB	7,450円
KB40N-4F4F-8.5MB	7,490円
KB40N-4F4F-8.6MB	7,560円
KB40N-4F4F-8.7MB	7,600円
KB40N-4F4F-8.8MB	7,650円
KB40N-4F4F-8.9MB	7,730円
KB40N-4F4F-9MB	7,760円
KB40N-4F4F-9.1MB	7,820円
KB40N-4F4F-9.2MB	7,870円
KB40N-4F4F-9.3MB	7,930円
KB40N-4F4F-9.4MB	7,970円
KB40N-4F4F-9.5MB	8,040円
KB40N-4F4F-9.6MB	8,090円
KB40N-4F4F-9.7MB	8,130円
KB40N-4F4F-9.8MB	8,200円
KB40N-4F4F-9.9MB	8,240円
KB40N-4F4F-10MB	8,290円
KB40N-4F4F-10.1MB	8,700円
KB40N-4F4F-10.2MB	8,770円
KB40N-4F4F-10.3MB	8,830円
KB40N-4F4F-10.4MB	8,880円
KB40N-4F4F-10.5MB	8,940円
KB40N-4F4F-10.6MB	8,970円
KB40N-4F4F-10.7MB	9,050円
KB40N-4F4F-10.8MB	9,100円
KB40N-4F4F-10.9MB	9,140円
KB40N-4F4F-11MB	9,210円
KB40N-4F4F-11.1MB	9,250円
KB40N-4F4F-11.2MB	9,300円
KB40N-4F4F-11.3MB	9,370円
KB40N-4F4F-11.4MB	9,410円
KB40N-4F4F-11.5MB	9,470円
KB40N-4F4F-11.6MB	9,520円
KB40N-4F4F-11.7MB	9,580円
KB40N-4F4F-11.8MB	9,610円
KB40N-4F4F-11.9MB	9,690円
KB40N-4F4F-12MB	9,740円
KB40N-4F4F-12.1MB	9,780円
KB40N-4F4F-12.2MB	9,850円
KB40N-4F4F-12.3MB	9,890円
KB40N-4F4F-12.4MB	9,960円
KB40N-4F4F-12.5MB	10,020円
KB40N-4F4F-12.6MB	10,050円
KB40N-4F4F-12.7MB	10,120円
KB40N-4F4F-12.8MB	10,160円
KB40N-4F4F-12.9MB	10,220円
KB40N-4F4F-13MB	10,290円
KB40N-4F4F-13.1MB	10,330円
KB40N-4F4F-13.2MB	10,380円
KB40N-4F4F-13.3MB	10,440円
KB40N-4F4F-13.4MB	10,490円
KB40N-4F4F-13.5MB	10,530円

ケーブル形式	標準価格(税抜)
KB40N-4F4F-13.6MB	10,600円
KB40N-4F4F-13.7MB	10,660円
KB40N-4F4F-13.8MB	10,690円
KB40N-4F4F-13.9MB	10,770円
KB40N-4F4F-14MB	10,800円
KB40N-4F4F-14.1MB	10,860円
KB40N-4F4F-14.2MB	10,930円
KB40N-4F4F-14.3MB	10,970円
KB40N-4F4F-14.4MB	11,040円
KB40N-4F4F-14.5MB	11,080円
KB40N-4F4F-14.6MB	11,130円
KB40N-4F4F-14.7MB	11,200円
KB40N-4F4F-14.8MB	11,240円
KB40N-4F4F-14.9MB	11,300円
KB40N-4F4F-15MB	11,350円
KB40N-4F4F-15.1MB	11,410円
KB40N-4F4F-15.2MB	11,440円
KB40N-4F4F-15.3MB	11,520円
KB40N-4F4F-15.4MB	11,570円
KB40N-4F4F-15.5MB	11,610円
KB40N-4F4F-15.6MB	11,680円
KB40N-4F4F-15.7MB	11,720円
KB40N-4F4F-15.8MB	11,790円
KB40N-4F4F-15.9MB	11,850円
KB40N-4F4F-16MB	11,880円
KB40N-4F4F-16.1MB	11,950円
KB40N-4F4F-16.2MB	11,990円
KB40N-4F4F-16.3MB	12,050円
KB40N-4F4F-16.4MB	12,120円
KB40N-4F4F-16.5MB	12,160円
KB40N-4F4F-16.6MB	12,210円
KB40N-4F4F-16.7MB	12,270円
KB40N-4F4F-16.8MB	12,320円
KB40N-4F4F-16.9MB	12,360円
KB40N-4F4F-17MB	12,430円
KB40N-4F4F-17.1MB	12,490円
KB40N-4F4F-17.2MB	12,520円
KB40N-4F4F-17.3MB	12,600円
KB40N-4F4F-17.4MB	12,630円
KB40N-4F4F-17.5MB	12,690円
KB40N-4F4F-17.6MB	12,760円
KB40N-4F4F-17.7MB	12,800円
KB40N-4F4F-17.8MB	12,870円
KB40N-4F4F-17.9MB	12,910円
KB40N-4F4F-18MB	12,960円
KB40N-4F4F-18.1MB	13,030円
KB40N-4F4F-18.2MB	13,070円
KB40N-4F4F-18.3MB	13,130円
KB40N-4F4F-18.4MB	13,180円
KB40N-4F4F-18.5MB	13,240円
KB40N-4F4F-18.6MB	13,270円
KB40N-4F4F-18.7MB	13,350円
KB40N-4F4F-18.8MB	13,400円
KB40N-4F4F-18.9MB	13,440円
KB40N-4F4F-19MB	13,510円
KB40N-4F4F-19.1MB	13,550円
KB40N-4F4F-19.2MB	13,600円
KB40N-4F4F-19.3MB	13,680円
KB40N-4F4F-19.4MB	13,710円
KB40N-4F4F-19.5MB	13,770円
KB40N-4F4F-19.6MB	13,820円
KB40N-4F4F-19.7MB	13,880円
KB40N-4F4F-19.8MB	13,950円
KB40N-4F4F-19.9MB	13,990円
KB40N-4F4F-20MB	14,040円

JUST-CABLE価格表

【形式構成】 KB40N-4F1H-LA□-□MB

ケーブル形式	標準価格(税抜)
KB40N-4F1H-LA□-0.2MB	2,800円
KB40N-4F1H-LA□-0.3MB	2,820円
KB40N-4F1H-LA□-0.4MB	2,880円
KB40N-4F1H-LA□-0.5MB	2,900円
KB40N-4F1H-LA□-0.6MB	2,970円
KB40N-4F1H-LA□-0.7MB	3,010円
KB40N-4F1H-LA□-0.8MB	3,080円
KB40N-4F1H-LA□-0.9MB	3,120円
KB40N-4F1H-LA□-1MB	3,170円
KB40N-4F1H-LA□-1.1MB	3,240円
KB40N-4F1H-LA□-1.2MB	3,280円
KB40N-4F1H-LA□-1.3MB	3,350円
KB40N-4F1H-LA□-1.4MB	3,390円
KB40N-4F1H-LA□-1.5MB	3,450円
KB40N-4F1H-LA□-1.6MB	3,520円
KB40N-4F1H-LA□-1.7MB	3,560円
KB40N-4F1H-LA□-1.8MB	3,630円
KB40N-4F1H-LA□-1.9MB	3,660円
KB40N-4F1H-LA□-2MB	3,720円
KB40N-4F1H-LA□-2.1MB	3,790円
KB40N-4F1H-LA□-2.2MB	3,830円
KB40N-4F1H-LA□-2.3MB	3,900円
KB40N-4F1H-LA□-2.4MB	3,940円
KB40N-4F1H-LA□-2.5MB	4,010円
KB40N-4F1H-LA□-2.6MB	4,070円
KB40N-4F1H-LA□-2.7MB	4,120円
KB40N-4F1H-LA□-2.8MB	4,180円
KB40N-4F1H-LA□-2.9MB	4,250円
KB40N-4F1H-LA□-3MB	4,290円
KB40N-4F1H-LA□-3.1MB	4,340円
KB40N-4F1H-LA□-3.2MB	4,380円
KB40N-4F1H-LA□-3.3MB	4,430円
KB40N-4F1H-LA□-3.4MB	4,470円
KB40N-4F1H-LA□-3.5MB	4,530円
KB40N-4F1H-LA□-3.6MB	4,560円
KB40N-4F1H-LA□-3.7MB	4,620円
KB40N-4F1H-LA□-3.8MB	4,650円
KB40N-4F1H-LA□-3.9MB	4,710円
KB40N-4F1H-LA□-4MB	4,740円
KB40N-4F1H-LA□-4.1MB	4,800円
KB40N-4F1H-LA□-4.2MB	4,840円
KB40N-4F1H-LA□-4.3MB	4,890円
KB40N-4F1H-LA□-4.4MB	4,930円
KB40N-4F1H-LA□-4.5MB	4,980円
KB40N-4F1H-LA□-4.6MB	5,020円
KB40N-4F1H-LA□-4.7MB	5,070円
KB40N-4F1H-LA□-4.8MB	5,110円
KB40N-4F1H-LA□-4.9MB	5,170円
KB40N-4F1H-LA□-5MB	5,200円
KB40N-4F1H-LA□-5.1MB	5,280円
KB40N-4F1H-LA□-5.2MB	5,310円
KB40N-4F1H-LA□-5.3MB	5,390円
KB40N-4F1H-LA□-5.4MB	5,440円
KB40N-4F1H-LA□-5.5MB	5,480円
KB40N-4F1H-LA□-5.6MB	5,550円
KB40N-4F1H-LA□-5.7MB	5,590円
KB40N-4F1H-LA□-5.8MB	5,660円
KB40N-4F1H-LA□-5.9MB	5,710円
KB40N-4F1H-LA□-6MB	5,750円
KB40N-4F1H-LA□-6.1MB	5,820円
KB40N-4F1H-LA□-6.2MB	5,860円
KB40N-4F1H-LA□-6.3MB	5,930円
KB40N-4F1H-LA□-6.4MB	5,990円
KB40N-4F1H-LA□-6.5MB	6,030円
KB40N-4F1H-LA□-6.6MB	6,100円
KB40N-4F1H-LA□-6.7MB	6,140円
KB40N-4F1H-LA□-6.8MB	6,210円

ケーブル形式	標準価格(税抜)
KB40N-4F1H-LA□-6.9MB	6,260円
KB40N-4F1H-LA□-7MB	6,300円
KB40N-4F1H-LA□-7.1MB	6,370円
KB40N-4F1H-LA□-7.2MB	6,410円
KB40N-4F1H-LA□-7.3MB	6,480円
KB40N-4F1H-LA□-7.4MB	6,540円
KB40N-4F1H-LA□-7.5MB	6,570円
KB40N-4F1H-LA□-7.6MB	6,650円
KB40N-4F1H-LA□-7.7MB	6,680円
KB40N-4F1H-LA□-7.8MB	6,760円
KB40N-4F1H-LA□-7.9MB	6,810円
KB40N-4F1H-LA□-8MB	6,850円
KB40N-4F1H-LA□-8.1MB	6,920円
KB40N-4F1H-LA□-8.2MB	6,960円
KB40N-4F1H-LA□-8.3MB	7,030円
KB40N-4F1H-LA□-8.4MB	7,090円
KB40N-4F1H-LA□-8.5MB	7,120円
KB40N-4F1H-LA□-8.6MB	7,200円
KB40N-4F1H-LA□-8.7MB	7,230円
KB40N-4F1H-LA□-8.8MB	7,310円
KB40N-4F1H-LA□-8.9MB	7,360円
KB40N-4F1H-LA□-9MB	7,400円
KB40N-4F1H-LA□-9.1MB	7,470円
KB40N-4F1H-LA□-9.2MB	7,510円
KB40N-4F1H-LA□-9.3MB	7,580円
KB40N-4F1H-LA□-9.4MB	7,640円
KB40N-4F1H-LA□-9.5MB	7,670円
KB40N-4F1H-LA□-9.6MB	7,750円
KB40N-4F1H-LA□-9.7MB	7,780円
KB40N-4F1H-LA□-9.8MB	7,860円
KB40N-4F1H-LA□-9.9MB	7,910円
KB40N-4F1H-LA□-10MB	7,950円
KB40N-4F1H-LA□-10.1MB	8,370円
KB40N-4F1H-LA□-10.2MB	8,420円
KB40N-4F1H-LA□-10.3MB	8,480円
KB40N-4F1H-LA□-10.4MB	8,550円
KB40N-4F1H-LA□-10.5MB	8,590円
KB40N-4F1H-LA□-10.6MB	8,640円
KB40N-4F1H-LA□-10.7MB	8,700円
KB40N-4F1H-LA□-10.8MB	8,750円
KB40N-4F1H-LA□-10.9MB	8,790円
KB40N-4F1H-LA□-11MB	8,860円
KB40N-4F1H-LA□-11.1MB	8,920円
KB40N-4F1H-LA□-11.2MB	8,950円
KB40N-4F1H-LA□-11.3MB	9,030円
KB40N-4F1H-LA□-11.4MB	9,060円
KB40N-4F1H-LA□-11.5MB	9,120円
KB40N-4F1H-LA□-11.6MB	9,190円
KB40N-4F1H-LA□-11.7MB	9,230円
KB40N-4F1H-LA□-11.8MB	9,280円
KB40N-4F1H-LA□-11.9MB	9,340円
KB40N-4F1H-LA□-12MB	9,390円
KB40N-4F1H-LA□-12.1MB	9,430円
KB40N-4F1H-LA□-12.2MB	9,500円
KB40N-4F1H-LA□-12.3MB	9,560円
KB40N-4F1H-LA□-12.4MB	9,610円
KB40N-4F1H-LA□-12.5MB	9,670円
KB40N-4F1H-LA□-12.6MB	9,700円
KB40N-4F1H-LA□-12.7MB	9,780円
KB40N-4F1H-LA□-12.8MB	9,830円
KB40N-4F1H-LA□-12.9MB	9,870円
KB40N-4F1H-LA□-13MB	9,940円
KB40N-4F1H-LA□-13.1MB	9,980円
KB40N-4F1H-LA□-13.2MB	10,030円
KB40N-4F1H-LA□-13.3MB	10,110円
KB40N-4F1H-LA□-13.4MB	10,140円
KB40N-4F1H-LA□-13.5MB	10,200円

ケーブル形式	標準価格(税抜)
KB40N-4F1H-LA□-13.6MB	10,250円
KB40N-4F1H-LA□-13.7MB	10,310円
KB40N-4F1H-LA□-13.8MB	10,340円
KB40N-4F1H-LA□-13.9MB	10,420円
KB40N-4F1H-LA□-14MB	10,470円
KB40N-4F1H-LA□-14.1MB	10,510円
KB40N-4F1H-LA□-14.2MB	10,580円
KB40N-4F1H-LA□-14.3MB	10,620円
KB40N-4F1H-LA□-14.4MB	10,690円
KB40N-4F1H-LA□-14.5MB	10,750円
KB40N-4F1H-LA□-14.6MB	10,780円
KB40N-4F1H-LA□-14.7MB	10,860円
KB40N-4F1H-LA□-14.8MB	10,890円
KB40N-4F1H-LA□-14.9MB	10,950円
KB40N-4F1H-LA□-15MB	11,020円
KB40N-4F1H-LA□-15.1MB	11,060円
KB40N-4F1H-LA□-15.2MB	11,110円
KB40N-4F1H-LA□-15.3MB	11,170円
KB40N-4F1H-LA□-15.4MB	11,220円
KB40N-4F1H-LA□-15.5MB	11,260円
KB40N-4F1H-LA□-15.6MB	11,330円
KB40N-4F1H-LA□-15.7MB	11,390円
KB40N-4F1H-LA□-15.8MB	11,440円
KB40N-4F1H-LA□-15.9MB	11,500円
KB40N-4F1H-LA□-16MB	11,530円
KB40N-4F1H-LA□-16.1MB	11,610円
KB40N-4F1H-LA□-16.2MB	11,660円
KB40N-4F1H-LA□-16.3MB	11,700円
KB40N-4F1H-LA□-16.4MB	11,770円
KB40N-4F1H-LA□-16.5MB	11,810円
KB40N-4F1H-LA□-16.6MB	11,860円
KB40N-4F1H-LA□-16.7MB	11,940円
KB40N-4F1H-LA□-16.8MB	11,970円
KB40N-4F1H-LA□-16.9MB	12,030円
KB40N-4F1H-LA□-17MB	12,080円
KB40N-4F1H-LA□-17.1MB	12,140円
KB40N-4F1H-LA□-17.2MB	12,170円
KB40N-4F1H-LA□-17.3MB	12,250円
KB40N-4F1H-LA□-17.4MB	12,300円
KB40N-4F1H-LA□-17.5MB	12,340円
KB40N-4F1H-LA□-17.6MB	12,410円
KB40N-4F1H-LA□-17.7MB	12,450円
KB40N-4F1H-LA□-17.8MB	12,520円
KB40N-4F1H-LA□-17.9MB	12,580円
KB40N-4F1H-LA□-18MB	12,610円
KB40N-4F1H-LA□-18.1MB	12,690円
KB40N-4F1H-LA□-18.2MB	12,720円
KB40N-4F1H-LA□-18.3MB	12,780円
KB40N-4F1H-LA□-18.4MB	12,850円
KB40N-4F1H-LA□-18.5MB	12,890円
KB40N-4F1H-LA□-18.6MB	12,940円
KB40N-4F1H-LA□-18.7MB	13,000円
KB40N-4F1H-LA□-18.8MB	13,050円
KB40N-4F1H-LA□-18.9MB	13,090円
KB40N-4F1H-LA□-19MB	13,160円
KB40N-4F1H-LA□-19.1MB	13,220円
KB40N-4F1H-LA□-19.2MB	13,250円
KB40N-4F1H-LA□-19.3MB	13,330円
KB40N-4F1H-LA□-19.4MB	13,360円
KB40N-4F1H-LA□-19.5MB	13,420円
KB40N-4F1H-LA□-19.6MB	13,490円
KB40N-4F1H-LA□-19.7MB	13,530円
KB40N-4F1H-LA□-19.8MB	13,600円
KB40N-4F1H-LA□-19.9MB	13,640円
KB40N-4F1H-LA□-20MB	13,690円

【形式構成】 KB40N-4F4F-LA□-□MB

ケーブル形式	標準価格(税抜)
KB40N-4F4F-LA□-0.2MB	3,450円
KB40N-4F4F-LA□-0.3MB	3,460円
KB40N-4F4F-LA□-0.4MB	3,520円
KB40N-4F4F-LA□-0.5MB	3,540円
KB40N-4F4F-LA□-0.6MB	3,610円
KB40N-4F4F-LA□-0.7MB	3,650円
KB40N-4F4F-LA□-0.8MB	3,720円
KB40N-4F4F-LA□-0.9MB	3,760円
KB40N-4F4F-LA□-1MB	3,810円
KB40N-4F4F-LA□-1.1MB	3,880円
KB40N-4F4F-LA□-1.2MB	3,940円
KB40N-4F4F-LA□-1.3MB	3,990円
KB40N-4F4F-LA□-1.4MB	4,070円
KB40N-4F4F-LA□-1.5MB	4,100円
KB40N-4F4F-LA□-1.6MB	4,180円
KB40N-4F4F-LA□-1.7MB	4,210円
KB40N-4F4F-LA□-1.8MB	4,290円
KB40N-4F4F-LA□-1.9MB	4,340円
KB40N-4F4F-LA□-2MB	4,380円
KB40N-4F4F-LA□-2.1MB	4,450円
KB40N-4F4F-LA□-2.2MB	4,490円
KB40N-4F4F-LA□-2.3MB	4,540円
KB40N-4F4F-LA□-2.4MB	4,620円
KB40N-4F4F-LA□-2.5MB	4,650円
KB40N-4F4F-LA□-2.6MB	4,710円
KB40N-4F4F-LA□-2.7MB	4,760円
KB40N-4F4F-LA□-2.8MB	4,820円
KB40N-4F4F-LA□-2.9MB	4,850円
KB40N-4F4F-LA□-3MB	4,910円
KB40N-4F4F-LA□-3.1MB	4,950円
KB40N-4F4F-LA□-3.2MB	5,000円
KB40N-4F4F-LA□-3.3MB	5,040円
KB40N-4F4F-LA□-3.4MB	5,090円
KB40N-4F4F-LA□-3.5MB	5,130円
KB40N-4F4F-LA□-3.6MB	5,180円
KB40N-4F4F-LA□-3.7MB	5,220円
KB40N-4F4F-LA□-3.8MB	5,280円
KB40N-4F4F-LA□-3.9MB	5,310円
KB40N-4F4F-LA□-4MB	5,350円
KB40N-4F4F-LA□-4.1MB	5,390円
KB40N-4F4F-LA□-4.2MB	5,440円
KB40N-4F4F-LA□-4.3MB	5,480円
KB40N-4F4F-LA□-4.4MB	5,530円
KB40N-4F4F-LA□-4.5MB	5,570円
KB40N-4F4F-LA□-4.6MB	5,620円
KB40N-4F4F-LA□-4.7MB	5,660円
KB40N-4F4F-LA□-4.8MB	5,710円
KB40N-4F4F-LA□-4.9MB	5,750円
KB40N-4F4F-LA□-5MB	5,770円
KB40N-4F4F-LA□-5.1MB	5,840円
KB40N-4F4F-LA□-5.2MB	5,900円
KB40N-4F4F-LA□-5.3MB	5,950円
KB40N-4F4F-LA□-5.4MB	6,010円
KB40N-4F4F-LA□-5.5MB	6,040円
KB40N-4F4F-LA□-5.6MB	6,120円
KB40N-4F4F-LA□-5.7MB	6,170円
KB40N-4F4F-LA□-5.8MB	6,230円
KB40N-4F4F-LA□-5.9MB	6,280円
KB40N-4F4F-LA□-6MB	6,320円
KB40N-4F4F-LA□-6.1MB	6,390円
KB40N-4F4F-LA□-6.2MB	6,450円
KB40N-4F4F-LA□-6.3MB	6,500円
KB40N-4F4F-LA□-6.4MB	6,560円
KB40N-4F4F-LA□-6.5MB	6,590円
KB40N-4F4F-LA□-6.6MB	6,670円
KB40N-4F4F-LA□-6.7MB	6,720円
KB40N-4F4F-LA□-6.8MB	6,780円

ケーブル形式	標準価格(税抜)
KB40N-4F4F-LA□-6.9MB	6,830円
KB40N-4F4F-LA□-7MB	6,870円
KB40N-4F4F-LA□-7.1MB	6,940円
KB40N-4F4F-LA□-7.2MB	7,000円
KB40N-4F4F-LA□-7.3MB	7,050円
KB40N-4F4F-LA□-7.4MB	7,110円
KB40N-4F4F-LA□-7.5MB	7,140円
KB40N-4F4F-LA□-7.6MB	7,220円
KB40N-4F4F-LA□-7.7MB	7,270円
KB40N-4F4F-LA□-7.8MB	7,320円
KB40N-4F4F-LA□-7.9MB	7,380円
KB40N-4F4F-LA□-8MB	7,420円
KB40N-4F4F-LA□-8.1MB	7,490円
KB40N-4F4F-LA□-8.2MB	7,540円
KB40N-4F4F-LA□-8.3MB	7,600円
KB40N-4F4F-LA□-8.4MB	7,650円
KB40N-4F4F-LA□-8.5MB	7,690円
KB40N-4F4F-LA□-8.6MB	7,760円
KB40N-4F4F-LA□-8.7MB	7,820円
KB40N-4F4F-LA□-8.8MB	7,870円
KB40N-4F4F-LA□-8.9MB	7,930円
KB40N-4F4F-LA□-9MB	7,970円
KB40N-4F4F-LA□-9.1MB	8,040円
KB40N-4F4F-LA□-9.2MB	8,090円
KB40N-4F4F-LA□-9.3MB	8,150円
KB40N-4F4F-LA□-9.4MB	8,200円
KB40N-4F4F-LA□-9.5MB	8,240円
KB40N-4F4F-LA□-9.6MB	8,310円
KB40N-4F4F-LA□-9.7MB	8,370円
KB40N-4F4F-LA□-9.8MB	8,420円
KB40N-4F4F-LA□-9.9MB	8,480円
KB40N-4F4F-LA□-10MB	8,550円
KB40N-4F4F-LA□-10.1MB	8,970円
KB40N-4F4F-LA□-10.2MB	9,050円
KB40N-4F4F-LA□-10.3MB	9,100円
KB40N-4F4F-LA□-10.4MB	9,150円
KB40N-4F4F-LA□-10.5MB	9,210円
KB40N-4F4F-LA□-10.6MB	9,250円
KB40N-4F4F-LA□-10.7MB	9,320円
KB40N-4F4F-LA□-10.8MB	9,370円
KB40N-4F4F-LA□-10.9MB	9,430円
KB40N-4F4F-LA□-11MB	9,480円
KB40N-4F4F-LA□-11.1MB	9,520円
KB40N-4F4F-LA□-11.2MB	9,590円
KB40N-4F4F-LA□-11.3MB	9,650円
KB40N-4F4F-LA□-11.4MB	9,700円
KB40N-4F4F-LA□-11.5MB	9,760円
KB40N-4F4F-LA□-11.6MB	9,800円
KB40N-4F4F-LA□-11.7MB	9,870円
KB40N-4F4F-LA□-11.8MB	9,920円
KB40N-4F4F-LA□-11.9MB	9,980円
KB40N-4F4F-LA□-12MB	10,030円
KB40N-4F4F-LA□-12.1MB	10,070円
KB40N-4F4F-LA□-12.2MB	10,140円
KB40N-4F4F-LA□-12.3MB	10,200円
KB40N-4F4F-LA□-12.4MB	10,250円
KB40N-4F4F-LA□-12.5MB	10,310円
KB40N-4F4F-LA□-12.6MB	10,340円
KB40N-4F4F-LA□-12.7MB	10,420円
KB40N-4F4F-LA□-12.8MB	10,470円
KB40N-4F4F-LA□-12.9MB	10,530円
KB40N-4F4F-LA□-13MB	10,580円
KB40N-4F4F-LA□-13.1MB	10,620円
KB40N-4F4F-LA□-13.2MB	10,690円
KB40N-4F4F-LA□-13.3MB	10,750円
KB40N-4F4F-LA□-13.4MB	10,800円
KB40N-4F4F-LA□-13.5MB	10,860円

ケーブル形式	標準価格(税抜)
KB40N-4F4F-LA□-13.6MB	10,890円
KB40N-4F4F-LA□-13.7MB	10,970円
KB40N-4F4F-LA□-13.8MB	11,020円
KB40N-4F4F-LA□-13.9MB	11,080円
KB40N-4F4F-LA□-14MB	11,130円
KB40N-4F4F-LA□-14.1MB	11,170円
KB40N-4F4F-LA□-14.2MB	11,240円
KB40N-4F4F-LA□-14.3MB	11,300円
KB40N-4F4F-LA□-14.4MB	11,350円
KB40N-4F4F-LA□-14.5MB	11,410円
KB40N-4F4F-LA□-14.6MB	11,440円
KB40N-4F4F-LA□-14.7MB	11,520円
KB40N-4F4F-LA□-14.8MB	11,570円
KB40N-4F4F-LA□-14.9MB	11,630円
KB40N-4F4F-LA□-15MB	11,680円
KB40N-4F4F-LA□-15.1MB	11,720円
KB40N-4F4F-LA□-15.2MB	11,790円
KB40N-4F4F-LA□-15.3MB	11,850円
KB40N-4F4F-LA□-15.4MB	11,900円
KB40N-4F4F-LA□-15.5MB	11,950円
KB40N-4F4F-LA□-15.6MB	11,990円
KB40N-4F4F-LA□-15.7MB	12,060円
KB40N-4F4F-LA□-15.8MB	12,120円
KB40N-4F4F-LA□-15.9MB	12,170円
KB40N-4F4F-LA□-16MB	12,230円
KB40N-4F4F-LA□-16.1MB	12,270円
KB40N-4F4F-LA□-16.2MB	12,340円
KB40N-4F4F-LA□-16.3MB	12,390円
KB40N-4F4F-LA□-16.4MB	12,450円
KB40N-4F4F-LA□-16.5MB	12,500円
KB40N-4F4F-LA□-16.6MB	12,540円
KB40N-4F4F-LA□-16.7MB	12,610円
KB40N-4F4F-LA□-16.8MB	12,670円
KB40N-4F4F-LA□-16.9MB	12,720円
KB40N-4F4F-LA□-17MB	12,780円
KB40N-4F4F-LA□-17.1MB	12,810円
KB40N-4F4F-LA□-17.2MB	12,890円
KB40N-4F4F-LA□-17.3MB	12,940円
KB40N-4F4F-LA□-17.4MB	13,000円
KB40N-4F4F-LA□-17.5MB	13,050円
KB40N-4F4F-LA□-17.6MB	13,090円
KB40N-4F4F-LA□-17.7MB	13,160円
KB40N-4F4F-LA□-17.8MB	13,220円
KB40N-4F4F-LA□-17.9MB	13,270円
KB40N-4F4F-LA□-18MB	13,330円
KB40N-4F4F-LA□-18.1MB	13,360円
KB40N-4F4F-LA□-18.2MB	13,440円
KB40N-4F4F-LA□-18.3MB	13,490円
KB40N-4F4F-LA□-18.4MB	13,550円
KB40N-4F4F-LA□-18.5MB	13,600円
KB40N-4F4F-LA□-18.6MB	13,640円
KB40N-4F4F-LA□-18.7MB	13,710円
KB40N-4F4F-LA□-18.8MB	13,770円
KB40N-4F4F-LA□-18.9MB	13,820円
KB40N-4F4F-LA□-19MB	13,880円
KB40N-4F4F-LA□-19.1MB	13,910円
KB40N-4F4F-LA□-19.2MB	13,990円
KB40N-4F4F-LA□-19.3MB	14,040円
KB40N-4F4F-LA□-19.4MB	14,100円
KB40N-4F4F-LA□-19.5MB	14,150円
KB40N-4F4F-LA□-19.6MB	14,190円
KB40N-4F4F-LA□-19.7MB	14,260円
KB40N-4F4F-LA□-19.8MB	14,320円
KB40N-4F4F-LA□-19.9MB	14,370円
KB40N-4F4F-LA□-20MB	14,430円

シールド無
KB□N-1H1H
KB□N-1T1T
KB40N-4F4F
KB40N-4F1H
シールド付
KBS-1H
KBS-1T
F7J40-28SV
KB40S-4F4F
KB40S-4F1H
KBS-10S
KBS

Ⅳ

CC-Link
(リモートI/O)

スプリングロック式

●

圧接コネクタ式

●

e-CONタイプ

●

モジュール単品

安全上の注意

施工、取扱い、保守、点検の前に必ず注意書をお読みいただき正しくご使用ください。

【警告】・・・取扱いを誤った場合に使用者が死亡又は重傷を負う危険の状態が生じる事が想定される場合。
【注意】・・・取扱いを誤った場合に使用者が障害を負うか又は物的損害のみが発生する危険の状態が生じる事が想定される場合。

※詳しくはP824をご覧ください。

製品に対するお問合せ：技術相談窓口

【東洋技研株式会社 開発技術部】TEL：0266-27-2292　FAX：0266-28-9150

東洋技研製品の技術的なご相談にお応えします。 受付時間　月～金9：00～17：30（祝祭日を除く）

はじめに

はじめに 728
安全上のご注意 730
安全上の要点 732
一般仕様 733
接続方法 734
伝送速度、アドレスの設定 736
入出力データエリア 739
保証について 740

CC-Linkについて

CC-Link対応製品一覧 742
CC-Link ver1.10仕様一覧 745

スプリングロック式

MT1XRシリーズ 747
CT1VRシリーズ 横型タイプ 759
AT1VRシリーズ 縦型タイプ 767

圧接コネクタ式

CT1NRシリーズ 横型タイプ 775
AT1NRシリーズ 縦型タイプ 781
DT1NRシリーズ 縦型タイプ 789

e-CONタイプ

MT1E4Rシリーズ (e-CON) タイプ 795
CT1ERシリーズ (e-CON準拠) タイプ 801
CT1E4Rシリーズ (e-CON) タイプ 807

ボード型

ET1MRシリーズ 813

モジュール単品

MD1シリーズ 815

アクセサリー

保護カバー 818
3線圧接コネクタ 821
適合ドライバー 822
終端抵抗（フェルール端子付き） 822
ミニヒューズ 823

参考資料

トラブルシューティング 824
モジュール製品、ターミナル製品のFUSE LED 826
システム運用前に必ずご確認を!! 827
取扱いの注意 828
用語解説 829

はじめに

機能・性能などを十分ご理解いただき、システム構成にご活用ください。

対象となる読者の方々

本書は、次の方を対象に記述しています。
電気の知識（電気工事士あるいは同等の知識）を有する方で

・FA機器の導入を担当される方
・FAシステムを設計される方
・FA機器を設置、接続される方
・FA現場を管理される方

お願い

本書は、CC-Linkスレーブを使用する上で、必要な情報を記載しています。
お使いになる前に本書をよく読んで、十分に理解してください。
また、お読みになった後も本書を大切に保管して、いつも手元においてお使いください。

「ご使用に際してのご承諾事項」について

1. 保証内容

①保証期間

当社商品の保証期間は、ご購入後またはご指定の場所に納入後１年と致します。

②保証範囲

上記保証期間中に当社側の責により当社商品に故障を生じた場合は、代替品の提供または故障品の修理対応を、製品の購入場所において無償で実施致します。
ただし、故障の原因が次に該当する場合は、この保証の対象範囲から除外致します。

a）カタログまたは取扱説明書などに記載されている以外の条件・環境・取扱いならびにご使用による場合
b）当社商品以外の原因の場合
c）当社以外による改造または修理による場合
d）当社商品本来の使い方以外の使用による場合
e）当社出荷当時の科学・技術の水準では予見できなかった場合
f）その他、天災、災害など当社側の責ではない原因による場合

なお、ここでの保証は、当社商品単体の保証を意味するもので、当社商品の故障により誘発される損害は保証の対象から除かれるものとします。

2. 責任の制限

①当社商品に起因して生じた特別損害、間接損害、または消極損害に関しては、当社はいかなる場合も責任を負いません。

3. 適合用途の条件

①当社商品を他の商品と組み合わせて使用される場合、お客様が適合すべき規格・法規または規制をご確認ください。また、お客様が使用されるシステム、機械、装置への当社商品への適合性は、お客様自身でご確認ください。
これらを実施されない場合は、当社は当社商品の適合性について責任を負いません。

②下記用途で使用される場合、当社営業担当者までご相談のうえ仕様書などによりご確認いただくとともに、定格・性能に対し余裕を持った使い方や、万一故障があっても危険を最小にする安全回路などの安全対策を講じてください。

ａ）屋外の用途、潜在的な化学的汚染あるいは電気的妨害を被る用途、またはカタログ・取扱説明書などに記載のない条件や環境での使用
ｂ）原子力制御設備、焼却設備、鉄道、航空、車両設備、医用機器、娯楽機器、安全装置、および行政機関や個別業界の規制に従う設備
ｃ）人命や財産に危険が及びうるシステム・機械・装置
ｄ）ガス、水道、電気の供給システムや24時間連続運転システムなど高い信頼性が必要な設備
ｅ）その他、上記ａ）～ｄ）に準ずる、高度な安全性が必要とされる用途

③お客様が当社商品を人命や財産に重大な危険を及ぼすような用途に使用される場合には、システム全体として危険を知らせたり、冗長設計により必要な安全性を確保できるように設計されている事、および当社製品が全体の中で意図した用途に対して適切に配電、設置されていることを必ず事前に確認してください。

④カタログなどに記載されているアプリケーション事例は参考用ですので、ご採用に際しては機器・装置の機能や安全性をご確認のうえ、ご使用ください。

⑤当社製品が正しく使用されずお客様または、第三者に不測の障害が生じることがないように使用上の禁止事項および注意事項をすべてご理解のうえ守ってください。

4. 仕様の変更

カタログ・取扱説明書などに記載の商品の仕様および付属品は、改善またはその他の事由により、必要に応じて変更する場合があります。
当社営業担当者までご相談のうえ当社商品の実際の仕様をご確認ください。

5. 適用範囲

以上の内容は、日本国内での取引および使用を前提としております。

6. サービスの範囲

本製品の価格には、技術者派遣などのサービス費用は含まれておりません。
お客様のご要望がございましたら、当社営業担当者までご相談ください。

海外でのご使用について

本製品の内、外国為替および外国貿易管理法に定める輸出許可、承認対象貨物（または技術）に該当するものを輸出（または非居住者に提供）する場合は同法に基づく輸出許可、承認（または役務取引許可）が必要です。

安全上のご注意

安全に使用していただくための表示と意味について

本書では、CC-Link スレーブを安全に使用していただくために、注意事項を次のような表示と図記号で示しています。
ここで示した注意事項は、安全に関する重大な内容を記載しています。必ず守ってください。
表示の意味は次の通りです。

 **警告**	**正しい取扱いをしなければ、この危険のために、軽傷・中程度の障害を負ったり万一の場合には重症や死亡に至る恐れがあります。 また、同様に重大な物的損害をもたらす恐れがあります。**
 **注意**	**正しい取扱いをしなければ、この危険のために、時に、軽傷・中程度の障害を負ったり、あるいは物的損害を受ける恐れがあります。**

安全上の要点

製品を安全に使用するために実施または回避すべきことを示します。

使用上の注意

製品が動作不能、誤動作、または性能・機能への悪影響を予防するために実施または回避すべきことを示します。

お願い

本文中の「お願い」は安全上の要点、使用上の注意と同等の内容を示します。

図記号の説明



左図の記号は、禁止を意味しています。
具体的な内容は、文章で示します。



左図の記号は、注意（警告を含む）を意味しています。
具体的な内容は、文章で示します。



左図の記号は、強制を意味しています。
具体的な内容は、文章で示します。

⚠警告

通電中は、ユニットを分解したり内部に触れたりしないでください。
感電の恐れがあります。



プログラマブルコントローラ（PLC）の故障や外部要因による異常が発生した場合も、システム全体が安全側に動作するよう、PLCの外部で安全対策を施してください。
異常動作により、重大な事故につながる恐れがあります。
①非常停止回路、インターロック回路、リミット回路など、安全保護に関する回路は、必ずPLC外部の制御回路で構成してください。
②出力リレーの溶着や焼損、出力トランジスタの破壊などによって、PLCの出力がONまたはOFFになったままになることがあります。
このとき、システムが安全側に動作するよう、PLC外部で対策を施してください。
③PLCのDC24V出力（サービス電源）が過負荷の状態または短絡されると、電圧が降下し、出力はOFFとなることがあります。このとき、システムが安全側に動作するよう、PLC外部で対策を施してください。



運転を停止している状態（「プログラム」モード）においても、CPUユニットは、I/Oリフレッシュを行っています。したがって、以下のいずれかの操作によって、出力ユニットに割り付けられた出力リレーエリアのデータを変更する場合、十分に安全を確認してから行ってください。
出力ユニットに接続された負荷が思いがけない動作をする恐れがあります。
・周辺ツール（パソコンツール）による、I/OメモリのCPUユニットへの転送操作
・周辺ツールによる、強制リセット／セット操作
・ネットワーク上の他のPLCまたは上位コンピュータからのI/Oメモリの転送操作



安全上の要点

・信号線の断線、瞬時停電による異常信号に備えて、ご使用者側でフェールセーフ対策を施してください。
・安全のために、インターロック回路、リミット回路などを必ずPLCの外部回路に組み込んでください。
・本書で指定した電源電圧で使用してください。
・電源事情が悪い場所では、定格電圧（や周波数）の電源を供給できるようにしてご使用ください。
・外部配線の短絡に備えて、ブレーカなどの安全対策を施してください。
・備え付け工事の際には、必ずD種接地（第3種接地）をしてください。
・次のことを行うときは、PLC本体やスレーブの電源、通信用の電源をOFFにしてください。
①I/OユニットやCPUユニット、マスタユニットの脱着
②リモートI/Oターミナルの回路部の脱着
③装置の組み立て
④ディップスイッチの設定
⑤ケーブルの接続、配線
・本製品を分解して修理、改造しないでください。
・端子台のネジは、マニュアルで指定した規定トルクで締めてください。ネジが緩むと発火、誤動作、故障の原因となります。
・PLCのベース取付けネジ、スレーブの取付けネジ、ケーブルの取付けネジは、マニュアルで指定した規定トルクで締めてください。
・配線は圧着端子を付けてください。撚り合わせただけの電線を直接、端子台に接続しないでください。
・配線を十分に確認してから通電してください。
・端子の極性、通信路と電源の配線、およびI/O渡し時の電圧仕様は正しく行ってください。間違われた場合、故障の原因となります。
・正しく配線してください。
・端子台を十分に確認してから装着してください。
・端子台、通信ケーブルなどロック機構のあるものは、必ずロックしていることを確認してから使用してください。
・製品を落下させたり、異常な振動・衝撃を加えないでください。故障や誤動作の原因になります。
・ユニットを輸送するときは、専用の梱包箱を使用してください。また、輸送中に過度な振動や衝撃が加わらないように注意してください。
・作成したユーザプログラムは、十分な動作確認を行った後、本運転に移行してください。
・通信ケーブルの配線時には、以下の注意をお守りください。
①通信ケーブルは、動力線、高圧線からは離してください。
②通信ケーブルを折り曲げないでください。
③通信ケーブルを過度に引っ張らないでください。
④通信ケーブルに重いものを乗せないでください。
⑤通信ケーブルは、必ずダクト内に配線してください。
・動作中のネットワークに新たなターミナルを追加する場合は、通信速度が一致している事を確認してから行ってください。
・通信距離は仕様の範囲内でご使用ください。

一般仕様

<table>
<tr><th>項　目</th><th colspan="6">仕　様</th></tr>
<tr><td>使用周囲温度</td><td colspan="6">0 ～ 55℃</td></tr>
<tr><td>保存周囲温度</td><td colspan="6">－ 20 ～ 75℃</td></tr>
<tr><td>使用周囲湿度</td><td colspan="6">10 ～ 90% RH、結露しないこと</td></tr>
<tr><td>保存周囲湿度</td><td colspan="6">10 ～ 90% RH、氷結または結露しないこと</td></tr>
<tr><td rowspan="5">耐振動</td><td rowspan="5">JIS B 3502
に準拠</td><td></td><td>周波数</td><td>加速度</td><td>振幅</td><td>掃引回数</td></tr>
<tr><td rowspan="2">断続的な
振動がある場合</td><td>10 ～ 57Hz</td><td>－</td><td>0.075mm</td><td rowspan="4">X，Y，Z
各方向10回
(約80分)</td></tr>
<tr><td>57 ～ 150Hz</td><td>9.8m/s^2</td><td>－</td></tr>
<tr><td rowspan="2">連続的な
振動がある場合</td><td>10 ～ 57Hz</td><td>－</td><td>0.035mm</td></tr>
<tr><td>57 ～ 150Hz</td><td>9.8m/s^2</td><td>－</td></tr>
<tr><td>耐衝撃</td><td colspan="6">JIS B 3502に準拠（147m/s^2、X，Y，Z　各方向3回）</td></tr>
<tr><td>耐電圧</td><td colspan="6">DC外部端子一括・・・アース間　AC500V　1分間</td></tr>
<tr><td>絶縁抵抗</td><td colspan="6">DC外部端子一括・・・アース間　DC500V、絶縁抵抗計にて10MΩ以上</td></tr>
<tr><td>周囲雰囲気</td><td colspan="6">腐食性ガスがないこと</td></tr>
<tr><td>使用標高</td><td colspan="6">2000m以下*1</td></tr>
<tr><td>設置場所</td><td colspan="6">制御盤内*2</td></tr>
</table>

＊1：標高0mの大気圧以上に加圧した環境で使用または保存しないでください。
　　使用した場合は、誤作動する可能性があります。
＊2：使用周囲温度、使用周囲湿度などの条件を満たしている環境であれば、制御盤以外の環境でも使用可能。

接続方法（AT1VR、AT1NR、DT1NRタイプ）

マスタユニット、リモートI/Oユニット間の接続方法を下記に示します。

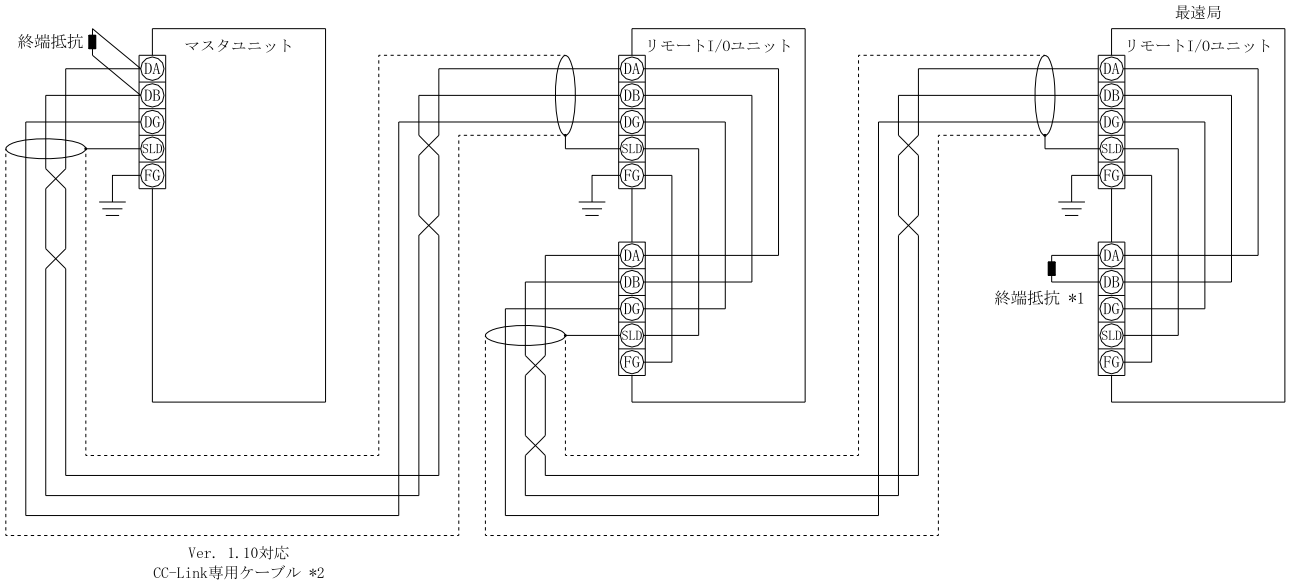

[簡略図]

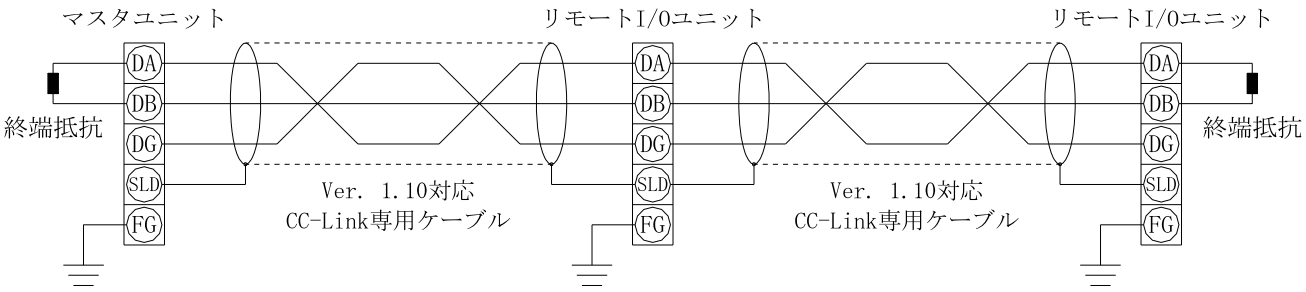

＊1　終端抵抗は、リモートI/Oユニット最遠局の下図の位置に接続してください。
（終端抵抗はマスタユニットに付属しています。）

AT1VR、AT1NR、DT1NR タイプ

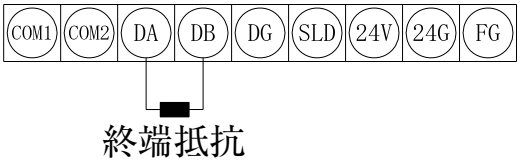

＊2　CC-Link 専用ケーブルの仕様、お問合せ先については、CC-Link 協会発行のパートナー製品カタログまたは
CC-Link 協会ホームページhttps://www.cc-link.org/ をご参照ください。

接続方法 (MT1XR、CT1VR、CT1NR、MT1E4R、CT1ER、CT1E4R、ET1MRタイプ)

マスタユニット、リモートI/Oユニット間の接続方法を下記に示します。

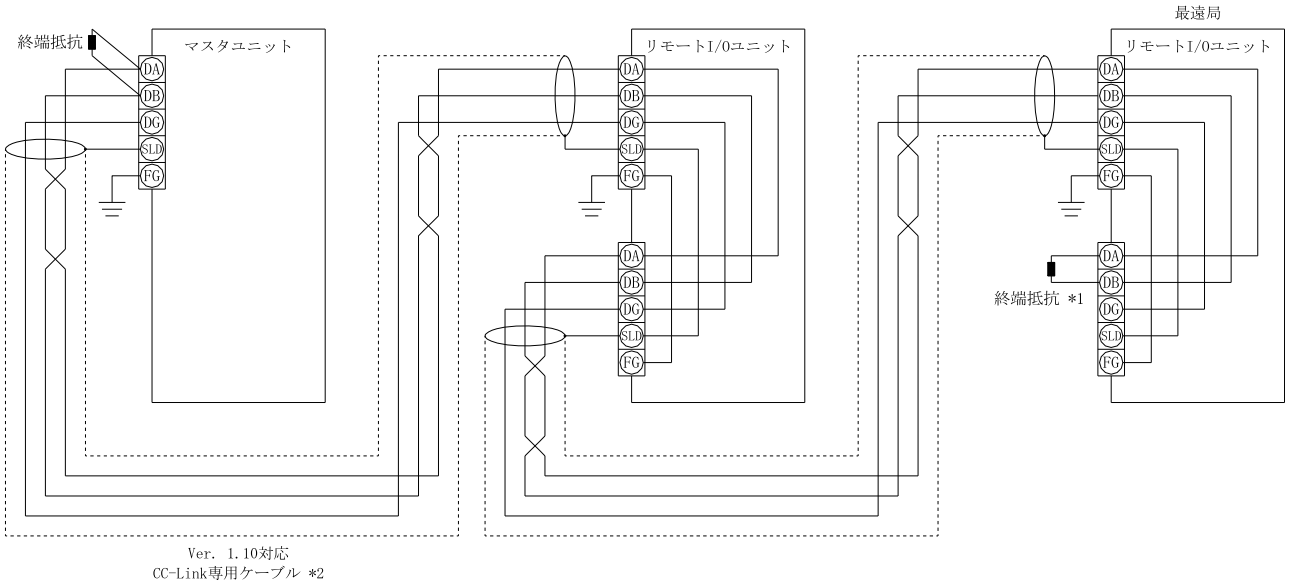

[簡略図]

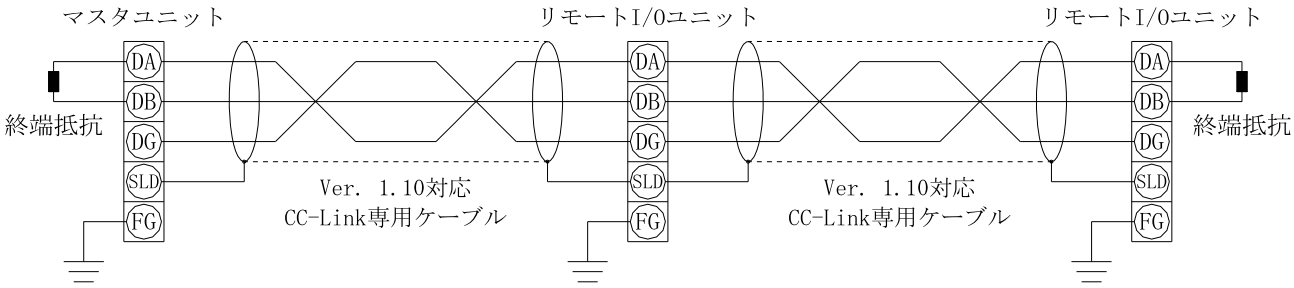

＊1　終端抵抗は、リモートI/Oユニット最遠局の下図の位置に接続してください。
（終端抵抗はマスタユニットに付属しています。）

MT1XR、CT1VR、CT1NR、MT1E4R、CT1ER、CT1E4R、ET1MRタイプ

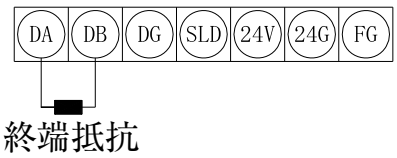

＊2　CC-Link 専用ケーブルの仕様、お問合せ先については、CC-Link 協会発行のパートナー製品カタログまたは
CC-Link 協会ホームページhttps://www.cc-link.org/ をご参照ください。

伝送速度、アドレスの設定（AT1VR、AT1NR、DT1NR、ET1MRタイプ）

外　観	機能説明	ディップスイッチの状態
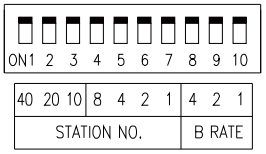	B RATE：伝送速度の設定 STATION NO.：アドレスの設定	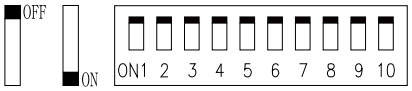
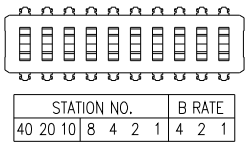	B RATE：伝送速度の設定 STATION NO.：アドレスの設定	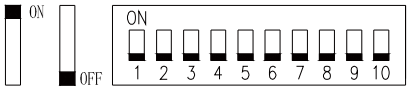

伝送速度設定			
伝送速度	スイッチ設定		
	8	9	10
	4	2	1
156kbps	0	0	0
625kbps	0	0	1
2.5Mbps	0	1	0
5.0Mbps	0	1	1
10Mbps	1	0	0

(0：OFF　1：ON)

アドレス設定

アドレス	スイッチ設定							アドレス	スイッチ設定							アドレス	スイッチ設定						
	1	2	3	4	5	6	7		1	2	3	4	5	6	7		1	2	3	4	5	6	7
	40	20	10	8	4	2	1		40	20	10	8	4	2	1		40	20	10	8	4	2	1
＃1	0	0	0	0	0	0	1	＃23	0	1	0	0	0	1	1	＃45	1	0	0	0	1	0	1
＃2	0	0	0	0	0	1	0	＃24	0	1	0	0	1	0	0	＃46	1	0	0	0	1	1	0
＃3	0	0	0	0	0	1	1	＃25	0	1	0	0	1	0	1	＃47	1	0	0	0	1	1	1
＃4	0	0	0	0	1	0	0	＃26	0	1	0	0	1	1	0	＃48	1	0	0	1	0	0	0
＃5	0	0	0	0	1	0	1	＃27	0	1	0	0	1	1	1	＃49	1	0	0	1	0	0	1
＃6	0	0	0	0	1	1	0	＃28	0	1	0	1	0	0	0	＃50	1	0	1	0	0	0	0
＃7	0	0	0	0	1	1	1	＃29	0	1	0	1	0	0	1	＃51	1	0	1	0	0	0	1
＃8	0	0	0	1	0	0	0	＃30	0	1	1	0	0	0	0	＃52	1	0	1	0	0	1	0
＃9	0	0	0	1	0	0	1	＃31	0	1	1	0	0	0	1	＃53	1	0	1	0	0	1	1
＃10	0	0	1	0	0	0	0	＃32	0	1	1	0	0	1	0	＃54	1	0	1	0	1	0	0
＃11	0	0	1	0	0	0	1	＃33	0	1	1	0	0	1	1	＃55	1	0	1	0	1	0	1
＃12	0	0	1	0	0	1	0	＃34	0	1	1	0	1	0	0	＃56	1	0	1	0	1	1	0
＃13	0	0	1	0	0	1	1	＃35	0	1	1	0	1	0	1	＃57	1	0	1	0	1	1	1
＃14	0	0	1	0	1	0	0	＃36	0	1	1	0	1	1	0	＃58	1	0	1	1	0	0	0
＃15	0	0	1	0	1	0	1	＃37	0	1	1	0	1	1	1	＃59	1	0	1	1	0	0	1
＃16	0	0	1	0	1	1	0	＃38	0	1	1	1	0	0	0	＃60	1	1	0	0	0	0	0
＃17	0	0	1	0	1	1	1	＃39	0	1	1	1	0	0	1	＃61	1	1	0	0	0	0	1
＃18	0	0	1	1	0	0	0	＃40	1	0	0	0	0	0	0	＃62	1	1	0	0	0	1	0
＃19	0	0	1	1	0	0	1	＃41	1	0	0	0	0	0	1	＃63	1	1	0	0	0	1	1
＃20	0	1	0	0	0	0	0	＃42	1	0	0	0	0	1	0	＃64	1	1	0	0	1	0	0
＃21	0	1	0	0	0	0	1	＃43	1	0	0	0	0	1	1								
＃22	0	1	0	0	0	1	0	＃44	1	0	0	0	1	0	0								

アドレスは必ず1～64の範囲で設定してください
アドレスを重複して設定することはできません
アドレス「＃0」は使用できません

伝送速度、アドレスの設定（CT1VR、CT1NR、CT1ER、CT1E4Rタイプ）

外　観	機能説明	ディップスイッチの状態
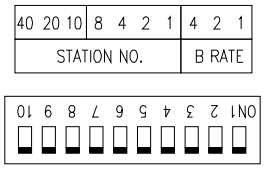	B RATE：伝送速度の設定 STATION NO.：アドレスの設定	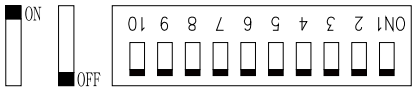

伝送速度設定			
伝送速度	スイッチ設定		
	3	2	1
	4	2	1
156kbps	0	0	0
625kbps	0	0	1
2.5Mbps	0	1	0
5.0Mbps	0	1	1
10Mbps	1	0	0

(0：OFF　1：ON)

アドレス設定

アドレス	スイッチ設定							アドレス	スイッチ設定							アドレス	スイッチ設定						
	10	9	8	7	6	5	4		10	9	8	7	6	5	4		10	9	8	7	6	5	4
	40	20	10	8	4	2	1		40	20	10	8	4	2	1		40	20	10	8	4	2	1
＃1	0	0	0	0	0	0	1	＃23	0	1	0	0	0	1	1	＃45	1	0	0	0	1	0	1
＃2	0	0	0	0	0	1	0	＃24	0	1	0	0	1	0	0	＃46	1	0	0	0	1	1	0
＃3	0	0	0	0	0	1	1	＃25	0	1	0	0	1	0	1	＃47	1	0	0	0	1	1	1
＃4	0	0	0	0	1	0	0	＃26	0	1	0	0	1	1	0	＃48	1	0	0	1	0	0	0
＃5	0	0	0	0	1	0	1	＃27	0	1	0	0	1	1	1	＃49	1	0	0	1	0	0	1
＃6	0	0	0	0	1	1	0	＃28	0	1	0	1	0	0	0	＃50	1	0	1	0	0	0	0
＃7	0	0	0	0	1	1	1	＃29	0	1	0	1	0	0	1	＃51	1	0	1	0	0	0	1
＃8	0	0	0	1	0	0	0	＃30	0	1	1	0	0	0	0	＃52	1	0	1	0	0	1	0
＃9	0	0	0	1	0	0	1	＃31	0	1	1	0	0	0	1	＃53	1	0	1	0	0	1	1
＃10	0	0	1	0	0	0	0	＃32	0	1	1	0	0	1	0	＃54	1	0	1	0	1	0	0
＃11	0	0	1	0	0	0	1	＃33	0	1	1	0	0	1	1	＃55	1	0	1	0	1	0	1
＃12	0	0	1	0	0	1	0	＃34	0	1	1	0	1	0	0	＃56	1	0	1	0	1	1	0
＃13	0	0	1	0	0	1	1	＃35	0	1	1	0	1	0	1	＃57	1	0	1	0	1	1	1
＃14	0	0	1	0	1	0	0	＃36	0	1	1	0	1	1	0	＃58	1	0	1	1	0	0	0
＃15	0	0	1	0	1	0	1	＃37	0	1	1	0	1	1	1	＃59	1	0	1	1	0	0	1
＃16	0	0	1	0	1	1	0	＃38	0	1	1	1	0	0	0	＃60	1	1	0	0	0	0	0
＃17	0	0	1	0	1	1	1	＃39	0	1	1	1	0	0	1	＃61	1	1	0	0	0	0	1
＃18	0	0	1	1	0	0	0	＃40	1	0	0	0	0	0	0	＃62	1	1	0	0	0	1	0
＃19	0	0	1	1	0	0	1	＃41	1	0	0	0	0	0	1	＃63	1	1	0	0	0	1	1
＃20	0	1	0	0	0	0	0	＃42	1	0	0	0	0	1	0	＃64	1	1	0	0	1	0	0
＃21	0	1	0	0	0	0	1	＃43	1	0	0	0	0	1	1								
＃22	0	1	0	0	0	1	0	＃44	1	0	0	0	1	0	0								

アドレスは必ず1～64の範囲で設定してください
アドレスを重複して設定することはできません
アドレス「＃0」は使用できません

伝送速度、アドレスの設定 (MD1、MT1XR、MT1E4R)

外　観	機能説明	ディップスイッチの状態
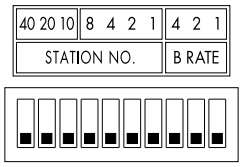	B RATE：伝送速度の設定 STATION NO.：アドレスの設定	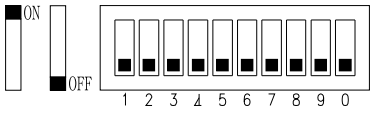

伝送速度設定			
伝送速度	スイッチ設定		
	8	9	0
	4	2	1
156kbps	0	0	0
625kbps	0	0	1
2.5Mbps	0	1	0
5.0Mbps	0	1	1
10Mbps	1	0	0

(0：OFF　1：ON)

アドレス設定

アドレス	スイッチ設定							アドレス	スイッチ設定							アドレス	スイッチ設定						
	1	2	3	4	5	6	7		1	2	3	4	5	6	7		1	2	3	4	5	6	7
	40	20	10	8	4	2	1		40	20	10	8	4	2	1		40	20	10	8	4	2	1
＃1	0	0	0	0	0	0	1	＃23	0	1	0	0	0	1	1	＃45	1	0	0	0	1	0	1
＃2	0	0	0	0	0	1	0	＃24	0	1	0	0	1	0	0	＃46	1	0	0	0	1	1	0
＃3	0	0	0	0	0	1	1	＃25	0	1	0	0	1	0	1	＃47	1	0	0	0	1	1	1
＃4	0	0	0	0	1	0	0	＃26	0	1	0	0	1	1	0	＃48	1	0	0	1	0	0	0
＃5	0	0	0	0	1	0	1	＃27	0	1	0	0	1	1	1	＃49	1	0	0	1	0	0	1
＃6	0	0	0	0	1	1	0	＃28	0	1	0	1	0	0	0	＃50	1	0	1	0	0	0	0
＃7	0	0	0	0	1	1	1	＃29	0	1	0	1	0	0	1	＃51	1	0	1	0	0	0	1
＃8	0	0	0	1	0	0	0	＃30	0	1	1	0	0	0	0	＃52	1	0	1	0	0	1	0
＃9	0	0	0	1	0	0	1	＃31	0	1	1	0	0	0	1	＃53	1	0	1	0	0	1	1
＃10	0	0	1	0	0	0	0	＃32	0	1	1	0	0	1	0	＃54	1	0	1	0	1	0	0
＃11	0	0	1	0	0	0	1	＃33	0	1	1	0	0	1	1	＃55	1	0	1	0	1	0	1
＃12	0	0	1	0	0	1	0	＃34	0	1	1	0	1	0	0	＃56	1	0	1	0	1	1	0
＃13	0	0	1	0	0	1	1	＃35	0	1	1	0	1	0	1	＃57	1	0	1	0	1	1	1
＃14	0	0	1	0	1	0	0	＃36	0	1	1	0	1	1	0	＃58	1	0	1	1	0	0	0
＃15	0	0	1	0	1	0	1	＃37	0	1	1	0	1	1	1	＃59	1	0	1	1	0	0	1
＃16	0	0	1	0	1	1	0	＃38	0	1	1	1	0	0	0	＃60	1	1	0	0	0	0	0
＃17	0	0	1	0	1	1	1	＃39	0	1	1	1	0	0	1	＃61	1	1	0	0	0	0	1
＃18	0	0	1	1	0	0	0	＃40	1	0	0	0	0	0	0	＃62	1	1	0	0	0	1	0
＃19	0	0	1	1	0	0	1	＃41	1	0	0	0	0	0	1	＃63	1	1	0	0	0	1	1
＃20	0	1	0	0	0	0	0	＃42	1	0	0	0	0	1	0	＃64	1	1	0	0	1	0	0
＃21	0	1	0	0	0	0	1	＃43	1	0	0	0	0	1	1								
＃22	0	1	0	0	0	1	0	＃44	1	0	0	0	1	0	0								

アドレスは必ず1～64の範囲で設定してください
アドレスを重複して設定することはできません
アドレス「＃0」は使用できません

入出力データエリア

入力16点

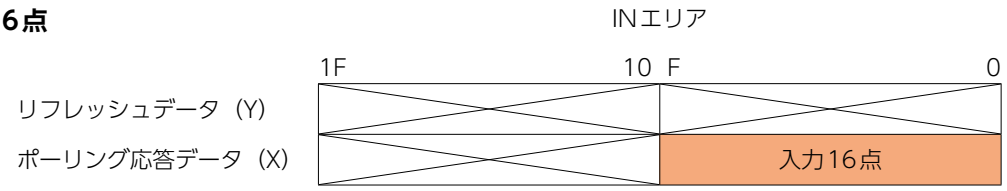

出力16点

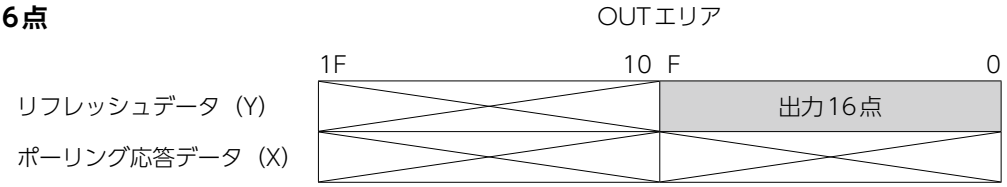

入力32点

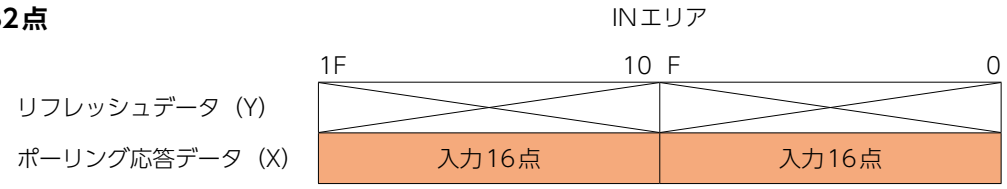

出力32点

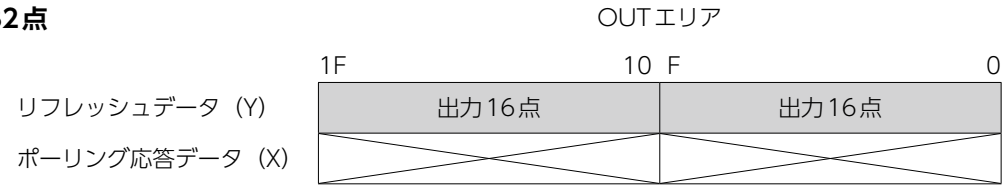

入力8点／出力8点

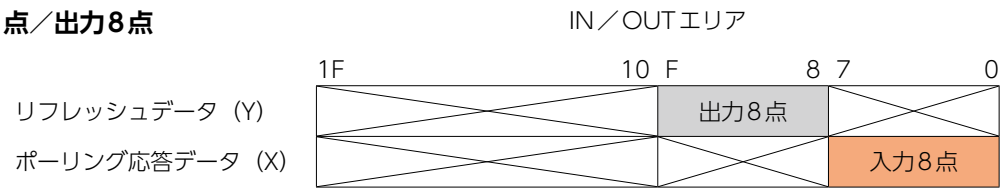

入力16点／出力16点

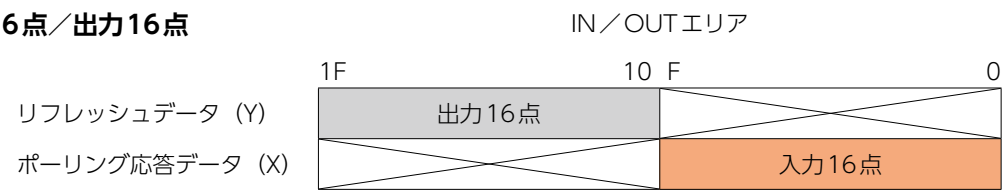

保証について

ご使用に際しましては、以下の製品保証内容をご確認いただきますよう、よろしくお願い致します。

1. 無償保証期間と無償保証範囲

無償保証期間中に、製品に当社側の責任による故障や瑕疵（以下併せて「故障」と呼びます）が発生した場合、当社はお買い上げいただきました販売店または当社営業窓口を通じて、無償で製品を修理させていただきます。

ただし、国内から海外への出張修理が必要な場合、あるいは離島およびこれに準ずる遠隔地への出張修理が必要な場合は、技術者派遣に要する実費を申し受けます。

【無償保証期間】

製品の無償保証期間は、お客様にてご購入後またはご指定場所に納入後１年間とさせていただきます。

ただし、当社製造出荷後の流通期間を最長６ヶ月として、製造から18ヶ月を無償保証期間の上限とさせていただきます。また修理品の無償保証期間は、修理前の無償保証期間を超えて長くなることはありません。

【無償保証範囲】

(1) 使用状態、使用方法および使用環境などが、取扱説明書、仕様書などに記載された条件、注意事項などにしたがった正常な状態で使用されている場合に限定させていただきます。

(2) 無償保証期間内であっても、以下の場合には有償修理とさせていただきます。

① お客様における不適切な保管や取扱い、不注意、過失などにより生じた故障およびお客様のハードウェアまたはソフトウェア設計内容に起因した故障。

② お客様にて当社の了解なく製品の改造などの手を加えたことに起因する故障。

③ 当社製品がお客様の機器に組み込まれて使用された場合、お客様の機器が受けている法的規制による安全装置または業界の通念上備えられているべきと判断される機能・構造などを備えていれば回避できたと認められる故障。

④ 取扱説明書などに指定された消耗部品（バッテリ、バックライト、ヒューズなど）が正常に保守・交換されていれば防げたと認められる故障。

⑤ 火災、異常電圧などの不可抗力による外部要因および地震、雷、風水害などの天変地異による故障。

⑥ 当社出荷当時の科学技術の水準では予見できなかった事由による故障。

⑦ その他、当社の責任外の場合またはお客様が当社責任外と認めた故障。

2. 生産中止後の有償修理期間

(1) 当社が有償にて製品修理を受け付けることができる期間は、その製品の生産中止後７年間です。
生産中止に関しましては、当社ホームページなどで報じさせていただきます。

(2) 生産中止後の製品供給（補用品も含む）はできません。

3. 海外でのサービス

海外において故障が発生した場合、お買上げいただきました販売店または当社営業窓口を通じて、修理受付をさせていただきます。

4. 機会損失、二次損失などへの保証責務の除外

無償保証期間の内外を問わず、当社の責に帰すことができない事由から生じた損害、当社製品の故障に起因するお客様での機会損失、逸失利益、当社の予見の有無を問わず特別の事情から生じた損害、二次損害、事故補償、当社製品以外への損傷およびその他の業務に対する補償については、当社は責任を負いかねます。

5. 製品仕様の変更

カタログ、マニュアルもしくは技術資料に記載されている仕様は、お断りなしに変更される場合がありますので、あらかじめご承知おきください。

6. 製品の適用について

(1) 当社CC-Link用ターミナル製品（以下「ターミナル製品」と呼びます）をご使用いただくにあたりましては、万一ターミナル製品に故障、不具合などが発生した場合でも重大な事故にいたらない用途であること、および故障・不具合発生時にはバックアップやフェールセーフ機能が機能外部でシステム的に実施されていることを、ご使用の条件とさせていただきます。

(2) 当社ターミナル製品は、一般工業などへの用途を対象とした汎用品として設計・製作されています。したがいまして、各電力会社殿の原子力発電所およびその他発電所向けなどの公共への影響が大きい用途や、IR各社殿および防衛庁殿向けの用途などで、特別品質保証体制をご要求になる用途には、ターミナル製品の適用を除外させていただきます。

ただし、これらの用途であっても、用途を限定して特別な品質をご要求されないことをお客様にご承認いただいた場合には、適用可能とさせていただきます。

また、航空、医療、鉄道、燃焼、燃料装置、有人運搬装置、娯楽機械、安全機械などの人命や財産に大きな影響が予測され、安全面や制御システムに特に高信頼性が要求される用途へのご使用をご検討いただいている場合には、当社窓口へご相談いただき、必要な仕様書の取り交わしなどをさせていただきます。

以　上

CC-Link 対応製品一覧

MT1XRシリーズ



形式	点数	型	インターフェイス	入出力形式
C16X-MT1XR	入力　16点	横型	スプリングロック式	シンク・ソース共用タイプ
C16X1-MT1XR	入力　16点	横型	スプリングロック式	シンク・ソース共用タイプ / 低速入力
C32X-MT1XR	入力　32点	横型	スプリングロック式	シンク・ソース共用タイプ
C32X1-MT1XR	入力　32点	横型	スプリングロック式	シンク・ソース共用タイプ / 低速入力
C16D-MT1XR	出力　16点	横型	スプリングロック式	シンクタイプ
C16D-MT1XR-NH	出力　16点	横型	スプリングロック式	シンク・NON HOLDタイプ
C32D-MT1XR	出力　32点	横型	スプリングロック式	シンクタイプ
C32D-MT1XR-NH	出力　32点	横型	スプリングロック式	シンク・NON HOLDタイプ
C08XD-MT1XR	入力8点/出力8点	横型	スプリングロック式	シンクタイプ
C08XD-MT1XR-NH	入力8点/出力8点	横型	スプリングロック式	シンク・NON HOLDタイプ
C08X1D-MT1XR	入力8点/出力8点	横型	スプリングロック式	シンクタイプ / 低速入力
C16XD-MT1XR	入力16点/出力16点	横型	スプリングロック式	シンクタイプ
C16XD-MT1XR-NH	入力16点/出力16点	横型	スプリングロック式	シンク・NON HOLDタイプ
C16X1D-MT1XR	入力16点/出力16点	横型	スプリングロック式	シンクタイプ / 低速入力
C16P-MT1XR	出力　16点	横型	スプリングロック式	ソースタイプ
C32P-MT1XR	出力　32点	横型	スプリングロック式	ソースタイプ
C16XP-MT1XR	入力16点/出力16点	横型	スプリングロック式	ソースタイプ

※NON HOLDタイプは形式の末尾に-NHがつきます。

CT1VRシリーズ



形式	点数	型	インターフェイス	入出力形式
C16X-CT1VR	入力　16点	横型	スプリングロック式	シンク・ソース共用タイプ
C32X-CT1VR	入力　32点	横型	スプリングロック式	シンク・ソース共用タイプ
C16D-CT1VR	出力　16点	横型	スプリングロック式	シンクタイプ
C16D-CT1VR-NH	出力　16点	横型	スプリングロック式	シンク・NON HOLDタイプ
C32D-CT1VR	出力　32点	横型	スプリングロック式	シンクタイプ
C32D-CT1VR-NH	出力　32点	横型	スプリングロック式	シンク・NON HOLDタイプ
C16XD-CT1VR	入力16点/出力16点	横型	スプリングロック式	シンクタイプ
C16XD-CT1VR-NH	入力16点/出力16点	横型	スプリングロック式	シンク・NON HOLDタイプ
C16P-CT1VR	出力　16点	横型	スプリングロック式	ソースタイプ
C32P-CT1VR	出力　32点	横型	スプリングロック式	ソースタイプ
C16XP-CT1VR	入力16点/出力16点	横型	スプリングロック式	ソースタイプ

※NON HOLDタイプは形式の末尾に-NHがつきます。

AT1VRシリーズ



形式	点数	型	インターフェイス	入出力形式
C16X-AT1VR	入力　16点	縦型	スプリングロック式	シンク・ソース共用タイプ
C32X-AT1VR	入力　32点	縦型	スプリングロック式	シンク・ソース共用タイプ
C16D-AT1VR	出力　16点	縦型	スプリングロック式	シンクタイプ
C16D-AT1VR-NH	出力　16点	縦型	スプリングロック式	シンク・NON HOLDタイプ
C32D-AT1VR	出力　32点	縦型	スプリングロック式	シンクタイプ
C32D-AT1VR-NH	出力　32点	縦型	スプリングロック式	シンク・NON HOLDタイプ
C08XD-AT1VR	入力8点/出力8点	縦型	スプリングロック式	シンクタイプ
C16XD-AT1VR	入力16点/出力16点	縦型	スプリングロック式	シンクタイプ
C16XD-AT1VR-NH	入力16点/出力16点	縦型	スプリングロック式	シンク・NON HOLDタイプ
C16P-AT1VR	出力　16点	縦型	スプリングロック式	ソースタイプ
C32P-AT1VR	出力　32点	縦型	スプリングロック式	ソースタイプ

※NON HOLDタイプは形式の末尾に-NHがつきます。

CT1NRシリーズ



形式	点数	型	インターフェイス	入出力形式
C16X-CT1NR	入力　16点	横型	3線圧接式コネクタ	シンク、ソース共用タイプ
C32X-CT1NR	入力　32点	横型	3線圧接式コネクタ	シンク、ソース共用タイプ
C16D-CT1NR	出力　16点	横型	3線圧接式コネクタ	シンクタイプ
C32D-CT1NR	出力　32点	横型	3線圧接式コネクタ	シンクタイプ
C16XD-CT1NR	入力16点/出力16点	横型	3線圧接式コネクタ	シンクタイプ

AT1NRシリーズ



形式	点数	型	インターフェイス	入出力形式
C16X-AT1NR	入力　16点	縦型	3線圧接式コネクタ	シンク・ソース共用タイプ
C32X-AT1NR	入力　32点	縦型	3線圧接式コネクタ	シンク・ソース共用タイプ
C16D-AT1NR	出力　16点	縦型	3線圧接式コネクタ	シンクタイプ
C32D-AT1NR	出力　32点	縦型	3線圧接式コネクタ	シンクタイプ
C08XD-AT1NR	入力8点/出力8点	縦型	3線圧接式コネクタ	シンクタイプ
C16XD-AT1NR	入力16点/出力16点	縦型	3線圧接式コネクタ	シンクタイプ
C16P-AT1NR	出力　16点	縦型	3線圧接式コネクタ	ソースタイプ
C32P-AT1NR	出力　32点	縦型	3線圧接式コネクタ	ソースタイプ

DT1NRシリーズ



形式	点数	型	インターフェイス	入出力形式
C16X-DT1NR	入力　16点	縦型	3線圧接式コネクタ	シンク、ソース共用タイプ
C32X-DT1NR	入力　32点	縦型	3線圧接式コネクタ	シンク、ソース共用タイプ
C16D-DT1NR	出力　16点	縦型	3線圧接式コネクタ	シンクタイプ
C32D-DT1NR	出力　32点	縦型	3線圧接式コネクタ	シンクタイプ
C16XD-DT1NR	入力16点/出力16点	縦型	3線圧接式コネクタ	シンクタイプ

MT1E4Rシリーズ（e-CON）



形式	点数	型	インターフェイス	入出力形式
C16X-MT1E4R	入力　16点	横型	e-CON	シンク、ソース共用タイプ
C32X-MT1E4R	入力　32点	横型	e-CON	シンク、ソース共用タイプ
C16D-MT1E4R	出力　16点	横型	e-CON	シンクタイプ
C32D-MT1E4R	出力　32点	横型	e-CON	シンクタイプ
C08XD-MT1E4R	入力8点/出力8点	横型	e-CON	シンクタイプ
C16XD-MT1E4R	入力16点/出力16点	横型	e-CON	シンクタイプ

CT1ERシリーズ



形式	点数	型	インターフェイス	入出力形式
C16X-CT1ER	入力　16点	横型	e-CON準拠コネクタ	シンク、ソース共用タイプ
C32X-CT1ER	入力　32点	横型	e-CON準拠コネクタ	シンク、ソース共用タイプ
C16D-CT1ER	出力　16点	横型	e-CON準拠コネクタ	シンクタイプ
C32D-CT1ER	出力　32点	横型	e-CON準拠コネクタ	シンクタイプ
C16XD-CT1ER	入力16点/出力16点	横型	e-CON準拠コネクタ	シンクタイプ

CT1E4Rシリーズ（e-CON）



形式	点数	型	インターフェイス	入出力形式
C16X-CT1E4R	入力16点	横型	e-CON	シンク、ソース共用タイプ
C32X-CT1E4R	入力32点	横型	e-CON	シンク、ソース共用タイプ
C16D-CT1E4R	出力16点	横型	e-CON	シンクタイプ
C32D-CT1E4R	出力32点	横型	e-CON	シンクタイプ
C16XD-CT1E4R	入力16点/出力16点	横型	e-CON	シンクタイプ

ET1MRシリーズ（MILコネクタタイプ）

形式	点数	型	インターフェイス	入出力形式
C16XP-ET1MR	入力16点/出力16点	ボード型	MILコネクタ	ソースタイプ

[UL規格] UL File No. :E362357

CC-Link 対応製品一覧

MD1 シリーズ



形式	点数	型	インターフェイス	入出力形式
C16X-MD1R	入力　16点	-	I/Fコネクタ(30ピン 2列 2.54㎜ピッチ)	シンク、ソース共用タイプ
C32X-MD1R	入力　32点	-	I/Fコネクタ(30ピン 2列 2.54㎜ピッチ)	シンク、ソース共用タイプ
C16D-MD1R	出力　16点	-	I/Fコネクタ(30ピン 2列 2.54㎜ピッチ)	シンクタイプ
C32D-MD1R	出力　32点	-	I/Fコネクタ(30ピン 2列 2.54㎜ピッチ)	シンクタイプ
C08XD-MD1R	入力8点/出力8点	-	I/Fコネクタ(30ピン 2列 2.54㎜ピッチ)	シンクタイプ
C16XD-MD1R	入力16点/出力16点	-	I/Fコネクタ(30ピン 2列 2.54㎜ピッチ)	シンクタイプ

MD1Hシリーズ（ライトアングル）



形式	点数	型	インターフェイス	入出力形式
C16X-MD1H	入力　16点	-	I/Fコネクタ(30ピン 2列 2.54㎜ピッチ)	シンク、ソース共用タイプ
C32X-MD1H	入力　32点	-	I/Fコネクタ(30ピン 2列 2.54㎜ピッチ)	シンク、ソース共用タイプ
C16D-MD1H	出力　16点	-	I/Fコネクタ(30ピン 2列 2.54㎜ピッチ)	シンクタイプ
C32D-MD1H	出力　32点	-	I/Fコネクタ(30ピン 2列 2.54㎜ピッチ)	シンクタイプ
C08XD-MD1H	入力8点/出力8点	-	I/Fコネクタ(30ピン 2列 2.541㎜ピッチ)	シンクタイプ
C16XD-MD1H	入力16点/出力16点	-	I/Fコネクタ(30ピン 2列 2.54㎜ピッチ)	シンクタイプ

アクセサリー製品

保護カバー



形式	品名	型／仕様	適合機種シリーズ
AT1N-C1	保護カバー	縦型　16点用	AT1VR・AT1NR・DT1NR
AT1N-C2	保護カバー	縦型　32点用	
CT1V-C1	保護カバー	横型　16点用	CT1VR・CT1NR・CT1ER・CT1E4R
CT1V-C2	保護カバー	横型　32点用	
MT1X-C1	保護カバー	横型　16点用	MT1XR・MT1E4R
MT1X-C2	保護カバー	横型　32点用	

コネクタ製品



形式	品名	仕様
PRS-3CN-2224N	3線圧接式コネクタ	AWG22～24
PRS-3CN-2628N	3線圧接式コネクタ	AWG26～28
PRS-3CN-0101	蓋用コネクタ	-

適合ドライバー



形式	品名	型	仕様
VT5-0	適合ドライバー	縦型/横型	スプリングロック式
VT5-1	適合ドライバー	縦型/横型	スプリングロック式

終端抵抗（フェルール端子付き）

形式	品名	仕様
CC-Link用終端抵抗　110Ω　1/4W	終端抵抗	両端フェルール端子付き

ミニヒューズ



形式	品名	仕様
1202	ミニヒューズ	DT1NRシリーズ用

CC-Link ver1.10

CC-Link ver1.10仕様一覧

システム全体をVer1.10の機器及びケーブルで構成した場合、以下のメリットをご活用いただけます。

(1) 全ての条件で、局間ケーブル長は最短で20cmとなります。

(2) ケーブル長の自由度が増すため、配線作業及び機器を配置する場合の負荷が削減されます。

(3) 機器を隣接して設置する場合、余分なケーブル長を確保する必要がなくなり、スペース効率が高くなります。

(4) 異なるメーカーのケーブルの混在が可能になります。
Ver1.00とVer1.10の機器及びケーブルが混在するシステムの場合は、CC-Link Ver1.00仕様となります。

仕様		項目
制御仕様	最大リンク点数	リモート入出力（RX,RY）　：各2048点 リモートレジスタ（RWw）：256点（マスタ局→リモート、ローカル局） リモートレジスタ（RWr）　：256点（リモート、ローカル局→マスタ局）
	1局当りのリンク点数	リモート入出力（RX,RY）　：各32点（ローカル局は30点） リモートレジスタ（RWw）：4点（マスタ局→リモート、ローカル局） リモートレジスタ（RWr）　：4点（リモート、ローカル局→マスタ局）
	最大占有局数	4局（最大入出力点数128点、リンクレジスタ32点）
通信仕様	通信速度	156kbps／625kbps／2.5Mbps／5.0Mbps／10Mbps
	通信方式	ポーリング方式
	同期方式	フレーム同期方式
	符号化方式	NRZI方式
	伝送路形式	バス形式（EIA RS485準拠）
	伝送フォーマット	HDLC準拠
	誤り制御方式	CRC（X16＋X12＋X5＋1）
	接続台数	64台ただし下記の条件を満足すること (1×a)＋(2×b)＋(3×c)＋(4×d)≦64 a：1局占有ユニット台数、b：2局占有ユニット台数、c：3局占有ユニット台数、d：4局占有ユニット台数 (16×A)＋(54×B)＋(88×C)≦2304 A：リモートI/O局台数　・・最大64台 B：リモートデバイス局台数　・・最大42台 C：ローカル局、待機マスタ局、インテリジェントデバイス局台数　・・最大26台
	リモート局番	1～64
	最大ケーブル総延長と局間ケーブル長	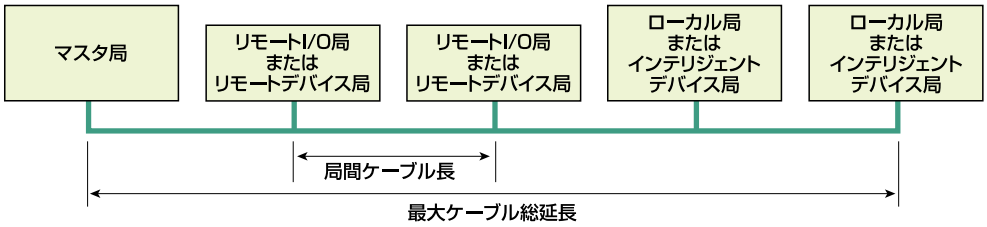 対応ケーブル（終端抵抗110Ω）
		CC-Link Ver1.10対応ケーブル（シールド付3芯ツイストペアケーブル）

通信速度	局間ケーブル長	最大ケーブル総延長
156kbps	20cm以上	1200m
625kbps		900m
2.5Mbps		400m
5.0Mbps		160m
10Mbps		100m

MT1XRシリーズ

スプリング　3.5mm 端子台ピッチ　NPN　PNP　COM　IEC35レール





【特長】

- 横型構造で省スペースを実現
- スプリングロック式端子台で簡単配線
- 独自のロック機能により止め金具不要でIEC35㎜レールに取付け可能
- 伝送用端子とコモン端子部が色分けされ配線時により便利になりました
- 通信線、電源線は2ピース構造のため、ターミナル交換、メンテナンスが容易
- コモン端子内蔵で2線式/3線式センサが接続可能
- フェルール使用でプッシュインの簡単結線、増し締め不要

【ラインアップ】

形式	点数	型	インターフェイス	入出力形式
C16X-MT1XR	入力　16点	横型	スプリングロック式	シンク・ソース共用タイプ
C16X1-MT1XR	入力　16点	横型	スプリングロック式	シンク・ソース共用タイプ / 低速入力
C32X-MT1XR	入力　32点	横型	スプリングロック式	シンク・ソース共用タイプ
C32X1-MT1XR	入力　32点	横型	スプリングロック式	シンク・ソース共用タイプ / 低速入力
C16D-MT1XR	出力　16点	横型	スプリングロック式	シンクタイプ
C16D-MT1XR-NH	出力　16点	横型	スプリングロック式	シンク・NON HOLDタイプ
C32D-MT1XR	出力　32点	横型	スプリングロック式	シンクタイプ
C32D-MT1XR-NH	出力　32点	横型	スプリングロック式	シンク・NON HOLDタイプ
C08XD-MT1XR	入力8点/出力8点	横型	スプリングロック式	シンクタイプ
C08XD-MT1XR-NH	入力8点/出力8点	横型	スプリングロック式	シンク・NON HOLDタイプ
C08X1D-MT1XR	入力8点/出力8点	横型	スプリングロック式	シンクタイプ / 低速入力
C16XD-MT1XR	入力16点/出力16点	横型	スプリングロック式	シンクタイプ
C16XD-MT1XR-NH	入力16点/出力16点	横型	スプリングロック式	シンク・NON HOLDタイプ
C16X1D-MT1XR	入力16点/出力16点	横型	スプリングロック式	シンクタイプ / 低速入力
C16P-MT1XR	出力　16点	横型	スプリングロック式	ソースタイプ
C32P-MT1XR	出力　32点	横型	スプリングロック式	ソースタイプ
C16XP-MT1XR	入力16点/出力16点	横型	スプリングロック式	ソースタイプ

※NON HOLDタイプは形式の末尾に-NHがつきます。

NON HOLDタイプとは？

システム異常、伝送路異常時において出力状態がすべて OFF（遮断）となるタイプです

特長

スプリングロック式の採用により、電線端末をフェルール処理すればプッシュインで簡単結線！　さらにネジ端子台で定期的に行っていた増し締めが不要に！

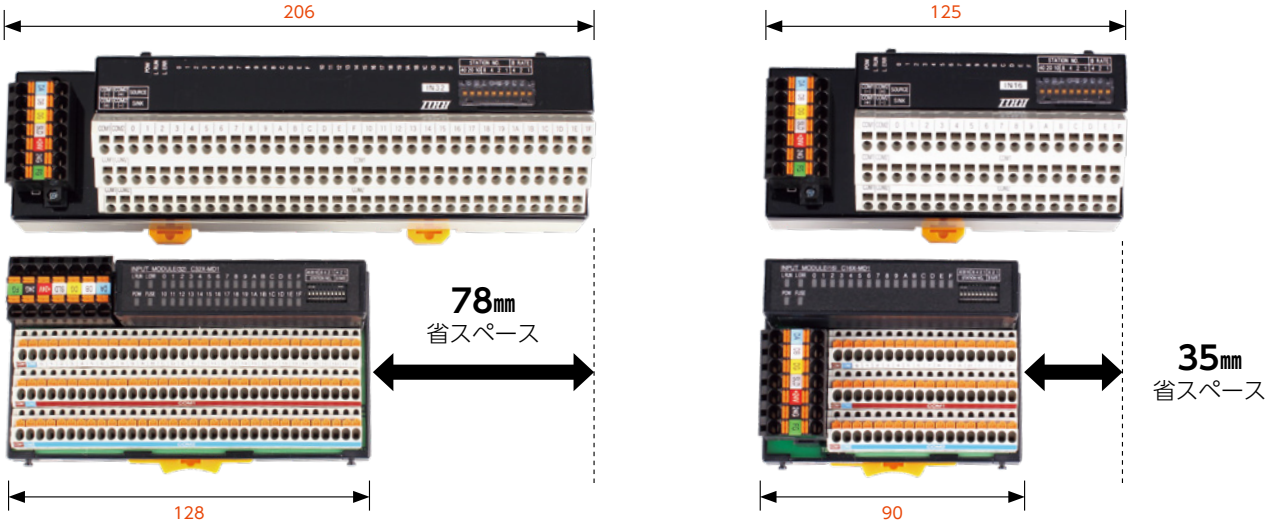

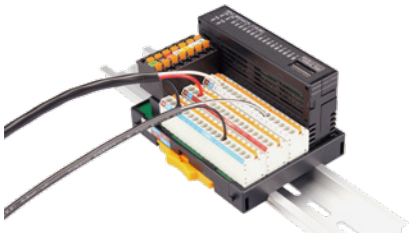

ターミナルにコモン端子が内蔵されている為、
2線式・3線式センサーどちらを配線しても端子台周りはスッキリ！
結線間違いを防ぎ、メンテナンス効率もアップ！

DIN/IECレール取付け後、止め金具は不要！

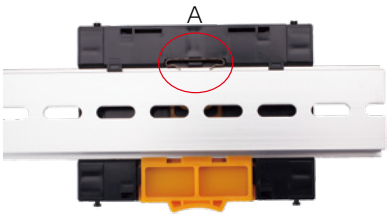

独自のレールロック機構（A部）

【DIN/IECレール取付け後のユニット移動方法】



DIN/IECレール上でユニット下部のボタンを押したままスライドさせる

レールロックが解除されユニットの移動が可能！

注意！　ボタンを押さずに無理にユニットをスライドさせますとレールに傷がつく恐れがありますのでご注意ください。

【DIN/IECレールへの着脱方法】

【取付け方法】

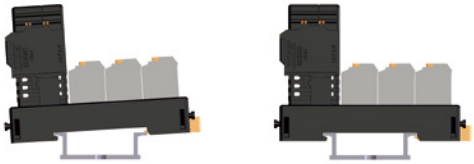

モジュール側をレールの端面に引っ掛ける

取付け完了

【取外し方法】

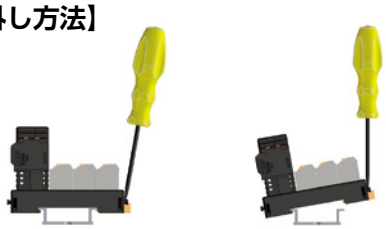

工具をツメに差込む

取外し完了

C16X-MT1XR

CE RoHS Compliant

スプリング | 3.5mm 端子台ピッチ | NPN | PNP | COM | IEC35レール

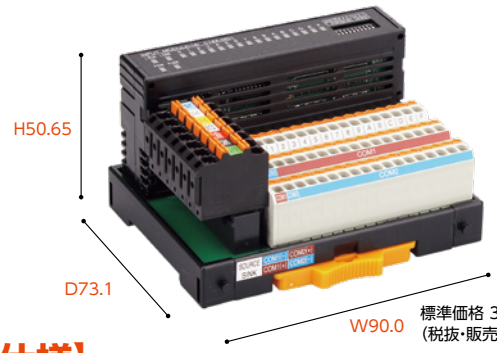

標準価格 31,570円 / 個
(税抜・販売単位：1)

【仕様】

● 入力

入力点数		16点
絶縁方式		フォトカプラ絶縁
定格入力電圧		DC24V
定格入力電流		約5mA
使用電圧範囲		DC19.2～26.4V(リップル率5%以内)
ON電圧/ON電流		15V以上 / 3mA以上
OFF電圧/OFF電流		3V以下 / 0.5mA以下
入力抵抗		約4.7kΩ
入力形式		シンク、ソース共用タイプ
応答時間	ON→OFF	0.2ms以下(DC24V時)
	OFF→ON	0.2ms以下(DC24V時)

コモン方式 /占有局数		16点1コモン / 1局32点割付(16点使用)
I/Oユニット電源	(電圧)	DC20.4～26.4V(リップル率5%以内)
	(電流)	40mA以下(DC24V、全点ON時)
ノイズ耐量		DCタイプのノイズ電圧±900Vp-p、ノイズ幅1μs、ノイズ周波数45Hz、ノイズシュミレータによる
耐電圧		DC外部端子一括 - アース間 AC500V 1分間
絶縁抵抗		DC外部端子一括 - アース間 DC500V 絶縁抵抗計にて10MΩ以上
質量		約180g
外部接続方式		7極2ピースコネクタ (伝送路、ユニット電源端子、FG端子)

【回路図】

● 入力

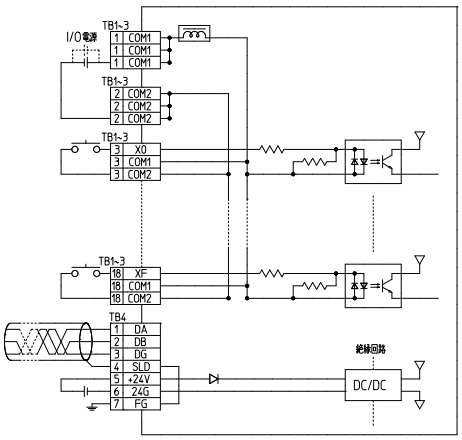

C16X1-MT1XR

CE RoHS Compliant

スプリング | 3.5mm 端子台ピッチ | NPN | PNP | COM | IEC35レール

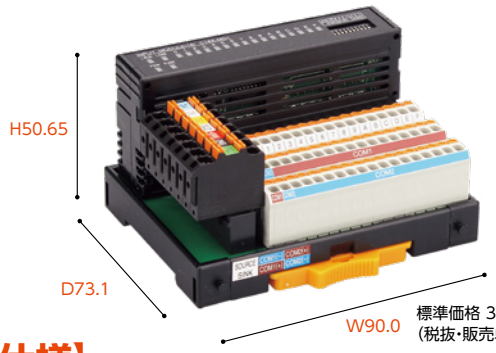

標準価格 31,570円 / 個
(税抜・販売単位：1)

【仕様】

● 入力

入力点数		16点
絶縁方式		フォトカプラ絶縁
定格入力電圧		DC24V
定格入力電流		約7mA
使用電圧範囲		DC19.2～26.4V(リップル率5%以内)
ON電圧/ON電流		14V以上/3.5mA以上
OFF電圧/OFF電流		6V以下/1.7mA以下
入力抵抗		約3.3kΩ
入力形式		シンク、ソース共用タイプ
応答時間	ON→OFF	1.5ms以下(DC24V時)
	OFF→ON	1.5ms以下(DC24V時)

コモン方式 /占有局数		16点1コモン / 1局32点割付(16点使用)
I/Oユニット電源	(電圧)	DC20.4～26.4V(リップル率5%以内)
	(電流)	40mA以下(DC24V、全点ON時)
ノイズ耐量		DCタイプのノイズ電圧±900Vp-p ノイズ幅1μs、ノイズ周波数45Hz ノイズシュミレータによる
耐電圧		DC外部端子一括 - アース間 AC500V 1分間
絶縁抵抗		DC外部端子一括 - アース間 DC500V 絶縁抵抗計にて10MΩ以上
質量		約180g
外部接続方式		7極2ピースコネクタ (伝送路、ユニット電源端子、FG端子)

【回路図】

● 入力

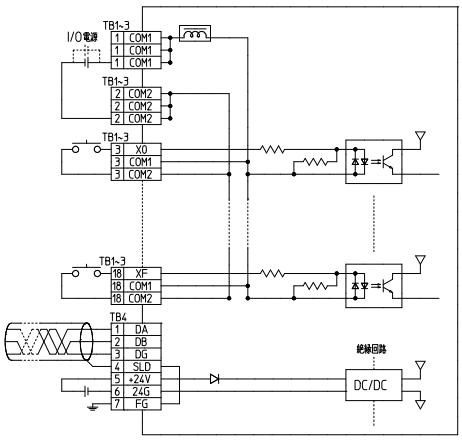

入力ターミナル端子台型

C32X-MT1XR

CE RoHS Compliant

スプリング | 3.5mm 端子台ピッチ | NPN | PNP | COM | IEC35レール



標準価格 40,050円 / 個
(税抜・販売単位：1)

【仕様】

● 入力

入力点数		32点
絶縁方式		フォトカプラ絶縁
定格入力電圧		DC24V
定格入力電流		約5mA
使用電圧範囲		DC19.2～26.4V(リップル率5%以内)
ON電圧/ON電流		15V以上 / 3mA以上
OFF電圧/OFF電流		3V以下 / 0.5mA以下
入力抵抗		約4.7kΩ
入力形式		シンク、ソース共用タイプ
応答時間	ON→OFF	0.2ms以下(DC24V時)
	OFF→ON	0.2ms以下(DC24V時)

コモン方式 /占有局数		32点1コモン / 1局32点割付
I/Oユニット電源	(電圧)	DC20.4～26.4V(リップル率5%以内)
	(電流)	60mA以下(DC24V、全点ON時)
ノイズ耐量		DCタイプのノイズ電圧±900Vp-p、ノイズ幅1μs、ノイズ周波数45Hz、ノイズシュミレータによる
耐電圧		DC外部端子一括 - アース間 AC500V 1分間
絶縁抵抗		DC外部端子一括 - アース間 DC500V 絶縁抵抗計にて10MΩ以上
質量		約240g
外部接続方式		7極2ピースコネクタ (伝送路、ユニット電源端子、FG端子)

【回路図】

● 入力

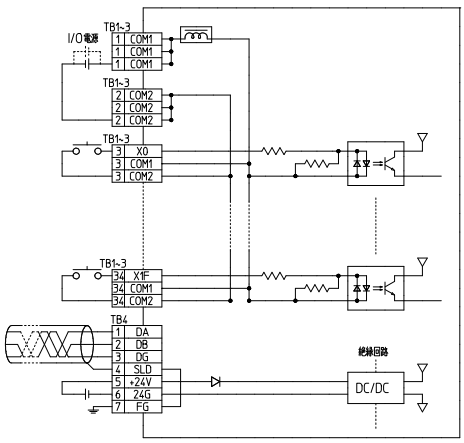

C32X1-MT1XR

CE RoHS Compliant

スプリング | 3.5mm 端子台ピッチ | NPN | PNP | COM | IEC35レール



標準価格 40,050円 / 個
(税抜・販売単位：1)

【仕様】

● 入力

入力点数		32点
絶縁方式		フォトカプラ絶縁
定格入力電圧		DC24V
定格入力電流		約7mA
使用電圧範囲		DC19.2～26.4V(リップル率5%以内)
ON電圧/ON電流		14V以上/3.5mA以上
OFF電圧/OFF電流		6V以下/1.7mA以下
入力抵抗		約3.3kΩ
入力形式		シンク、ソース共用タイプ
応答時間	ON→OFF	1.5ms以下(DC24V時)
	OFF→ON	1.5ms以下(DC24V時)

コモン方式 /占有局数		32点1コモン / 1局32点割付
I/Oユニット電源	(電圧)	DC20.4～26.4V(リップル率5%以内)
	(電流)	60mA以下(DC24V、全点ON時)
ノイズ耐量		DCタイプのノイズ電圧±900Vp-p、ノイズ幅1μs、ノイズ周波数45Hz、ノイズシュミレータによる
耐電圧		DC外部端子一括 - アース間 AC500V 1分間
絶縁抵抗		DC外部端子一括 - アース間 DC500V 絶縁抵抗計にて10MΩ以上
質量		約240g
外部接続方式		7極2ピースコネクタ (伝送路、ユニット電源端子、FG端子)

【回路図】

● 入力

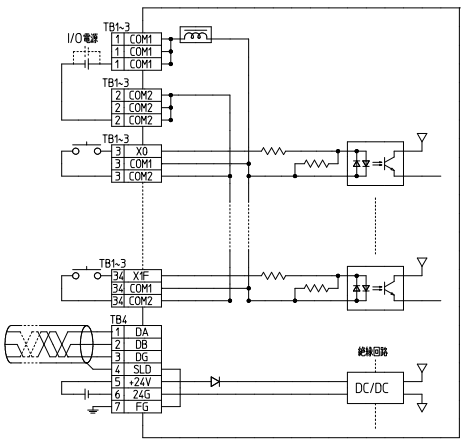

C16D-MT1XR
C16D-MT1XR-NH

※NON HOLDタイプ

スプリング / 3.5mm 端子台ピッチ / NPN / COM / IEC35レール

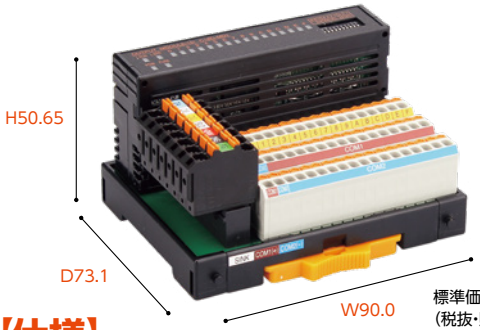

標準価格 31,570円 / 個
(税抜・販売単位：1)
(NH同価格)

【仕様】

● 出力

出力点数		16点
絶縁方式		フォトカプラ絶縁
定格負荷電圧		DC12 / 24V
使用電圧範囲		DC10.2～26.4V(リップル率5%以内)
最大負荷電流		約500mA / 1点(全点ON時225mA / 1点)3.6A / 1コモン
最大突入電流		1.0A　10ms以下
OFF時漏洩電流		0.1mA
出力形式		シンクタイプ
サージキラー		なし
応答時間	ON→OFF	1.5ms以下(抵抗負荷)
	OFF→ON	0.5ms以下

コモン方式 /占有局数		16点1コモン / 1局32点割付(16点使用)
I/Oユニット電源	(電圧)	DC20.4～26.4V(リップル率5%以内)
	(電流)	50mA以下(DC24V、全点ON時)
ノイズ耐量		DCタイプのノイズ電圧±900Vp-p、ノイズ幅1μs、ノイズ周波数45Hz、ノイズシュミレータによる
耐電圧		DC外部端子一括 - アース間 AC500V 1分間
絶縁抵抗		DC外部端子一括 - アース間 DC500V 絶縁抵抗計にて10MΩ以上
質量		約180g
外部接続方式		7極2ピースコネクタ (伝送路、ユニット電源端子、FG端子)

【回路図】

● 出力

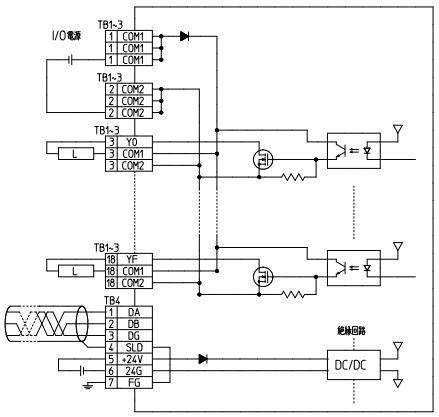

C32D-MT1XR
C32D-MT1XR-NH

※NON HOLDタイプ

スプリング / 3.5mm 端子台ピッチ / NPN / COM / IEC35レール



標準価格 40,050円 / 個
(税抜・販売単位：1)
(NH同価格)

【仕様】

● 出力

出力点数		32点
絶縁方式		フォトカプラ絶縁
定格負荷電圧		DC12 / 24V
使用電圧範囲		DC10.2～26.4V(リップル率5%以内)
最大負荷電流		約500mA / 1点(全点ON時150mA / 1点)4.8A / 1コモン
最大突入電流		1.0A　10ms以下
OFF時漏洩電流		0.1mA
出力形式		シンクタイプ
サージキラー		なし
応答時間	ON→OFF	1.5ms以下(抵抗負荷)
	OFF→ON	0.5ms以下

コモン方式 /占有局数		32点1コモン / 1局32点割付
I/Oユニット電源	(電圧)	DC20.4～26.4V(リップル率5%以内)
	(電流)	65mA以下(DC24V、全点ON時)
ノイズ耐量		DCタイプのノイズ電圧±900Vp- p、ノイズ幅1μs、ノイズ周波数45Hz、ノイズシュミレータによる
耐電圧		DC外部端子一括 - アース間 AC500V 1分間
絶縁抵抗		DC外部端子一括 - アース間 DC500V 絶縁抵抗計にて10MΩ以上
質量		約240g
外部接続方式		7極2ピースコネクタ (伝送路、ユニット電源端子、FG端子)

【回路図】

● 出力

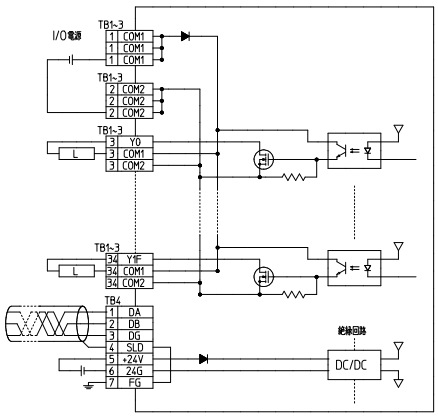

混合ターミナル端子台型

C08XD-MT1XR
C08XD-MT1XR-NH

※NON HOLDタイプ

スプリング　3.5mm 端子台ピッチ　NPN　COM　IEC35レール

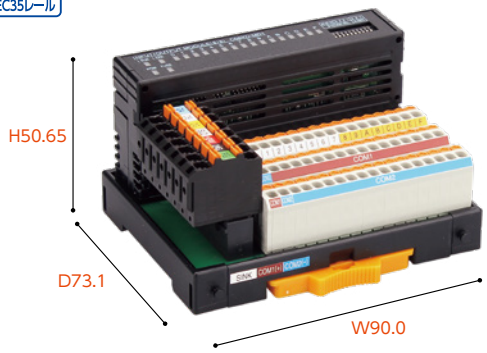

標準価格 31,570円 / 個
(税抜･販売単位：1)
(NH同価格)

【仕様】

● 入力部

入力点数		8点
絶縁方式		フォトカプラ絶縁
定格入力電圧		DC24V
定格入力電流		約5mA
使用電圧範囲		DC19.2～26.4V(リップル率5%以内)
ON電圧/ON電流		15V以上 / 3mA以上
OFF電圧/OFF電流		3V以下 / 0.5mA以下
入力抵抗		約4.7kΩ
入力形式		シンクタイプ
応答時間	ON→OFF	0.2ms以下(DC24V時)
	OFF→ON	0.2ms以下(DC24V時)

● 出力部

出力点数		8点
絶縁方式		フォトカプラ絶縁
定格負荷電圧		DC24V
使用電圧範囲		DC19.2～26.4V(リップル率5%以内)
最大負荷電流		約500mA / 1点　2.4A / 1コモン (全点ON時300mA / 1点)
最大突入電流		1.0A　10ms以下
OFF時漏洩電流		0.1mA
出力形式		シンクタイプ
応答時間	ON→OFF	1.5ms以下(抵抗負荷)
	OFF→ON	0.5ms以下
サージキラー		なし

コモン方式 /占有局数		16点1コモン / 1局32点割付(IN8、OUT8)
I/Oユニット電源	(電圧)	DC20.4～26.4V(リップル率5%以内)
	(電流)	50mA以下(DC24V、全点ON時)
ノイズ耐量		DCタイプのノイズ電圧±900Vp-p、ノイズ幅1μs、ノイズ周波数45Hz、ノイズシュミレータによる
耐電圧		DC外部端子一括 - アース間 AC500V 1分間
絶縁抵抗		DC外部端子一括 - アース間 DC500V、絶縁抵抗計にて10MΩ以上
質量		約180g
外部接続方式		7極2ピースコネクタ(伝送路、ユニット電源端子、FG端子)

【回路図】

● 入力部

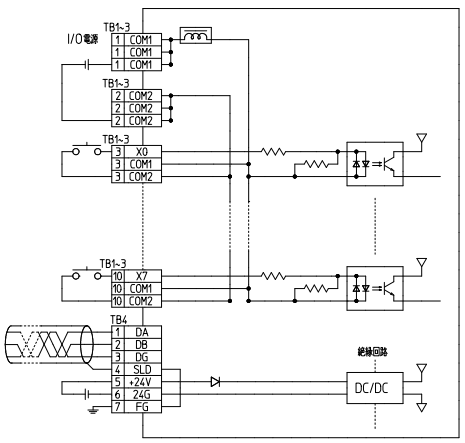

● 出力部

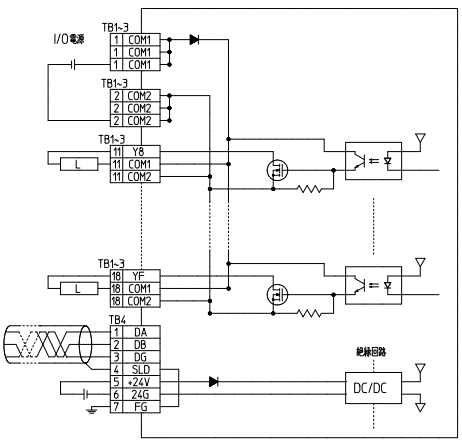

C08X1D-MT1XR

スプリング　3.5mm 端子台ピッチ　NPN　COM　IEC35レール

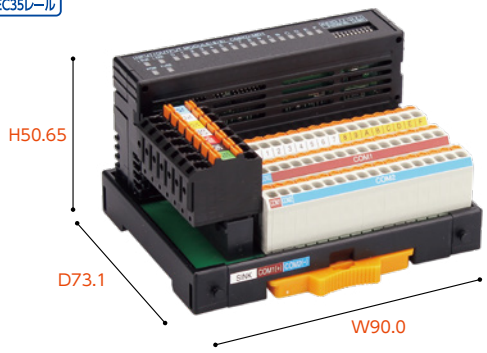

標準価格 31,570円 / 個
(税抜･販売単位 : 1)

【仕様】

● 入力部

入力点数		8点
絶縁方式		フォトカプラ絶縁
定格入力電圧		DC24V
定格入力電流		約7mA
使用電圧範囲		DC19.2～26.4V(リップル率5%以内)
ON電圧/ON電流		14V以上/3.5mA以上
OFF電圧/OFF電流		6V以下/1.7mA以下
入力抵抗		約3.3kΩ
入力形式		シンクタイプ
応答時間	ON→OFF	1.5ms以下(DC24V時)
	OFF→ON	1.5ms以下(DC24V時)

● 出力部

出力点数		8点
絶縁方式		フォトカプラ絶縁
定格負荷電圧		DC24V
使用電圧範囲		DC19.2～26.4V(リップル率5%以内)
最大負荷電流		約500mA / 1点　2.4A / 1コモン (全点ON時300mA / 1点)
最大突入電流		1.0A　10ms以下
OFF時漏洩電流		0.1mA
出力形式		シンクタイプ
応答時間	ON→OFF	1.5ms以下(抵抗負荷)
	OFF→ON	0.5ms以下
サージキラー		なし

コモン方式 /占有局数		16点1コモン / 1局32点割付(IN8、OUT8)
I/Oユニット電源	(電圧)	DC20.4～26.4V(リップル率5%以内)
	(電流)	50mA以下(DC24V、全点ON時)
ノイズ耐量		DCタイプのノイズ電圧±900Vp-p、ノイズ幅1μs、ノイズ周波数45Hz、ノイズシュミレータによる
耐電圧		DC外部端子一括 - アース間 AC500V 1分間
絶縁抵抗		DC外部端子一括 - アース間 DC500V、絶縁抵抗計にて10MΩ以上
質量		約180g
外部接続方式		7極2ピースコネクタ(伝送路、ユニット電源端子、FG端子)

【回路図】

● 入力部

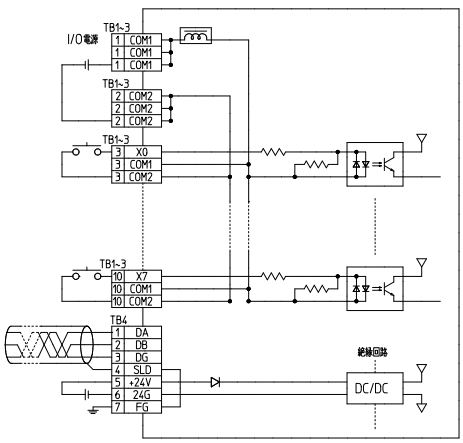

● 出力部

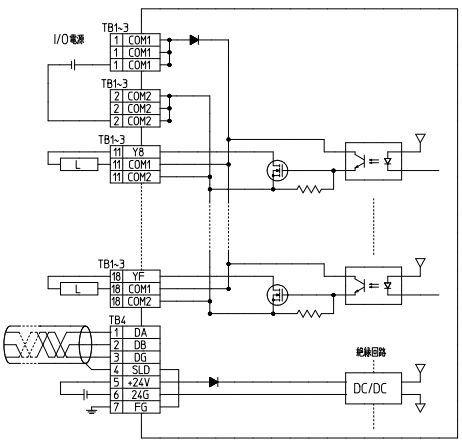

混合ターミナル端子台型

C16XD-MT1XR
C16XD-MT1XR-NH

※NON HOLDタイプ

CE RoHS Compliant

スプリング　3.5mm 端子台ピッチ　NPN　COM　IEC35レール



標準価格 40,050円 / 個
(税抜・販売単位：1)
(NH同価格)

【仕様】

● 入力部

入力点数		16点
絶縁方式		フォトカプラ絶縁
定格入力電圧		DC24V
定格入力電流		約5mA
使用電圧範囲		DC19.2～26.4V(リップル率5%以内)
ON電圧/ON電流		15V以上 / 3mA以上
OFF電圧/OFF電流		3V以下 / 0.5mA以下
入力抵抗		約4.7kΩ
入力形式		シンクタイプ
応答時間	ON→OFF	0.2ms以下(DC24V時)
	OFF→ON	0.2ms以下(DC24V時)

● 出力部

出力点数		16点
絶縁方式		フォトカプラ絶縁
定格負荷電圧		DC24V
使用電圧範囲		DC19.2～26.4V(リップル率5%以内)
最大負荷電流		約500mA / 1点　3.6A / 1コモン (全点ON時225mA / 1点)
最大突入電流		1.0A　10ms以下
OFF時漏洩電流		0.1mA
出力形式		シンクタイプ
応答時間	ON→OFF	1.5ms以下(抵抗負荷)
	OFF→ON	0.5ms以下
サージキラー		なし

コモン方式 /占有局数		32点1コモン / 1局32点割付(IN16、OUT16)
I/Oユニット電源	(電圧)	DC20.4～26.4V(リップル率5%以内)
	(電流)	60mA以下(DC24V、全点ON時)
ノイズ耐量		DCタイプのノイズ電圧±900Vp-p、ノイズ幅1μs、ノイズ周波数45Hz、ノイズシュミレータによる
耐電圧		DC外部端子一括 - アース間 AC500V 1分間
絶縁抵抗		DC外部端子一括 - アース間 DC500V、絶縁抵抗計にて10MΩ以上
質量		約240g
外部接続方式		7極2ピースコネクタ(伝送路、ユニット電源端子、FG端子)

【回路図】

● 入力部

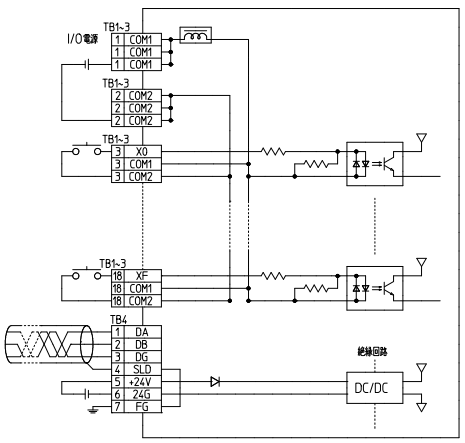

● 出力部

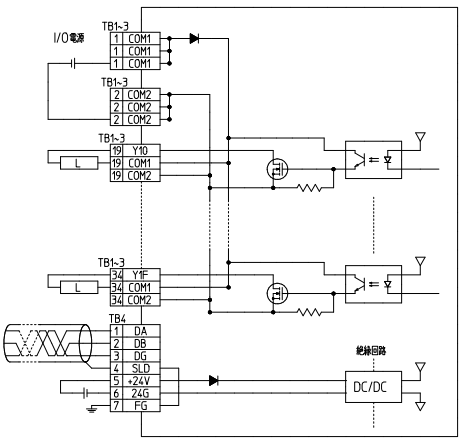

C16X1D-MT1XR

スプリング　3.5mm 端子台ピッチ　NPN　COM　IEC35レール



標準価格 40,050円 / 個
(税抜・販売単位：1)

【仕様】

● 入力部

入力点数		16点
絶縁方式		フォトカプラ絶縁
定格入力電圧		DC24V
定格入力電流		約7mA
使用電圧範囲		DC19.2～26.4V(リップル率5%以内)
ON電圧/ON電流		14V以上/3.5mA以上
OFF電圧/OFF電流		6V以下/1.7mA以下
入力抵抗		約3.3kΩ
入力形式		シンクタイプ
応答時間	ON→OFF	1.5ms以下(DC24V時)
	OFF→ON	1.5ms以下(DC24V時)

● 出力部

出力点数		16点
絶縁方式		フォトカプラ絶縁
定格負荷電圧		DC24V
使用電圧範囲		DC19.2～26.4V(リップル率5%以内)
最大負荷電流		約500mA / 1点　3.6A / 1コモン (全点ON時225mA / 1点)
最大突入電流		1.0A　10ms以下
OFF時漏洩電流		0.1mA
出力形式		シンクタイプ
応答時間	ON→OFF	1.5ms以下(抵抗負荷)
	OFF→ON	0.5ms以下
サージキラー		なし

コモン方式 /占有局数		32点1コモン / 1局32点割付(IN16、OUT16)
I/Oユニット電源	(電圧)	DC20.4～26.4V(リップル率5%以内)
	(電流)	60mA以下(DC24V、全点ON時)
ノイズ耐量		DCタイプのノイズ電圧±900Vp-p、ノイズ幅1μs、ノイズ周波数45Hz、ノイズシュミレータによる
耐電圧		DC外部端子一括 - アース間 AC500V 1分間
絶縁抵抗		DC外部端子一括 - アース間 DC500V、絶縁抵抗計にて10MΩ以上
質量		約240g
外部接続方式		7極2ピースコネクタ(伝送路、ユニット電源端子、FG端子)

【回路図】

● 入力部

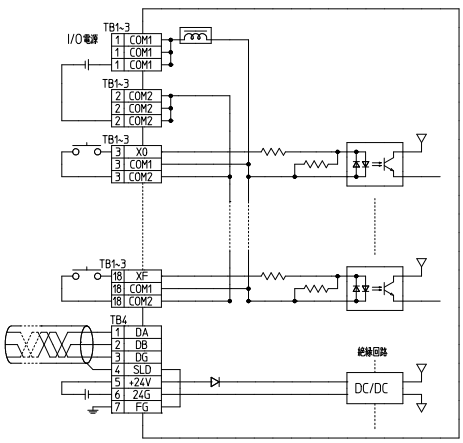

● 出力部

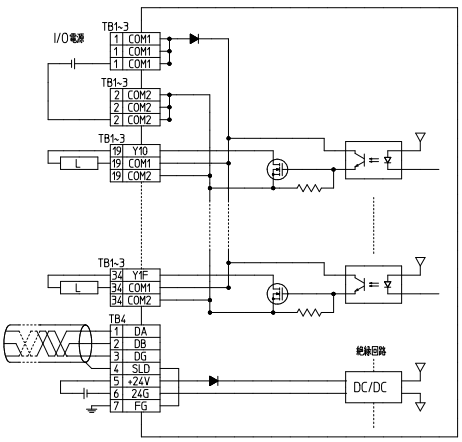

出力ターミナル端子台型

C16P-MT1XR

CE RoHS Compliant

スプリング　3.5mm 端子台ピッチ　PNP　COM　IEC35レール

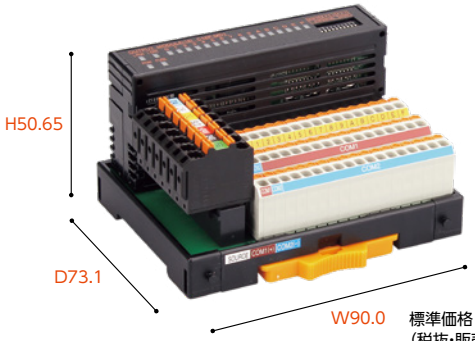

標準価格 32,720円 / 個
(税抜･販売単位：1)

【仕様】

● 出力

出力点数		16点
絶縁方式		フォトカプラ絶縁
定格負荷電圧		DC12 / 24V
使用電圧範囲		DC10.2～26.4V(リップル率5%以内)
最大負荷電流		約500mA / 1点(全点ON時225mA / 1点)3.6A / 1コモン
最大突入電流		1.0A　10ms以下
OFF時漏洩電流		0.1mA
出力形式		ソースタイプ
サージキラー		なし
応答時間	ON→OFF	1.5ms以下(抵抗負荷)
	OFF→ON	0.5ms以下

コモン方式 /占有局数		16点1コモン / 1局32点割付(16点使用)
I/Oユニット電源	(電圧)	DC20.4～26.4V(リップル率5%以内)
	(電流)	50mA以下(DC24V、全点ON時)
ノイズ耐量		DCタイプのノイズ電圧±900Vp-p、ノイズ幅1μs、ノイズ周波数45Hz、ノイズシュミレータによる
耐電圧		DC外部端子一括 - アース間 AC500V 1分間
絶縁抵抗		DC外部端子一括 - アース間 DC500V 絶縁抵抗計にて10MΩ以上
質量		約180g
外部接続方式		7極2ピースコネクタ (伝送路、ユニット電源端子、FG端子)

【回路図】

● 出力

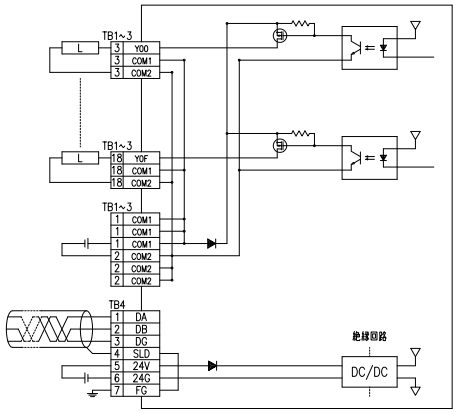

C32P-MT1XR

CE RoHS Compliant

スプリング　3.5mm 端子台ピッチ　PNP　COM　IEC35レール



標準価格 41,180円 / 個
(税抜･販売単位：1)

【仕様】

● 出力

出力点数		32点
絶縁方式		フォトカプラ絶縁
定格負荷電圧		DC12 / 24V
使用電圧範囲		DC10.2～26.4V(リップル率5%以内)
最大負荷電流		約500mA / 1点(全点ON時125mA / 1点)4.0A / 1コモン
最大突入電流		1.0A　10ms以下
OFF時漏洩電流		0.1mA
出力形式		ソースタイプ
サージキラー		なし
応答時間	ON→OFF	1.5ms以下(抵抗負荷)
	OFF→ON	0.5ms以下

コモン方式 /占有局数		32点1コモン / 1局32点割付
I/Oユニット電源	(電圧)	DC20.4～26.4V(リップル率5%以内)
	(電流)	65mA以下(DC24V、全点ON時)
ノイズ耐量		DCタイプのノイズ電圧±900Vp-p、ノイズ幅1μs、ノイズ周波数45Hz、ノイズシュミレータによる
耐電圧		DC外部端子一括 - アース間 AC500V 1分間
絶縁抵抗		DC外部端子一括 - アース間 DC500V 絶縁抵抗計にて10MΩ以上
質量		約240g
外部接続方式		7極2ピースコネクタ (伝送路、ユニット電源端子、FG端子)

【回路図】

● 出力

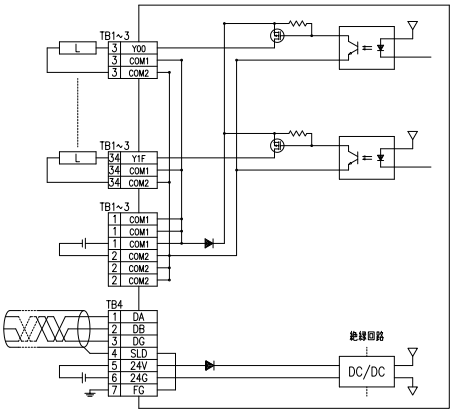

C16XP-MT1XR

スプリング　3.5mm 端子台ピッチ　PNP　COM　IEC35レール



標準価格 41,180円 / 個
(税抜・販売単位：1)

【仕様】

● 入力部

入力点数		16点
絶縁方式		フォトカプラ絶縁
定格入力電圧		DC24V
定格入力電流		約5mA
使用電圧範囲		DC19.2～26.4V(リップル率5%以内)
ON電圧/ON電流		15V以上 / 3mA以上
OFF電圧/OFF電流		3V以下 / 0.5mA以下
入力抵抗		約4.7kΩ
入力形式		ソースタイプ
応答時間	ON→OFF	0.2ms以下(DC24V時)
	OFF→ON	0.2ms以下(DC24V時)

● 出力部

出力点数		16点
絶縁方式		フォトカプラ絶縁
定格負荷電圧		DC24V
使用電圧範囲		DC19.2～26.4V(リップル率5%以内)
最大負荷電流		約500mA / 1点　3.6A / 1コモン (全点ON時225mA / 1点)
最大突入電流		1.0A　10ms以下
OFF時漏洩電流		0.1mA
出力形式		ソースタイプ
応答時間	ON→OFF	1.5ms以下(抵抗負荷)
	OFF→ON	0.5ms以下
サージキラー		なし

コモン方式 /占有局数		32点1コモン / 1局32点割付(IN16、OUT16)
I/Oユニット電源	(電圧)	DC20.4～26.4V(リップル率5%以内)
	(電流)	60mA以下(DC24V、全点ON時)
ノイズ耐量		DCタイプのノイズ電圧±900Vp-p、ノイズ幅1μs、ノイズ周波数45Hz、ノイズシュミレータによる
耐電圧		DC外部端子一括 - アース間 AC500V 1分間
絶縁抵抗		DC外部端子一括 - アース間 DC500V、絶縁抵抗計にて10MΩ以上
質量		約240g
外部接続方式		7極2ピースコネクタ(伝送路、ユニット電源端子、FG端子)

【回路図】

● 入力部

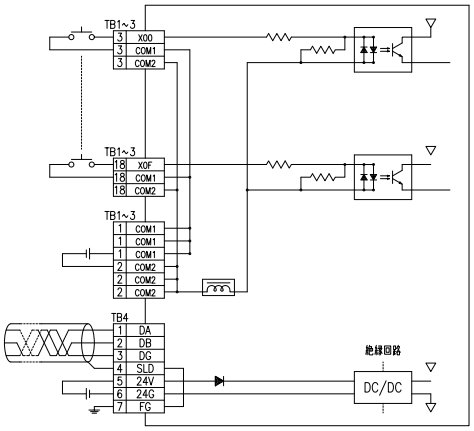

● 出力部

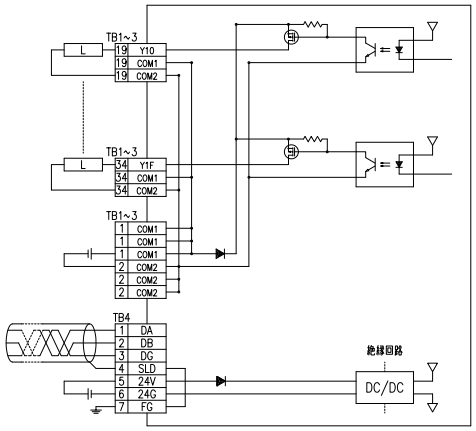

外形寸法図

C16X-MT1XR
C16D-MT1XR
C16D-MT1XR-NH
C08XD-MT1XR
C08XD-MT1XR-NH
C16P-MT1XR

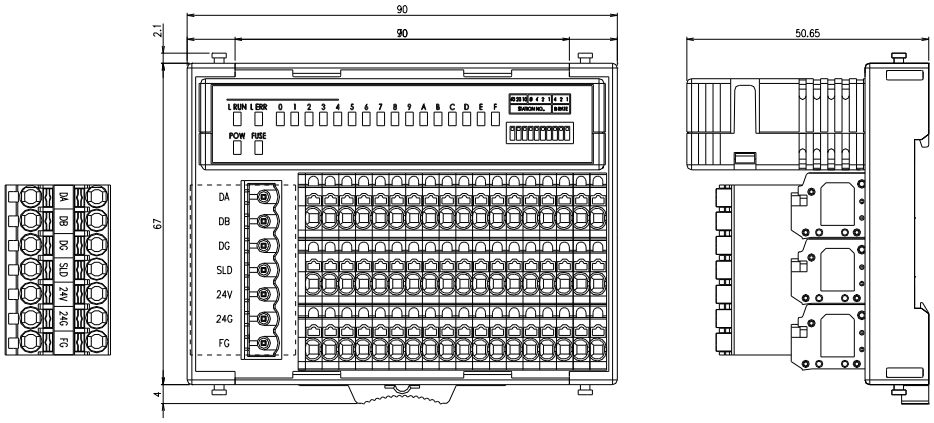

C32X-MT1XR
C32D-MT1XR
C32D-MT1XR-NH
C16XD-MT1XR
C16XD-MT1XR-NH
C32P-MT1XR
C16XP-MT1XR

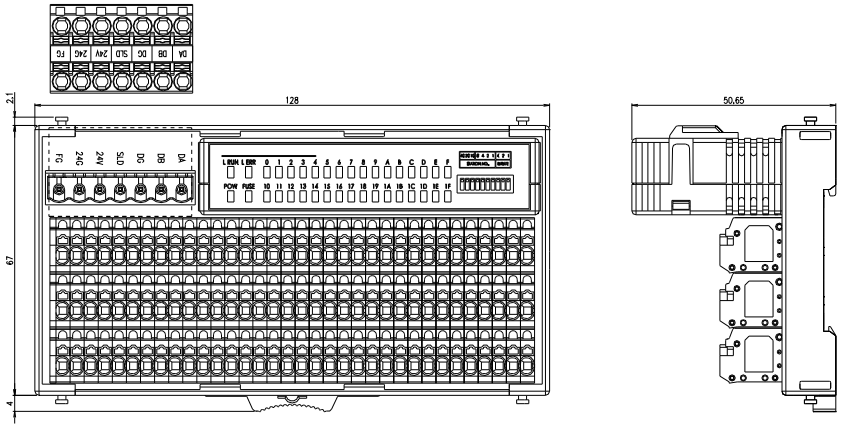

※お断り無く仕様などを変更することがありますのでご了承ください。

推奨圧着端子／適合電線

【伝送／電源用コネクタ】

棒圧着端子（フェルール）	0.25㎟～1.5㎟ AWG24～AWG16 DIN46228-4準拠

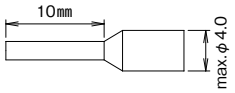

単　線	φ0.5～φ1.6	10mm CABLE
より線	0.2㎟～2.5㎟ AWG24～14	10mm CABLE

【入出力用端子台】

棒圧着端子（フェルール）	0.14㎟～0.75㎟ AWG26～AWG18 DIN46228-4準拠

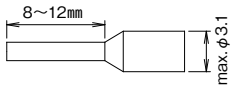

単　線	φ0.5～φ1.3	9～10mm CABLE
より線	0.08㎟～1.5㎟ AWG28～16	9～10mm CABLE

【伝送／電源用 コネクタ表示】



【外部機器接続用 端子台表示】

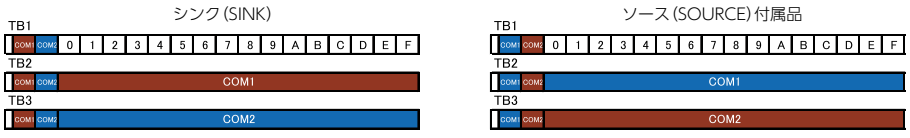

※ソース（SOURCE）タイプで使用される場合は、付属の専用シールに貼り変えてください。

CT1VRシリーズ

スプリング　5mm 端子台ピッチ　NPN　PNP　COM　IEC35レール



【特長】

- 横型構造で省スペースを実現
- スプリングロック式端子台で簡単配線
- 通信線、電源線は2ピース構造のため、ターミナル交換、メンテナンスが容易
- コモン端子内蔵で2線式/3線式センサが接続可能
- フェルール使用でプッシュインの簡単結線、増し締め不要

【ラインアップ】

形式	点数	型	インターフェイス	入出力形式
C16X-CT1VR	入力　16点	横型	スプリングロック式	シンク・ソース共用タイプ
C32X-CT1VR	入力　32点	横型	スプリングロック式	シンク・ソース共用タイプ
C16D-CT1VR	出力　16点	横型	スプリングロック式	シンクタイプ
C16D-CT1VR-NH	出力　16点	横型	スプリングロック式	シンク・NON HOLDタイプ
C32D-CT1VR	出力　32点	横型	スプリングロック式	シンクタイプ
C32D-CT1VR-NH	出力　32点	横型	スプリングロック式	シンク・NON HOLDタイプ
C16XD-CT1VR	入力16点/出力16点	横型	スプリングロック式	シンクタイプ
C16XD-CT1VR-NH	入力16点/出力16点	横型	スプリングロック式	シンク・NON HOLDタイプ
C16P-CT1VR	出力　16点	横型	スプリングロック式	ソースタイプ
C32P-CT1VR	出力　32点	横型	スプリングロック式	ソースタイプ
C16XP-CT1VR	入力16点/出力16点	横型	スプリングロック式	ソースタイプ

※NON HOLDタイプは形式の末尾に-NHがつきます。

NON HOLDタイプとは？
システム異常、伝送路異常時において出力状態がすべて OFF（遮断）となるタイプです

入力ターミナル端子台型

C16X-CT1VR

CE RoHS Compliant

スプリング | 5mm 端子台ピッチ | NPN | PNP | COM | IEC35レール



標準価格 25,200円 / 個
(税抜・販売単位：1)

【仕様】

● 入力

入力点数		16点
絶縁方式		フォトカプラ絶縁
定格入力電圧		DC24V
定格入力電流		約5mA
使用電圧範囲		DC19.2～26.4V(リップル率5%以内)
ON電圧/ON電流		15V以上 / 3mA以上
OFF電圧/OFF電流		3V以下 / 0.5mA以下
入力抵抗		約4.7kΩ
入力形式		シンク、ソース共用タイプ
応答時間	ON→OFF	0.2ms以下(DC24V時)
	OFF→ON	0.2ms以下(DC24V時)

コモン方式 /占有局数		16点1コモン / 1局32点割付(16点使用)
I/Oユニット電源	(電圧)	DC20.4～26.4V(リップル率5%以内)
	(電流)	40mA以下(DC24V、全点ON時)
ノイズ耐量		DCタイプのノイズ電圧±900Vp-p、ノイズ幅1μs、ノイズ周波数45Hz、ノイズシュミレータによる
耐電圧		DC外部端子一括 - アース間 AC500V 1分間
絶縁抵抗		DC外部端子一括 - アース間 DC500V 絶縁抵抗計にて10MΩ以上
質量		約210g
外部接続方式		7極2ピースコネクタ (伝送路、ユニット電源端子、FG端子)

【回路図】

● 入力

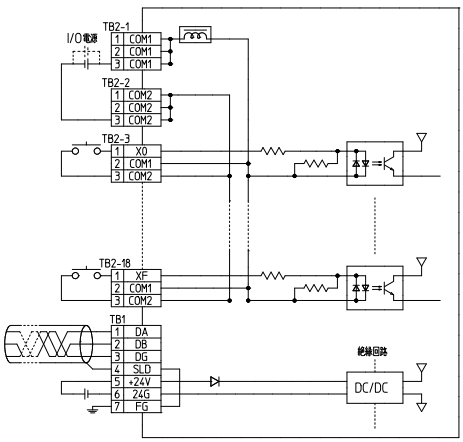

C32X-CT1VR

CE RoHS Compliant

スプリング | 5mm 端子台ピッチ | NPN | PNP | COM | IEC35レール

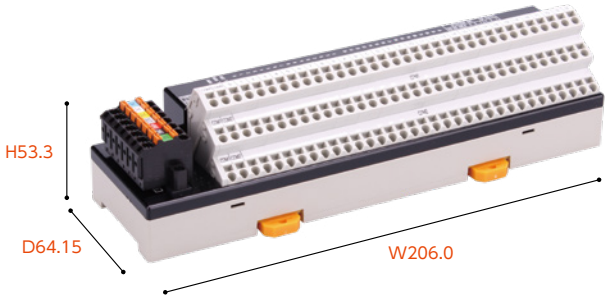

標準価格 35,300円 / 個
(税抜・販売単位：1)

【仕様】

● 入力

入力点数		32点
絶縁方式		フォトカプラ絶縁
定格入力電圧		DC24V
定格入力電流		約5mA
使用電圧範囲		DC19.2～26.4V(リップル率5%以内)
ON電圧/ON電流		15V以上 / 3mA以上
OFF電圧/OFF電流		3V以下 / 0.5mA以下
入力抵抗		約4.7kΩ
入力形式		シンク、ソース共用タイプ
応答時間	ON→OFF	0.2ms以下(DC24V時)
	OFF→ON	0.2ms以下(DC24V時)

コモン方式 /占有局数		32点1コモン / 1局32点割付
I/Oユニット電源	(電圧)	DC20.4～26.4V(リップル率5%以内)
	(電流)	60mA以下(DC24V、全点ON時)
ノイズ耐量		DCタイプのノイズ電圧±900Vp-p、ノイズ幅1μs、ノイズ周波数45Hz、ノイズシュミレータによる
耐電圧		DC外部端子一括 - アース間 AC500V 1分間
絶縁抵抗		DC外部端子一括 - アース間 DC500V 絶縁抵抗計にて10MΩ以上
質量		約340g
外部接続方式		7極2ピースコネクタ (伝送路、ユニット電源端子、FG端子)

【回路図】

● 入力

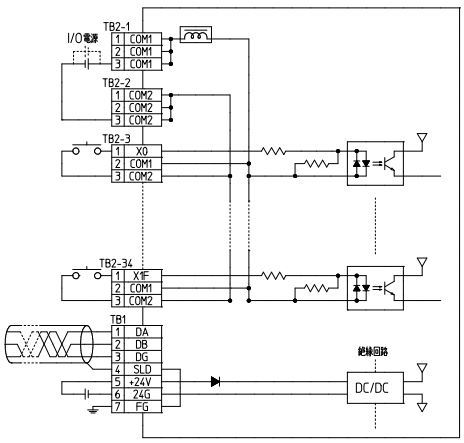

C16D-CT1VR
C16D-CT1VR-NH

※NON HOLDタイプ

スプリング　5mm 端子台ピッチ　NPN　COM　IEC35レール



標準価格 25,200円 / 個
(税抜･販売単位：1)
(NH同価格)

【仕様】

● 出力

出力点数		16点
絶縁方式		フォトカプラ絶縁
定格負荷電圧		DC12 / 24V
使用電圧範囲		DC10.2～26.4V(リップル率5%以内)
最大負荷電流		約500mA / 1点(全点ON時225mA / 1点) 3.6A / 1コモン
最大突入電流		1.0A　10ms以下
OFF時漏洩電流		0.1mA
出力形式		シンクタイプ
サージキラー		なし
応答時間	ON→OFF	1.5ms以下(抵抗負荷)
	OFF→ON	0.5ms以下

コモン方式 /占有局数		16点1コモン / 1局32点割付(16点使用)
I/Oユニット電源	(電圧)	DC20.4～26.4V(リップル率5%以内)
	(電流)	50mA以下(DC24V、全点ON時)
ノイズ耐量		DCタイプのノイズ電圧±900Vp-p、 ノイズ幅1μs、ノイズ周波数45Hz、 ノイズシュミレータによる
耐電圧		DC外部端子一括 - アース間 AC500V 1分間
絶縁抵抗		DC外部端子一括 - アース間 DC500V 絶縁抵抗計にて10MΩ以上
質量		約210g
外部接続方式		7極2ピースコネクタ (伝送路、ユニット電源端子、FG端子)

【回路図】

● 出力

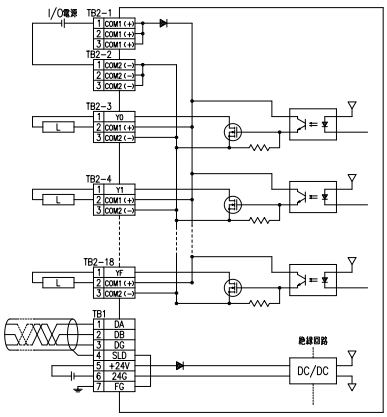

C32D-CT1VR
C32D-CT1VR-NH

※NON HOLDタイプ

スプリング　5mm 端子台ピッチ　NPN　COM　IEC35レール



標準価格 35,300円 / 個
(税抜･販売単位：1)
(NH同価格)

【仕様】

● 出力

出力点数		32点
絶縁方式		フォトカプラ絶縁
定格負荷電圧		DC12 / 24V
使用電圧範囲		DC10.2～26.4V(リップル率5%以内)
最大負荷電流		約500mA / 1点(全点ON時150mA / 1点) 4.8A / 1コモン
最大突入電流		1.0A　10ms以下
OFF時漏洩電流		0.1mA
出力形式		シンクタイプ
サージキラー		なし
応答時間	ON→OFF	1.5ms以下(抵抗負荷)
	OFF→ON	0.5ms以下

コモン方式 /占有局数		32点1コモン / 1局32点割付
I/Oユニット電源	(電圧)	DC20.4～26.4V(リップル率5%以内)
	(電流)	65mA以下(DC24V、全点ON時)
ノイズ耐量		DCタイプのノイズ電圧±900Vp-p、 ノイズ幅1μs、ノイズ周波数45Hz、 ノイズシュミレータによる
耐電圧		DC外部端子一括 - アース間 AC500V 1分間
絶縁抵抗		DC外部端子一括 - アース間 DC500V 絶縁抵抗計にて10MΩ以上
質量		約340g
外部接続方式		7極2ピースコネクタ (伝送路、ユニット電源端子、FG端子)

【回路図】

● 出力

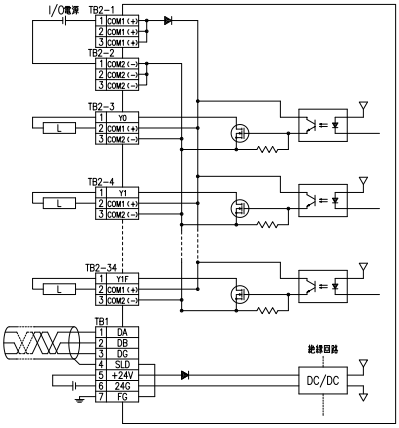

混合ターミナル端子台型　NON HOLD

C16XD-CT1VR
C16XD-CT1VR-NH

※NON HOLDタイプ

スプリング　5mm 端子台ピッチ　NPN　COM　IEC35レール

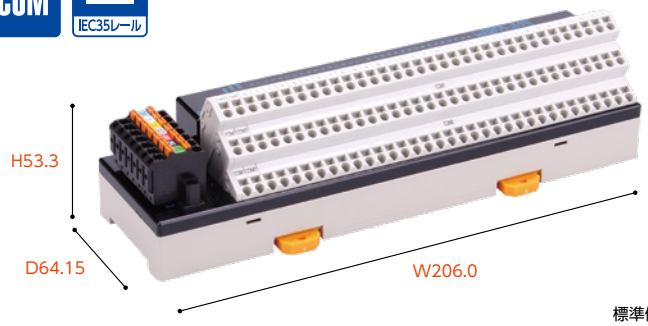

標準価格 40,000円 / 個
(税抜･販売単位：1)
(NH同価格)

【仕様】

● 入力部

入力点数		16点
絶縁方式		フォトカプラ絶縁
定格入力電圧		DC24V
定格入力電流		約5mA
使用電圧範囲		DC19.2～26.4V(リップル率5%以内)
ON電圧/ON電流		15V以上 / 3mA以上
OFF電圧/OFF電流		3V以下 / 0.5mA以下
入力抵抗		約4.7kΩ
入力形式		シンクタイプ
応答時間	ON→OFF	0.2ms以下(DC24V時)
	OFF→ON	0.2ms以下(DC24V時)

● 出力部

出力点数		16点
絶縁方式		フォトカプラ絶縁
定格負荷電圧		DC24V
使用電圧範囲		DC19.2～26.4V(リップル率5%以内)
最大負荷電流		約500mA / 1点　3.6A / 1コモン (全点ON時225mA / 1点)
最大突入電流		1.0A　10ms以下
OFF時漏洩電流		0.1mA
出力形式		シンクタイプ
応答時間	ON→OFF	1.5ms以下(抵抗負荷)
	OFF→ON	0.5ms以下
サージキラー		なし

コモン方式 /占有局数		32点1コモン / 1局32点割付(16点使用) (IN16、OUT16)
I/Oユニット電源	(電圧)	DC20.4～26.4V(リップル率5%以内)
	(電流)	60mA以下(DC24V、全点ON時)
ノイズ耐量		DCタイプのノイズ電圧±900Vp-p、ノイズ幅1μs、ノイズ周波数45Hz、ノイズシュミレータによる
耐電圧		DC外部端子一括 - アース間 AC500V 1分間
絶縁抵抗		DC外部端子一括 - アース間 DC500V、絶縁抵抗計にて10MΩ以上
質量		約340g
外部接続方式		7極2ピースコネクタ(伝送路、ユニット電源端子、FG端子)

【回路図】

● 入力部

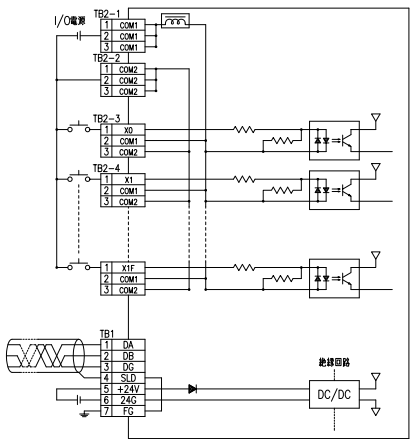

● 出力部

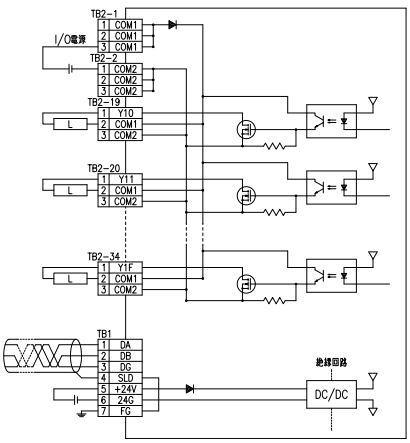

C16P-CT1VR

CE RoHS Compliant

スプリング　5mm 端子台ピッチ　PNP　COM　IEC35レール



標準価格 28,600円 / 個
(税抜･販売単位：1)

【仕様】

● 出力

出力点数		16点
絶縁方式		フォトカプラ絶縁
定格負荷電圧		DC12 / 24V
使用電圧範囲		DC10.2～26.4V(リップル率5%以内)
最大負荷電流		約100mA / 1点　1.6A / 1コモン
最大突入電流		1.0A　10ms以下
OFF時漏洩電流		0.1mA
出力形式		ソースタイプ
サージキラー		なし
応答時間	ON→OFF	1.5ms以下(抵抗負荷)
	OFF→ON	0.5ms以下

コモン方式 /占有局数		16点1コモン / 1局32点割付(16点使用)
I/Oユニット電源	(電圧)	DC20.4～26.4V(リップル率5%以内)
	(電流)	50mA以下(DC24V、全点ON時)
ノイズ耐量		DCタイプのノイズ電圧±900Vp-p、ノイズ幅1μs、ノイズ周波数45Hz、ノイズシュミレータによる
耐電圧		DC外部端子一括 - アース間 AC500V 1分間
絶縁抵抗		DC外部端子一括 - アース間 DC500V 絶縁抵抗計にて10MΩ以上
質量		約210g
外部接続方式		7極2ピースコネクタ (伝送路、ユニット電源端子、FG端子)

【回路図】

● 出力

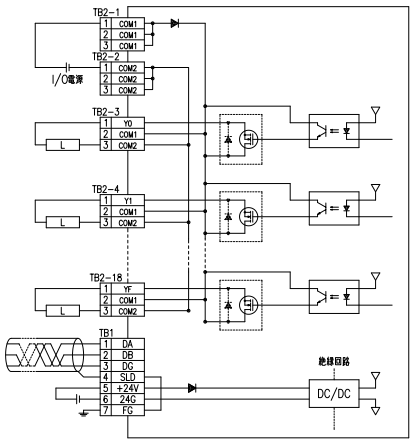

C32P-CT1VR

CE RoHS Compliant

スプリング　5mm 端子台ピッチ　PNP　COM　IEC35レール



標準価格 38,700円 / 個
(税抜･販売単位：1)

【仕様】

● 出力

出力点数		32点
絶縁方式		フォトカプラ絶縁
定格負荷電圧		DC12 / 24V
使用電圧範囲		DC10.2～26.4V(リップル率5%以内)
最大負荷電流		約100mA / 1点　3.2A / 1コモン
最大突入電流		1.0A　10ms以下
OFF時漏洩電流		0.1mA
出力形式		ソースタイプ
サージキラー		なし
応答時間	ON→OFF	1.5ms以下(抵抗負荷)
	OFF→ON	0.5ms以下

コモン方式 /占有局数		32点1コモン / 1局32点割付
I/Oユニット電源	(電圧)	DC20.4～26.4V(リップル率5%以内)
	(電流)	65mA以下(DC24V、全点ON時)
ノイズ耐量		DCタイプのノイズ電圧±900Vp-p、ノイズ幅1μs、ノイズ周波数45Hz、ノイズシュミレータによる
耐電圧		DC外部端子一括 - アース間 AC500V 1分間
絶縁抵抗		DC外部端子一括 - アース間 DC500V 絶縁抵抗計にて10MΩ以上
質量		約340g
外部接続方式		7極2ピースコネクタ (伝送路、ユニット電源端子、FG端子)

【回路図】

● 出力

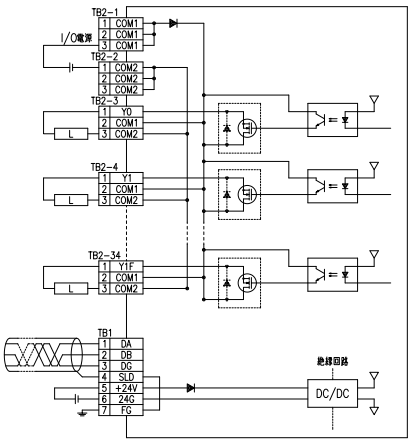

混合ターミナル端子台型

C16XP-CT1VR

スプリング　5mm 端子台ピッチ　PNP　COM　IEC35レール

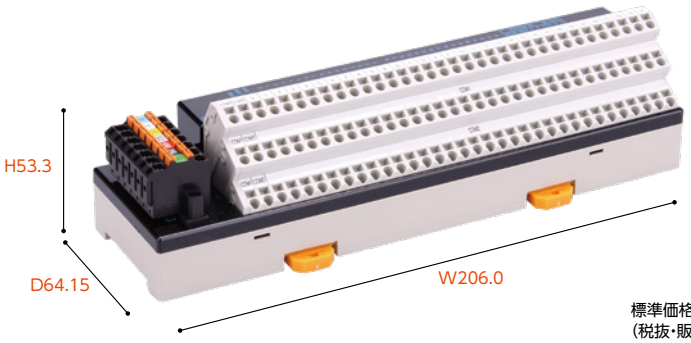

標準価格 40,500円 / 個
(税抜･販売単位：1)

【仕様】

● 入力部

入力点数		16点
絶縁方式		フォトカプラ絶縁
定格入力電圧		DC24V
定格入力電流		約5mA
使用電圧範囲		DC19.2～26.4V(リップル率5%以内)
OFF電圧/OFF電流		15V以上 / 3mA以上
ON電圧/ON電流		3V以下 / 0.5mA以下
入力抵抗		約4.7KΩ
入力形式		ソースタイプ
応答時間	ON→OFF	0.2ms以下(DC24V時)
	OFF→ON	0.2ms以下(DC24V時)

● 出力部

出力点数		16点
絶縁方式		フォトカプラ絶縁
定格負荷電圧		DC24V
使用負荷電圧範囲		DC19.2～26.4V(リップル率5%以内)
最大負荷電流		約100mA / 1点　1.6A / 1コモン
最大突入電流		1.0A10ms以下
OFF時漏洩電流		0.1mA以下
出力形式		ソースタイプ
応答時間	ON→OFF	1.5ms以下(抵抗負荷)
	OFF→ON	0.5ms以下
サージキラー		なし

コモン方式/占有局数		32点1コモン / 1局32点割付(16点使用) (IN16、OUT16)
I/Oユニット電源	(電圧)	DC20.4～26.4V(リップル率5%以内)
	(電流)	60mA以下(DC24V、全点ON時)
ノイズ耐量		DCタイプのノイズ電圧±900Vp-p、ノイズ幅1μs、ノイズ周波数45Hz、ノイズシュミレータによる
耐電圧		DC外部端子一括 - アース間 AC500V1分間
絶縁抵抗		DC外部端子一括 - アース間 DC500V絶縁抵抗計にて10MΩ以上
質量		約340g
外部接続方式		7極2ピースコネクタ(伝送路、ユニット電源端子、FG)

【回路図】

● 入力部

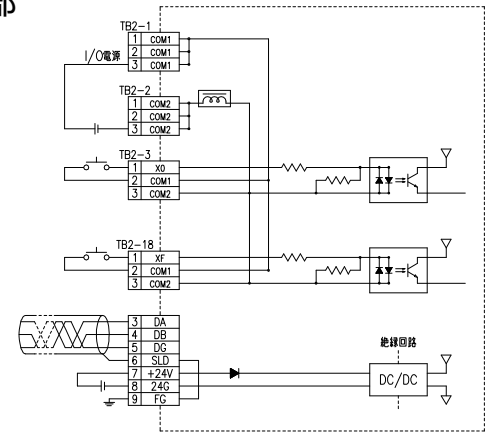

● 出力部

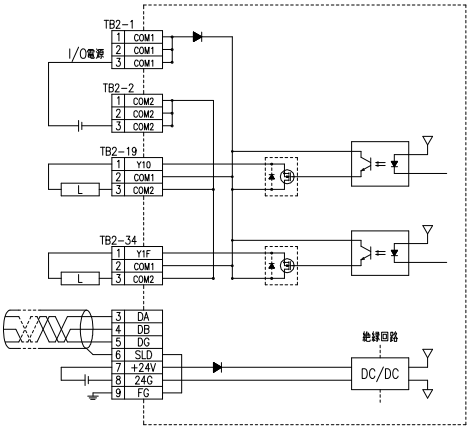

外形寸法図

C16X-CT1VR
C16D-CT1VR
C16D-CT1VR-NH
C16P-CT1VR

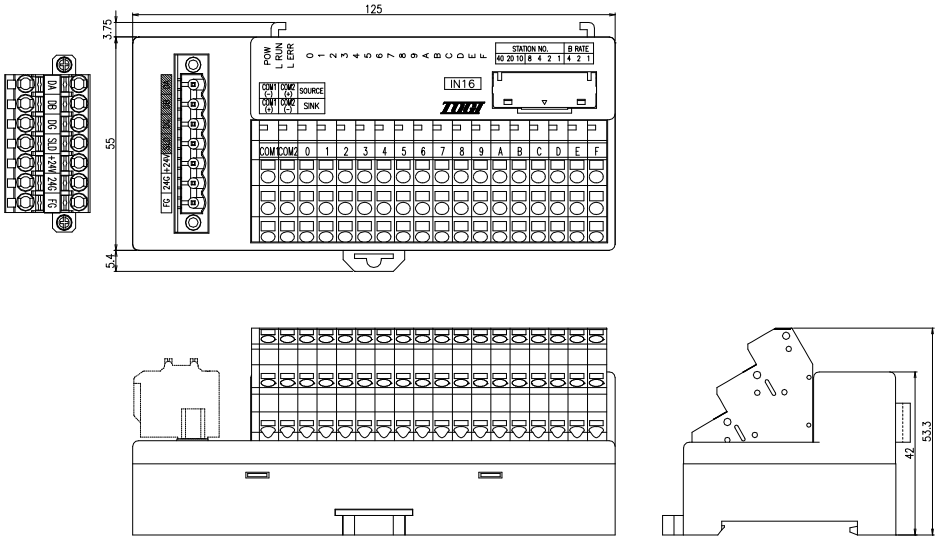

C32X-CT1VR
C32D-CT1VR
C32D-CT1VR-NH
C32P-CT1VR
C16XD-CT1VR
C16XD-CT1VR-NH
C16XP-CT1VR

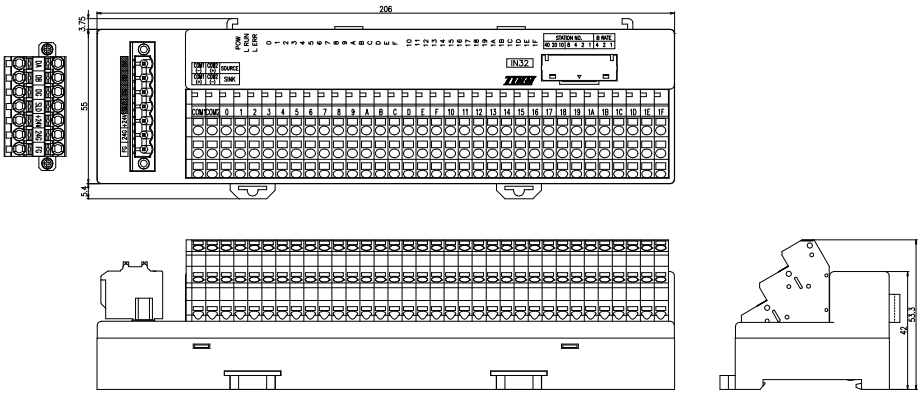

※お断り無く仕様などを変更することがありますのでご了承ください。

推奨圧着端子／適合電線

【伝送／電源用コネクタ】

棒圧着端子（フェルール）	0.25㎟～1.5㎟ AWG24～AWG16 DIN46228-4準拠 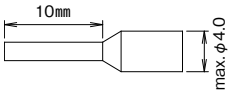	単　線	φ0.5～φ1.6 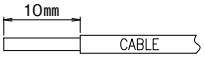
		よ り 線	0.2㎟～2.5㎟ AWG24～14 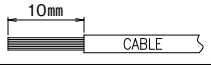

【入出力用端子台】

棒圧着端子（フェルール）	0.25㎟～1㎟ AWG26～AWG18 DIN46228-4準拠 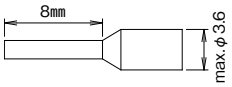	単　線	φ0.3～φ1.3 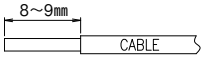
		よ り 線	0.08㎟～1.25㎟ AWG28～16 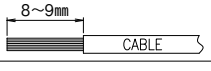

【伝送／電源用 コネクタ表示】



AT1VRシリーズ

RoHS Compliant

スプリング　5mm 端子台ピッチ　NPN　PNP　IEC35レール





【特長】

- 縦型構造で省スペースを実現
- スプリングロック式端子台で簡単配線
- 通信線、電源線は2ピース構造のため、ターミナル交換、メンテナンスが容易
- コモン端子別売りのため、複数のコモンをご使用される際に便利です
- フェルール使用でプッシュインの簡単結線、増し締め不要

【ラインアップ】

形式	点数	型	インターフェイス	入出力形式
C16X-AT1VR	入力　16点	縦型	スプリングロック式	シンク・ソース共用タイプ
C32X-AT1VR	入力　32点	縦型	スプリングロック式	シンク・ソース共用タイプ
C16D-AT1VR	出力　16点	縦型	スプリングロック式	シンクタイプ
C16D-AT1VR-NH	出力　16点	縦型	スプリングロック式	シンク・NON HOLDタイプ
C32D-AT1VR	出力　32点	縦型	スプリングロック式	シンクタイプ
C32D-AT1VR-NH	出力　32点	縦型	スプリングロック式	シンク・NON HOLDタイプ
C08XD-AT1VR	入力8点/出力8点	縦型	スプリングロック式	シンクタイプ
C16XD-AT1VR	入力16点/出力16点	縦型	スプリングロック式	シンクタイプ
C16XD-AT1VR-NH	入力16点/出力16点	縦型	スプリングロック式	シンク・NON HOLDタイプ
C16P-AT1VR	出力　16点	縦型	スプリングロック式	ソースタイプ
C32P-AT1VR	出力　32点	縦型	スプリングロック式	ソースタイプ

※NON HOLDタイプは形式の末尾に-NHがつきます。

NON HOLDタイプとは？

システム異常、伝送路異常時において出力状態がすべて OFF（遮断）となるタイプです

入力ターミナル端子台型

C16X-AT1VR

RoHS Compliant

スプリング　5mm 端子台ピッチ　NPN　PNP　IEC35レール

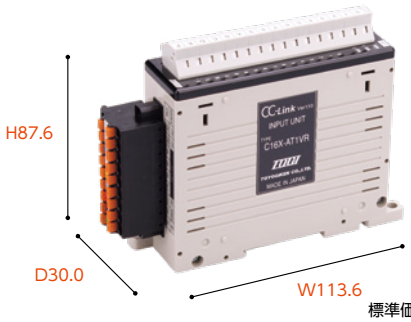

標準価格 25,200円 / 個
(税抜・販売単位：1)

【仕様】

● 入力

入力点数		16点
絶縁方式		フォトカプラ絶縁
定格入力電圧		DC24V
定格入力電流		約5mA
使用電圧範囲		DC19.2～26.4V(リップル率5%以内)
ON電圧/ON電流		15V以上 / 3mA以上
OFF電圧/OFF電流		3V以下 / 0.5mA以下
入力抵抗		約4.7kΩ
入力形式		シンク、ソース共用タイプ
応答時間	ON→OFF	0.2ms以下(DC24V時)
	OFF→ON	0.2ms以下(DC24V時)

コモン方式 /占有局数		16点1コモン / 1局32点割付(16点使用)
I/Oユニット電源	(電圧)	DC20.4～26.4V(リップル率5%以内)
	(電流)	40mA以下(DC24V、全点ON時)
ノイズ耐量		DCタイプのノイズ電圧±900Vp-p、ノイズ幅1μs、ノイズ周波数45Hz、ノイズシュミレータによる
耐電圧		DC外部端子一括 - アース間 AC500V 1分間
絶縁抵抗		DC外部端子一括 - アース間 DC500V 絶縁抵抗計にて10MΩ以上
質量		約145g
外部接続方式		9極2ピースコネクタ(伝送路、ユニット端子電圧、I/O電源端子、COM1、COM2)

【回路図】

● 入力

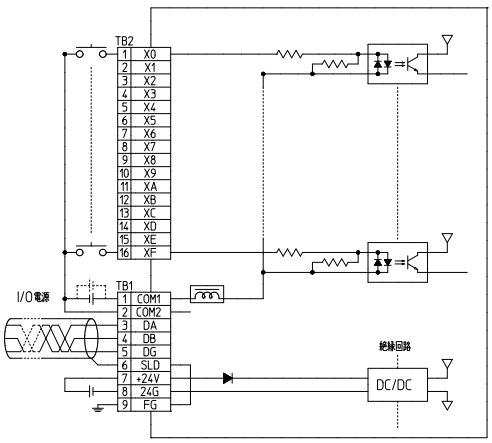

C32X-AT1VR

RoHS Compliant

スプリング　5mm 端子台ピッチ　NPN　PNP　IEC35レール

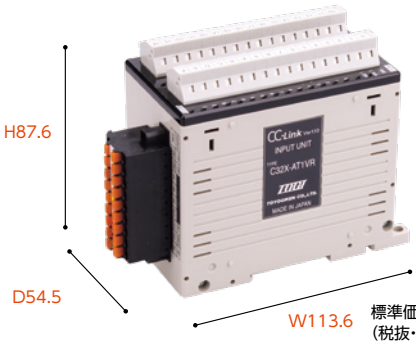

標準価格 35,300円 / 個
(税抜・販売単位：1)

【仕様】

● 入力

入力点数		32点
絶縁方式		フォトカプラ絶縁
定格入力電圧		DC24V
定格入力電流		約5mA
使用電圧範囲		DC19.2～26.4V(リップル率5%以内)
ON電圧/ON電流		15V以上 / 3mA以上
OFF電圧/OFF電流		3V以下 / 0.5mA以下
入力抵抗		約4.7kΩ
入力形式		シンク、ソース共用タイプ
応答時間	ON→OFF	0.2ms以下(DC24V時)
	OFF→ON	0.2ms以下(DC24V時)

コモン方式 /占有局数		32点1コモン / 1局32点割付
I/Oユニット電源	(電圧)	DC20.4～26.4V(リップル率5%以内)
	(電流)	60mA以下(DC24V、全点ON時)
ノイズ耐量		DCタイプのノイズ電圧±900Vp-p、ノイズ幅1μs、ノイズ周波数45Hz、ノイズシュミレータによる
耐電圧		DC外部端子一括 - アース間 AC500V 1分間
絶縁抵抗		DC外部端子一括 - アース間 DC500V 絶縁抵抗計にて10MΩ以上
質量		約210g
外部接続方式		9極2ピースコネクタ(伝送路、ユニット電源端子、I/O電源端子、COM1、COM2)

【回路図】

● 入力

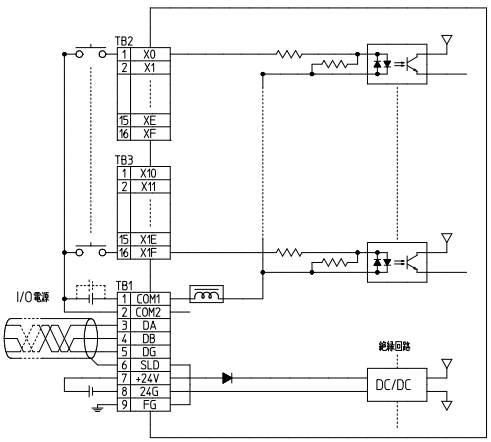

C16D-AT1VR
C16D-AT1VR-NH

RoHS Compliant

※NON HOLDタイプ

スプリング　5mm 端子台ピッチ　NPN　IEC35レール

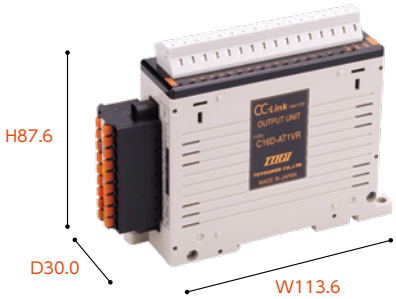

標準価格 25,200円 / 個
(税抜・販売単位：1)
(NH同価格)

【仕様】

● 出力

出力点数		16点
絶縁方式		フォトカプラ絶縁
定格負荷電圧		DC12 / 24V
使用電圧範囲		DC10.2～26.4V(リップル率5%以内)
最大負荷電流		約500mA / 1点(全点ON時225mA / 1点) 3.6A / 1コモン
最大突入電流		1.0A　10ms以下
OFF時漏洩電流		0.1mA
出力形式		シンクタイプ
サージキラー		なし
応答時間	ON→OFF	1.5ms以下(抵抗負荷)
	OFF→ON	0.5ms以下

コモン方式 /占有局数		16点1コモン / 1局32点割付(16点使用)
I/Oユニット電源	(電圧)	DC20.4～26.4V(リップル率5%以内)
	(電流)	50mA以下(DC24V、全点ON時)
ノイズ耐量		DCタイプのノイズ電圧±900Vp-p、 ノイズ幅1μs、ノイズ周波数45Hz、 ノイズシュミレータによる
耐電圧		DC外部端子一括 - アース間 AC500V 1分間
絶縁抵抗		DC外部端子一括 - アース間 DC500V 絶縁抵抗計にて10MΩ以上
質量		約145g
外部接続方式		9極2ピースコネクタ(伝送路、ユニット電源 端子、I/O電源端子、COM1、COM2)

【回路図】

● 出力

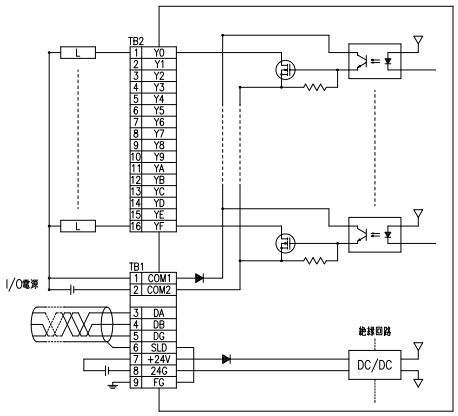

C32D-AT1VR
C32D-AT1VR-NH

RoHS Compliant

※NON HOLDタイプ

スプリング　5mm 端子台ピッチ　NPN　IEC35レール

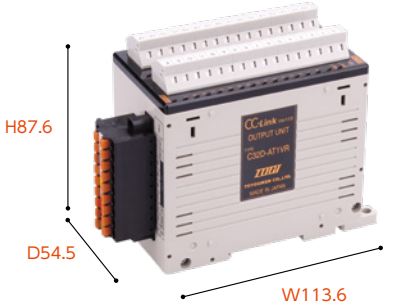

標準価格 35,300円 / 個
(税抜・販売単位：1)
(NH同価格)

【仕様】

● 出力

出力点数		32点
絶縁方式		フォトカプラ絶縁
定格負荷電圧		DC12 / 24V
使用電圧範囲		DC10.2～26.4V(リップル率5%以内)
最大負荷電流		約500mA / 1点(全点ON時150mA / 1点) 4.8A / 1コモン
最大突入電流		1.0A　10ms以下
OFF時漏洩電流		0.1mA
出力形式		シンクタイプ
サージキラー		なし
応答時間	ON→OFF	1.5ms以下(抵抗負荷)
	OFF→ON	0.5ms以下

コモン方式 /占有局数		32点1コモン / 1局32点割付
I/Oユニット電源	(電圧)	DC20.4～26.4V(リップル率5%以内)
	(電流)	65mA以下(DC24V、全点ON時)
ノイズ耐量		DCタイプのノイズ電圧±900Vp-p、 ノイズ幅1μs、ノイズ周波数45Hz、 ノイズシュミレータによる
耐電圧		DC外部端子一括 - アース間 AC500V 1分間
絶縁抵抗		DC外部端子一括 - アース間 DC500V 絶縁抵抗計にて10MΩ以上
質量		約210g
外部接続方式		9極2ピースコネクタ(伝送路、ユニット電源 端子、I/O電源端子、COM1、COM2)

【回路図】

● 出力

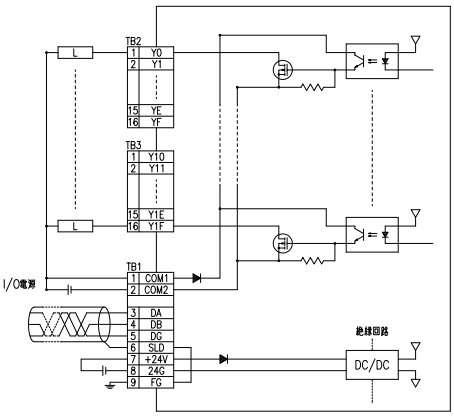

混合ターミナル端子台型

C08XD-AT1VR

RoHS Compliant

スプリング　5mm 端子台ピッチ　NPN　IEC35レール

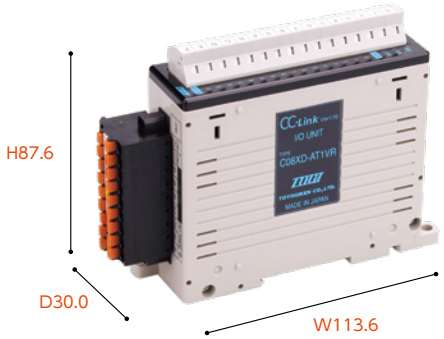

標準価格 25,200円 / 個
(税抜･販売単位：1)

【仕様】

● 入力部

入力点数		8点
絶縁方式		フォトカプラ絶縁
定格入力電圧		DC24V
定格入力電流		約5mA
使用電圧範囲		DC19.2～26.4V(リップル率5%以内)
ON電圧/ON電流		15V以上 / 3mA以上
OFF電圧/OFF電流		3V以下 / 0.5mA以下
入力抵抗		約4.7kΩ
入力形式		シンクタイプ
応答時間	ON→OFF	0.2ms以下(DC24V時)
	OFF→ON	0.2ms以下(DC24V時)

● 出力部

出力点数		8点
絶縁方式		フォトカプラ絶縁
定格負荷電圧		DC24V
使用電圧範囲		DC19.2～26.4V(リップル率5%以内)
最大負荷電流		約500mA / 1点　2.4A / 1コモン (全点ON時300mA / 1点)
最大突入電流		1.0A　10ms以下
OFF時漏洩電流		0.1mA
出力形式		シンクタイプ
応答時間	ON→OFF	1.5ms以下(抵抗負荷)
	OFF→ON	0.5ms以下
サージキラー		なし

コモン方式 /占有局数		16点1コモン / 1局32点割付(16点使用) (IN8、OUT8)
I/Oユニット電源	(電圧)	DC20.4～26.4V(リップル率5%以内)
	(電流)	50mA以下(DC24V、全点ON時)
ノイズ耐量		DCタイプのノイズ電圧±900Vp-p、ノイズ幅1μs、ノイズ周波数45Hz、ノイズシュミレータによる
耐電圧		DC外部端子一括 - アース間 AC500V 1分間
絶縁抵抗		DC外部端子一括 - アース間 DC500V 絶縁抵抗計にて10MΩ以上
質量		約145g
外部接続方式		9極2ピースコネクタ(伝送路、ユニット電源端子、I/O電源端子、COM1、COM2)

【回路図】

● 入力部

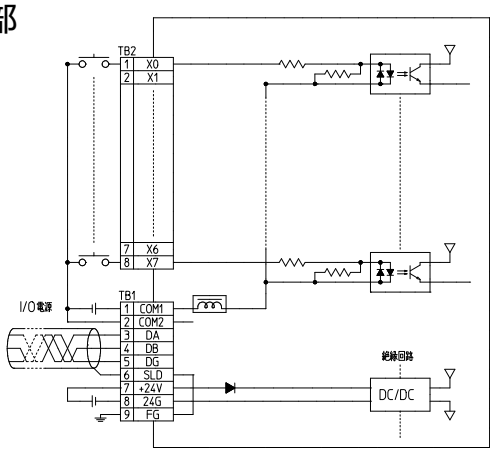

● 出力部

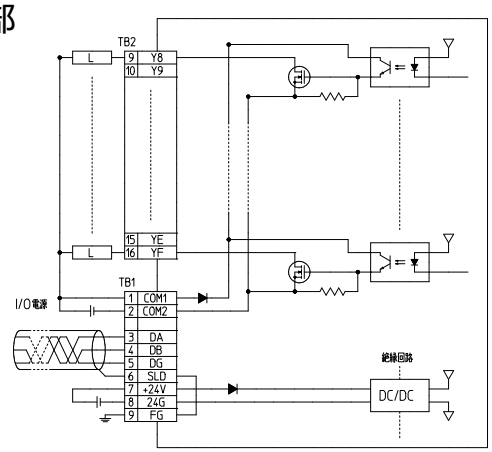

C16XD-AT1VR
C16XD-AT1VR-NH

※NON HOLDタイプ

RoHS Compliant

スプリング　5mm 端子台ピッチ　NPN　IEC35レール

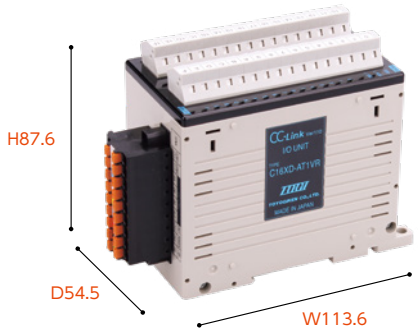

標準価格 35,300円 / 個
(税抜･販売単位：1)
(NH同価格)

【仕様】

● 入力部

入力点数		16点
絶縁方式		フォトカプラ絶縁
定格入力電圧		DC24V
定格入力電流		約5mA
使用電圧範囲		DC19.2～26.4V(リップル率5%以内)
ON電圧/ON電流		15V以上 / 3mA以上
OFF電圧/OFF電流		3V以下 / 0.5mA以下
入力抵抗		約4.7kΩ
入力形式		シンクタイプ
応答時間	ON→OFF	0.2ms以下(DC24V時)
	OFF→ON	0.2ms以下(DC24V時)

● 出力部

出力点数		16点
絶縁方式		フォトカプラ絶縁
定格負荷電圧		DC24V
使用電圧範囲		DC19.2～26.4V(リップル率5%以内)
最大負荷電流		約500mA / 1点　3.6A / 1コモン (全点ON時225mA / 1点)
最大突入電流		1.0A　10ms以下
OFF時漏洩電流		0.1mA
出力形式		シンクタイプ
応答時間	ON→OFF	1.5ms以下(抵抗負荷)
	OFF→ON	0.5ms以下
サージキラー		なし

コモン方式 /占有局数		32点1コモン / 1局32点割付(IN16、OUT16)
I/Oユニット電源	(電圧)	DC20.4～26.4V(リップル率5%以内)
	(電流)	60mA以下(DC24V、全点ON時)
ノイズ耐量		DCタイプのノイズ電圧±900Vp-p、ノイズ幅1μs、ノイズ周波数45Hz、ノイズシュミレータによる
耐電圧		DC外部端子一括 - アース間 AC500V 1分間
絶縁抵抗		DC外部端子一括 - アース間 DC500V 絶縁抵抗計にて10MΩ以上
質量		約210g
外部接続方式		9極2ピースコネクタ(伝送路、ユニット電源端子、I/O電源端子、COM1、COM2)

【回路図】

● 入力部

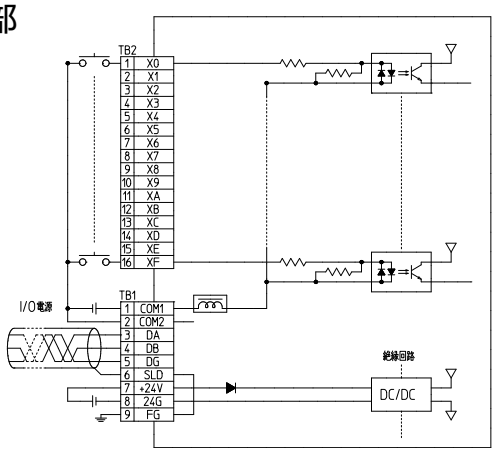

● 出力部

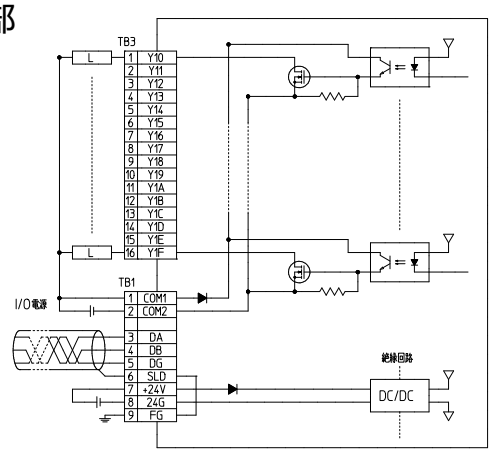

出力ターミナル端子台型

C16P-AT1VR

RoHS Compliant

スプリング　5mm 端子台ピッチ　PNP　IEC35レール

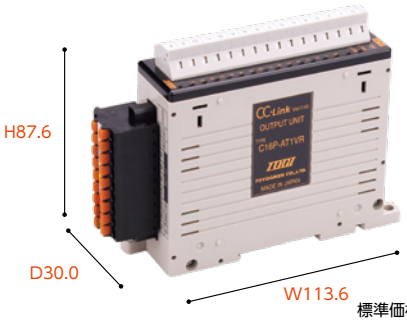

標準価格 25,200円 / 個
(税抜･販売単位：1)

【仕様】

● 出力

出力点数		16点
絶縁方式		フォトカプラ絶縁
定格負荷電圧		DC12 / 24V
使用電圧範囲		DC10.2～26.4V(リップル率5%以内)
最大負荷電流		約100mA / 1点　1.6A / 1コモン
最大突入電流		1.0A　10ms以下
OFF時漏洩電流		0.1mA
出力形式		ソースタイプ
サージキラー		なし
応答時間	ON→OFF	1.5ms以下(抵抗負荷)
	OFF→ON	0.5ms以下

コモン方式 /占有局数		16点1コモン / 1局32点割付(16点使用)
I/Oユニット電源	(電圧)	DC20.4～26.4V(リップル率5%以内)
	(電流)	50mA以下(DC24V、全点ON時)
ノイズ耐量		DCタイプのノイズ電圧±500Vp-p、ノイズ幅1μs、ノイズ周波数45Hz、ノイズシュミレータによる
耐電圧		DC外部端子一括 - アース間 AC500V 1分間
絶縁抵抗		DC外部端子一括 - アース間 DC500V 絶縁抵抗計にて10MΩ以上
質量		約145g
外部接続方式		9極2ピースコネクタ(伝送路、ユニット電源端子、I/O電源端子、COM1、COM2)

【回路図】

● 出力

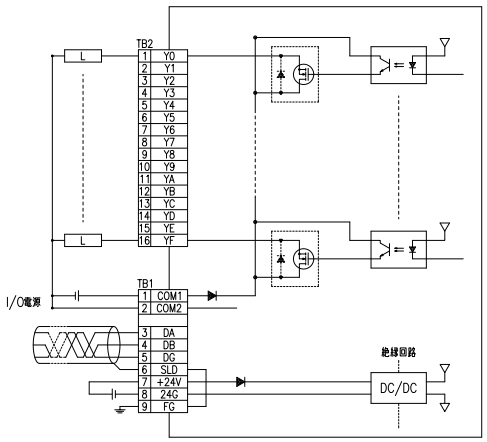

C32P-AT1VR

RoHS Compliant

スプリング　5mm 端子台ピッチ　PNP　IEC35レール

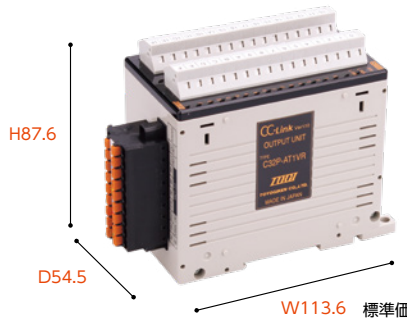

標準価格 35,300円 / 個
(税抜･販売単位：1)

【仕様】

● 出力

出力点数		32点
絶縁方式		フォトカプラ絶縁
定格負荷電圧		DC12 / 24V
使用電圧範囲		DC10.2～26.4V(リップル率5%以内)
最大負荷電流		約100mA / 1点　3.6A / 1コモン
最大突入電流		1.0A　10ms以下
OFF時漏洩電流		0.1mA
出力形式		ソースタイプ
サージキラー		なし
応答時間	ON→OFF	1.5ms以下(抵抗負荷)
	OFF→ON	0.5ms以下

コモン方式 /占有局数		32点1コモン / 1局32点割付
I/Oユニット電源	(電圧)	DC20.4～26.4V(リップル率5%以内)
	(電流)	65mA以下(DC24V、全点ON時)
ノイズ耐量		DCタイプのノイズ電圧±500Vp-p、ノイズ幅1μs、ノイズ周波数45Hz、ノイズシュミレータによる
耐電圧		DC外部端子一括 - アース間 AC500V 1分間
絶縁抵抗		DC外部端子一括 - アース間 DC500V 絶縁抵抗計にて10MΩ以上
質量		約210g
外部接続方式		9極2ピースコネクタ(伝送路、ユニット電源端子、I/O電源端子、COM1、COM2)

【回路図】

● 出力

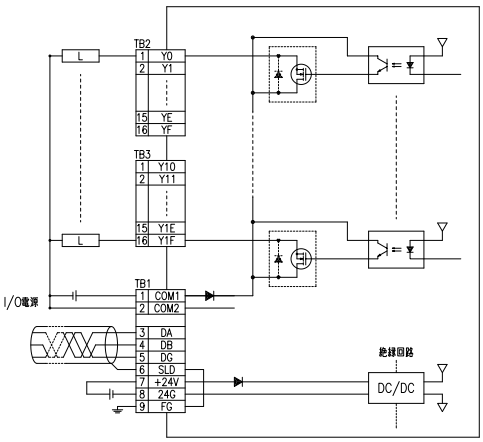

外形寸法図

C16X-AT1VR
C16D-AT1VR
C16D-AT1VR-NH
C16P-AT1VR
C08XD-AT1VR

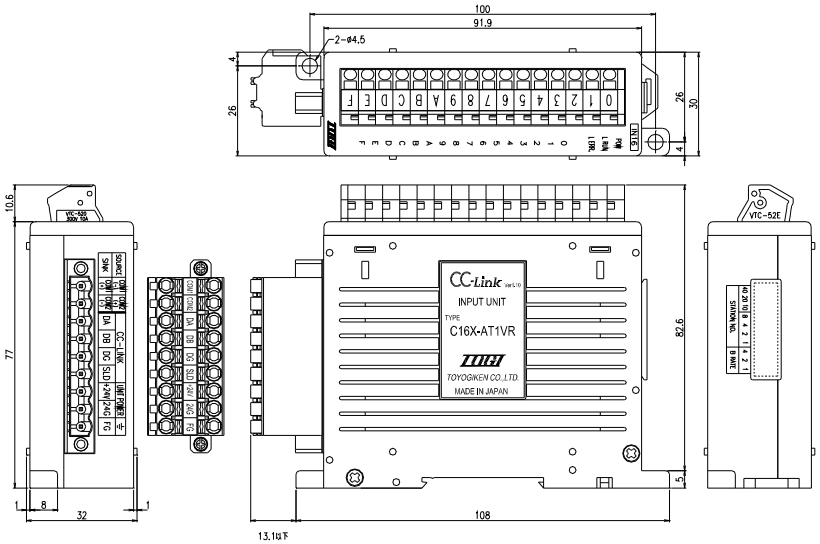

C32X-AT1VR
C32D-AT1VR
C32D-AT1VR-NH
C32P-AT1VR
C16XD-AT1VR
C16XD-AT1VR-NH

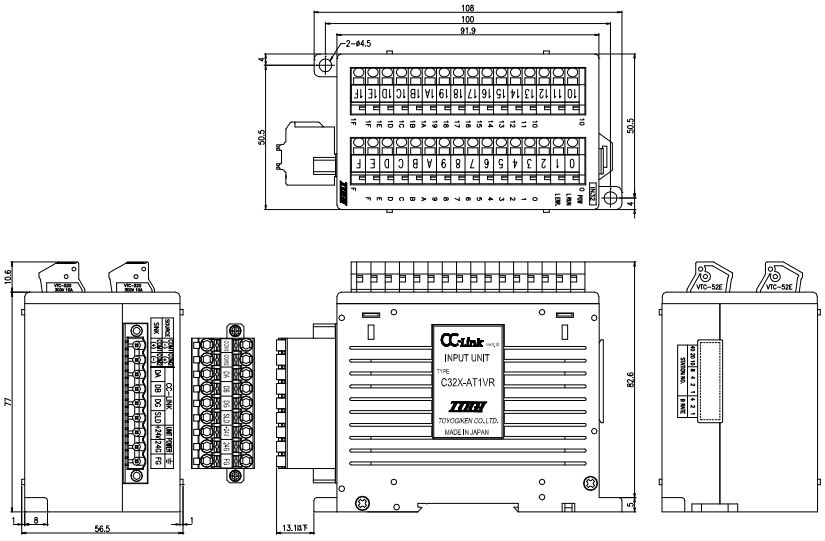

※お断り無く仕様などを変更することがありますのでご了承ください。

推奨圧着端子／適合電線

【伝送／電源用コネクタ】

棒圧着端子（フェルール）	0.25㎟～1.5㎟ AWG24～AWG16 DIN46228-4準拠	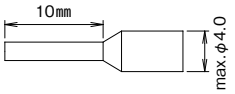

単　線	φ0.5～φ1.6	
より線	0.2㎟～2.5㎟ AWG24～14	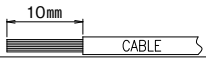

【入出力用端子台】

棒圧着端子（フェルール）	0.25㎟～1㎟ AWG26～AWG18 DIN46228-4準拠	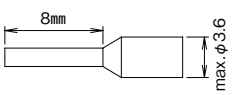

単　線	φ0.3～φ1.3	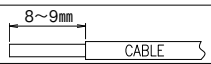
より線	0.08㎟～1.25㎟ AWG28～16	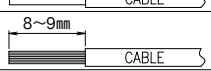

【伝送／電源用 コネクタ表示】



CT1NRシリーズ

RoHS Compliant

NPN PNP COM IEC35レール

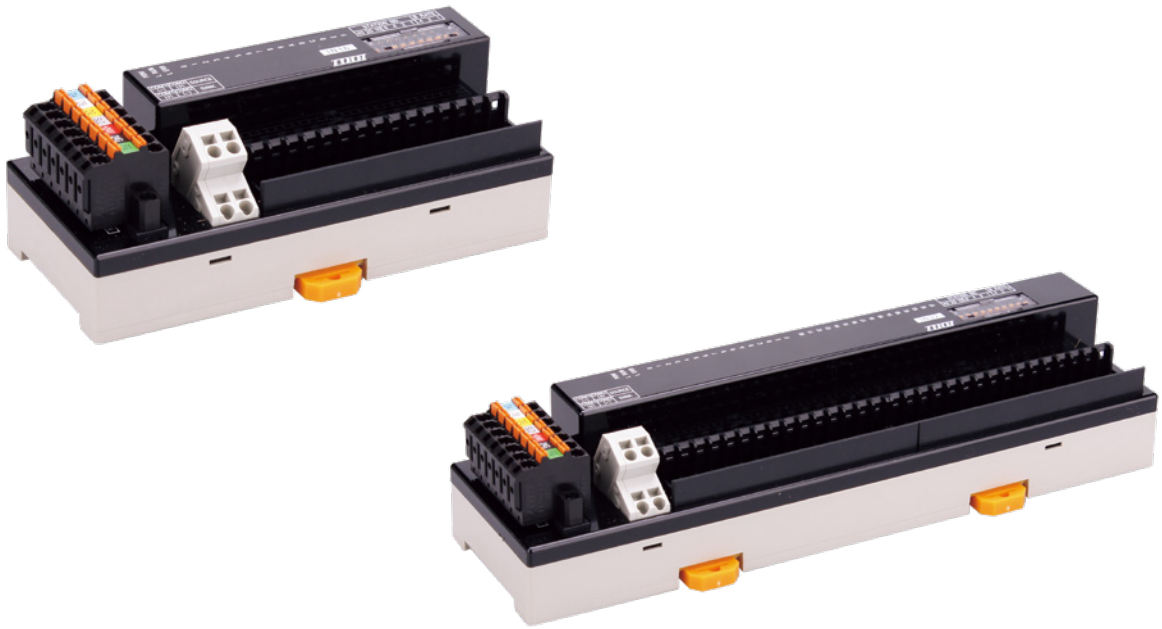

【特長】

- 専用工具不要の3線圧接コネクタを採用。プライヤで簡単圧接
- 通信線、電源線は2ピース構造のため、ターミナル交換、メンテナンスが容易
- コモン端子内蔵で2線式/3線式センサが接続可能

【ラインアップ】

形式	点数	型	インターフェイス	入出力形式
C16X-CT1NR	入力　16点	横型	3線圧接式コネクタ	シンク、ソース共用タイプ
C32X-CT1NR	入力　32点	横型	3線圧接式コネクタ	シンク、ソース共用タイプ
C16D-CT1NR	出力　16点	横型	3線圧接式コネクタ	シンクタイプ
C32D-CT1NR	出力　32点	横型	3線圧接式コネクタ	シンクタイプ
C16XD-CT1NR	入力16点/出力16点	横型	3線圧接式コネクタ	シンクタイプ

入力ターミナルコネクタ型(3線圧接)

C16X-CT1NR

RoHS Compliant

NPN PNP COM IEC35レール



標準価格 31,570円 / 個
(税抜・販売単位:1)

【仕様】

● 入力

入力点数		16点
絶縁方式		フォトカプラ絶縁
定格入力電圧		DC24V
定格入力電流		約5mA
使用電圧範囲		DC19.2～26.4V(リップル率5%以内)
ON電圧/ON電流		15V以上 / 3mA以上
OFF電圧/OFF電流		3V以下 / 0.5mA以下
入力抵抗		約4.7kΩ
入力形式		シンク、ソース共用タイプ
応答時間	ON→OFF	0.2ms以下(DC24V時)
	OFF→ON	0.2ms以下(DC24V時)

コモン方式 /占有局数		16点1コモン / 1局32点割付(16点使用)
I/Oユニット電源	(電圧)	DC20.4～26.4V(リップル率5%以内)
	(電流)	40mA以下(DC24V、全点ON時)
ノイズ耐量		DCタイプのノイズ電圧±900Vp-p、ノイズ幅1μs、ノイズ周波数45Hz、ノイズシュミレータによる
耐電圧		DC外部端子一括 - アース間 AC500V 1分間
絶縁抵抗		DC外部端子一括 - アース間 DC500V 絶縁抵抗計にて10MΩ以上
質量		約140g
外部接続方式		7極2ピースコネクタ (伝送路、ユニット電源端子、FG端子)

【回路図】

● 入力

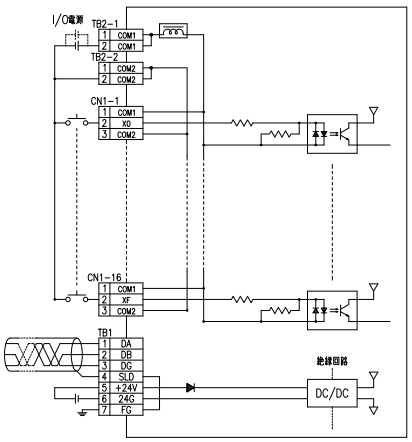

C32X-CT1NR

RoHS Compliant

NPN PNP COM IEC35レール



標準価格 35,470円 / 個
(税抜・販売単位:1)

【仕様】

● 入力

入力点数		32点
絶縁方式		フォトカプラ絶縁
定格入力電圧		DC24V
定格入力電流		約5mA
使用電圧範囲		DC19.2～26.4V(リップル率5%以内)
ON電圧/ON電流		15V以上 / 3mA以上
OFF電圧/OFF電流		3V以下 / 0.5mA以下
入力抵抗		約4.7kΩ
入力形式		シンク、ソース共用タイプ
応答時間	ON→OFF	0.2ms以下(DC24V時)
	OFF→ON	0.2ms以下(DC24V時)

コモン方式 /占有局数		32点1コモン / 1局32点割付
I/Oユニット電源	(電圧)	DC20.4～26.4V(リップル率5%以内)
	(電流)	60mA以下(DC24V、全点ON時)
ノイズ耐量		DCタイプのノイズ電圧±900Vp-p、ノイズ幅1μs、ノイズ周波数45Hz、ノイズシュミレータによる
耐電圧		DC外部端子一括 - アース間 AC500V 1分間
絶縁抵抗		DC外部端子一括 - アース間 DC500V 絶縁抵抗計にて10MΩ以上
質量		約205g
外部接続方式		7極2ピースコネクタ (伝送路、ユニット電源端子、FG端子)

【回路図】

● 入力

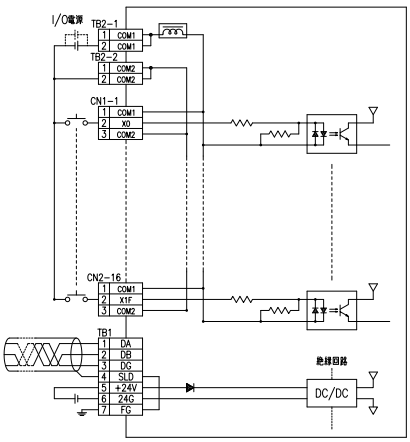

C16D-CT1NR

RoHS Compliant

NPN COM IEC35レール



標準価格 32,270円 / 個
(税抜・販売単位:1)

【仕様】

● 出力

出力点数		16点
絶縁方式		フォトカプラ絶縁
定格負荷電圧		DC12 / 24V
使用電圧範囲		DC10.2~26.4V(リップル率5%以内)
最大負荷電流		約500mA / 1点(全点ON時225mA / 1点) 3.6A / 1コモン
最大突入電流		1.0A 10ms以下
OFF時漏洩電流		0.1mA
出力形式		シンクタイプ
サージキラー		なし
応答時間	ON→OFF	1.5ms以下(抵抗負荷)
	OFF→ON	0.5ms以下

コモン方式 /占有局数		16点1コモン / 1局32点割付(16点使用)
I/Oユニット電源	(電圧)	DC20.4~26.4V(リップル率5%以内)
	(電流)	50mA以下(DC24V、全点ON時)
ノイズ耐量		DCタイプのノイズ電圧±900Vp-p、 ノイズ幅1μs、ノイズ周波数45Hz、 ノイズシュミレータによる
耐電圧		DC外部端子一括 - アース間 AC500V 1分間
絶縁抵抗		DC外部端子一括 - アース間 DC500V 絶縁抵抗計にて10MΩ以上
質量		約140g
外部接続方式		7極2ピースコネクタ (伝送路、ユニット電源端子、FG端子)

【回路図】

● 出力

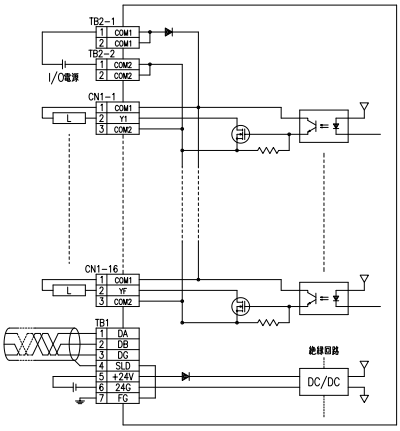

C32D-CT1NR

RoHS Compliant

NPN COM IEC35レール



標準価格 36,150円 / 個
(税抜・販売単位:1)

【仕様】

● 出力

出力点数		32点
絶縁方式		フォトカプラ絶縁
定格負荷電圧		DC12 / 24V
使用電圧範囲		DC10.2~26.4V(リップル率5%以内)
最大負荷電流		約500mA / 1点(全点ON時150mA / 1点) 4.8A / 1コモン
最大突入電流		1.0A 10ms以下
OFF時漏洩電流		0.1mA
出力形式		シンクタイプ
サージキラー		なし
応答時間	ON→OFF	1.5ms以下(抵抗負荷)
	OFF→ON	0.5ms以下

コモン方式 /占有局数		32点1コモン / 1局32点割付
I/Oユニット電源	(電圧)	DC20.4~26.4V(リップル率5%以内)
	(電流)	65mA以下(DC24V、全点ON時)
ノイズ耐量		DCタイプのノイズ電圧±900Vp-p、 ノイズ幅1μs、ノイズ周波数45Hz、 ノイズシュミレータによる
耐電圧		DC外部端子一括 - アース間 AC500V 1分間
絶縁抵抗		DC外部端子一括 - アース間 DC500V 絶縁抵抗計にて10MΩ以上
質量		約205g
外部接続方式		7極2ピースコネクタ (伝送路、ユニット電源端子、FG端子)

【回路図】

● 出力

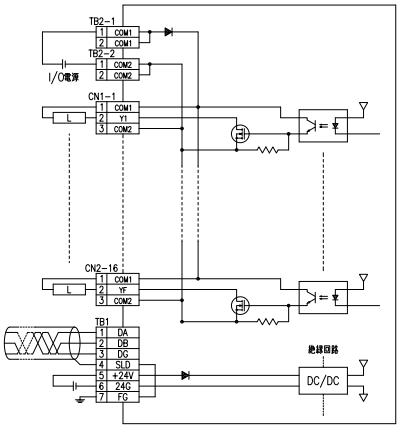

混合ターミナルコネクタ型(3線圧接)

C16XD-CT1NR

RoHS Compliant

NPN COM IEC35レール



標準価格 36,150円 / 個
(税抜・販売単位:1)

【仕様】

● 入力部

入力点数		16点
絶縁方式		フォトカプラ絶縁
定格入力電圧		DC24V
定格入力電流		約5mA
使用電圧範囲		DC19.2～26.4V(リップル率5%以内)
ON電圧/ON電流		15V以上 / 3mA以上
OFF電圧/OFF電流		3V以下 / 0.5mA以下
入力抵抗		約4.7kΩ
入力形式		シンクタイプ
応答時間	ON→OFF	0.2ms以下(DC24V時)
	OFF→ON	0.2ms以下(DC24V時)

● 出力部

出力点数		16点
絶縁方式		フォトカプラ絶縁
定格負荷電圧		DC24V
使用電圧範囲		DC19.2～26.4V(リップル率5%以内)
最大負荷電流		約500mA / 1点　3.6A / 1コモン (全点ON時225mA / 1点)
最大突入電流		1.0A　10ms以下
OFF時漏洩電流		0.1mA
出力形式		シンクタイプ
応答時間	ON→OFF	1.5ms以下(抵抗負荷)
	OFF→ON	0.5ms以下
サージキラー		なし

コモン方式 /占有局数		32点1コモン / 1局32点割付(IN16、OUT16)
I/Oユニット電源	(電圧)	DC20.4～26.4V(リップル率5%以内)
	(電流)	60mA以下(DC24V、全点ON時)
ノイズ耐量		DCタイプのノイズ電圧±900Vp-p、ノイズ幅1μs、ノイズ周波数45Hz、ノイズシュミレータによる
耐電圧		DC外部端子一括 - アース間 AC500V 1分間
絶縁抵抗		DC外部端子一括 - アース間 DC500V 絶縁抵抗計にて10MΩ以上
質量		約205g
外部接続方式		7極2ピースコネクタ(伝送路、ユニット電源端子、FG端子)

【回路図】

● 入力部

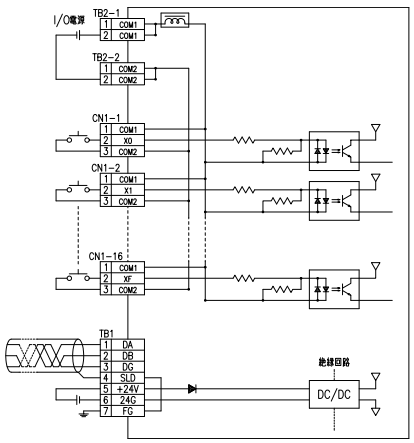

● 出力部

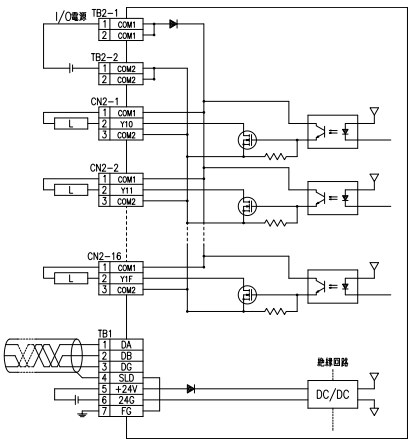

外形寸法図

C16X-CT1NR
C16D-CT1NR

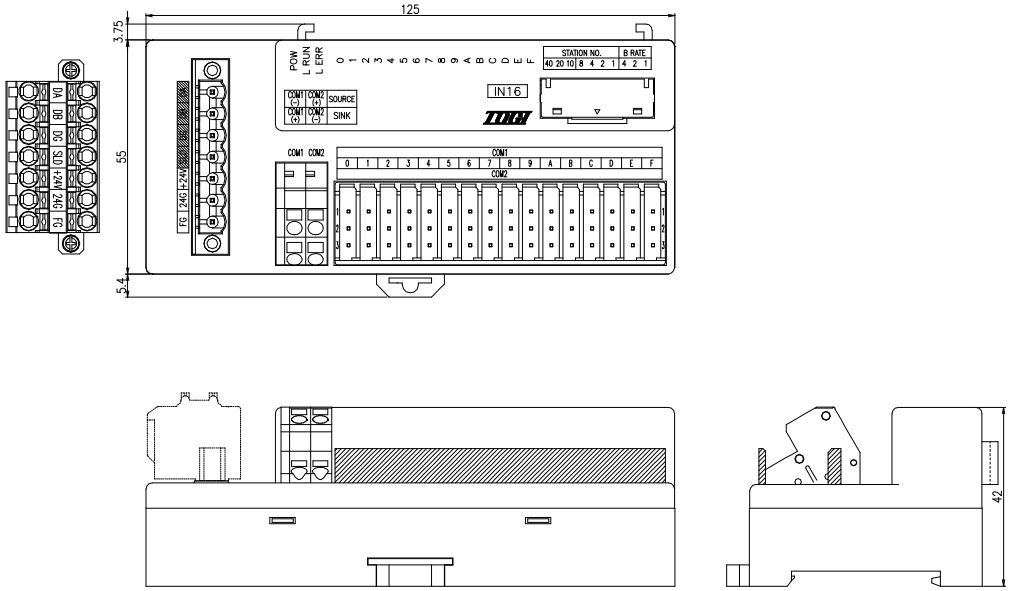

C32X-CT1NR
C32D-CT1NR
C16XD-CT1NR

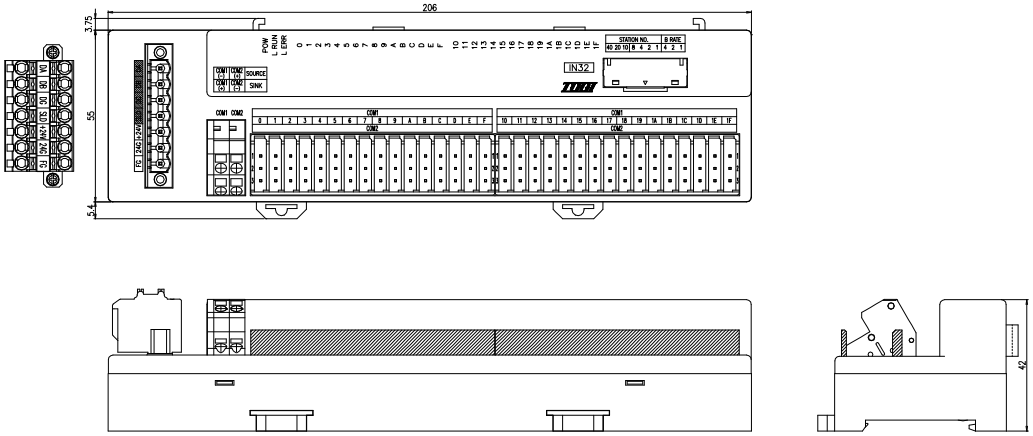

※お断り無く仕様などを変更することがありますのでご了承ください。

推奨圧着端子／適合電線

【伝送／電源用コネクタ】

棒圧着端子（フェルール）	0.25㎟～1.5㎟ AWG24～AWG16 DIN46228-4準拠	単　線	φ0.5～φ1.6
		より線	0.2㎟～2.5㎟ AWG24～14

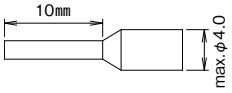

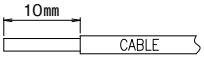

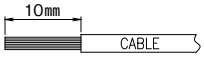

【コモン端子台】

棒圧着端子（フェルール）	0.25㎟～1.0㎟ AWG24～AWG18	単　線	φ0.5～φ1.6
		より線	0.08㎟～1.25㎟ AWG28～16

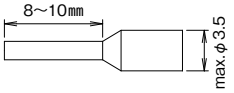

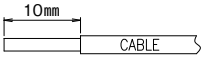

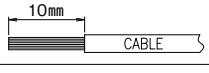

【伝送／電源用 コネクタ表示】



AT1NRシリーズ

RoHS Compliant

NPN PNP COM IEC35レール





【特長】

- 縦型構造で省スペースを実現
- 専用工具不要の3線圧接コネクタを採用。プライヤで簡単圧接
- 通信線、電源線は2ピース構造のため、ターミナル交換、メンテナンスが容易
- コモン端子内蔵で2線式/3線式センサが接続可能

【ラインアップ】

形式	点数	型	インターフェイス	入出力形式
C16X-AT1NR	入力　16点	縦型	3線圧接式コネクタ	シンク・ソース共用タイプ
C32X-AT1NR	入力　32点	縦型	3線圧接式コネクタ	シンク・ソース共用タイプ
C16D-AT1NR	出力　16点	縦型	3線圧接式コネクタ	シンクタイプ
C32D-AT1NR	出力　32点	縦型	3線圧接式コネクタ	シンクタイプ
C08XD-AT1NR	入力8点/出力8点	縦型	3線圧接式コネクタ	シンクタイプ
C16XD-AT1NR	入力16点/出力16点	縦型	3線圧接式コネクタ	シンクタイプ
C16P-AT1NR	出力　16点	縦型	3線圧接式コネクタ	ソースタイプ
C32P-AT1NR	出力　32点	縦型	3線圧接式コネクタ	ソースタイプ

入力ターミナルコネクタ型(3線圧接)

C16X-AT1NR

RoHS Compliant

NPN PNP COM IEC35レール

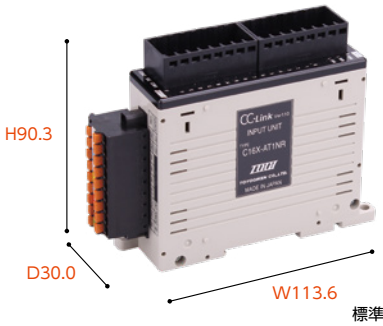

標準価格 28,800円 / 個
(税抜・販売単位:1)

【仕様】

● 入力

入力点数		16点
絶縁方式		フォトカプラ絶縁
定格入力電圧		DC24V
定格入力電流		約5mA
使用電圧範囲		DC19.2～26.4V(リップル率5%以内)
ON電圧/ON電流		15V以上 / 3mA以上
OFF電圧/OFF電流		3V以下 / 0.5mA以下
入力抵抗		約4.7kΩ
入力形式		シンク、ソース共用タイプ
応答時間	ON→OFF	0.2ms以下(DC24V時)
	OFF→ON	0.2ms以下(DC24V時)

コモン方式 /占有局数		16点1コモン / 1局32点割付(16点使用)
I/Oユニット電源	(電圧)	DC20.4～26.4V(リップル率5%以内)
	(電流)	40mA以下(DC24V、全点ON時)
ノイズ耐量		DCタイプのノイズ電圧±900Vp-p、ノイズ幅1μs、ノイズ周波数45Hz、ノイズシュミレータによる
耐電圧		DC外部端子一括 - アース間 AC500V1分間
絶縁抵抗		DC外部端子一括 - アース間 DC500V 絶縁抵抗計にて10MΩ以上
質量		約145g
外部接続方式		9極2ピースコネクタ(伝送路、ユニット電源端子、I/O電源端子、COM1、COM2)

【回路図】

● 入力

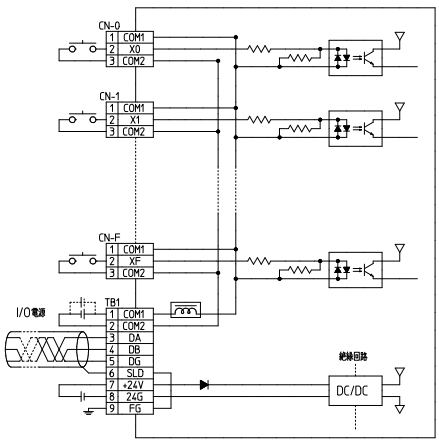

C32X-AT1NR

RoHS Compliant

NPN PNP COM IEC35レール

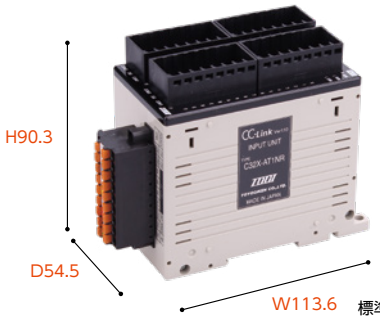

標準価格 43,000円 / 個
(税抜・販売単位:1)

【仕様】

● 入力

入力点数		32点
絶縁方式		フォトカプラ絶縁
定格入力電圧		DC24V
定格入力電流		約5mA
使用電圧範囲		DC19.2～26.4V(リップル率5%以内)
ON電圧/ON電流		15V以上 / 3mA以上
OFF電圧/OFF電流		3V以下 / 0.5mA以下
入力抵抗		約4.7kΩ
入力形式		シンク、ソース共用タイプ
応答時間	ON→OFF	0.2ms以下(DC24V時)
	OFF→ON	0.2ms以下(DC24V時)

コモン方式 /占有局数		32点1コモン / 1局32点割付
I/Oユニット電源	(電圧)	DC20.4～26.4V(リップル率5%以内)
	(電流)	60mA以下(DC24V、全点ON時)
ノイズ耐量		DCタイプのノイズ電圧±900Vp-p、ノイズ幅1μs、ノイズ周波数45Hz、ノイズシュミレータによる
耐電圧		DC外部端子一括 - アース間 AC500V 1分間
絶縁抵抗		DC外部端子一括 - アース間 DC500V 絶縁抵抗計にて10MΩ以上
質量		約210g
外部接続方式		9極2ピースコネクタ(伝送路、ユニット電源端子、I/O電源端子、COM1、COM2)

【回路図】

● 入力

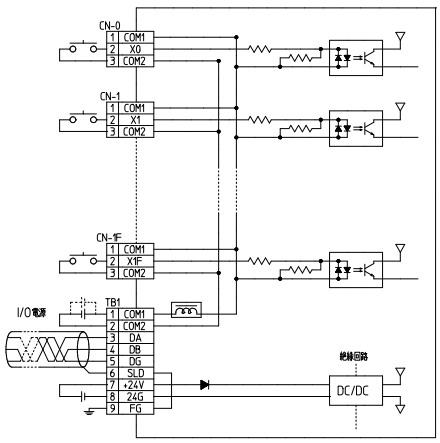

C16D-AT1NR

RoHS Compliant

NPN COM IEC35レール

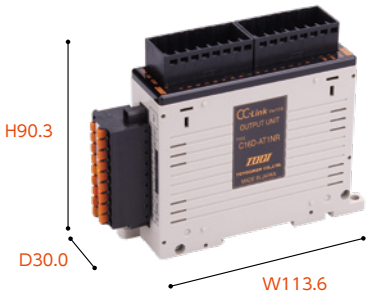

標準価格 28,800円 / 個
(税抜・販売単位:1)

【仕様】

● 出力

出力点数		16点
絶縁方式		フォトカプラ絶縁
定格負荷電圧		DC12 / 24V
使用電圧範囲		DC10.2~26.4V(リップル率5%以内)
最大負荷電流		約500mA / 1点(全点ON時225mA / 1点) 3.6A / 1コモン
最大突入電流		1.0A 10ms以下
OFF時漏洩電流		0.1mA
出力形式		シンクタイプ
サージキラー		なし
応答時間	ON→OFF	1.5ms以下(抵抗負荷)
	OFF→ON	0.5ms以下

コモン方式 /占有局数		16点1コモン / 1局32点割付(16点使用)
I/Oユニット電源	(電圧)	DC20.4~26.4V(リップル率5%以内)
	(電流)	50mA以下(DC24V、全点ON時)
ノイズ耐量		DCタイプのノイズ電圧±900Vp-p、 ノイズ幅1μs、ノイズ周波数45Hz、 ノイズシュミレータによる
耐電圧		DC外部端子一括 - アース間 AC500V 1分間
絶縁抵抗		DC外部端子一括 - アース間 DC500V 絶縁抵抗計にて10MΩ以上
質量		約145g
外部接続方式		9極2ピースコネクタ(伝送路、ユニット電源 端子、I/O電源端子、COM1、COM2)

【回路図】

● 出力

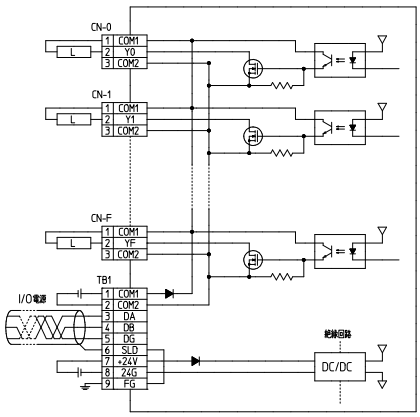

C32D-AT1NR

RoHS Compliant

NPN COM IEC35レール

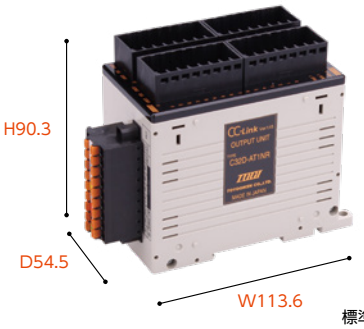

標準価格 43,000円 / 個
(税抜・販売単位:1)

【仕様】

● 出力

出力点数		32点
絶縁方式		フォトカプラ絶縁
定格負荷電圧		DC12 / 24V
使用電圧範囲		DC10.2~26.4V(リップル率5%以内)
最大負荷電流		約500mA / 1点(全点ON時150mA / 1点) 4.8A / 1コモン
最大突入電流		1.0A 10ms以下
OFF時漏洩電流		0.1mA
出力形式		シンクタイプ
サージキラー		なし
応答時間	ON→OFF	1.5ms以下(抵抗負荷)
	OFF→ON	0.5ms以下

コモン方式 /占有局数		32点1コモン / 1局32点割付
I/Oユニット電源	(電圧)	DC20.4~26.4V(リップル率5%以内)
	(電流)	65mA以下(DC24V、全点ON時)
ノイズ耐量		DCタイプのノイズ電圧±900Vp-p、 ノイズ幅1μs、ノイズ周波数45Hz、 ノイズシュミレータによる
耐電圧		DC外部端子一括 - アース間 AC500V 1分間
絶縁抵抗		DC外部端子一括 - アース間 DC500V 絶縁抵抗計にて10MΩ以上
質量		約210g
外部接続方式		9極2ピースコネクタ(伝送路、ユニット電源 端子、I/O電源端子、COM1、COM2)

【回路図】

● 出力

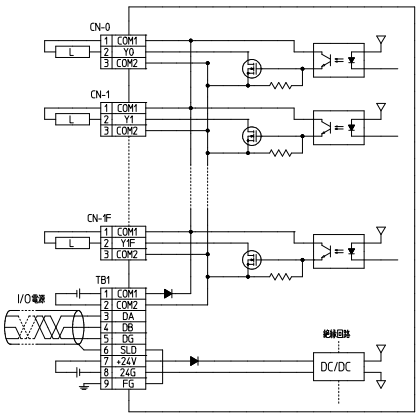

混合ターミナルコネクタ型(3線圧接)

C08XD-AT1NR

RoHS Compliant

NPN COM IEC35レール

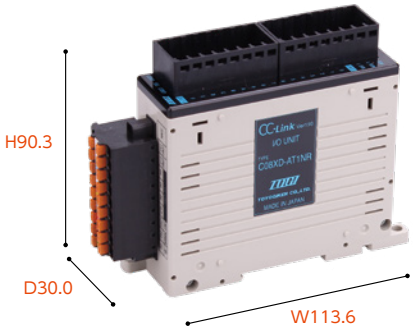

標準価格 28,800円 / 個
(税抜・販売単位:1)

【仕様】

● 入力部

入力点数		8点
絶縁方式		フォトカプラ絶縁
定格入力電圧		DC24V
定格入力電流		約5mA
使用電圧範囲		DC19.2～26.4V(リップル率5%以内)
ON電圧/ON電流		15V以上 / 3mA以上
OFF電圧/OFF電流		3V以下 / 0.5mA以下
入力抵抗		約4.7kΩ
入力形式		シンクタイプ
応答時間	ON→OFF	0.2ms以下(DC24V時)
	OFF→ON	0.2ms以下(DC24V時)

● 出力部

出力点数		8点
絶縁方式		フォトカプラ絶縁
定格負荷電圧		DC24V
使用電圧範囲		DC19.2～26.4V(リップル率5%以内)
最大負荷電流		約500mA / 1点　2.4A / 1コモン (全点ON時300mA / 1点)
最大突入電流		1.0A　10ms以下
OFF時漏洩電流		0.1mA
出力形式		シンクタイプ
応答時間	ON→OFF	1.5ms以下(抵抗負荷)
	OFF→ON	0.5ms以下
サージキラー		なし

コモン方式 /占有局数		16点1コモン / 1局32点割付(16点使用) (IN8、OUT8)
I/Oユニット電源	(電圧)	DC20.4～26.4V(リップル率5%以内)
	(電流)	50mA以下(DC24V、全点ON時)
ノイズ耐量		DCタイプのノイズ電圧±900Vp-p、ノイズ幅1μs、ノイズ周波数45Hz、ノイズシュミレータによる
耐電圧		DC外部端子一括 - アース間 AC500V 1分間
絶縁抵抗		DC外部端子一括 - アース間 DC500V 絶縁抵抗計にて10MΩ以上
質量		約145g
外部接続方式		9極2ピースコネクタ(伝送路、ユニット電源端子、I/O電源端子、COM1、COM2)

【回路図】

● 入力部

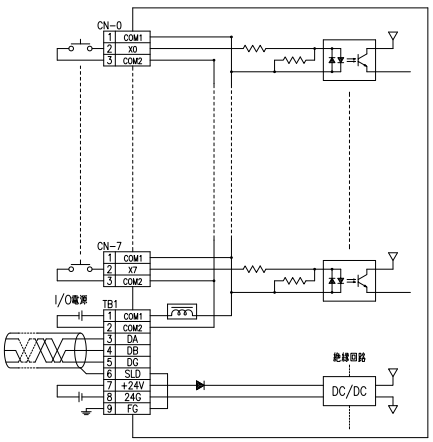

● 出力部

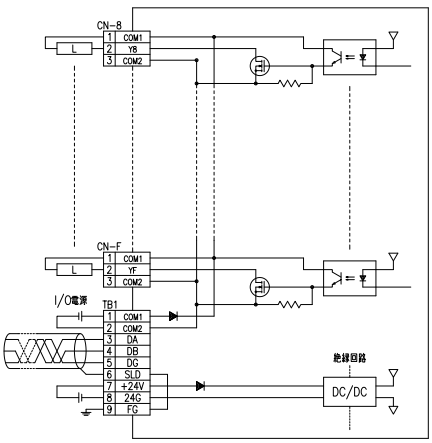

C16XD-AT1NR

RoHS Compliant

NPN COM IEC35レール

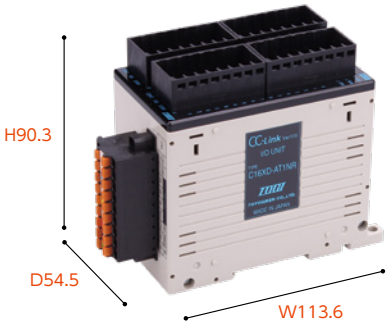

標準価格 43,000円 / 個
(税抜・販売単位:1)

【仕様】

● 入力部

入力点数		16点
絶縁方式		フォトカプラ絶縁
定格入力電圧		DC24V
定格入力電流		約5mA
使用電圧範囲		DC19.2～26.4V(リップル率5%以内)
ON電圧/ON電流		15V以上 / 3mA以上
OFF電圧/OFF電流		3V以下 / 0.5mA以下
入力抵抗		約4.7kΩ
入力形式		シンクタイプ
応答時間	ON→OFF	0.2ms以下(DC24V時)
	OFF→ON	0.2ms以下(DC24V時)

● 出力部

出力点数		16点
絶縁方式		フォトカプラ絶縁
定格負荷電圧		DC24V
使用電圧範囲		DC19.2～26.4V(リップル率5%以内)
最大負荷電流		約500mA / 1点　3.6A / 1コモン (全点ON時225mA / 1点)
最大突入電流		1.0A　10ms以下
OFF時漏洩電流		0.1mA
出力形式		シンクタイプ
応答時間	ON→OFF	1.5ms以下(抵抗負荷)
	OFF→ON	0.5ms以下
サージキラー		なし

コモン方式 /占有局数		32点1コモン / 1局32点割付(IN16、OUT16)
I/Oユニット電源	(電圧)	DC20.4～26.4V(リップル率5%以内)
	(電流)	60mA以下(DC24V、全点ON時)
ノイズ耐量		DCタイプのノイズ電圧±900Vp-p、ノイズ幅1μs、ノイズ周波数45Hz、ノイズシュミレータによる
耐電圧		DC外部端子一括 - アース間 AC500V 1分間
絶縁抵抗		DC外部端子一括 - アース間 DC500V 絶縁抵抗計にて10MΩ以上
質量		約210g
外部接続方式		9極2ピースコネクタ(伝送路、ユニット電源端子、I/O電源端子、COM1、COM2)

【回路図】

● 入力部

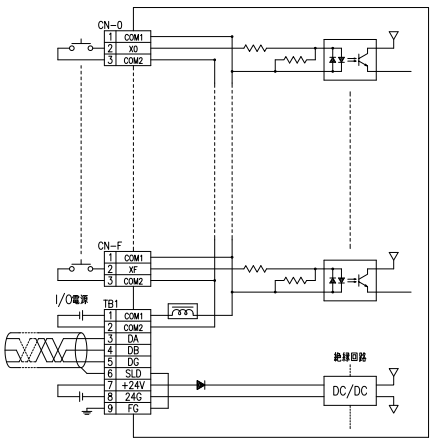

● 出力部

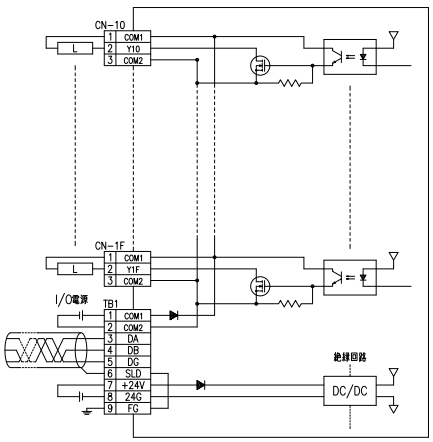

出力ターミナルコネクタ型(3線圧接)

C16P-AT1NR

RoHS Compliant

PNP COM IEC35レール

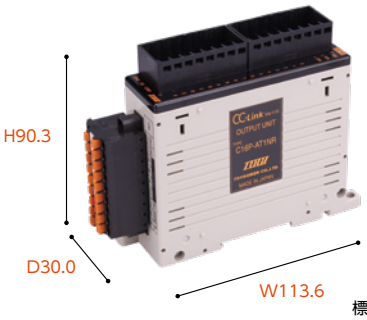

標準価格 28,800円 / 個
(税抜・販売単位:1)

【仕様】

● 出力

出力点数		16点
絶縁方式		フォトカプラ絶縁
定格負荷電圧		DC12 / 24V
使用電圧範囲		DC10.2~26.4V(リップル率5%以内)
最大負荷電流		約100mA / 1点　1.6A / 1コモン
最大突入電流		1.0A　10ms以下
OFF時漏洩電流		0.1mA
出力形式		ソースタイプ
サージキラー		なし
応答時間	ON→OFF	1.5ms以下(抵抗負荷)
	OFF→ON	0.5ms以下

コモン方式 /占有局数		16点1コモン / 1局32点割付(16点使用)
I/Oユニット電源	(電圧)	DC20.4~26.4V(リップル率5%以内)
	(電流)	50mA以下(DC24V、全点ON時)
ノイズ耐量		DCタイプのノイズ電圧±500Vp-p、ノイズ幅1μs、ノイズ周波数45Hz、ノイズシュミレータによる
耐電圧		DC外部端子一括 - アース間 AC500V 1分間
絶縁抵抗		DC外部端子一括 - アース間 DC500V 絶縁抵抗計にて10MΩ以上
質量		約145g
外部接続方式		9極2ピースコネクタ(伝送路、ユニット端子電圧、I/O電源端子、COM1、COM2)

【回路図】

● 出力

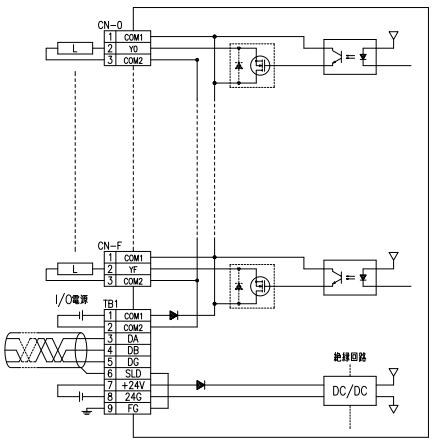

C32P-AT1NR

RoHS Compliant

PNP COM IEC35レール

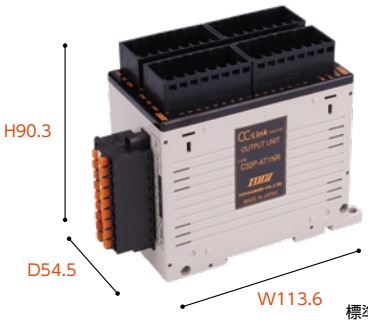

標準価格 43,000円 / 個
(税抜・販売単位:1)

【仕様】

● 出力

出力点数		32点
絶縁方式		フォトカプラ絶縁
定格負荷電圧		DC12 / 24V
使用電圧範囲		DC10.2~26.4V(リップル率5%以内)
最大負荷電流		約100mA / 1点　3.6A / 1コモン
最大突入電流		1.0A　10ms以下
OFF時漏洩電流		0.1mA
出力形式		ソースタイプ
サージキラー		なし
応答時間	ON→OFF	1.5ms以下(抵抗負荷)
	OFF→ON	0.5ms以下

コモン方式 /占有局数		32点1コモン / 1局32点割付
I/Oユニット電源	(電圧)	DC20.4~26.4V(リップル率5%以内)
	(電流)	65mA以下(DC24V、全点ON時)
ノイズ耐量		DCタイプのノイズ電圧±500Vp-p、ノイズ幅1μs、ノイズ周波数45Hz、ノイズシュミレータによる
耐電圧		DC外部端子一括 - アース間 AC500V 1分間
絶縁抵抗		DC外部端子一括 - アース間 DC500V 絶縁抵抗計にて10MΩ以上
質量		約210g
外部接続方式		9極2ピースコネクタ(伝送路、ユニット電源端子、I/O電源端子、COM1、COM2)

【回路図】

● 出力

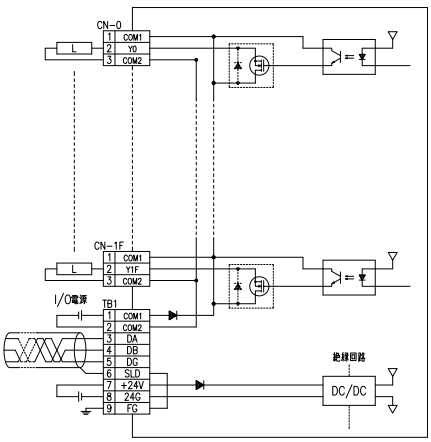

外形寸法図

C16X-AT1NR
C16D-AT1NR
C16P-AT1NR
C08XD-AT1NR

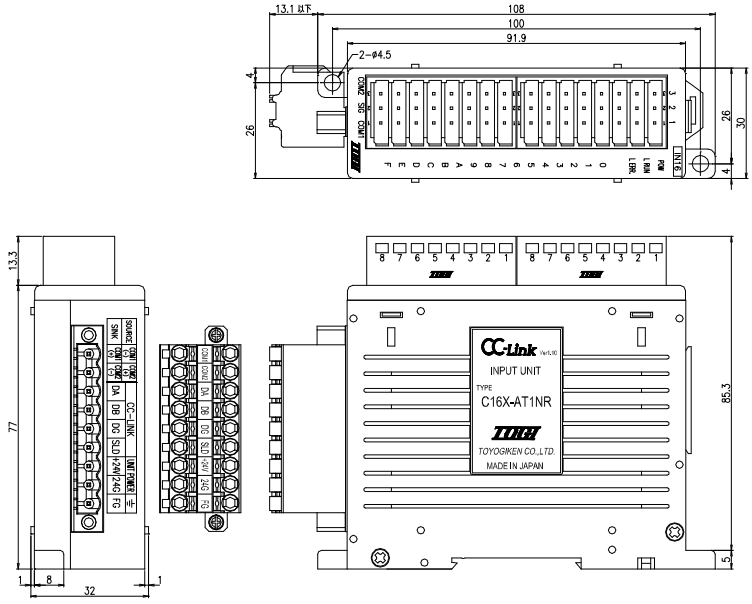

C32X-AT1NR
C32D-AT1NR
C32P-AT1NR
C16XD-AT1NR

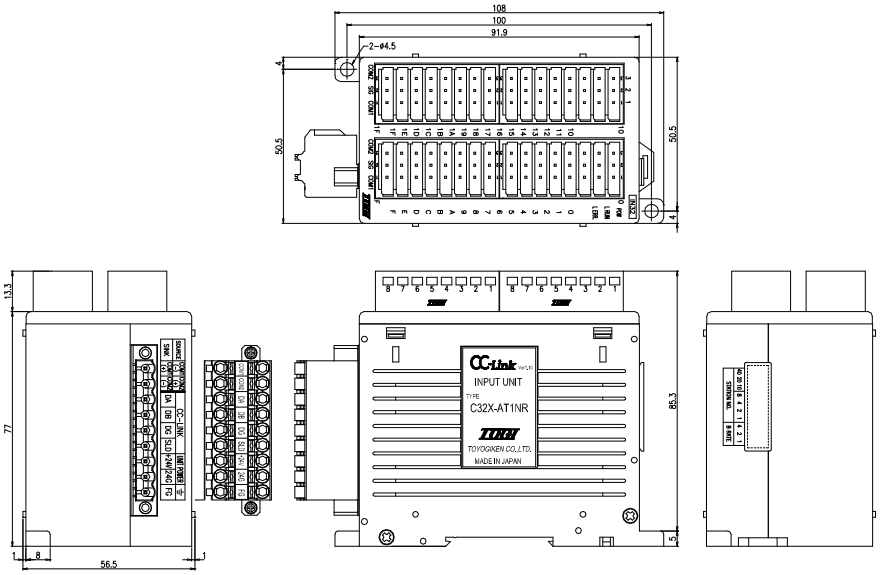

※お断り無く仕様などを変更することがありますのでご了承ください。

推奨圧着端子／適合電線

【伝送／電源用コネクタ】

棒圧着端子（フェルール）	0.25㎟～1.5㎟ AWG24～AWG16 DIN46228-4準拠

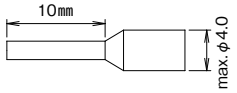

単　線	φ0.5～φ1.6
より線	0.2㎟～2.5㎟ AWG24～14

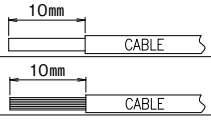

【伝送／電源用 コネクタ表示】

COM1	COM2	DA	DB	DG	SLD	+24V	24G	FG

DT1NRシリーズ

RoHS Compliant

NPN PNP COM IEC35レール





【特長】

- ヒューズ付き（交換可能）形式:1202
- 縦型構造で省スペースを実現
- 専用工具不要の3線圧接コネクタを採用。プライヤで簡単結線
- 通信線、電源線は2ピース構造のため、ターミナル交換、メンテナンスが容易
- コモン端子内蔵で2線式/3線式センサが接続可能
- ヒューズ断線検知機能付き（ヒューズの状態をマスタユニットへ送信します。）

【ラインアップ】

形式	点数	型	インターフェイス	入出力形式
C16X-DT1NR	入力　16点	縦型	3線圧接式コネクタ	シンク、ソース共用タイプ
C32X-DT1NR	入力　32点	縦型	3線圧接式コネクタ	シンク、ソース共用タイプ
C16D-DT1NR	出力　16点	縦型	3線圧接式コネクタ	シンクタイプ
C32D-DT1NR	出力　32点	縦型	3線圧接式コネクタ	シンクタイプ
C16XD-DT1NR	入力16点/出力16点	縦型	3線圧接式コネクタ	シンクタイプ

入力ターミナルコネクタ型(3線圧接)

C16X-DT1NR(ヒューズ付き)

RoHS Compliant

NPN PNP COM IEC35レール

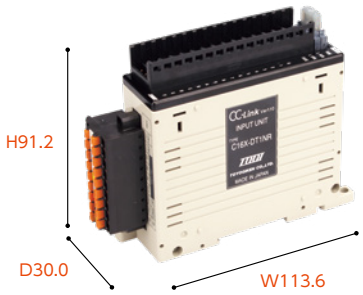

標準価格 29,610円 / 個
(税抜・販売単位:1)

【仕様】

● 入力

入力点数		16点
絶縁方式		フォトカプラ絶縁
定格入力電圧		DC24V
定格入力電流		約5mA
使用電圧範囲		DC19.2～26.4V(リップル率5%以内)
ON電圧/ON電流		15V以上 / 3mA以上
OFF電圧/OFF電流		3V以下 / 0.5mA以下
入力抵抗		約4.7kΩ
入力形式		シンク、ソース共用タイプ
応答時間	ON→OFF	0.2ms以下(DC24V時)
	OFF→ON	0.2ms以下(DC24V時)

コモン方式 /占有局数		16点1コモン / 1局32点割付(16点使用)
I/Oユニット電源	(電圧)	DC20.4～26.4V(リップル率5%以内)
	(電流)	40mA以下(DC24V、全点ON時)
ノイズ耐量		DCタイプのノイズ電圧±900Vp-p、ノイズ幅1μs、ノイズ周波数45Hz、ノイズシュミレータによる
耐電圧		DC外部端子一括 - アース間 AC500V 1分間
絶縁抵抗		DC外部端子一括 - アース間 DC500V 絶縁抵抗計にて10MΩ以上
質量		約145g
外部接続方式		9極2ピースコネクタ(伝送路、ユニット電源端子、I/O電源端子、COM1、COM2)

【回路図】

● 入力

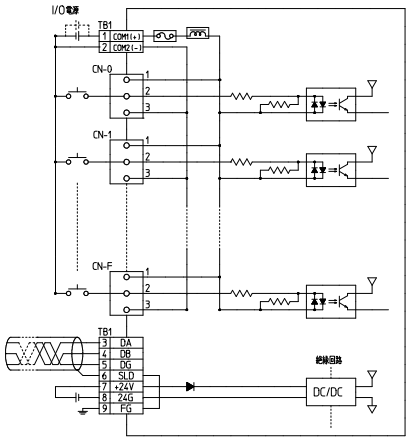

C32X-DT1NR(ヒューズ付き)

RoHS Compliant

NPN PNP COM IEC35レール

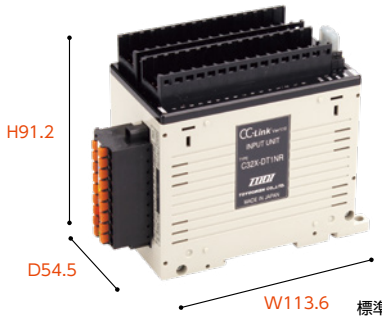

標準価格 43,810円 / 個
(税抜・販売単位:1)

【仕様】

● 入力

入力点数		32点
絶縁方式		フォトカプラ絶縁
定格入力電圧		DC24V
定格入力電流		約5mA
使用電圧範囲		DC19.2～26.4V(リップル率5%以内)
ON電圧/ON電流		15V以上 / 3mA以上
OFF電圧/OFF電流		3V以下 / 0.5mA以下
入力抵抗		約4.7kΩ
入力形式		シンク、ソース共用タイプ
応答時間	ON→OFF	0.2ms以下(DC24V時)
	OFF→ON	0.2ms以下(DC24V時)

コモン方式 /占有局数		32点1コモン / 1局32点割付
I/Oユニット電源	(電圧)	DC20.4～26.4V(リップル率5%以内)
	(電流)	60mA以下(DC24V、全点ON時)
ノイズ耐量		DCタイプのノイズ電圧±900Vp-p、ノイズ幅1μs、ノイズ周波数45Hz、ノイズシュミレータによる
耐電圧		DC外部端子一括 - アース間 AC500V 1分間
絶縁抵抗		DC外部端子一括 - アース間 DC500V 絶縁抵抗計にて10MΩ以上
質量		約210g
外部接続方式		9極2ピースコネクタ(伝送路、ユニット電源端子、I/O電源端子、COM1、COM2)

【回路図】

● 入力

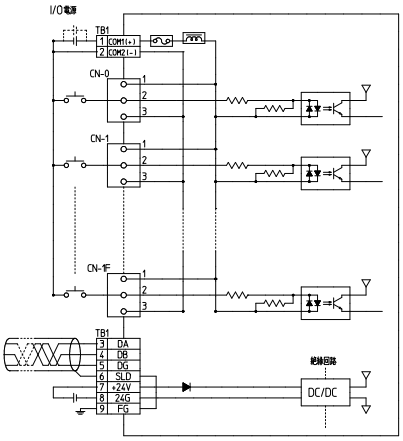

C16D-DT1NR(ヒューズ付き)

RoHS Compliant

NPN COM IEC35レール

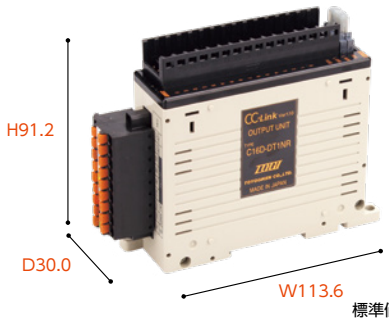

標準価格 29,610円 / 個
(税抜・販売単位:1)

【仕様】

● 出力

出力点数		16点
絶縁方式		フォトカプラ絶縁
定格負荷電圧		DC12 / 24V
使用電圧範囲		DC10.2~26.4V(リップル率5%以内)
最大負荷電流		約500mA / 1点(全点ON時225mA / 1点) 3.6A / 1コモン
最大突入電流		1.0A 10ms以下
OFF時漏洩電流		0.1mA
出力形式		シンクタイプ
サージキラー		なし
応答時間	ON→OFF	1.5ms以下(抵抗負荷)
	OFF→ON	0.5ms以下

コモン方式 /占有局数		16点1コモン / 1局32点割付(16点使用)
I/Oユニット電源	(電圧)	DC20.4~26.4V(リップル率5%以内)
	(電流)	50mA以下(DC24V、全点ON時)
ノイズ耐量		DCタイプのノイズ電圧±900Vp-p、 ノイズ幅1μs、ノイズ周波数45Hz、 ノイズシュミレータによる
耐電圧		DC外部端子一括 - アース間 AC500V 1分間
絶縁抵抗		DC外部端子一括 - アース間 DC500V 絶縁抵抗計にて10MΩ以上
質量		約145g
外部接続方式		9極2ピースコネクタ(伝送路、ユニット電源 端子、I/O電源端子、COM1、COM2)

【回路図】

● 出力

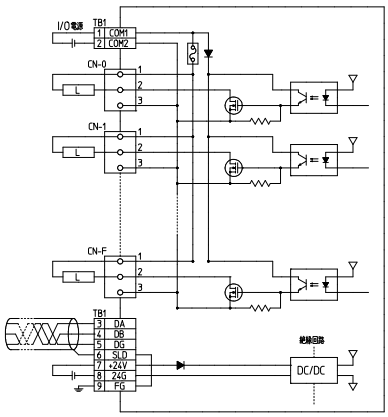

C32D-DT1NR(ヒューズ付き)

RoHS Compliant

NPN COM IEC35レール

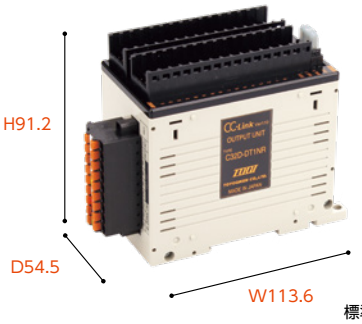

標準価格 43,810円 / 個
(税抜・販売単位:1)

【仕様】

● 出力

出力点数		32点
絶縁方式		フォトカプラ絶縁
定格負荷電圧		DC12 / 24V
使用電圧範囲		DC10.2~26.4V(リップル率5%以内)
最大負荷電流		約500mA / 1点(全点ON時150mA / 1点) 4.8A / 1コモン
最大突入電流		1.0A 10ms以下
OFF時漏洩電流		0.1mA
出力形式		シンクタイプ
サージキラー		なし
応答時間	ON→OFF	1.5ms以下(抵抗負荷)
	OFF→ON	0.5ms以下

コモン方式 /占有局数		32点1コモン / 1局32点割付
I/Oユニット電源	(電圧)	DC20.4~26.4V(リップル率5%以内)
	(電流)	65mA以下(DC24V、全点ON時)
ノイズ耐量		DCタイプのノイズ電圧±900Vp-p、 ノイズ幅1μs、ノイズ周波数45Hz、 ノイズシュミレータによる
耐電圧		DC外部端子一括 - アース間 AC500V 1分間
絶縁抵抗		DC外部端子一括 - アース間 DC500V 絶縁抵抗計にて10MΩ以上
質量		約210g
外部接続方式		9極2ピースコネクタ(伝送路、ユニット電源 端子、I/O電源端子、COM1、COM2)

【回路図】

● 出力

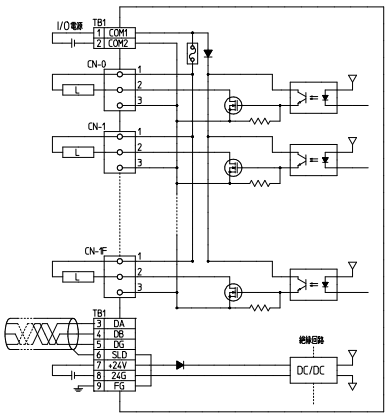

混合ターミナルコネクタ型(3線圧接)

C16XD-DT1NR(ヒューズ付き)

RoHS Compliant

NPN COM IEC35レール

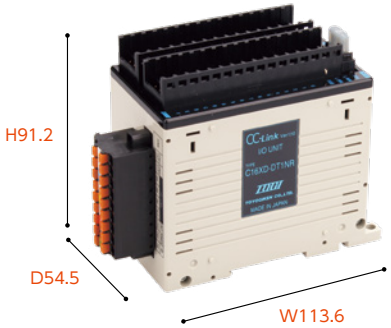

標準価格 43,810円 / 個
(税抜・販売単位:1)

【仕様】

● 入力部

入力点数		16点
絶縁方式		フォトカプラ絶縁
定格入力電圧		DC24V
定格入力電流		約5mA
使用電圧範囲		DC19.2～26.4V(リップル率5%以内)
ON電圧/ON電流		15V以上 / 3mA以上
OFF電圧/OFF電流		3V以下 / 0.5mA以下
入力抵抗		約4.7kΩ
入力形式		シンクタイプ
応答時間	ON→OFF	0.2ms以下(DC24V時)
	OFF→ON	0.2ms以下(DC24V時)

● 出力部

出力点数		16点
絶縁方式		フォトカプラ絶縁
定格負荷電圧		DC24V
使用電圧範囲		DC19.2～26.4V(リップル率5%以内)
最大負荷電流		約500mA / 1点　3.6A / 1コモン (全点ON時225mA / 1点)
最大突入電流		1.0A　10ms以下
OFF時漏洩電流		0.1mA
出力形式		シンクタイプ
応答時間	ON→OFF	1.5ms以下(抵抗負荷)
	OFF→ON	0.5ms以下
サージキラー		なし

コモン方式 /占有局数		32点1コモン / 1局32点割付(IN16、OUT16)
I/Oユニット電源	(電圧)	DC20.4～26.4V(リップル率5%以内)
	(電流)	60mA以下(DC24V、全点ON時)
ノイズ耐量		DCタイプのノイズ電圧±900Vp-p、ノイズ幅1μs、ノイズ周波数45Hz、ノイズシュミレータによる
耐電圧		DC外部端子一括 - アース間 AC500V 1分間
絶縁抵抗		DC外部端子一括 - アース間 DC500V 絶縁抵抗計にて10MΩ以上
質量		約210g
外部接続方式		9極2ピースコネクタ(伝送路、ユニット電源端子、I/O電源端子、COM1、COM2)

【回路図】

● 入力部

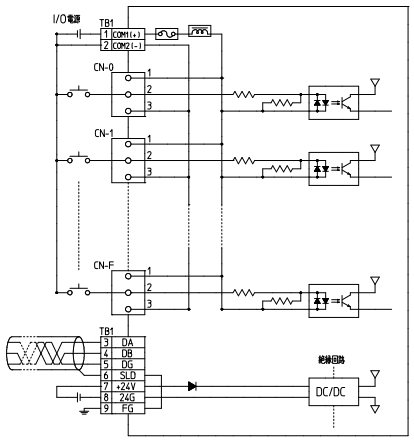

● 出力部

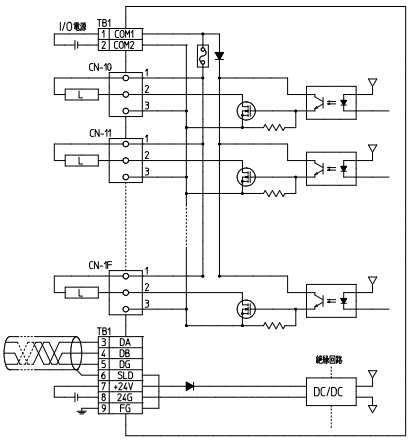

外形寸法図

C16X-DT1NR
C16D-DT1NR

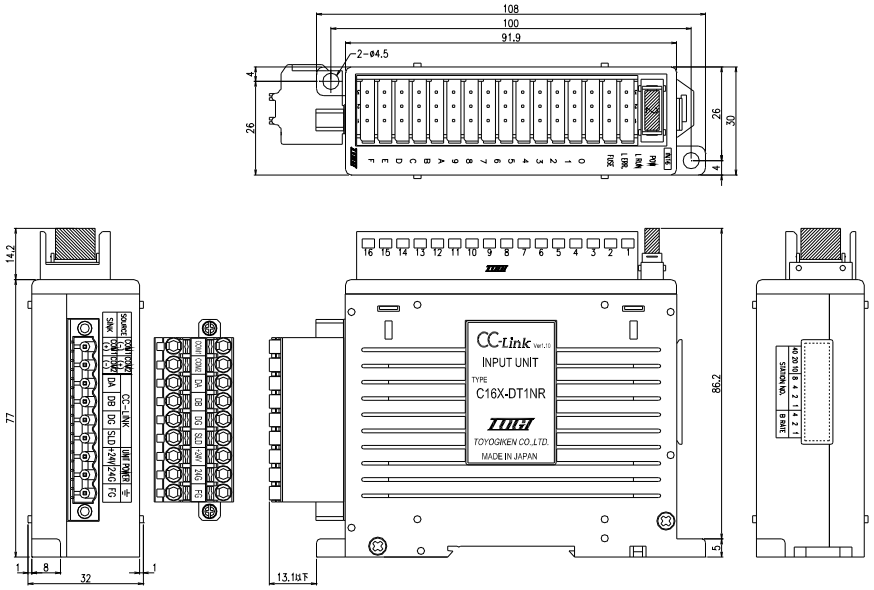

C32X-DT1NR
C32D-DT1NR
C16XD-DT1NR

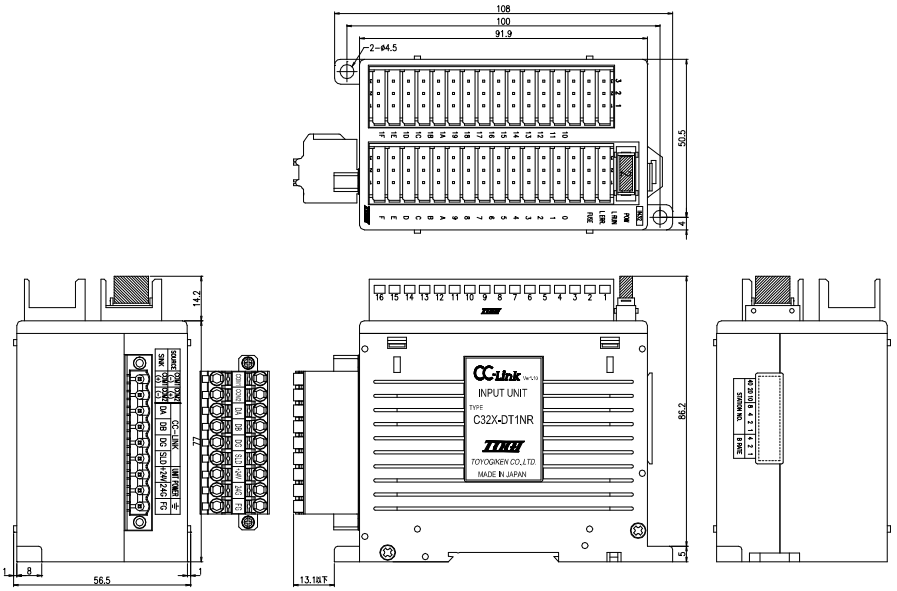

※お断り無く仕様などを変更することがありますのでご了承ください。

推奨圧着端子／適合電線

【伝送／電源用コネクタ】

棒圧着端子（フェルール）	0.25㎟～1.5㎟ AWG24～AWG16 DIN46228-4準拠	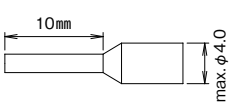

単　線	φ0.5～φ1.6	
より線	0.2㎟～2.5㎟ AWG24～14	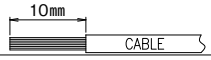

【伝送／電源用 コネクタ表示】



MT1E4Rシリーズ

NPN COM IEC35レール





【特長】

- 横型構造で省スペースを実現
- e-CONコネクタで専用工具不要。プライヤで簡単配線
- 独自のロック機能により止め金具不要でIEC35㎜レールに取付け可能
- 通信線、電源線は2ピース構造のため、ターミナル交換、メンテナンスが容易
- コモン端子内蔵で2線式/3線式センサが接続可能

【ラインアップ】

形式	点数	型	インターフェイス	入出力形式
C16X-MT1E4R	入力　16点	横型	e-CON	シンク、ソース共用タイプ
C32X-MT1E4R	入力　32点	横型	e-CON	シンク、ソース共用タイプ
C16D-MT1E4R	出力　16点	横型	e-CON	シンクタイプ
C32D-MT1E4R	出力　32点	横型	e-CON	シンクタイプ
C08XD-MT1E4R	入力8点/出力8点	横型	e-CON	シンクタイプ
C16XD-MT1E4R	入力16点/出力16点	横型	e-CON	シンクタイプ

DIN/IECレール取付け後、止め金具は不要！

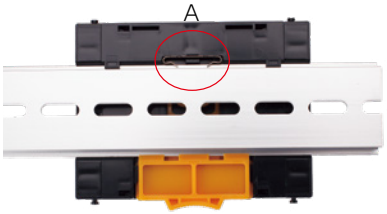

独自のレールロック機構（A部）

【DIN/IECレール取付後のユニット移動方法】



DIN/IECレール上でユニット下部のボタンを押したままスライドさせる



レールロックが解除されユニットの移動が可能！

C16X-MT1E4R

CE RoHS Compliant

NPN COM IEC35レール

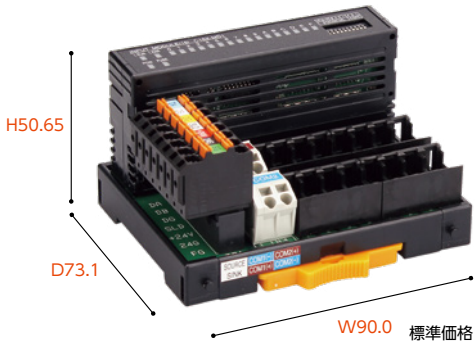

標準価格 32,720円 / 個
(税抜･販売単位 : 1)

【仕様】

● 入力

入力点数		16点
絶縁方式		フォトカプラ絶縁
定格入力電圧		DC24V
定格入力電流		約5mA
使用電圧範囲		DC19.2～26.4V(リップル率5%以内)
ON電圧/ON電流		15V以上 / 3mA以上
OFF電圧/OFF電流		3V以下 / 0.5mA以下
入力抵抗		約4.7kΩ
入力形式		シンクタイプ
応答時間	ON→OFF	0.2ms以下(DC24V時)
	OFF→ON	0.2ms以下(DC24V時)

コモン方式 /占有局数		16点1コモン / 1局32点割付(16点使用)
I/Oユニット電源	(電圧)	DC20.4～26.4V(リップル率5%以内)
	(電流)	40mA以下(DC24V、全点ON時)
ノイズ耐量		DCタイプのノイズ電圧±900Vp-p、ノイズ幅1μs、ノイズ周波数45Hz、ノイズシュミレータによる
耐電圧		DC外部端子一括 - アース間 AC500V 1分間
絶縁抵抗		DC外部端子一括 - アース間 DC500V 絶縁抵抗計にて10MΩ以上
質量		約200g
外部接続方式		7極2ピースコネクタ (伝送路、ユニット電源端子、FG端子)

【回路図】

● 入力

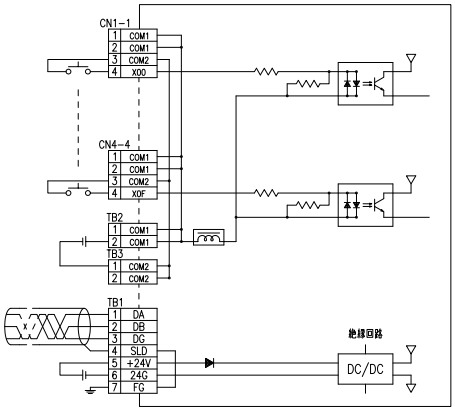

C32X-MT1E4R

CE RoHS Compliant

NPN COM IEC35レール

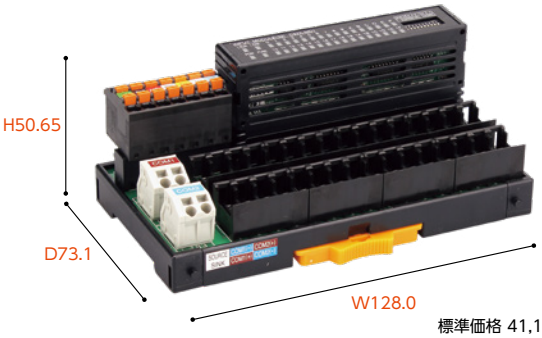

標準価格 41,180円 / 個
(税抜･販売単位 : 1)

【仕様】

● 入力

入力点数		32点
絶縁方式		フォトカプラ絶縁
定格入力電圧		DC24V
定格入力電流		約5mA
使用電圧範囲		DC19.2～26.4V(リップル率5%以内)
ON電圧/ON電流		15V以上 / 3mA以上
OFF電圧/OFF電流		3V以下 / 0.5mA以下
入力抵抗		約4.7kΩ
入力形式		シンクタイプ
応答時間	ON→OFF	0.2ms以下(DC24V時)
	OFF→ON	0.2ms以下(DC24V時)

コモン方式 /占有局数		32点1コモン / 1局32点割付
I/Oユニット電源	(電圧)	DC20.4～26.4V(リップル率5%以内)
	(電流)	60mA以下(DC24V、全点ON時)
ノイズ耐量		DCタイプのノイズ電圧±900Vp-p、ノイズ幅1μs、ノイズ周波数45Hz、ノイズシュミレータによる
耐電圧		DC外部端子一括 - アース間 AC500V 1分間
絶縁抵抗		DC外部端子一括 - アース間 DC500V 絶縁抵抗計にて10MΩ以上
質量		約250g
外部接続方式		7極2ピースコネクタ (伝送路、ユニット電源端子、FG端子)

【回路図】

● 入力

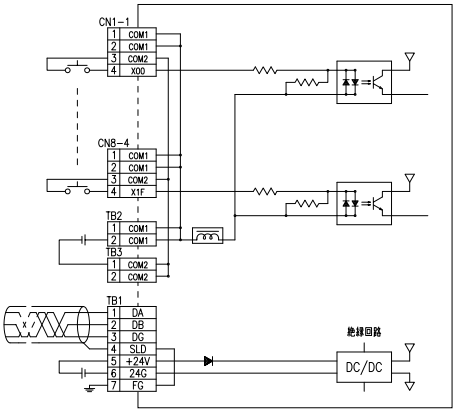

C16D-MT1E4R

NPN COM IEC35レール



標準価格 32,720円 / 個
(税抜・販売単位:1)

【仕様】

● 出力

出力点数		16点
絶縁方式		フォトカプラ絶縁
定格負荷電圧		DC12 / 24V
使用電圧範囲		DC10.2~26.4V(リップル率5%以内)
最大負荷電流		約500mA / 1点(全点ON時225mA / 1点)3.6A / 1コモン
最大突入電流		1.0A 10ms以下
OFF時漏洩電流		0.1mA
出力形式		シンクタイプ
サージキラー		なし
応答時間	ON→OFF	1.5ms以下(抵抗負荷)
	OFF→ON	0.5ms以下

コモン方式 /占有局数		16点1コモン / 1局32点割付(16点使用)
I/Oユニット電源	(電圧)	DC20.4~26.4V(リップル率5%以内)
	(電流)	50mA以下(DC24V、全点ON時)
ノイズ耐量		DCタイプのノイズ電圧±900Vp-p、ノイズ幅1μs、ノイズ周波数45Hz、ノイズシュミレータによる
耐電圧		DC外部端子一括 - アース間 AC500V 1分間
絶縁抵抗		DC外部端子一括 - アース間 DC500V 絶縁抵抗計にて10MΩ以上
質量		約200g
外部接続方式		7極2ピースコネクタ (伝送路、ユニット電源端子、FG端子)

【回路図】

● 出力

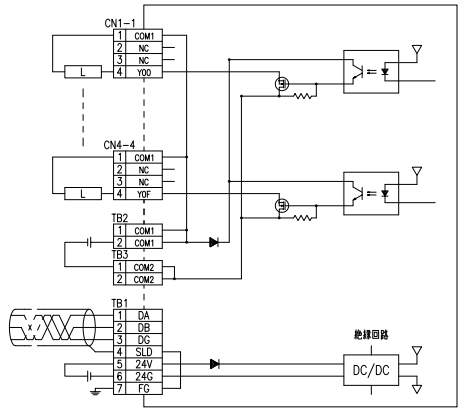

C32D-MT1E4R

NPN COM IEC35レール



標準価格 41,180円 / 個
(税抜・販売単位:1)

【仕様】

● 出力

出力点数		32点
絶縁方式		フォトカプラ絶縁
定格負荷電圧		DC12 / 24V
使用電圧範囲		DC10.2~26.4V(リップル率5%以内)
最大負荷電流		約500mA / 1点(全点ON時150mA / 1点)4.8A / 1コモン
最大突入電流		1.0A 10ms以下
OFF時漏洩電流		0.1mA
出力形式		シンクタイプ
サージキラー		なし
応答時間	ON→OFF	1.5ms以下(抵抗負荷)
	OFF→ON	0.5ms以下

コモン方式 /占有局数		32点1コモン / 1局32点割付
I/Oユニット電源	(電圧)	DC20.4~26.4V(リップル率5%以内)
	(電流)	65mA以下(DC24V、全点ON時)
ノイズ耐量		DCタイプのノイズ電圧±900Vp- p、ノイズ幅1μs、ノイズ周波数45Hz、ノイズシュミレータによる
耐電圧		DC外部端子一括 - アース間 AC500V 1分間
絶縁抵抗		DC外部端子一括 - アース間 DC500V 絶縁抵抗計にて10MΩ以上
質量		約250g
外部接続方式		7極2ピースコネクタ (伝送路、ユニット電源端子、FG端子)

【回路図】

● 出力

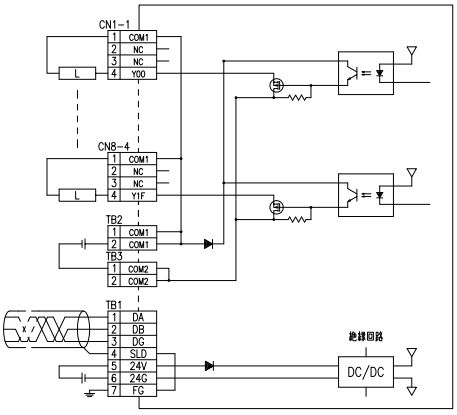

混合ターミナルコネクタ型(e-CON)

C08XD-MT1E4R

NPN COM IEC35レール

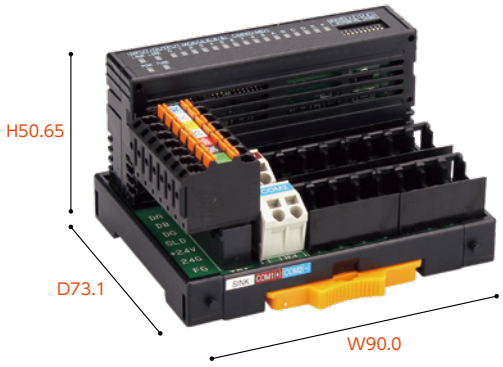

標準価格 32,720円 / 個
(税抜・販売単位:1)

【仕様】

● 入力部

入力点数		8点
絶縁方式		フォトカプラ絶縁
定格入力電圧		DC24V
定格入力電流		約5mA
使用電圧範囲		DC19.2～26.4V(リップル率5%以内)
ON電圧/ON電流		15V以上 / 3mA以上
OFF電圧/OFF電流		3V以下 / 0.5mA以下
入力抵抗		約4.7kΩ
入力形式		シンクタイプ
応答時間	ON→OFF	0.2ms以下(DC24V時)
	OFF→ON	0.2ms以下(DC24V時)

● 出力部

出力点数		8点
絶縁方式		フォトカプラ絶縁
定格負荷電圧		DC24V
使用電圧範囲		DC19.2～26.4V(リップル率5%以内)
最大負荷電流		約500mA / 1点　2.4A / 1コモン (全点ON時300mA / 1点)
最大突入電流		1.0A　10ms以下
OFF時漏洩電流		0.1mA
出力形式		シンクタイプ
応答時間	ON→OFF	1.5ms以下(抵抗負荷)
	OFF→ON	0.5ms以下
サージキラー		なし

コモン方式 /占有局数		16点1コモン / 1局32点割付(IN8、OUT8)
I/Oユニット電源	(電圧)	DC20.4～26.4V(リップル率5%以内)
	(電流)	50mA以下(DC24V、全点ON時)
ノイズ耐量		DCタイプのノイズ電圧±900Vp-p、ノイズ幅1μs、ノイズ周波数45Hz、ノイズシュミレータによる
耐電圧		DC外部端子一括 - アース間 AC500V 1分間
絶縁抵抗		DC外部端子一括 - アース間 DC500V、絶縁抵抗計にて10MΩ以上
質量		約200g
外部接続方式		7極2ピースコネクタ(伝送路、ユニット電源端子、FG端子)

【回路図】

● 入力部

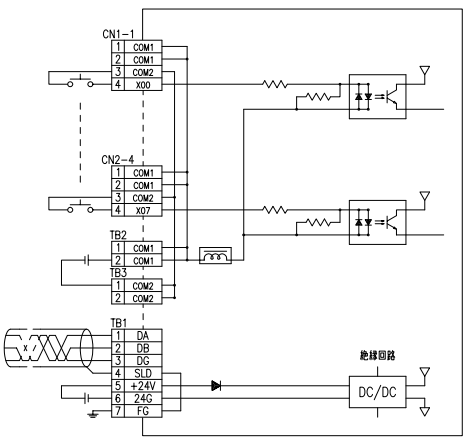

● 出力部

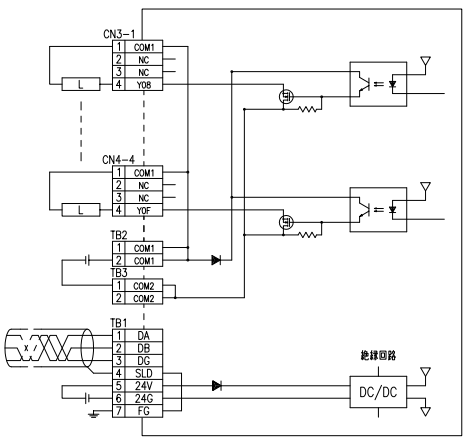

C16XD-MT1E4R

NPN COM IEC35レール

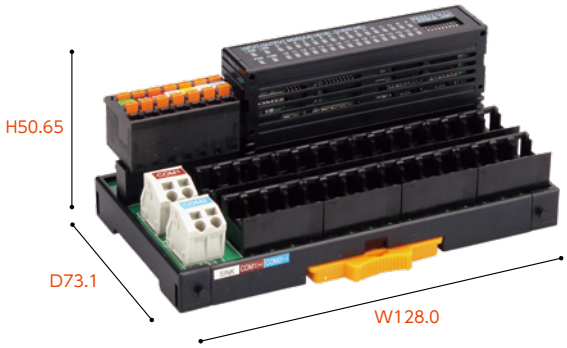

標準価格 41,180円 / 個
(税抜・販売単位:1)

【仕様】

● 入力部

入力点数		16点
絶縁方式		フォトカプラ絶縁
定格入力電圧		DC24V
定格入力電流		約5mA
使用電圧範囲		DC19.2～26.4V(リップル率5%以内)
ON電圧/ON電流		15V以上 / 3mA以上
OFF電圧/OFF電流		3V以下 / 0.5mA以下
入力抵抗		約4.7kΩ
入力形式		シンクタイプ
応答時間	ON→OFF	0.2ms以下(DC24V時)
	OFF→ON	0.2ms以下(DC24V時)

● 出力部

出力点数		16点
絶縁方式		フォトカプラ絶縁
定格負荷電圧		DC24V
使用電圧範囲		DC19.2～26.4V(リップル率5%以内)
最大負荷電流		約500mA / 1点　3.6A / 1コモン (全点ON時225mA / 1点)
最大突入電流		1.0A　10ms以下
OFF時漏洩電流		0.1mA
出力形式		シンクタイプ
応答時間	ON→OFF	1.5ms以下(抵抗負荷)
	OFF→ON	0.5ms以下
サージキラー		なし

コモン方式 /占有局数		32点1コモン / 1局32点割付(IN16、OUT16)
I/Oユニット電源	(電圧)	DC20.4～26.4V(リップル率5%以内)
	(電流)	60mA以下(DC24V、全点ON時)
ノイズ耐量		DCタイプのノイズ電圧±900Vp-p、ノイズ幅1μs、ノイズ周波数45Hz、ノイズシュミレータによる
耐電圧		DC外部端子一括 - アース間 AC500V 1分間
絶縁抵抗		DC外部端子一括 - アース間 DC500V、絶縁抵抗計にて10MΩ以上
質量		約250g
外部接続方式		7極2ピースコネクタ(伝送路、ユニット電源端子、FG端子)

【回路図】

● 入力部

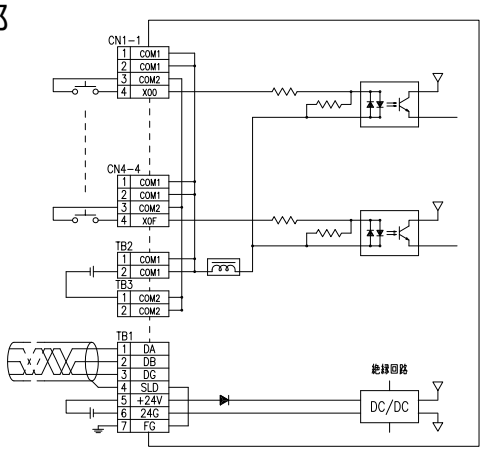

● 出力部

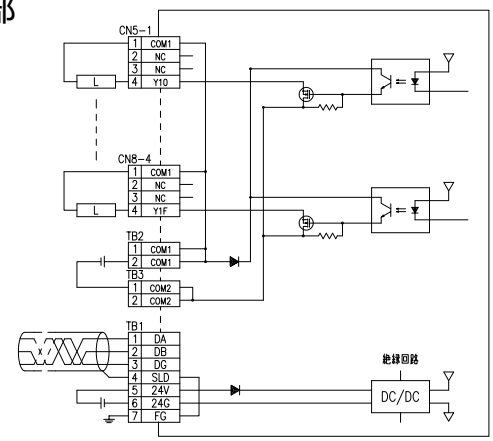

外形寸法図

C16X-MT1E4R
C16D-MT1E4R
C08XD-MT1E4R

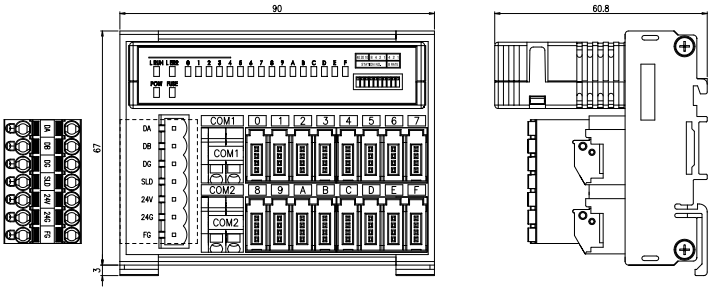

C32X-MT1E4R
C32D-MT1E4R
C16XD-MT1E4R

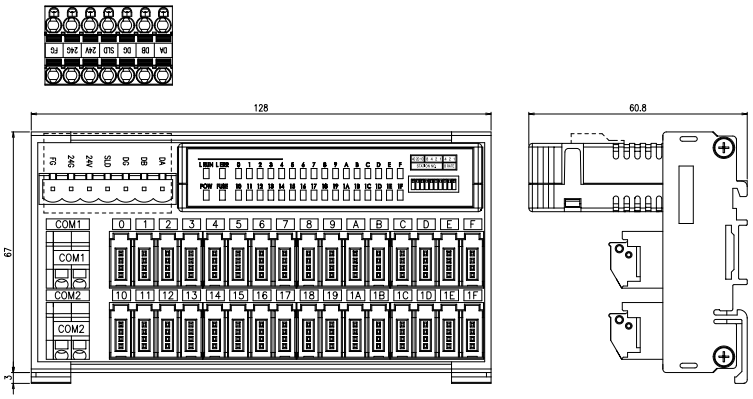

※お断り無く仕様などを変更することがありますのでご了承ください。

推奨圧着端子／適合電線

【伝送／電源用コネクタ】

棒圧着端子（フェルール）	0.25㎟～1.5㎟ AWG24～AWG16 DIN46228-4準拠

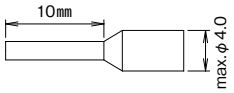

単　線	φ0.5～φ1.6	10mm CABLE
より線	0.2㎟～2.5㎟ AWG24～14	10mm CABLE

【コモン端子台】

棒圧着端子（フェルール）	0.25㎟～1.0㎟ AWG24～AWG18

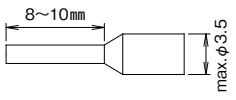

単　線	φ0.5～φ1.6	10mm CABLE
より線	0.08㎟～1.25㎟ AWG28～16	10mm CABLE

【伝送／電源用 コネクタ表示】



コネクタ／適合電線

住友3M社製

ボディ色	カバー色	ワイヤーマウントプラグ 4極 製品番号	AWG No.	公称断面積 ㎟	仕上がり外径φmm
グレー	紫	37104-4080-G00 FL	26-28	0.08 － 0.14未満	0.6 － 0.8
	赤	37104-4101-G00 FL			0.8 － 1.0
黒	紫	37104-3080-000 FL	24-26	0.14 － 0.3未満	0.6 － 0.8
	赤	37104-3101-000 FL			0.8 － 1.0
	黄	37104-3122-000 FL			1.0 － 1.2
	オレンジ	37104-3163-000 FL			1.2 － 1.6
黒	緑	37104-2124-000 FL	20-22	0.3 － 0.5	1.0 － 1.2
	青	37104-2165-000 FL			1.2 － 1.6
	グレー	37104-2206-000 FL			1.6 － 2.0

上記は弊社取扱い製品ではありません。

CT1ERシリーズ

RoHS Compliant

NPN PNP COM IEC35レール



【特長】

- 横型構造で省スペースを実現
- e-CON準拠コネクタで専用工具不要。プライヤで簡単配線
- 通信線、電源線は2ピース構造のため、ターミナル交換、メンテナンスが容易
- コモン端子内蔵で2線式/3線式センサが接続可能

【ラインアップ】

形式	点数	型	インターフェイス	入出力形式
C16X-CT1ER	入力　16点	横型	e-CON準拠コネクタ	シンク、ソース共用タイプ
C32X-CT1ER	入力　32点	横型	e-CON準拠コネクタ	シンク、ソース共用タイプ
C16D-CT1ER	出力　16点	横型	e-CON準拠コネクタ	シンクタイプ
C32D-CT1ER	出力　32点	横型	e-CON準拠コネクタ	シンクタイプ
C16XD-CT1ER	入力16点/出力16点	横型	e-CON準拠コネクタ	シンクタイプ

入力ターミナルコネクタ型(e-CON準拠)

C16X-CT1ER

RoHS Compliant

NPN PNP COM IEC35レール



標準価格 33,640円 / 個
(税抜・販売単位:1)

【仕様】

● 入力

入力点数		16点
絶縁方式		フォトカプラ絶縁
定格入力電圧		DC24V
定格入力電流		約5mA
使用電圧範囲		DC19.2～26.4V(リップル率5%以内)
ON電圧/ON電流		15V以上 / 3mA以上
OFF電圧/OFF電流		3V以下 / 0.5mA以下
入力抵抗		約4.7kΩ
入力形式		シンク、ソース共用タイプ
応答時間	ON→OFF	0.2ms以下(DC24V時)
	OFF→ON	0.2ms以下(DC24V時)

コモン方式 /占有局数		16点1コモン / 1局32点割付(16点使用)
I/Oユニット電源	(電圧)	DC20.4～26.4V(リップル率5%以内)
	(電流)	40mA以下(DC24V、全点ON時)
ノイズ耐量		DCタイプのノイズ電圧±900Vp-p、ノイズ幅1μs、ノイズ周波数45Hz、ノイズシュミレータによる
耐電圧		DC外部端子一括 - アース間 AC500V 1分間
絶縁抵抗		DC外部端子一括 - アース間 DC500V 絶縁抵抗計にて10MΩ以上
質量		約140g
外部接続方式		7極2ピースコネクタ (伝送路、ユニット電源端子、FG端子)

【回路図】

● 入力

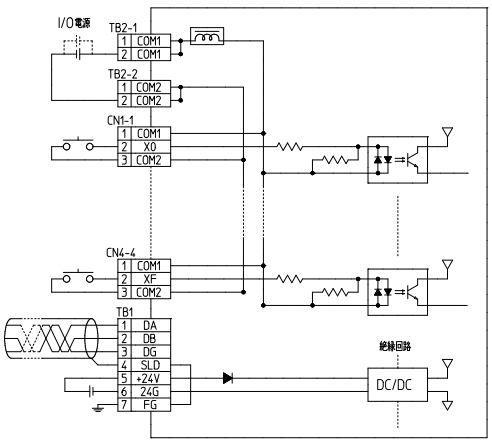

C32X-CT1ER

RoHS Compliant

NPN PNP COM IEC35レール



標準価格 45,540円 / 個
(税抜・販売単位:1)

【仕様】

● 入力

入力点数		32点
絶縁方式		フォトカプラ絶縁
定格入力電圧		DC24V
定格入力電流		約5mA
使用電圧範囲		DC19.2～26.4V(リップル率5%以内)
ON電圧/ON電流		15V以上 / 3mA以上
OFF電圧/OFF電流		3V以下 / 0.5mA以下
入力抵抗		約4.7kΩ
入力形式		シンク、ソース共用タイプ
応答時間	ON→OFF	0.2ms以下(DC24V時)
	OFF→ON	0.2ms以下(DC24V時)

コモン方式 /占有局数		32点1コモン / 1局32点割付
I/Oユニット電源	(電圧)	DC20.4～26.4V(リップル率5%以内)
	(電流)	60mA以下(DC24V、全点ON時)
ノイズ耐量		DCタイプのノイズ電圧±900Vp-p、ノイズ幅1μs、ノイズ周波数45Hz、ノイズシュミレータによる
耐電圧		DC外部端子一括 - アース間 AC500V 1分間
絶縁抵抗		DC外部端子一括 - アース間 DC500V 絶縁抵抗計にて10MΩ以上
質量		約205g
外部接続方式		7極2ピースコネクタ (伝送路、ユニット電源端子、FG端子)

【回路図】

● 入力

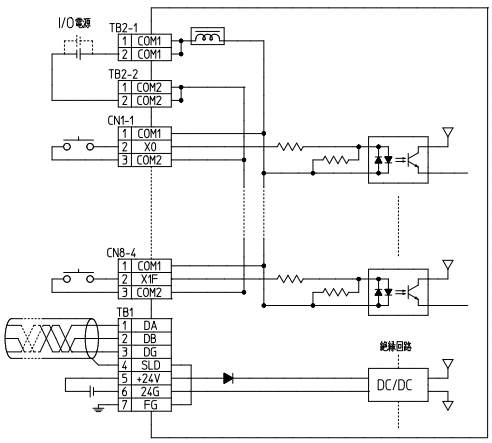

C16D-CT1ER

RoHS Compliant

NPN COM IEC35レール



標準価格 34,320円 / 個
(税抜・販売単位:1)

【仕様】

● 出力

出力点数		16点
絶縁方式		フォトカプラ絶縁
定格負荷電圧		DC12 / 24V
使用電圧範囲		DC10.2~26.4V(リップル率5%以内)
最大負荷電流		約500mA / 1点(全点ON時225mA / 1点) 3.6A / 1コモン
最大突入電流		1.0A 10ms以下
OFF時漏洩電流		0.1mA
出力形式		シンクタイプ
サージキラー		なし
応答時間	ON→OFF	1.5ms以下(抵抗負荷)
	OFF→ON	0.5ms以下

コモン方式 /占有局数		16点1コモン / 1局32点割付(16点使用)
I/Oユニット電源	(電圧)	DC20.4~26.4V(リップル率5%以内)
	(電流)	50mA以下(DC24V、全点ON時)
ノイズ耐量		DCタイプのノイズ電圧±900Vp-p、 ノイズ幅1μs、ノイズ周波数45Hz、 ノイズシュミレータによる
耐電圧		DC外部端子一括 - アース間 AC500V 1分間
絶縁抵抗		DC外部端子一括 - アース間 DC500V 絶縁抵抗計にて10MΩ以上
質量		約140g
外部接続方式		7極2ピースコネクタ (伝送路、ユニット電源端子、FG端子)

【回路図】

● 出力

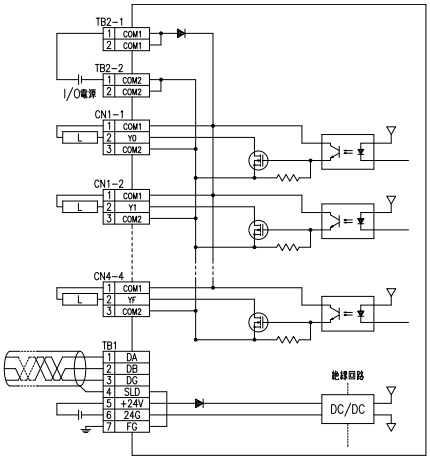

C32D-CT1ER

RoHS Compliant

NPN COM IEC35レール



標準価格 46,910円 / 個
(税抜・販売単位:1)

【仕様】

● 出力

出力点数		32点
絶縁方式		フォトカプラ絶縁
定格負荷電圧		DC12 / 24V
使用電圧範囲		DC10.2~26.4V(リップル率5%以内)
最大負荷電流		約500mA / 1点(全点ON時150mA / 1点)4.8A / 1コモン
最大突入電流		1.0A 10ms以下
OFF時漏洩電流		0.1mA
出力形式		シンクタイプ
サージキラー		なし
応答時間	ON→OFF	1.5ms以下(抵抗負荷)
	OFF→ON	0.5ms以下

コモン方式 /占有局数		32点1コモン / 1局32点割付
I/Oユニット電源	(電圧)	DC20.4~26.4V(リップル率5%以内)
	(電流)	65mA以下(DC24V、全点ON時)
ノイズ耐量		DCタイプのノイズ電圧±900Vp-p、 ノイズ 幅1μs、ノイズ周波数45Hz、 ノイズシュミレータによる
耐電圧		DC外部端子一括 - アース間 AC500V 1分間
絶縁抵抗		DC外部端子一括 - アース間 DC500V 絶縁抵抗計にて10MΩ以上
質量		約205g
外部接続方式		7極2ピースコネクタ (伝送路、ユニット電源端子、FG端子)

【回路図】

● 出力

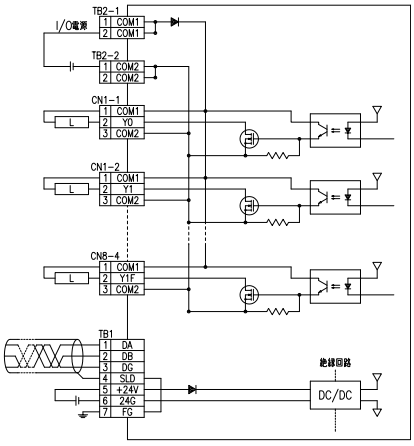

混合ターミナルコネクタ型(e-CON準拠)

C16XD-CT1ER

RoHS Compliant

NPN COM IEC35レール



標準価格 46,910円 / 個
(税抜・販売単位:1)

【仕様】

● 入力部

入力点数		16点
絶縁方式		フォトカプラ絶縁
定格入力電圧		DC24V
定格入力電流		約5mA
使用電圧範囲		DC19.2～26.4V(リップル率5%以内)
ON電圧/ON電流		15V以上 / 3mA以上
OFF電圧/OFF電流		3V以下 / 0.5mA以下
入力抵抗		約4.7kΩ
入力形式		シンクタイプ
応答時間	ON→OFF	0.2ms以下(DC24V時)
	OFF→ON	0.2ms以下(DC24V時)

● 出力部

出力点数		16点
絶縁方式		フォトカプラ絶縁
定格負荷電圧		DC24V
使用電圧範囲		DC19.2～26.4V(リップル率5%以内)
最大負荷電流		約500mA / 1点　3.6A / 1コモン (全点ON時225mA / 1点)
最大突入電流		1.0A　10ms以下
OFF時漏洩電流		0.1mA
出力形式		シンクタイプ
応答時間	ON→OFF	1.5ms以下(抵抗負荷)
	OFF→ON	0.5ms以下
サージキラー		なし

コモン方式 /占有局数		32点1コモン / 1局32点割付(IN16、OUT16)
I/Oユニット電源	(電圧)	DC20.4～26.4V(リップル率5%以内)
	(電流)	60mA以下(DC24V、全点ON時)
ノイズ耐量		DCタイプのノイズ電圧±900Vp-p、ノイズ幅1μs、ノイズ周波数45Hz、ノイズシュミレータによる
耐電圧		DC外部端子一括 - アース間 AC500V 1分間
絶縁抵抗		DC外部端子一括 - アース間 DC500V 絶縁抵抗計にて10MΩ以上
質量		約205g
外部接続方式		7極2ピースコネクタ(伝送路、ユニット電源端子、FG端子)

【回路図】

● 入力部

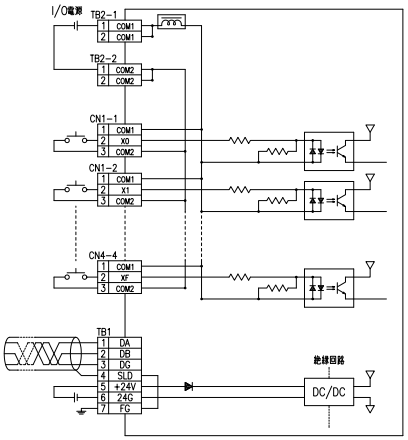

● 出力部

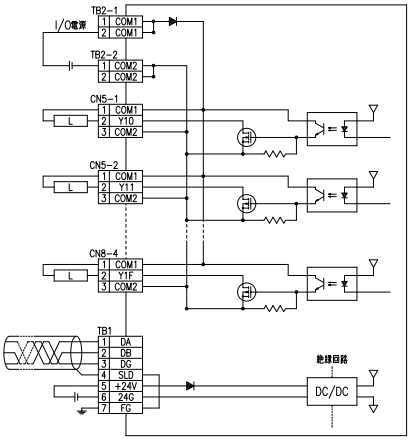

外形寸法図

C16X-CT1ER
C16D-CT1ER

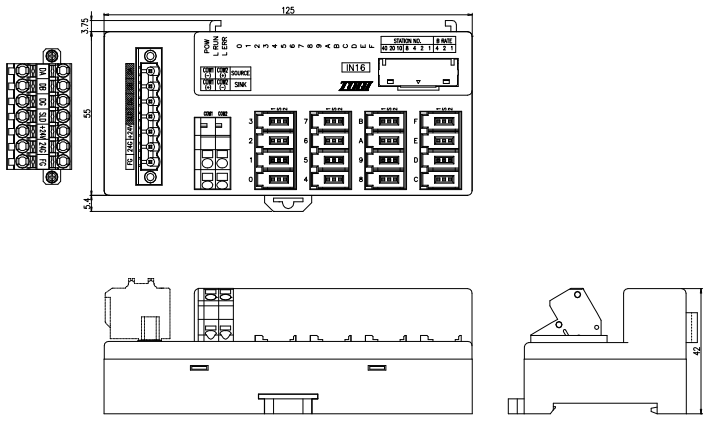

C32X-CT1ER
C32D-CT1ER
C16XD-CT1ER

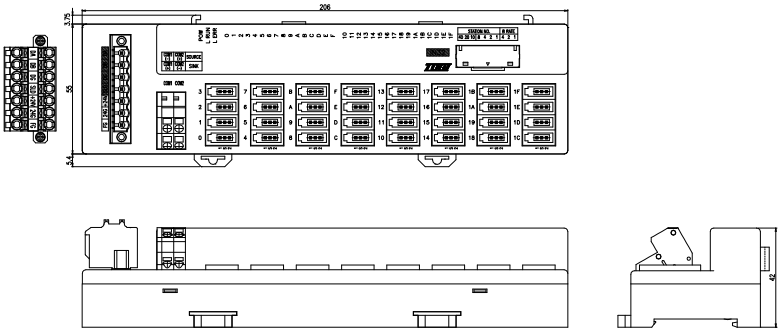

※お断り無く仕様などを変更することが
ありますのでご了承ください。

推奨圧着端子／適合電線

【伝送／電源用コネクタ】

棒圧着端子 （フェルール）	0.25㎟～1.5㎟ AWG24～AWG16 DIN46228-4準拠

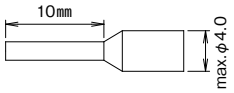

単　線	φ0.5～φ1.6	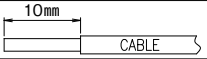
より線	0.2㎟～2.5㎟ AWG24～14	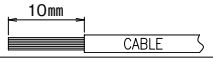

【コモン端子台】

棒圧着端子 （フェルール）	0.25㎟～1.0㎟ AWG24～AWG18

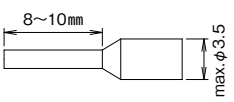

単　線	φ0.5～φ1.6	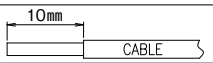
より線	0.08㎟～1.25㎟ AWG28～16	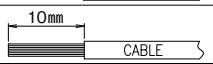

コネクタ／適合電線

住友3M社製

カバー色	ワイヤーマウントプラグ 3極	AWG No.	公称断面積 ㎟ SQ.	仕上がり外径 φmm
赤	37103-3101-000 FL	24−26	0.14 − 0.3未満	0.8 − 1.0
黄	37103-3122-000 FL	24−26	0.14 − 0.3未満	1.0 − 1.2
オレンジ	37103-3163-000 FL	24−26	0.14 − 0.3未満	1.2 − 1.6
緑	37103-2124-000 FL	20−22	0.3以上 − 0.5	1.0 − 1.2
青	37103-2165-000 FL	20−22	0.3以上 − 0.5	1.2 − 1.6
グレー	37103-2206-000 FL	20−22	0.3以上 − 0.5	1.6 − 2.0

上記は弊社取扱い製品ではありません。

【伝送／電源用 コネクタ表示】



CT1E4Rシリーズ

RoHS Compliant

NPN PNP COM IEC35レール





【特長】

- 横型構造で省スペースを実現
- e-CONで専用工具不要
- 通信線、電源線は2ピース構造のため、ターミナル交換、メンテナンスが容易
- コモン端子台内蔵で2線式/3線式センサーが接続可能

【ラインアップ】

形式	点数	型	インターフェイス	入出力形式
C16X-CT1E4R	入力16点	横型	e-CON	シンク、ソース共用タイプ
C32X-CT1E4R	入力32点	横型	e-CON	シンク、ソース共用タイプ
C16D-CT1E4R	出力16点	横型	e-CON	シンクタイプ
C32D-CT1E4R	出力32点	横型	e-CON	シンクタイプ
C16XD-CT1E4R	入力16点/出力16点	横型	e-CON	シンクタイプ

入力ターミナルコネクタ型(e-CON)

C16X-CT1E4R

RoHS Compliant

NPN COM IEC35レール



標準価格 34,090円 / 個
(税抜・販売単位:1)

【仕様】

● 入力

入力点数		16点
絶縁方式		フォトカプラ絶縁
定格入力電圧		DC24V
定格入力電流		約5mA
使用電圧範囲		DC19.2～26.4V(リップル率5%以内)
ON電圧/ON電流		15V以上 / 3mA以上
OFF電圧/OFF電流		3V以下 / 0.5mA以下
入力抵抗		約4.7KΩ
入力形式		シンク、ソース共用タイプ
応答時間	ON→OFF	0.2ms以下(DC24V時)
	OFF→ON	0.2ms以下(DC24V時)

コモン方式/占有局数		16点1コモン / 1局32点割付(16点使用)
I/Oユニット電源	(電圧)	DC20.4～26.4V(リップル率5%以内)
	(電流)	40mA以下(DC24V、全点ON時)
ノイズ耐量		DCタイプのノイズ電圧±900Vp-p ノイズ幅1μs、ノイズ周波数45Hz、 ノイズシュミレータによる
耐電圧		DC外部端子一括 - アース間 AC500V1分間
絶縁抵抗		DC外部端子一括 - アース間 DC500V 絶縁抵抗計にて10MΩ以上
質量		約140g
外部接続方式		7極2ピースコネクタ (伝送路、ユニット電源端子、FG)

【回路図】

● 入力

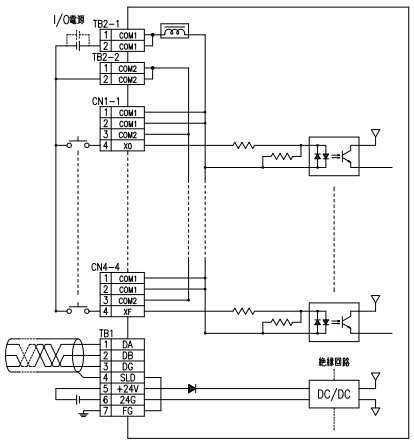

C32X-CT1E4R

RoHS Compliant

NPN COM IEC35レール



標準価格 46,210円 / 個
(税抜・販売単位:1)

【仕様】

● 入力

入力点数		32点
絶縁方式		フォトカプラ絶縁
定格入力電圧		DC24V
定格入力電流		約5mA
使用電圧範囲		DC19.2～26.4V(リップル率5%以内)
ON電圧/ON電流		電流15V以上 / 3mA以上
OFF電圧/OFF電流		電流3V以下 / 0.5mA以下
入力抵抗		約4.7KΩ
入力形式		シンク、ソース共用タイプ
応答時間	ON→OFF	0.2ms以下(DC24V時)
	OFF→ON	0.2ms以下(DC24V時)

コモン方式/占有局数		32点1コモン / 1局32点割付
I/Oユニット電源	(電圧)	DC20.4～26.4V(リップル率5%以内)
	(電流)	60mA以下(DC24V、全点ON時)
ノイズ耐量		DCタイプのノイズ電圧±900Vp-p ノイズ幅1μs、ノイズ周波数45Hz、 ノイズシュミレータによる
耐電圧		DC外部端子一括 - アース間 AC500V1分間
絶縁抵抗		DC外部端子一括 - アース間 DC500V 絶縁抵抗計にて10MΩ以上
質量		約205g
外部接続方式		7極2ピースコネクタ (伝送路、ユニット電源端子、FG)

【回路図】

● 入力

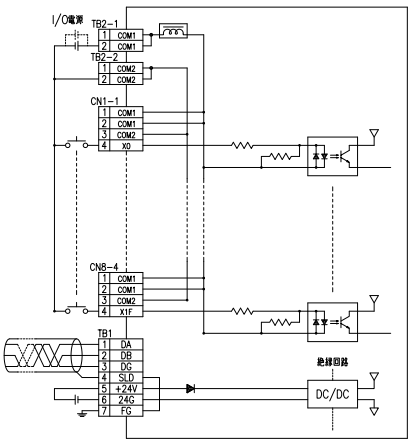

C16D-CT1E4R

RoHS Compliant

NPN COM IEC35レール



標準価格 34,770円 / 個
(税抜・販売単位:1)

【仕様】

● 出力

出力点数		16点
絶縁方式		フォトカプラ絶縁
定格負荷電圧		DC12 / 24V
使用電圧範囲		DC10.2~26.4V(リップル率5%以内)
最大負荷電流		約500mA / 1点(全点ON時225mA / 1点)3.6A / 1コモン
最大突入電流		1.0A10ms以下
OFF時漏洩電流		0.1mA以下
出力形式		シンクタイプ
サージキラー		なし
応答時間	ON→OFF	1.5ms以下(抵抗負荷)
	OFF→ON	0.5ms以下

コモン方式/占有局数		16点1コモン / 1局32点割付(16点使用)
I/Oユニット電源	(電圧)	DC20.4~26.4V(リップル率5%以内)
	(電流)	50mA以下(5typ.DC24V時)
ノイズ耐量		DCタイプのノイズ電圧±900Vp-p ノイズ幅1μs、ノイズ周波数45Hz、ノイズシュミレータによる
耐電圧		DC外部端子一括 - アース間 AC500V1分間
絶縁抵抗		DC外部端子一括 - アース間 DC500V 絶縁抵抗計にて10MΩ以上
質量		約140g
外部接続方式		7極2ピースコネクタ (伝送路、ユニット電源端子、FG)

【回路図】

● 出力

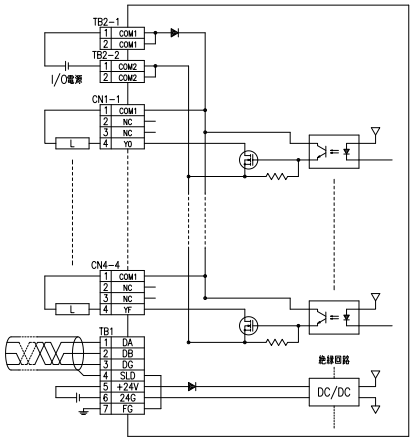

C32D-CT1E4R

RoHS Compliant

NPN COM IEC35レール



標準価格 47,580円 / 個
(税抜・販売単位:1)

【仕様】

● 出力

出力点数		32点
絶縁方式		フォトカプラ絶縁
定格負荷電圧		DC12 / 24V
使用電圧範囲		DC10.2~26.4V(リップル率5%以内)
最大負荷電流		約500mA / 1点(全点ON時150mA / 1点)4.8A / 1コモン
最大突入電流		1.0A10ms以下
OFF時漏洩電流		0.1mA以下
出力形式		シンクタイプ
サージキラー		なし
応答時間	ON→OFF	1.5ms以下(抵抗負荷)
	OFF→ON	0.5ms以下

コモン方式/占有局数		32点1コモン / 1局32点割付
I/Oユニット電源	(電圧)	DC20.4~26.4V(リップル率5%以内)
	(電流)	65mA以下(5typ.DC24V時)
ノイズ耐量		DCタイプのノイズ電圧±900Vp-p ノイズ幅1μs、ノイズ周波数45Hz、ノイズシュミレータによる
耐電圧		DC外部端子一括 - アース間 AC500V1分間
絶縁抵抗		DC外部端子一括 - アース間 DC500V 絶縁抵抗計にて10MΩ以上
質量		約190g
外部接続方式		7極2ピースコネクタ (伝送路、ユニット電源端子、FG)

【回路図】

● 出力

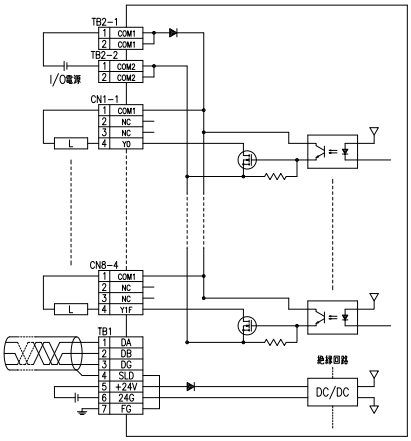

混合ターミナルコネクタ型(e-CON)

C16XD-CT1E4R

RoHS Compliant

NPN COM IEC35レール



標準価格 47,580円 / 個
(税抜・販売単位:1)

【仕様】

● 入力部

入力点数		16点
絶縁方式		フォトカプラ絶縁
定格入力電圧		DC24V
定格入力電流		約5mA
使用電圧範囲		DC19.2～26.4V(リップル率5%以内)
ON電圧/ON電流		15V以上 / 3mA以上
OFF電圧/OFF電流		3V以下 / 0.5mA以下
入力抵抗		約4.7KΩ
入力形式		シンクタイプ
応答時間	ON→OFF	0.2ms以下(DC24V時)
	OFF→ON	0.2ms以下(DC24V時)

● 出力部

出力点数		16点
絶縁方式		フォトカプラ絶縁
定格負荷電圧		DC24V
使用電圧範囲		DC19.2～26.4V(リップル率5%以内)
最大負荷電流		約500mA / 1点(全点ON時225mA / 1点) 3.6A / 1コモン
最大突入電流		1.0A10ms以下
OFF時漏洩電流		0.1mA以下
出力形式		シンクタイプ
サージキラー		なし
応答時間	ON→OFF	1.5ms以下(抵抗負荷)
	OFF→ON	0.5ms以下

コモン方式/占有局数		32点1コモン / 1局32点割付(16点使用) (IN16、OUT16)
I/Oユニット電源	(電圧)	DC20.4～26.4V(リップル率5%以内)
	(電流)	60mA以下(DC24V、全点ON時)
ノイズ耐量		DCタイプのノイズ電圧±900Vp-p、ノイズ幅1μs、ノイズ周波数45Hz、ノイズシュミレータによる
耐電圧		DC外部端子一括 - アース間 AC500V1分間
絶縁抵抗		DC外部端子一括 - アース間 DC500V 絶縁抵抗計にて10MΩ以上
質量		約205g
外部接続方式		7極2ピースコネクタ(伝送路、ユニット電源端子、FG)

【回路図】

● 入力部

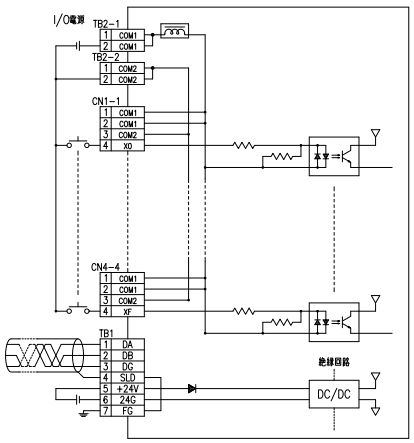

● 出力部

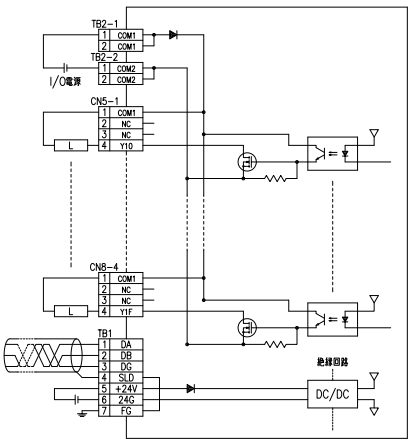

外形寸法図

C16X-CT1E4R
C16D-CT1E4R

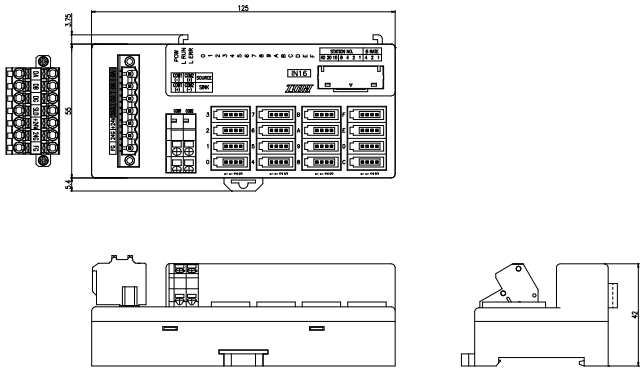

C32X-CT1E4R
C32D-CT1E4R
C16XD-CT1E4R

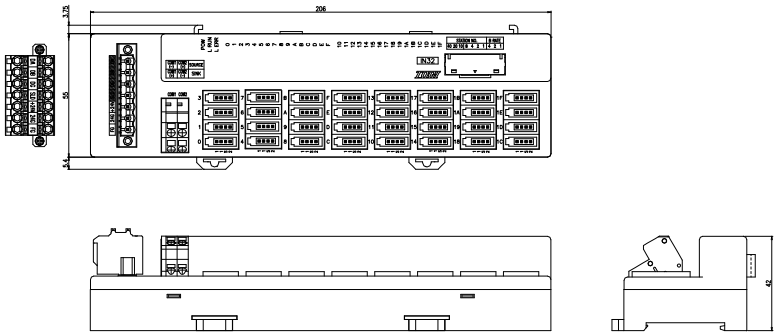

※お断り無く仕様などを変更することが
ありますのでご了承ください。

推奨圧着端子／適合電線

【伝送／電源用コネクタ】

棒圧着端子（フェルール）	0.25㎟～1.5㎟ AWG24～AWG16 DIN46228-4準拠	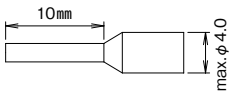

単　線	φ0.5～φ1.6	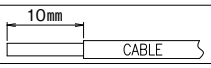
より線	0.2㎟～2.5㎟ AWG24～14	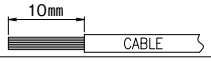

【コモン端子台】

棒圧着端子（フェルール）	0.25㎟～1.0㎟ AWG24～AWG18	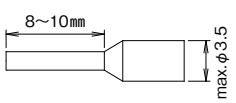

単　線	φ0.5～φ1.6	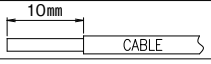
より線	0.08㎟～1.25㎟ AWG28～16	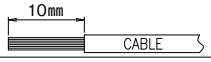

コネクタ／適合電線

住友3M社製

ボディ色	カバー色	ワイヤーマウントプラグ 4極 製品番号	AWG No.	公称断面積 ㎟	仕上がり外径φmm
グレー	紫	37104-4080-G00 FL	26-28	0.08 － 0.14未満	0.6 － 0.8
	赤	37104-4101-G00 FL			0.8 － 1.0
黒	紫	37104-3080-000 FL	24-26	0.14 － 0.3未満	0.6 － 0.8
	赤	37104-3101-000 FL			0.8 － 1.0
	黄	37104-3122-000 FL			1.0 － 1.2
	オレンジ	37104-3163-000 FL			1.2 － 1.6
黒	緑	37104-2124-000 FL	20-22	0.3 － 0.5	1.0 － 1.2
	青	37104-2165-000 FL			1.2 － 1.6
	グレー	37104-2206-000 FL			1.6 － 2.0

上記は弊社取扱い製品ではありません。

【伝送／電源用 コネクタ表示】



C16XP-ET1MR

PNP

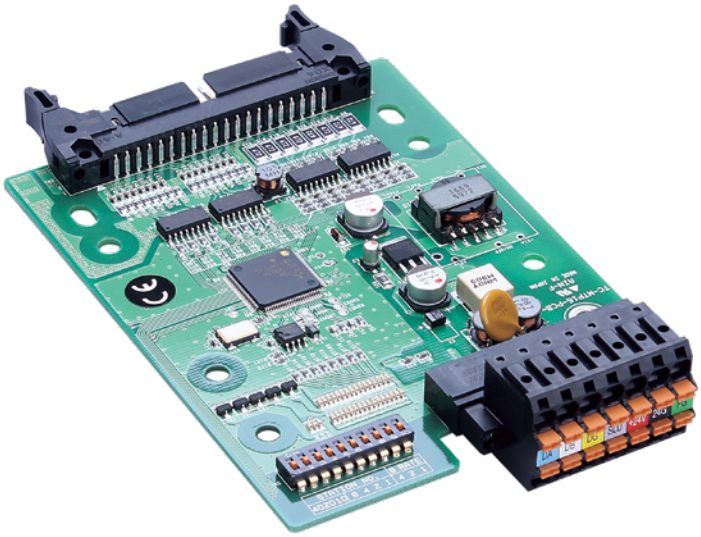

【特長】

- 伝送用端子台が色分けされており、配線作業がさらに便利になりました
- ボード型構造で省スペース化を実現
- MILコネクタで簡単配線
- 通信線、電源線は2ピース構造の為、ターミナル交換、メンテナンスが容易

【ラインアップ】

形式	点数	型	インターフェイス	入出力形式
C16XP-ET1MR	入力16点/出力16点	ボード型	MILコネクタ	ソースタイプ

[UL規格] UL File No.：E362357

混合ターミナルコネクタ型(MIL)

C16XP-ET1MR

PNP

【仕様】

● 入力部

入力点数		16点
絶縁方式		フォトカプラ絶縁
定格入力電圧		DC24V
定格入力電流		約5mA
使用電圧範囲		DC19.2～26.4V(リップル率5%以内)
OFF電圧/OFF電流		15V以上 / 3mA以上
ON電圧/ON電流		3V以下 / 0.5mA以下
入力抵抗		約4.7KΩ
入力形式		ソースタイプ
応答時間	ON→OFF	0.2ms以下(DC24V時)
	OFF→ON	0.2ms以下(DC24V時)

● 出力部

出力点数		16点
絶縁方式		フォトカプラ絶縁
定格負荷電圧		DC24V
使用負荷電圧範囲		DC19.2～26.4V(リップル率5%以内)
最大負荷電流		約100mA / 1点1.6A / 1コモン
最大突入電流		1.0A10ms以下
OFF時漏洩電流		0.1mA以下
応答時間	ON→OFF	1.5ms以下(抵抗負荷)
	OFF→ON	0.5ms以下
サージキラー		なし
出力形式		ソースタイプ

コモン方式/占有局数		32点1コモン(MILコネクタ) / 1局32点割付(16点使用) (IN16、OUT16)
I/Oユニット電源	(電流)	DC20.4～26.4V(リップル率5%以内)
	(電圧)	60mA以下(DC24V、全点ON時)
ノイズ耐量		DCタイプのノイズ電圧±900Vp-p、ノイズ幅1μs、ノイズ周波数45Hz、ノイズシュミレータによる
耐電圧		DC外部端子一括 - アース間 AC500V1分間
絶縁抵抗		DC外部端子一括 - アース 間DC500V絶縁抵抗計にて10MΩ以上
質量		約80g
外部接続方式		7極2ピースコネクタ(伝送路、ユニット電源端子、FG)

【回路図】

● 入力部

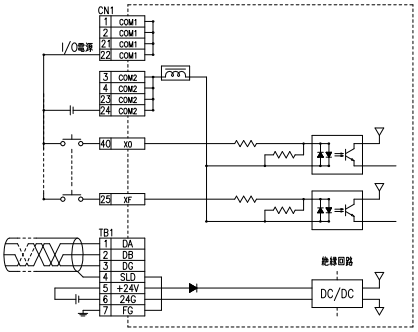

● 出力部

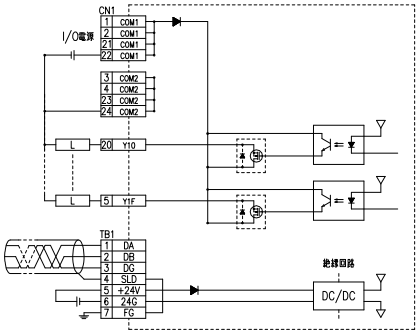

【外形寸法図】

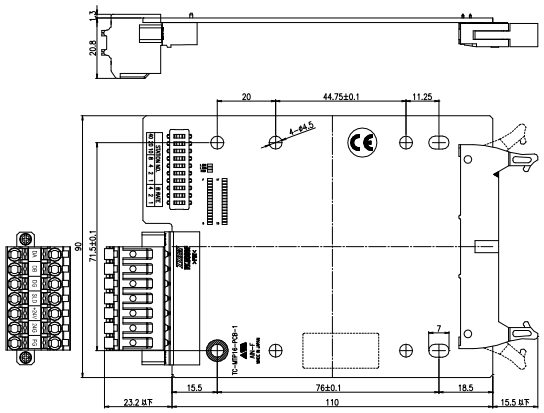

推奨圧着端子／適合電線

【伝送／電源用コネクタ】

棒圧着端子(フェルール)	0.25㎟～1.5㎟ AWG24～AWG16 DIN46228-4準拠	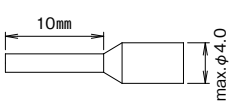
単　線	φ0.5～φ1.6	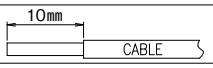
より線	0.2㎟～2.5㎟ AWG24～14	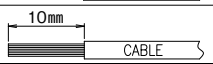

MD1シリーズ

NPN PNP



【特長】

- ユーザー装置に合わせた基盤の開発が可能
- CC-Link対応機器の開発が可能
- 基盤への実装はストレート・ライトアングルタイプの2種類をご用意
- カスケード接続によりI/Oの拡張が可能（最大2台）

【ラインアップ】

※製品の詳細は最寄りの営業所へお問い合わせください。

	形式	点数	型	インターフェイス	入出力形式
ストレートタイプ	C16X-MD1	入力　16点	—	I/Fコネクタ (30ピン 2列 2.54㎜ピッチ)	シンク、ソース共用タイプ
	C32X-MD1	入力　32点	—	I/Fコネクタ (30ピン 2列 2.54㎜ピッチ)	シンク、ソース共用タイプ
	C16D-MD1	出力　16点	—	I/Fコネクタ (30ピン 2列 2.54㎜ピッチ)	シンクタイプ
	C32D-MD1	出力　32点	—	I/Fコネクタ (30ピン 2列 2.54㎜ピッチ)	シンクタイプ
	C08XD-MD1	入出力　8点	—	I/Fコネクタ (30ピン 2列 2.54㎜ピッチ)	シンクタイプ
	C16XD-MD1	入出力　16点	—	I/Fコネクタ (30ピン 2列 2.54㎜ピッチ)	シンクタイプ
ライトアングルタイプ	C16X-MD1H	入力　16点	—	I/Fコネクタ (30ピン 2列 2.54㎜ピッチ)	シンク、ソース共用タイプ
	C32X-MD1H	入力　32点	—	I/Fコネクタ (30ピン 2列 2.54㎜ピッチ)	シンク、ソース共用タイプ
	C16D-MD1H	出力　16点	—	I/Fコネクタ (30ピン 2列 2.54㎜ピッチ)	シンクタイプ
	C32D-MD1H	出力　32点	—	I/Fコネクタ (30ピン 2列 2.54㎜ピッチ)	シンクタイプ
	C08XD-MD1H	入出力　8点	—	I/Fコネクタ (30ピン 2列 2.54㎜ピッチ)	シンクタイプ
	C16XD-MD1H	入出力　16点	—	I/Fコネクタ (30ピン 2列 2.54㎜ピッチ)	シンクタイプ

アクセサリー

RoHS Compliant

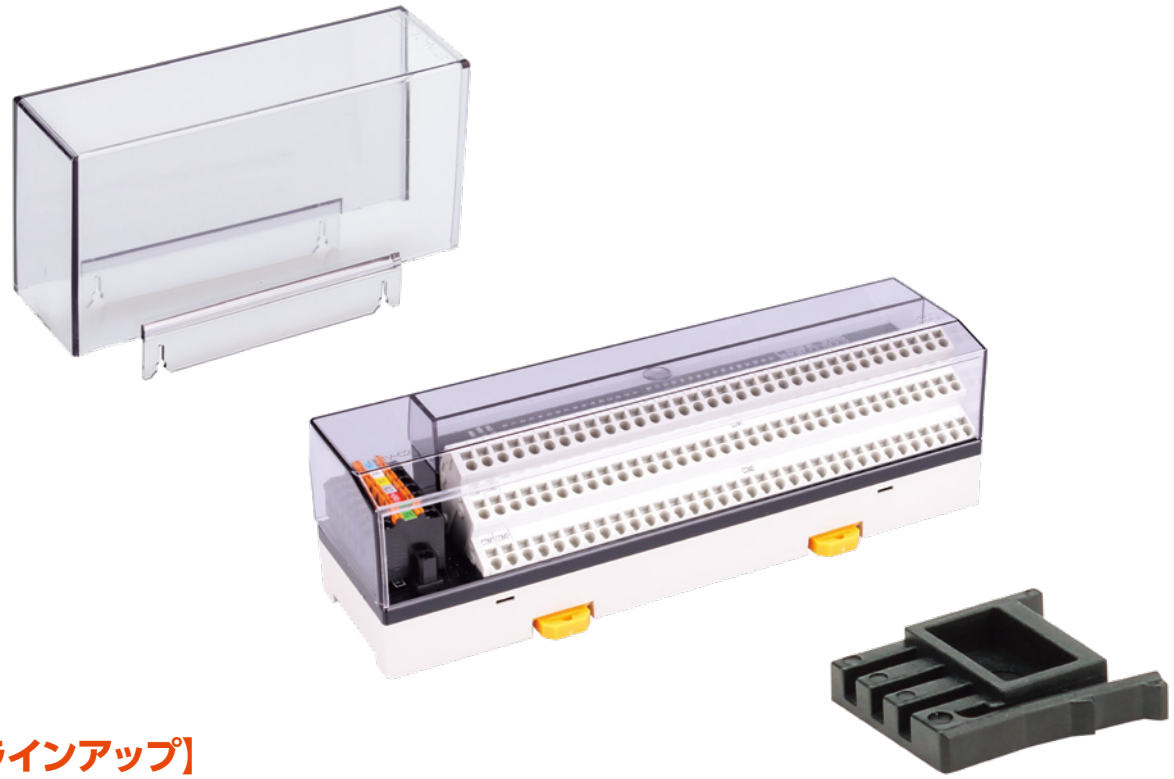

【ラインアップ】

● 保護カバー

形式	品名	型／仕様	適合機種シリーズ
AT1N-C1	保護カバー	縦型　16点用	AT1VR･AT1NR･DT1NR
AT1N-C2	保護カバー	縦型　32点用	
CT1V-C1	保護カバー	横型　16点用	CT1VR･CT1NR･CT1ER･CT1E4R
CT1V-C2	保護カバー	横型　32点用	
MT1X-C1	保護カバー	横型　16点用	MT1XR･MT1E4R
MT1X-C2	保護カバー	横型　32点用	

● 3線圧接式コネクタ

形式	品名	仕様
PRS-3CN-2224N	3線圧接式コネクタ	AWG22～24
PRS-3CN-2628N	3線圧接式コネクタ	AWG26～28
PRS-3CN-0101	蓋用コネクタ	-

● 適合ドライバー

形式	品名	仕様
VT5-0	ドライバー	MT1XRスプリングロック式端子台用
VT5-1	ドライバー	伝送／電源用コネクタ スプリングロック式端子台用

● 終端抵抗（フェルール端子付き）

形式	品名	仕様
CC-Link用終端抵抗　110Ω　1/4W	終端抵抗	両端フェルール端子付き

● ミニヒューズ

形式	品名	仕様
1202	ミニヒューズ	DT1NRシリーズ用

アクセサリー

保護カバー

AT1N-C1（16点用）

RoHS Compliant





標準価格 520円 / 個
（税抜・販売単位：1）

【寸法図】

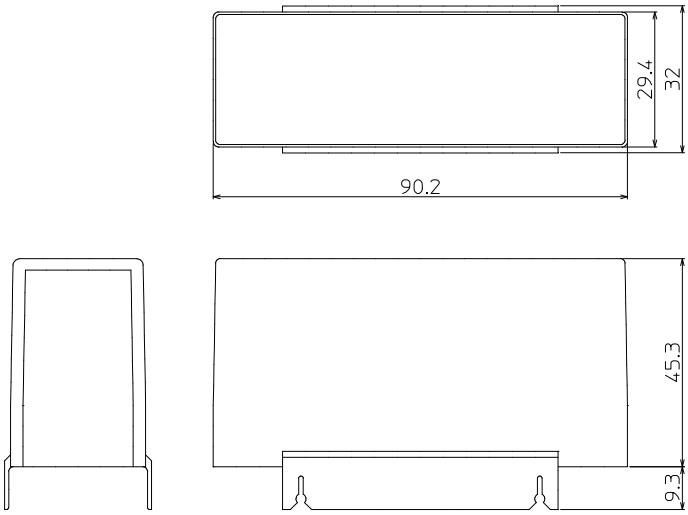

【仕様】

材質	PC
色	スモーク
備考	UL94V-2

AT1N-C2（32点用）

RoHS Compliant





標準価格 610円 / 個
（税抜・販売単位：1）

【寸法図】

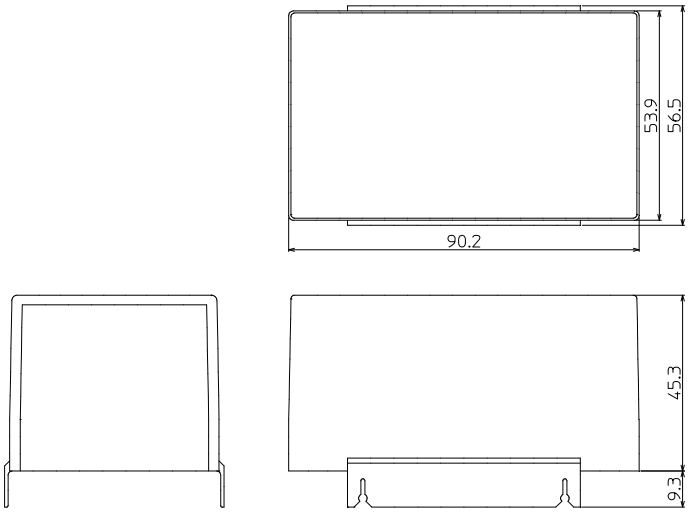

【仕様】

材質	PC
色	スモーク
備考	UL94V-2

※お断り無く仕様などを変更することがありますのでご了承ください。
※保護カバーは別売品となります。

CT1V-C1（16点用）

RoHS Compliant



標準価格 595円 / 個
（税抜・販売単位：1）

【寸法図】

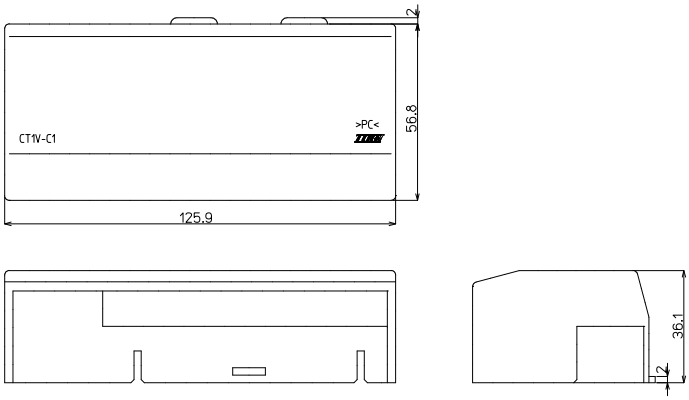

【仕様】

材質	PC
色	スモーク
備考	UL94V-2

CT1V-C2（32点用）

RoHS Compliant



標準価格 825円 / 個
（税抜・販売単位：1）

【寸法図】

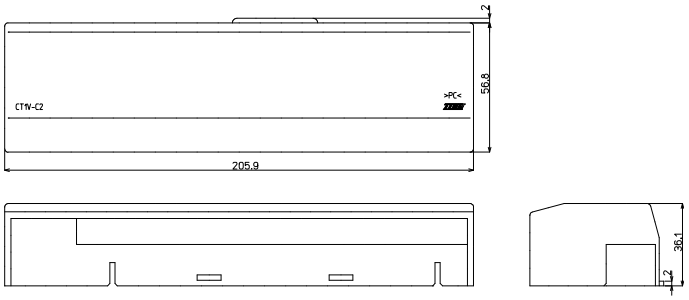

【仕様】

材質	PC
色	スモーク
備考	UL94V-2

※お断り無く仕様などを変更することがありますのでご了承ください。
※保護カバーは別売品となります。

アクセサリー

MT1X-C1（16点用）

RoHS Compliant





標準価格 595円 / 個
（税抜・販売単位：1）

【寸法図】

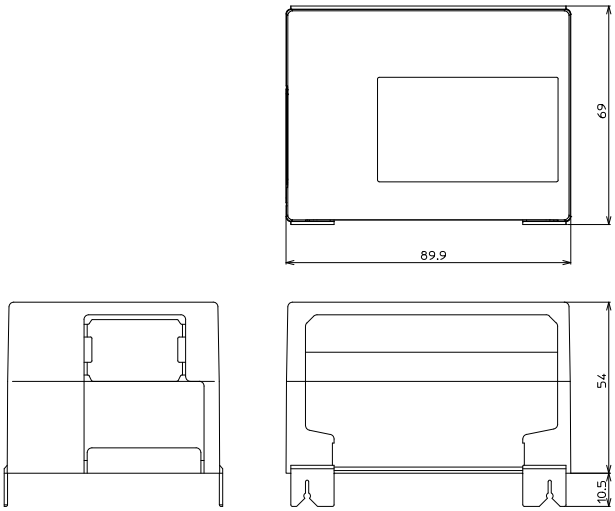

【仕様】

材質	PC
色	スモーク
備考	UL94-V2

MT1X-C2（32点用）

RoHS Compliant





標準価格 778円 / 個
（税抜・販売単位：1）

【寸法図】

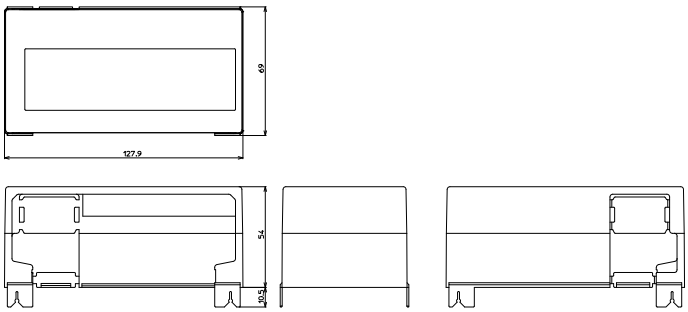

【仕様】

材質	PC
色	スモーク
備考	UL94-V2

※お断り無く仕様などを変更することがありますのでご了承ください。
※保護カバーは別売品となります。

3線圧接コネクタ

RoHS Compliant

PRS-3CN-2224N カラー:グリーン(AWG#22～24用)
PRS-3CN-2628N カラー:スモーク(AWG#26～28用)
PRS-3CN-0101 蓋用コネクタ



PRS-3CN-2224N
標準価格(税抜) 1,400円(10入)

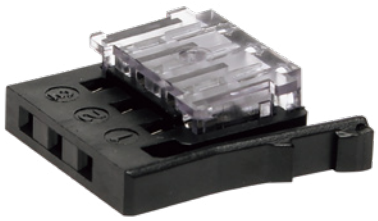

PRS-3CN-2628N
標準価格(税抜) 1,400円(10入)



PRS-3CN-0101
標準価格(税抜) 770円(10入)

【仕様】

注文形式		PRS-3CN-2224N	PRS-3CN-2628N	PRS-3CN0101
梱包数(1袋)		10	10	10
適合電線サイズ		AWG#22～24	AWG#26～28	
被覆外径(mm)		φ1.5～1.1	φ1.3～1.1	
接触抵抗		20mΩ以下		
材質	コンタクトハウジング	強化PBT樹脂(ブラック)		強化PBT樹脂(ブラック)
	圧接用ハウジング	PC樹脂(グリーン)	PC樹脂(スモーク)	
	コンタクトピン	銅合金	接触部 Ni下地Auメッキ(0.2μm)	
			圧接部 Ni下地Snメッキ	

外部機器側のコネクタ(圧接タイプ)は別売品となります。

圧接工程 (PRS-3CN-2224N／PRS-3CN-2628N)

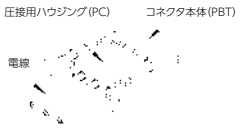

●作業上の注意事項
電線が「突き当て」まで挿入されたのをご確認のうえ仮止めを行ってください。

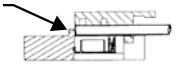

【注意事項】

(1) ケーブル挿入前に圧接用ハウジングを本体に押し込まないでください。
(一度圧接されたプラグは、再利用することができません。)
(2) ケーブル挿入時、ケーブルが奥まで入ったことを確認してください。
(ケーブルが奥まで入っていないと、圧接不良の原因になります。)
(3) ケーブル挿入時、ケーブル断面が円形でない場合、途中で引っかかり奥まで入れにくい場合があります。
(ニッパーなどで切った先端をなるべく丸くしてから挿入してください。)
(4) ケーブル挿入時、圧接用ハウジング前部よりケーブルが突き出る場合があります。この時はケーブルの先端が圧接用ハウジングの中に入るように引き戻してください。
(5) 圧接用ハウジングが浮き上がった状態では圧接不十分ですので、しっかりと組み込まれるまで押し込んでください。
(6) コネクタの圧接状態を確認の上、結線作業を行ってください。機器故障の原因にもなります。

アクセサリー

適合ドライバー

RoHS Compliant

VT5-0



標準価格 880円 / 個
(税抜・販売単位 : 1)

【寸法図】

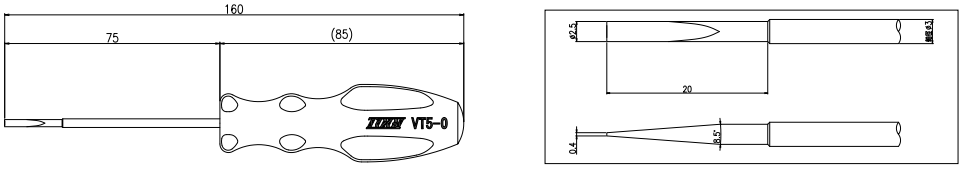

VT5-1



標準価格 880円 / 個
(税抜・販売単位 : 1)

【寸法図】

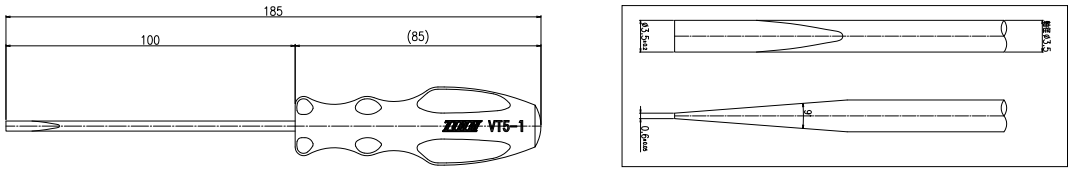

※お断り無く仕様などを変更することがありますのでご了承ください。
※ドライバーは別売品となります。

終端抵抗（フェルール端子付き）

CC-Link用終端抵抗　110Ω 1/4W



標準価格 4,580円 / 袋(10本入)
(税抜・販売単位 : 1)

【寸法図】

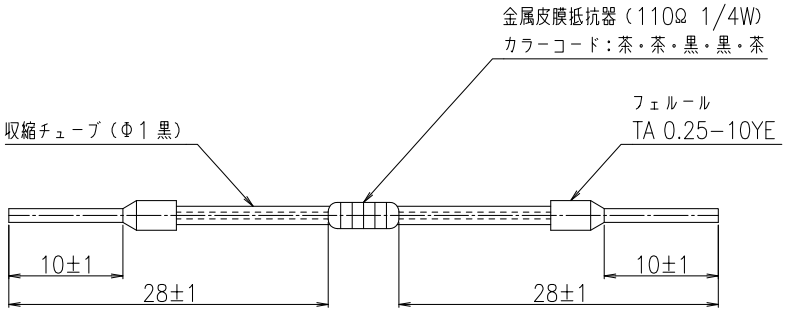

ミニヒューズ
1202（太平洋精工㈱社製）

RoHS Compliant



標準価格 590円 / 袋（10ヶ入）
（税抜・販売単位：1）

【仕様】

定格電圧	32V
定格通電電流	2A
ハウジングの色	灰色

【寸法図】

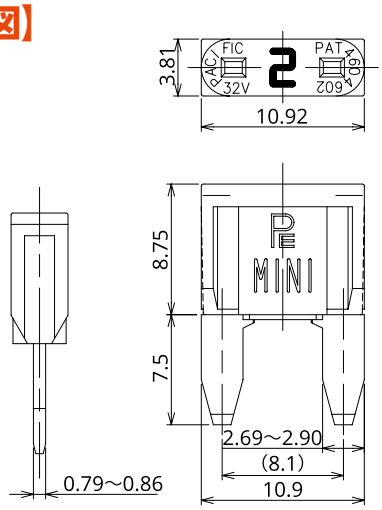

【溶断特性】

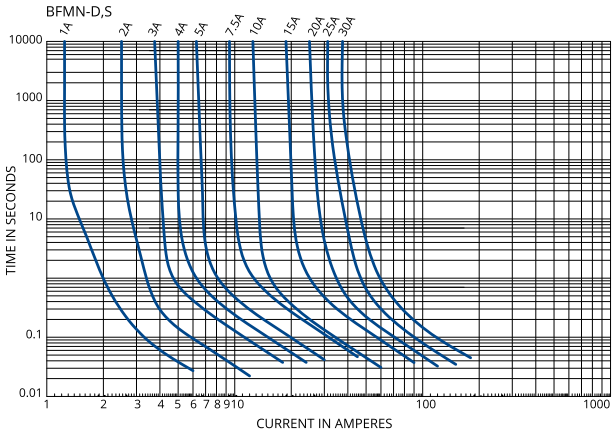

【仕様】（周囲温度:24℃）

試験電流 (A)	溶断時間	
	最小	最大
定格通電電流の110%	100時間	—
定格通電電流の135%	0.75秒	1800秒
定格通電電流の200%	0.15秒	5秒
定格通電電流の350%	0.04秒	0.5秒
定格通電電流の600%	0.02秒	0.2秒

※ヒューズの特性は使用状況により変化する場合があります。
定格電圧：DC32V以下
電流断続耐久性（周囲温度：24℃）
ヒューズに10秒ON、10秒OFFのパターンで定格電流の70%の電流を250,000回断続して与えた後でも性能を満たします。

【雰囲気温度による容量変化】

1℃当たり－0.15%の割合で容量が変化します。

【注意事項】

（1）取付け、交換作業などは必ず電源を外部にて遮断してから行ってください。
（遮断しないと、感電あるいは製品の破損の恐れがあります。）

トラブルシューティング

LEDランプでのエラーの確認方法

下記システム構成例で、マスタユニットのSW、M／S、PRMのLED表示が消灯している（マスタユニットが正常に設定されている）条件下で、小型リモートI/Oユニットの LED状態から判断できるトラブルの原因と対処方法を示します。

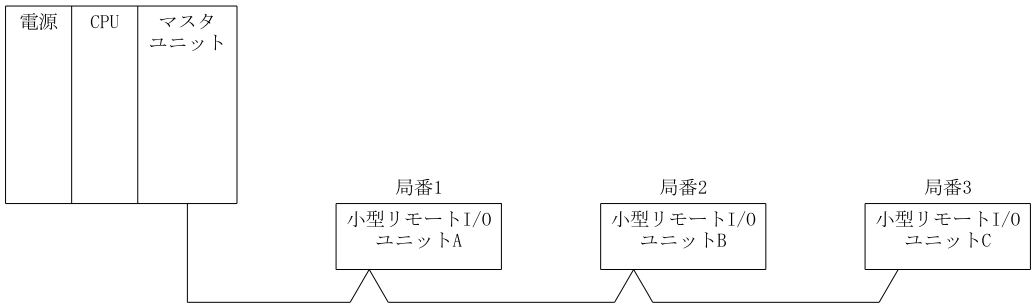

LED 状態							原　因	対処方法
マスタユニット	リモートI/Oユニット A		B		C			
	PW	●	PW	●	PW	●	正常	−
	L RUN	●	L RUN	●	L RUN	●		
	L ERR	○	L ERR	○	L ERR	○		
	PW	○	PW	●	PW	●	小型リモートI/OユニットAのLEDがすべて消灯しているので、24V電源が供給されていない、または電圧が不足している。	24V電源の電圧をチェックし、正常電源を小型リモートI/Oユニットに供給する。
	L RUN	○	L RUN	●	L RUN	●		
	L ERR	○	L ERR	○	L ERR	○		
	PW	＊	PW	●	PW	●	小型リモートI/OユニットAが故障してLEDが不安定になっている。（全消灯な場合が多い。）	小型リモートI/Oユニットを交換する。
	L RUN	＊	L RUN	●	L RUN	●		
	L ERR	＊	L ERR	○	L ERR	○		
TIME ○ LINE ○ または TIME ● LINE ○	PW	●	PW	●	PW	●	小型リモートI/OユニットB以降のL RUNが消灯しているので、小型リモートI/OユニットAとBの間で伝送ケーブルが断線、もしくは端子台から外れている。	LEDの点灯状況を参考にして断線箇所を探し、補修する。
	L RUN	●	L RUN	○	L RUN	○		
	L ERR	○	L ERR	○	L ERR	○		
	PW	●	PW	●	PW	●	伝送ケーブルが短絡している。	伝送ケーブル3線のうち、短絡している箇所を探し出し、修復する。
	L RUN	○	L RUN	○	L RUN	○		
	L ERR	○	L ERR	○	L ERR	○		
	PW	●	PW	●	PW	●	伝送ケーブルを誤配線している。	小型リモートI/Oユニットの端子台での配線を確認して、誤配線箇所を修復する。
	L RUN	○	L RUN	○	L RUN	○		
	L ERR	＊	L ERR	＊	L ERR	＊		
	PW	●	PW	●	PW	●	小型リモートI/OユニットAとCのL RUNが消灯しているので、AとCの局番が重複している。	局番の重複している小型リモートI/Oユニットの局番を正常にした後、電源を再度立ち上げる。
	L RUN	○	L RUN	●	L RUN	○		
	L ERR	○	L ERR	○	L ERR	○		

●：点灯　○：消灯　◎：点滅　＊：点灯、消灯、点滅のいずれか

LED 状態							原　因	対処方法
マスタユニット		リモートI/Oユニット						
		A		B		C		
		PW L RUN L ERR	● ● ○	PW L RUN L ERR	● ○ ○	PW L RUN L ERR	● ● ○	小型リモートI/OユニットBのL RUNが消灯しているので、Bのユニットの伝送速度設定が設定範囲内（0～4）で間違っている。	伝送速度を正しく設定してから電源を再度立ち上げる。
TIME LINE または TIME LINE	○ ○ ● ○	PW L RUN L ERR	● ● ○	PW L RUN L ERR	● ● ○	PW L RUN L ERR	● ● ◎	小型リモートI/OユニットCのL ERRが一定間隔で点滅しているので、Cのユニットの設定スイッチを正常動作中で変更した。	小型リモートI/Oユニットの設定スイッチを元に戻す。
		PW L RUN L ERR	● ○ ●	PW L RUN L ERR	● ● ○	PW L RUN L ERR	● ● ○	小型リモートI/OユニットAのL RUNが消灯し、L ERRが点灯しているので、ユニットAの設定スイッチが範囲外（伝送速度：5～9、局番65以上）に設定されている。	小型リモートI/Oユニットの設定スイッチを正しく直してから電源を立ち上げる。
TIME LINE または TIME LINE	○ ○ ● ○	PW L RUN L ERR	● ● ○	PW L RUN L ERR	● ● ●	PW L RUN L ERR	● ● ○	小型リモートI/OユニットBのL ERRが点灯しているので、ユニットB自体がノイズの影響を受けている。（L RUNが消灯する場合もある。）	各小型リモートI/Oユニット、マスタユニットのFGの接地を確実に行う。
		PW L RUN L ERR	● ● ○	PW L RUN L ERR	● ● ●	PW L RUN L ERR	● ● ●	小型リモートI/OユニットB以降のL ERRが点灯しているので、AとBのユニット間でノイズの影響を受けている。（L RUNが消灯する場合もある。）	伝送ケーブルのSLDの接地を確認する。 また、動力線からできるだけ離して布線する。（100mm以上）
		PW L RUN L ERR	● ● ○	PW L RUN L ERR	● ● ○	PW L RUN L ERR	● ● ●	終端抵抗を付け忘れている。（L RUNが消灯する場合もある。）	終端抵抗を付けているか確認する。

●：点灯　○：消灯　◎：点滅　＊：点灯、消灯、点滅のいずれか

モジュール製品、ターミナル製品のFUSE LED

問合せ内容：「FUSE LED」が点灯状態になっている。

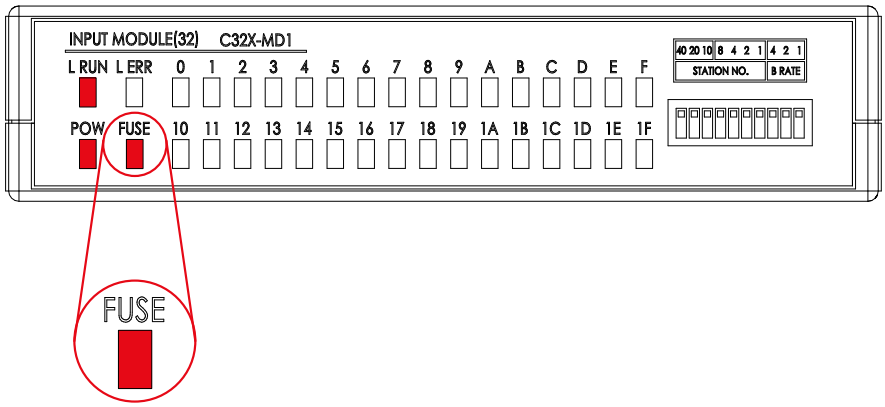

LED	機 能 説 明
FUSE	モジュールに接続されている「COM電源」（又はヒューズ）の状態を表示する。 正常状態で“消灯”、断線状態で“点灯”する。

該当機種

MD1 (H)、MT1XR、MT1E4R、DT1NR

トラブルシューティング

DT1NR	COM1、COM2の接続をご確認ください。 ヒューズの状態をご確認ください。
MD1 (H)、MT1XR、 MT1E4R	COM1、COM2の接続をご確認ください。 （モジュール内部にヒューズは実装されておりません。）

COM接続

機　種	シンク		ソース	
	COM1	COM2	COM1	COM2
16X	+24V	24G	24G	+24V
32X	+24V	24G	24G	+24V
16D	+24V	24G	–	–
32D	+24V	24G	–	–
08XD	+24V	24G	–	–
16XD	+24V	24G	–	–
16P	–	–	+24V	24G
32P	–	–	+24V	24G
16XP	–	–	+24V	24G

システム運用前に必ずご確認を!!

伝送路は正しく配線されていますか？

(1) 伝送ケーブルには極性がありますので線材の色などでご確認ください。
(2) マルチドロップ配線は確実にできていますか？
(3) 分岐配線は禁止です。特にご注意ください。
(4) 各端子の締付トルクは十分ですか？
(5) FG（フレームグランド）は確実にとれていますか？
(6) 高圧線、動力線、高周波成分の多い電線から30cm以上離し配線されていますか？
(7) マスタユニットから最遠局ターミナルまでの伝送距離は最大1200mです。
(伝送距離は通信速度の設定によって異なる)
(8) 伝送ケーブルの断線、短絡等はありませんか？
(9) マスタユニットから最遠局のターミナルに終端抵抗が接続されているかご確認ください。

伝送ケーブルについて

(1) CC-Link協会認定の専用ケーブルをご使用ください。
(認定品以外のケーブルをご使用された場合は、動作の保証はできません。)
(2) ターミナル局間ケーブル長が20cm以上あるかご確認ください。
(3) Ver1.10対応のケーブル同士であれば、異なるメーカーのケーブル混在も可能です。
(4) 弊社ターミナル（Ver1.10）と他社Ver1.00対応品ターミナルを混在させた場合の最大ケーブル総延長と局間ケーブル長はVer1.00仕様となります。
(CC-Link専用ケーブルの仕様、お問合せ先については、CC-Link協会発行のパートナー製品カタログまたはCC-Link協会ホームページhttps://www.cc-link.org/をご参照ください。)

電源供給について

(1) 各ターミナルへの供給電源はDC20.4～26.4Vの範囲です。
(2) 入力機器、出力機器を含めた電源容量は十分ですか？
(3) 配線の極性を再確認してください。機器故障の原因にもなります。

設定について

(1) ターミナルのアドレス設定が重複していませんか？
(2) 伝送速度がマスタユニットと同じになっていますか？

入出力機器からの配線

(1) ターミナルから、外部入出力機器までの配線長は最大5mとしてください。
(2) ターミナルへの結線が端子台の場合は締付トルクを、コネクタの場合は接続の状態をそれぞれ確認の上結線作業を行ってください。機器故障の原因にもなります。

取扱いの注意

リモートI/Oターミナルの CC-Link 専用ケーブルでの接続方法について説明します。

危険	・取付け、配線作業などは、必ず電源を外部にて遮断してから行ってください。 遮断しないと、感電あるいは製品の損傷の恐れがあります。 ・清掃や端子ネジの増し締めは、必ず電源を外部にて遮断してから行ってください。 遮断しないと、ユニットの故障や誤動作の原因になります。

注意	・制御線や通信ケーブルは、主回路や動力線などと束線したり、近接したりしないでください。 100mm以上を目安として離してください。 ノイズにより、誤動作の原因になります。 ・FG端子は、シーケンサ専用のD種接地（第三種接地）以上で必ず接地を行ってください。 感電、誤動作の恐れがあります。 ・空き端子ネジは必ず締めた状態で使用してください。 裸圧着端子と短絡する恐れがあります。 ・ターミナルの配線は、製品の定格電圧および端子配列を確認した上で正しく行ってください。 定格と異なった電源を接続したり、誤配線をすると、火災、故障の原因になります。 ・各接続ケーブルのコネクタは、接着部に確実に接着してください。 接触不良による誤動作の原因になります。 ・ターミナルに接続する通信ケーブルや電源ケーブルは、必ずダクトに納めるかクランプによる固定処理を行ってください。 ケーブルをダクトに納めなかったり、クランプによる固定処理をしていないと、ケーブルのぶらつきや移動、不注意の引っ張りなどによるターミナルやケーブルの破損、ケーブルの接触不良による誤動作の原因となります。 ・ターミナルに接続された通信ケーブルや電源ケーブルを取り外すときは、ケーブル部分を引っ張らないでください。 コネクタ付きのケーブルは、ターミナルに接続しているコネクタを手で持って取外してください。 コネクタなしのケーブルは、コネクタに接続している部分のネジを緩めてから取外してください。 ターミナルに接続された状態でケーブルを引っ張ると、ターミナルやケーブルの破損、ケーブルの接続不良による誤動作の原因となります。

商品に対するお問合せ、資料等のご請求は、最寄りの営業所、または本社・技術部までご連絡ください。

CC-Link 製品をご使用になる場合は、必ずターミナル製品仕様書をご請求いただき、製品内容についての詳細をご参照・ご確認ください。ご質問等がございましたら、技術相談窓口までお問合せください。

ユーザーサポート

お問合せ・障害の状況について

・どのような症状が発生するのか、またどのような状況で発生するのかをお知らせください。
・システム内容、使用形式をお知らせください。
・アプリケーション使用中の障害につきましては、そのアプリケーションの処理内容もお知らせください。

保守サービスのご案内

保証期間（お買い上げ日より１年間）中の故障につきましては無償修理（但し、お客様責の場合は除きます）致します。
不具合品の交換につきましては、センドバック方式を基本と致します。

用語解説

用　　語	解　　説
CLPA	CC-LinkPartnerAssociationの略。CC-Linkの普及促進のために設立されたCC-Link製品開発パートナーメーカーで構成される組織です。 CC-Link協会ホームページアドレスhttps://www.cc-link.org/
ポーリング方式（Poll）	マスタが各スレーブに対して出力データを送信し、各スレーブからのレスポンスとして入力データを受信する方法です。
POW LED	点灯、消灯表示によってユニットの状態を表します。
RUN LED	点灯、消灯表示によってユニットの通信状態を表します。
ERR LED	点灯、点滅、消灯表示によってユニットのエラー状態を表します。
マスタ／スレーブ	データの集配信を管理するノードを「マスタ」、マスタからの要求に基づいてデータを応答するノードを「スレーブ」といいます。
アドレス	スレーブ局に割り当てる1～64までの数、重複しないように割り当てる必要がある。マスタ局のアドレスは0
オフラインテスト （テストモニタ機能）	ハードウェアテスト（ユニット単体で動作確認）、回線テスト（ユニットの接続状態の確認）、パラメータ確認テスト（設定されているパラメータ内容の確認）を行うことができる。
待機マスタ局（機能）	マスタ局の機能が停止した場合、マスタ局の代行をしてデータリンクを継続させる局。マスタ局と同一の機能を有しており平常時はローカル局として使用する。
子局切離し機能	電源OFFなどによりデータリンクできなくなったユニットのみ切り離し、正常なユニットのみでデータリンクを継続する機能。
サイクリック伝送	接続されている同じネットワーク内で周期的に行われる交信のこと。
自動復列機能	電源OFFなどによりデータリンクから解列されたユニットは、正常状態に復帰すると自動的にデータリンクに参加できる機能。
リモートI/O	外部機器との入出力を行う際、ビット単位の情報のみを扱うリモート局のこと。
ビットデータ	1ビットが「0（OFF）」と「1（ON）」の2つの状態を表す情報
ワードデータ	16ビット単位で構成される情報。1ワードは10進数で符号付の場合「－32768～32767」、符号なしの場合「0～95535」、16進数で「0～FFFFh」の範囲で表現できる。
RX	リモート入力：サイクリック伝送によって、各局に伝送されるビットデータのこと。または、この情報を格納するエリアを便宜上RXで表す。 マスタ局において入力データをRXとする。
RY	リモート出力：サイクリック伝送によって、各局に伝送されるビットデータのこと。または、この情報を格納するエリアを便宜上RYで表す。 マスタ局において出力データをRYとする。
RWr	リモートレジスタ（読出しエリア）：サイクリック伝送によって、各局に伝送されるワードデータのこと。または、この情報を格納するエリアを便宜上RWrで表す。 マスタ局において出力データをRYとする。
RWw	リモートレジスタ（書込みエリア）：サイクリック伝送によって、各局に伝送されるワードデータのこと。この情報を格納するエリアを便宜上RWwで表す。 マスタ局において出力データをRWwとする。

V

中継ＢＯＸ
（BOXターミナル）

BOXTS

●

BOXTC

●

BOXTH

●

BOXTM

●

BOXTMセレクト

●

BOXTB

安全上の注意

施工、取扱い、保守、点検の前に必ず次の注意書をお読みいただき正しくご使用ください。

【警告】・・・取扱いを誤った場合に、使用者が死亡または重傷を負う危険な状況が想定される場合。
【注意】・・・取扱いを誤った場合に、使用者が傷害または軽傷を負う危険な状況が想定される場合。
および物的損害の発生が想定される場合。

〈中継 BOX〉

警 告

・電源電圧印加中は端子部に触れないでください。感電の恐れがあります。
・作業を行うときは必ず外部供給電源が全相遮断された状態で行ってください。感電の恐れがあります。
・BOX のフタは配線後必ず取付けてください。また通電中にフタを外さないでください。感電の恐れがあります。

注 意

・定格絶縁電圧および定格通電電流を超えて使用しないでください。感電、焼損、破損の原因になります。
・一般仕様の範囲外、結露、腐食性ガス、振動衝撃など異常環境下での設置、保管はしないでください。焼損、破損、製品の劣化の原因になります。
・長期間保管されていた製品をご使用になる場合は製品外観とパッキンの状態を確認し、変形・亀裂・欠け・へこみなどが確認される場合は使用しないでください。漏水による感電の恐れがあります。
・保証期間はご購入後 1 年間といたします。1 年を経過して使用する場合はお客様にてご判断ください。
・端子ネジ（取付ネジ）の締付けは指定トルクを守り、定期的に増し締めを行ってください。ネジがゆるんだ状態での使用は、焼損、短絡の原因になります。ネジを締め過ぎた状態では破損の原因になります。
・破損、変形した製品は使用しないでください。接触不良、焼損、短絡、感電の原因になります。
・印加電圧、通電電流に適した導体及び電線サイズを選定してください。適合しない導体の使用は、焼損の原因になります。
・鉄粉や電線のくずなど、異物が BOX 内部及び端子台内部に入らないよう注意してください。接触不良、焼損、短絡、破損の原因になります。
・フタを締めるときにはパッキンにゴミの付着が無いことを確認してください。漏水による感電の恐れがあります。
・製品の取付け、取り外し方法は製品ごとの注意事項に従い作業をしてください。製品の破損に繋がる可能性があります。
・製品使用時は適切な絶縁距離を隣極または周囲に対して確保してください。適切な絶縁距離が確保されていない状態での使用は感電、焼損、短絡の原因になります。
・製品の導電部分を直接触らないでください。感電の原因になります。
・製品を落下させるなど、過度な力を加えないでください。破損の原因になります。
・製品の改造、分解は行わないでください。故障の原因になります。
・取付け、配線および保守・点検は専門知識を持つ有資格者が行ってください。

注 意 に記載した内容であっても、状況によっては重大な結果に結びつく可能性もあるため記載内容は必ず守ってください。

製品に対するお問合せ：技術相談窓口

【東洋技研株式会社 開発技術部】TEL：0266-27-2292　FAX：0266-28-9150
東洋技研製品の技術的なご相談にお応えします。 受付時間　月～金9：00～17：30（祝祭日を除く）

はじめに

使用イメージ 834
技術資料・使用上の注意 836
機種一覧表 838

BOXTSシリーズ（保護構造IP67）

BOXTS-3／BOXTS-3A 843
BOXTS-N／BOXTS-NA 843
BOXTS-4／BOXTS-4A 844
BOXTS-N4／BOXTS-N4A 844
BOXTS-6／BOXTS-6A 845
BOXTS-N6／BOXTS-N6A 845

BOXTCシリーズ（保護構造IP67）

BOXTC-4 848
BOXTC-4A 848
BOXTC-6 848
BOXTC-6A 848

BOXTHシリーズ（保護構造IP67）

BOXTH-1□□-□ 853
BOXTH-2□□-□ 854
BOXTH-3□□-□ 855

BOXTMシリーズ（保護構造IP67）

BOXTM-401 860
BOXTM-801 860
BOXTM-802 861
BOXTM-1001 862
BOXTM-1002 862
BOXTM-1003 863
BOXTM-2000 864
BOXTM-2001 864
BOXTM-2002 865
BOXTM-2003 865

BOXTMセレクトシリーズ（保護構造IP67）

BOXTM-6□□ 868
BOXTM-11□□ 870
BOXTM-22□□ 872

BOXTBシリーズ（簡易型）

BOXTB-4AT 876
BOXTB-6AT 876
BOXTB-8AT10 877
BOXTB-6AT20 877

使用イメージ

- 産業用樹脂製BOXのパイオニア！
- 用途に合わせて選べる豊富なラインアップ！
- 発売以来20年に渡りあらゆる産業機械に採用されている実績！
- 安心の国内生産！ Made in NAGANO！

作業性抜群！ バリエーション豊かなTOGIのBOXシリーズ!!

TOGIのBOXシリーズは産業機械、特に産業用ロボットや工作機械、生産ライン等の電線中継や各種センサー、モーター、分岐・配線の中継に最適です。
豊富な経験、開発、試験の積み重ねにより品質は最高レベル!
BOX本体と端子台を一体構造とした製品やBOX単体でセンサーアンプやリモートI/O等を組み込み保護出来る製品など多種多用なバリエーションと優れた作業性、コストパフォーマンスをご提供します。

モーターの中継

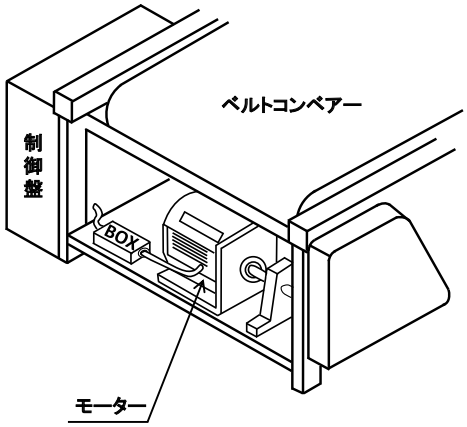

シリンダのセンサー中継

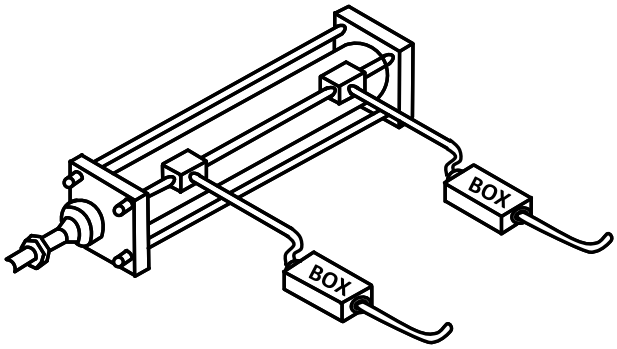

光電センサーの中継

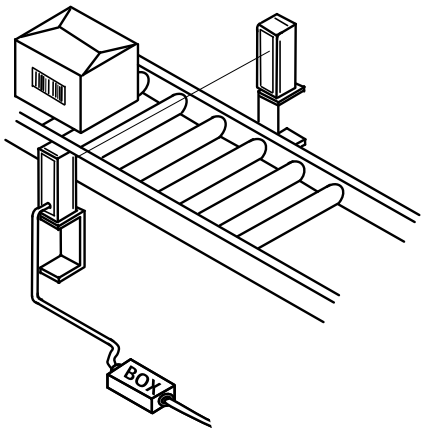

フローセンサー、電磁弁等の中継

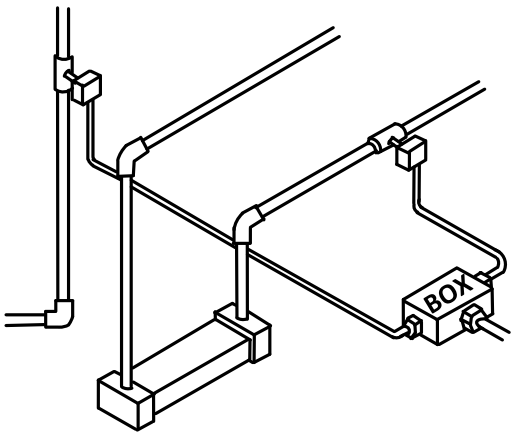

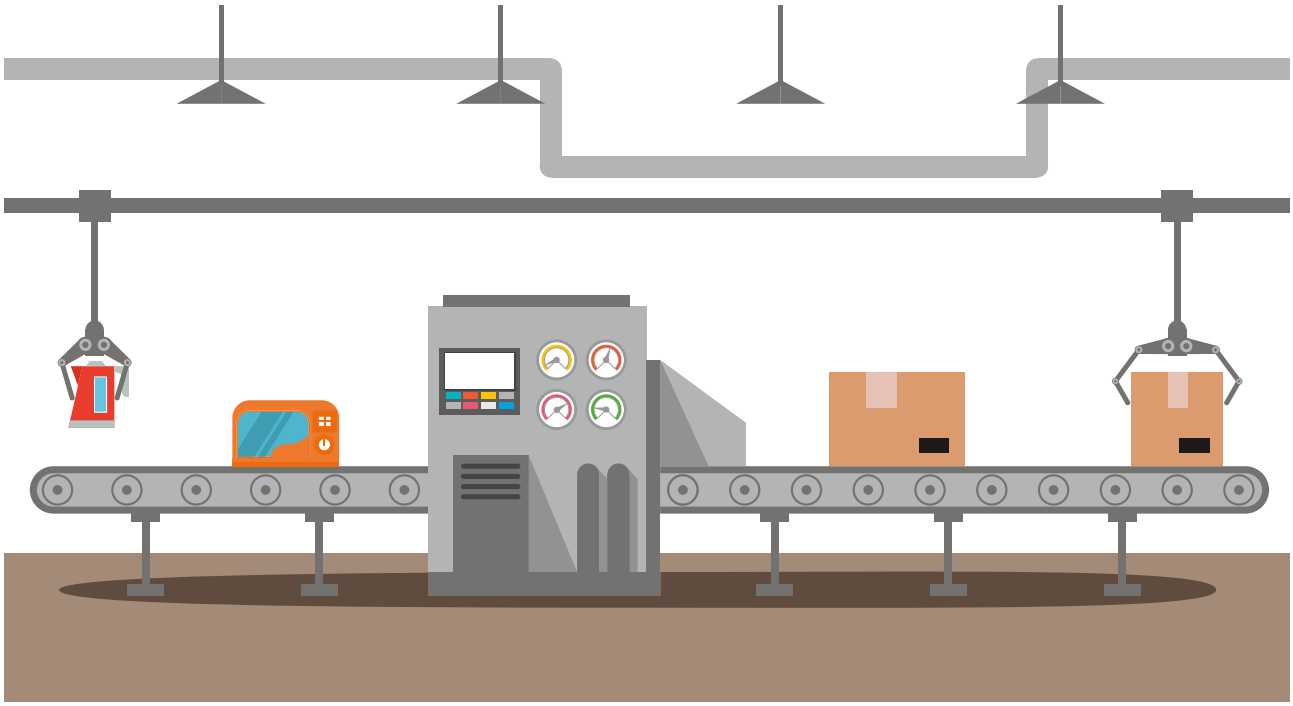

【センサー線組込イメージ】

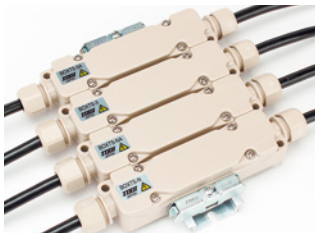

センサー中継例

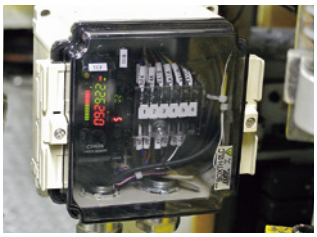

センサーアンプの組込例

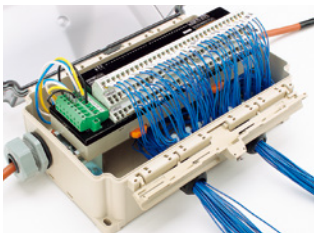

CC-LinkのI/O組込イメージ
省配線機器を入れた例

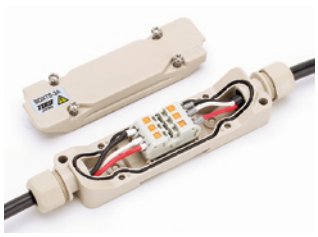

モーター中継

【選べる結線方法】

スプリングロック結線
BOXTSシリーズ



ネジ2段上下同極
BOXTMシリーズ



ネジ千鳥2段上下独立極
BOXTMシリーズ



端子台実装仕様
BOXTBシリーズ



技術資料

【IEC (International Electrotechnical Commission：国際電気標準会議) 規格 (IEC529)】

IP—□ □
- □：人体および固定異物に対する保護等級
- □：水の浸入に対する保護等級
- 保護特性記号 (International Protection)

人体および固定異物に対する保護等級

等級	保護の程度	
4	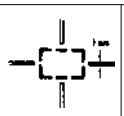	直径または厚さが1mmを超えるワイヤ銅帯などの固形物体の先端が内部に侵入しない。
5		動作に影響を及ぼす以上の粉塵が内部に侵入しない。
6	耐塵形 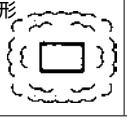	粉塵が内部に侵入しない。

IP…IEC規格529に基づいて規定された固形異物、水に対する電気機器、キャビネットの保護等級表示です。

水の浸入に対する保護等級

等級	JISでの呼称	保護の程度		
0	—	特に保護なし		水の浸入に対して特に保護されていない。
3	防雨形	降雨に対する保護		鉛直から60°以内からの降雨によって有害な影響を受けない。
4	防沫形	飛沫に対する保護	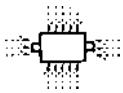	いかなる方向からの水の飛沫によっても有害な影響を受けない。
5	防噴流形	噴流水に対する保護	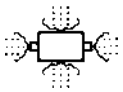	いかなる方向からの水の直接噴流によっても有害な影響を受けない。
6	耐水形	波浪に対する保護	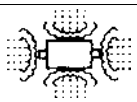	いかなる方向からの水の強い直接噴流によっても水が浸入しない。
7	防浸形	水中の侵漬に対する保護		規定の圧力、時間で水中に没しても水が浸入しない。
8	水中形	水没に対する保護		常時水中に没して使用できる。

【UL94 燃焼性表示】

UL94 □
- □：燃焼性試験表示記号
- 燃焼性クラス判定記号

UL94プラスチック燃焼性試験法

項目＼燃焼性クラス	94HB	94V-2	94V-1	94V-0
試験片サイズ	A1	A	A	A
試験の前処理	Ⅰ	Ⅰ&Ⅱ	Ⅰ&Ⅱ	Ⅰ&Ⅱ
試料数	n=3	各処理条件n=5		
炎の長さ	1インチの青色炎	3／4インチの青色炎		
試験法	試料の端1インチ及び4インチに線香を付け、片端に30秒接炎し、中間3インチの焼線間の焼線速度を測定。	試料の下端中央に10数回接炎後、6インチ炎を試料から離し試料の燃焼時間を測定。消火後直ちに20秒間再び接炎し除去。燃焼時間、グローイング時間及び12インチ下に置かれた外科用脱脂綿の着火の有無を記録。		
判定基準	①1インチ燃線未満での消火。 ②4インチ焼線未満での消火。 ③試料厚さ0.120～0.125インチの場合115インチ／分以下。 ④試料厚さ0.120インチ未満の場合3.0インチ／分以下。	ⓑ、ⓓ、ⓖ、ⓗのいずれも満足すること。	ⓑ、ⓓ、ⓔ、ⓖ、ⓗのいずれも満足すること。	ⓐ、ⓒ、ⓔ、ⓕ、ⓗのいずれも満足すること。

試験片サイズ
A1：5″×½″×0.125″±0.005″及び必要であれば0.062″未満の最小厚み
A：6″×½″×最小厚み
5″×½″×最小厚み(½″を越えない)
中間0.125″を超えないこと

試料の前処理
Ⅰ：23±2℃、50±5%RHで40時間
Ⅱ：70±1℃ 168時間

判定基準
ⓐ1回の接炎後10秒以上燃えつづけない
ⓑ1回の接炎後30秒以上燃えつづけない
ⓒ5本各2回計10回の接炎後の燃焼時間が50秒以内
ⓓ5本各2回計10回の接炎後の燃焼時間が250秒以内
ⓔ火玉落下で12インチ下の脱脂綿を燃やさない
ⓕ2回目の接炎後のグローイング時間が30秒以内
ⓖ2回目の接炎後のグローイング時間が60秒以内
ⓗクランプ部まで燃え上らないこと

使用上の注意

1. 保護等級について

IP67はIEC規格で規定されている防塵・防水性に対する保護等級を表します。
第1数字　6：接触や固体異物侵入に対して「完全な防塵構造」を表します。
第2数字　7：水没使用に対して「有害な水の侵入がない構造」を表します。
※BOXTH及びBOXTMシリーズにつきましては、併せてご使用されるケーブルコネクタの保護等級もご確認ください。

2. 中継BOXに適合するケーブル仕上がり外径

・BOXTH、BOXTM及びBOXTBシリーズにつきましてはご使用されるケーブルコネクタの適合ケーブルをご確認ください。
・BOXTC及びBOXTSシリーズにつきましてはご使用されるケーブルの仕上がり外径により、取付けるゴムスリーブを表1より選定してください。

表1　ケーブル仕上がり外径範囲(mm)

中継BOX形式	内蔵端子台極数	ゴムスリーブA	ゴムスリーブB	ゴムスリーブC
		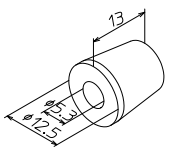	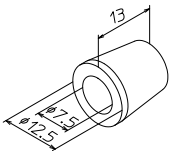	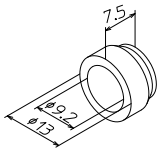
BOXTS-N･BOXTS-N4･BOXTS-N6	–	φ3.5～φ5.3	φ5.0～φ7.3未満	–
BOXTS-3	3極			
BOXTC-4･BOXTS-4	4極			
BOXTC-6･BOXTS-6	6極			
BOXTS-NA･BOXTS-N4A･BOXTS-N6A	–	φ4.0～φ5.3	φ6.0～φ7.5未満	φ7.5～φ9.0未満
BOXTS-3A	3極			
BOXTC-4A･BOXTS-4A	4極			
BOXTC-6A･BOXTS-6A	6極			

※形式にAが付かない中継BOXはゴムスリーブA、Bの2種類、形式にAが付く中継BOXはゴムスリーブA、B、Cの3種類が製品に付属します。

※ケーブルの外被は各電線メーカーの仕様によって様々です。防水性はこの外被に大きく影響を受けます。そのため電線によっては加工を施した方が良い場合があります。
例えば外被絶縁体が柔らかい電線は、ケーブルクランプの位置に絶縁テープを巻いて締付ける方法があります。又、本製品に対して電線が動かないよう固定してください。

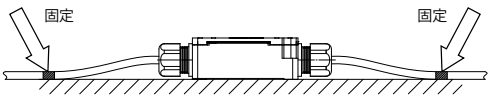

3. 適正締付トルク

中継BOXのフタを締めるネジ及びケーブルクランプのキャップは表2の締付トルクで締め付けてください。

表2　適正締付トルク

BOXフタ	M3：0.5～0.65N･m M4：1.0～1.2N･m
キャップ(BOXTC,BOXTS)	0.5～1.0N･m

※キャップの締め付けは手で思いきり締め付け、ケーブルを手で引っ張り抜けない程度とします。

4. 屋外使用について

強化PBTは強化フィラー（ガラス繊維）を充填し強度や難燃性、耐薬品性を向上させた樹脂です。
強化PBTは紫外線劣化の少ない樹脂ですが設置する環境に大きな影響を受けます。又、BOXシリーズは色味が5Y7/1ベージュのため経年劣化による変色が考えられますので、直接紫外線や風雨などに晒されない場所への設置を推奨致します。

機種一覧表

シリーズ名	BOXTSシリーズ	BOXTCシリーズ	BOXTHシリーズ	
保護等級	IP67	IP67	IP67 ※取付コネクタ仕様により	
結線方式	スプリングロック式	セルフアップ式	セルフアップ式	
製品イメージ				
ラインアップ 定格	**BOXTS-3(A)** 3P AC.DC250V 15A (フェルール 0.25mm²～1.5mm²) **BOXTS-N(A)** **BOXTS-4(A)** 4P AC.DC250V 15A (フェルール 0.25mm²～1.5mm²) **BOXTS-N4(A)** **BOXTS-6(A)** 6P AC.DC250V 15A (フェルール 0.25mm²～1.5mm²) **BOXTS-N6(A)**	**BOXTC-4(A)** 4P AC.DC250V 15A(1.25mm²) **BOXTC-6(A)** 6P AC.DC250V 15A(1.25mm²)	**BOXTH-1LB-A** 8P AC.DC600V 15A(2mm²) **BOXTH-1□□** **BOXTH-2LB-A** 16P AC.DC600V 15A(2mm²) **BOXTH-2□□** **BOXTH-3LB-A** 36P AC.DC600V 15A(2mm²) **BOXTH-3□□**	
材質	本体/フタ：強化PBT(UL94V-0)	本体：ナイロン6(UL94V-2) フタ：強化PBT(UL94V-0)	本体：強化PBT(UL94V-0) フタ：強化PBT(UL94V-0) フタ：PAR(UL94V-2)クリアスモーク	
特長	中継BOXの端子台にスプリングロック式を採用 ネジに比べ作業性がよく振動に強く、増し締め不要 フェルール端子、裸線対応 端子台は脱着構造 防水が必要な中継に端子台以外の結線も可能	BOXと端子台を一体構造とした中継用BOX端子台 ケーブル仕上り外径はφ3.5～φ9.0と幅広く使用可能 内蔵端子台は4極と6極 推奨ケーブル外径が異なる4種類のラインアップ	3WAY開閉で快適な作業性 蝶番式の2点止めのフタのため、開閉も楽々 また蝶番式のフタは両方向に開閉できるので状況に応じて最適な方向への開閉ができ両側の蝶番を開放するとフタの取外しが可能 BOXサイズはスモール・ミディアム・ラージの3種類 フタは高さが低い物と高い物、色がクリアスモークな物と不透明な物を選定可能	
掲載ページ	P841	P847	P849	

	BOXTMシリーズ		BOXTBシリーズ
	IP67 ※取付コネクタ仕様により	IP67 ※取付コネクタ仕様により	簡易型
	セルフアップ式	ネジアップ式	ネジアップ式端子台付き
	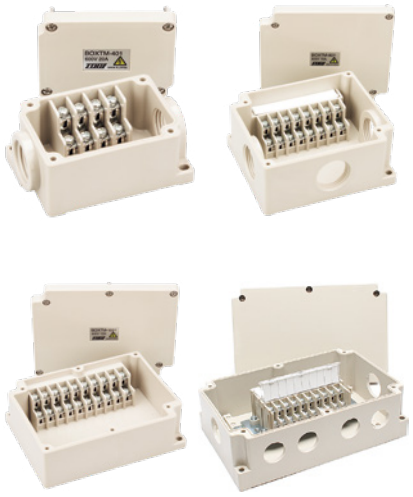		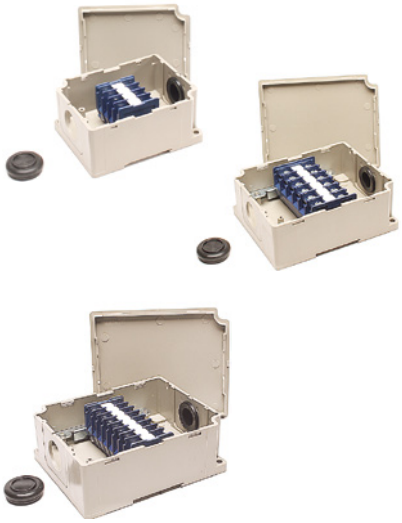
	BOXTM-401 4P AC.DC600V 20A(2mm²) **BOXTM-80□** 8P AC.DC600V 15A(2mm²) **BOXTM-100□** 10P AC.DC600V 15A(2mm²) **BOXTM-200□** 20P AC.DC600V 15A(2mm²)	**BOXTM-6□□** 6P AC.DC600V 15A(2mm²) **BOXTM-11□□** 11P AC.DC600V 15A(2mm²) **BOXTM-22□□** 22P AC.DC600V 15A(2mm²)	**BOXTB-4AT** 4P AC.DC600V 20A(2mm²) **BOXTB-6AT** 6P AC.DC600V 20A(2mm²) **BOXTB-8AT10** 8P AC.DC600V 20A(2mm²) **BOXTB-6AT20** 6P AC.DC600V 40A(5.5mm²)
	本体/フタ：強化PBT(UL94V-0)	本体：強化PBT(UL94V-0) フタ：強化PBT(UL94V-0)	強化PBT(UL94V-0)
	作業工数、作業時間短縮に貢献 様々な種類があるため、スペースが限られた場所や用途によってお選びいただけます	省スペースで脱着可能な端子台を実装 端子台は1端子1ネジになり、従来よりも25%の省スペース フタは高さが低い物と高い物を選定可能 組み合わせは全12種類	端子台及び仕切板は取外し可能なので、外部で配線後BOX内へ装着可能 BOX本体、内蔵の端子台は耐油性、耐薬品性に優れた強化PBTを採用 フタはネジレスなので、簡単に取付け可能
	P859	P867	P875

BOXサイズ、端子台極（P）数からお探しの方へ

シリーズ名	形式	端子台 有orナシ	極(P)数	外寸(有効内寸) 単位mm	フタ透明タイプ 有orナシ	穴開きタイプ 有orナシ	保護等級
BOXTS	BOXTS-3(A)	有 (スプリングロック式)	3	W=147 D=27.5 H=22 (W=44 D=20.4 H=15.5)	ナシ	有 (ケーブルクランプ付)	IP67
	BOXTS-N(A)	ナシ	—				
	BOXTS-4(A)	有 (スプリングロック式)	4	W=143 D=29.5 H=22 (W=44 D=20.4 H=15.5)			
	BOXTS-N4(A)	ナシ	—				
	BOXTS-6(A)	有 (スプリングロック式)	6	W=132 D=39.5 H=22 (W=44 D=32.5 H=15.5)			
	BOXTS-N6(A)	ナシ	—				
BOXTC	BOXTC-4(A)	有 (M3.5)	4	W=60 D=40 H=23.5			
	BOXTC-6(A)		6	W=70 D=50 H=23.5			
BOXTM セレクト	BOXTM-60L	ナシ	—	W=88.5 D=60 H=50 (W=54 D=38.5 L=35)		ナシ	
	BOXTM-61L	有 (M3.5)	6	W=88.5 D=60 H=50			
	BOXTM-60H	ナシ	—	W=88.5 D=60 H=67 (W=54 D=38.5 L=52)			
	BOXTM-61H	有 (M3.5)	6	W=88.5 D=60 H=67			
	BOXTM-110L	ナシ	—	W=106 D=90 H=60.5 (W=72 D=56 L=45.5)			
	BOXTM-111L	有 (M3.5)	11	W=106 D=90 H=60.5			
	BOXTM-110H	ナシ	—	W=106 D=90 H=91.5 (W=72 D=56 L=76.5)			
	BOXTM-111H	有 (M3.5)	11	W=106 D=90 H=91.5			
	BOXTM-220L	ナシ	—	W=150 D=124 H=66.5 (W=115 D=89 L=51.5)			
	BOXTM-221L	有 (M3.5)	22	W=150 D=124 H=66.5			
	BOXTM-220H	ナシ	—	W=150 D=124 H=106.5 (W=115 D=89 L=91.5)			
	BOXTM-221H	有 (M3.5)	22	W=150 D=124 H=106.5			
BOXTM	BOXTM-401	有 (M3.5)	4	W=81 D=50 H=40.5		有	
	BOXTM-80□		8	W=105 D=90 H=53			
	BOXTM-100□		10	W=120 D=90 H=44.5			
	BOXTM-200□	有 (M3.5) ナシ	20	W=185 D=120 H=69 (W=178 D=82 L=54.5)			
BOXTH	BOXTH-1LB-A	有 (M3.5)	8	W=119 D=115.6 H=76 (W=88 D=68 L=61)		ナシ	
	BOXTH-1L□	ナシ	—				
	BOXTH-1H□		—	W=119 D=115.6 H=95 (W=88 D=68 L=78)	有		
	BOXTH-2LB-A	有 (M3.5)	16	W=134 D=149.6 H=86 (W=102 D=102 L=69)	ナシ		
	BOXTH-2L□	ナシ	—				
	BOXTH-2H□		—	W=134 D=149.6 H=111 (W=102 D=102 L=94)	有		
	BOXTH-3LB-A	有 (M3.5)	36	W=240 D=155.6 H=86 (W=208 D=108 L=69)	ナシ		
	BOXTH-3L□	ナシ	—				
	BOXTH-3H□		—	W=240 D=155.6 H=111 (W=208 D=108 L=94)	有		
BOXTB	BOXTB-4AT	有 (M3.5)	4	W=90 D=70 H=42.5	ナシ	有	簡易型
	BOXTB-6AT		6	W=110 D=90 H=42.5			
	BOXTB-8AT10		8				
	BOXTB-6AT20	有 (M4)	6				

BOXTSシリーズ

IP67 耐油 耐薬品 スプリング RoHS Compliant



BOXTS-3□(端子台搭載)
BOXTS-N□(端子台なし)



BOXTS-4□(端子台搭載)
BOXTS-N4□(端子台なし)



BOXTS-6□(端子台搭載)
BOXTS-N6□(端子台なし)

【特長】

- スプリングロック式端子台タイプ
- 搭載端子台は3極、4極、6極の3種類をご用意
- メンテナンスフリーで作業効率UP
- 端子台は脱着構造により、防水の必要な様々な箇所でご使用可能

【一般仕様】

定格絶縁電圧		AC, DC 250V
定格通電電流		15A
絶縁抵抗		100MΩ以上(DC500V)
商用周波耐電圧		AC2000V 1分間
適合電線		右記参照
締付トルク	端子ネジ	–
	フタ	0.5～0.65N·m
保護等級		IP67
周囲温度		−25℃～+60℃ (氷結又は、結露しないこと)
相対湿度		45%～85%
適合ケーブル仕上がり外径		φ3.5～φ9.0

【耐薬品性】

溶液		溶液	
水	◎	エチレングレコール	○
一般鉱油	◎	エステル	△
白灯油	○	ハロゲン化炭化水素	△
ガソリン	△	フェノール	×
防錆油	◎	クレゾール	×
植物性油	◎	液体アンモニア	×
アセトン	△	過酸化水素水	△
ベンゼン	△	弱酸	○
四塩化炭素	△	強酸	×
アルコール	○	弱アルカリ	△
酢酸エチル	△	強アルカリ	×

◎…耐性が高く劣化しない
○…質量変化がわずかで、条件により使用可能
△…質量及び寸法変化があるが、短時間なら使用可能
×…膨潤、溶解で使用に耐えない

適合電線

フェルール	0.25㎟～1.5㎟ / AWG24～AWG16
単線	φ0.5～φ1.6
より線	0.08㎟～1.5㎟ / MAX AWG28～AWG16

【材質】

本体	強化PBT(UL94V-0)　5Y7/1
フタ	強化PBT(UL94V-0)　5Y7/1
パッキン	NBR
フタ固定ネジ	SUS
コイルバネ	SUS
ナット	黄銅(Niメッキ)
キャップ	ナイロン6(UL94V-2)
ゴムスリーブ	NBR
ヒンジ	–
端子台本体	ナイロン66(UL94V-0)
スプリングSUS	–
導電板	銅合金(Snメッキ)

特長

【結線】



フェルール端子で
あればプッシュイン
結線が可能です。

フタのネジはネジアップ構造で
引っ掛かりを軽減しスムーズに
取外しができます。

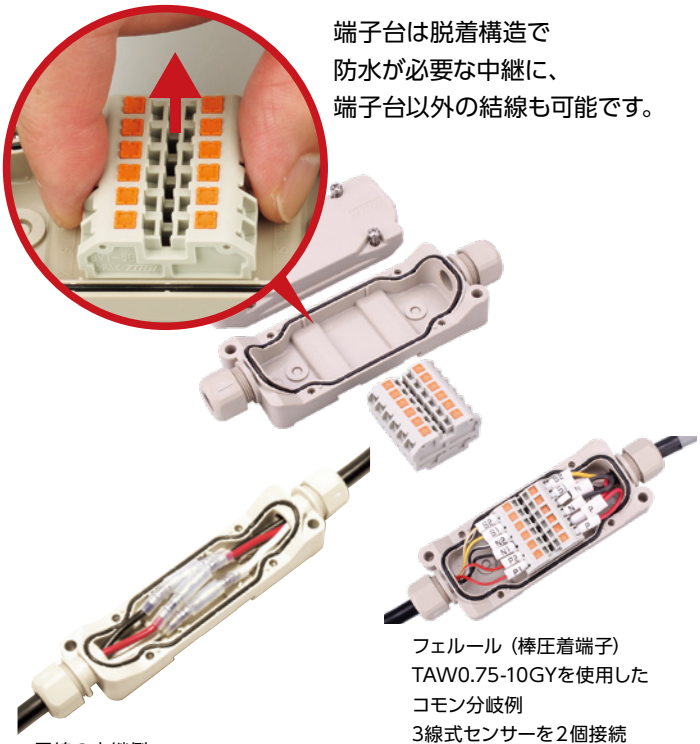

端子台は脱着構造で
防水が必要な中継に、
端子台以外の結線も可能です。

電線の中継例

フェルール（棒圧着端子）
TAW0.75-10GYを使用した
コモン分岐例
3線式センサーを2個接続
できます。

【取付け】

直取付け以外に、装置で使用されるアルミフレームやIEC/DINレールにも取付けが可能です。

直取付け例

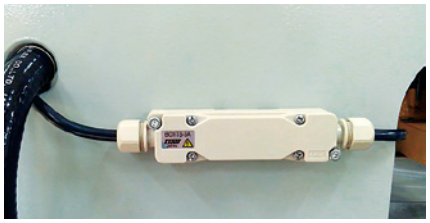

アルミフレーム取付け例

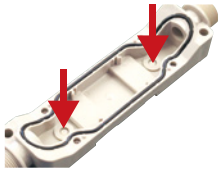

BOX内部のノックアウトをあけることにより、
BOXのセンター取付けが可能。



アルミフレームへの取付けも
スッキリ。

レール取付け例



レール取付けなら連続取付けも可能。
高さ方向のスペースも取らず
省スペースな仕上がりに。



IEC35㎜レールにも対応。
レール取付けはP874参照。

ご注意

- アルミフレーム等、センター取付けをする場合、BOX内のノックアウトを開けて取付けをしてください。
- ノックアウトを開ける場合はフタを締めて平らな台の上で、軸径φ4㎜以下の工具等をあてがって開けてください。
- センター取付けをして防水性を保持する場合は市販のシールワッシャをご用意ください。
- レール取付けをする場合、BOXTSを固定するため止め金具が必要になります。
- レールを固定するネジによりBOX本体と干渉する場合があります。
- 直接日光があたる場所での使用はお控えください。変色の恐れがあります。

BOXTS-□□

センサーやモーターの中継に最適！

RoHS Compliant

IP67 耐油 耐薬品 スプリング

【注文形式】

BOXTS-3、BOXTS-3A（端子台搭載）
BOXTS-N、BOXTS-NA（端子台なし）

※BOXTS-NA、BOXTS-3Aは仕上がりケーブル外径の適合範囲が変わります。詳細は下表参照。



形式	端子台搭載有無	適合ケーブル仕上がり外径※	付属品	質量	標準価格
BOXTS-3	有	A:φ3.5～φ5.3、B:φ5.0～7.3未満	ゴムスリーブφ5.3（2個） 記名シール（1枚）	61g	¥1,730
BOXTS-3A		A:φ4.0～φ5.3、B:φ6.0～7.5未満、 C:φ7.5～φ9.0未満	ゴムスリーブφ5.3（2個） ゴムスリーブφ7.5（2個） 記名シール（1枚）	59g	¥2,020
BOXTS-N	無	A:φ3.5～φ5.3、B:φ5.0～7.3未満	ゴムスリーブφ5.3（2個）	53g	¥1,450
BOXTS-NA		A:φ4.0～φ5.3、B:φ6.0～7.5未満、 C:φ7.5～φ9.0未満	ゴムスリーブφ5.3（2個） ゴムスリーブφ7.5（2個）	51g	¥1,740

※同じゴムスリーブ使用時でも仕上がり外径が異なるのは、締付けキャップの内部形状の違いにより絞り方に差が出るためです。

【付属部品（防水ゴムスリーブ）】

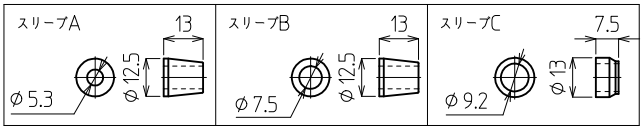

【寸法図】

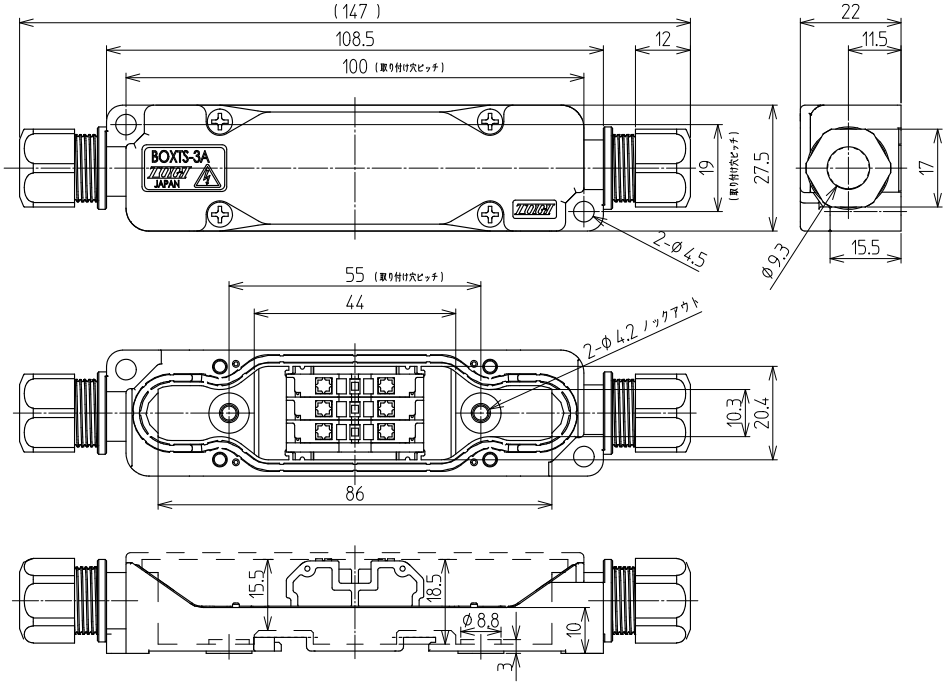

端子台寸法図

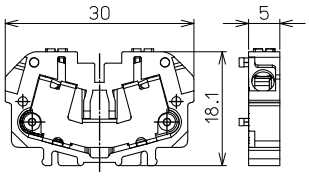

付属品、アクセサリーについて

・ゴムスリーブはケーブル外径に対応するため、本体に組込まれているものとは別に、
BOXTS-NとBOXTS-3には内径φ5.3が2個、
BOXTS-NAとBOXTS-3Aには内径φ5.3、φ7.5が各2個付属します。
・端子台搭載のBOXTS-3及びBOXTS-3Aには記名シールが付属します。

センサーやモーターの中継に最適！

RoHS Compliant

IP67 耐油 耐薬品 スプリング

【注文形式】

BOXTS-4、BOXTS-4A（端子台搭載）
BOXTS-N4、BOXTS-N4A（端子台なし）

※BOXTS-4A、BOXTS-N4Aは仕上がりケーブル外径の適合範囲が変わります。詳細は下表参照。



形式	端子台搭載有無	適合ケーブル仕上がり外径※	付属品	質量	標準価格
BOXTS-4	有	A:φ3.5～φ5.3、B:φ5.0～7.3未満	ゴムスリーブφ5.3（2個） 記名シール（1枚）	64g	¥1,880
BOXTS-4A		A:φ4.0～φ5.3、B:φ6.0～7.5未満、 C:φ7.5～φ9.0未満	ゴムスリーブφ5.3（2個） ゴムスリーブφ7.5（2個） 記名シール（1枚）	62g	¥2,180
BOXTS-N4	無	A:φ3.5～φ5.3、B:φ5.0～7.3未満	ゴムスリーブφ5.3（2個）	53g	¥1,510
BOXTS-N4A		A:φ4.0～φ5.3、B:φ6.0～7.5未満、 C:φ7.5～φ9.0未満	ゴムスリーブφ5.3（2個） ゴムスリーブφ7.5（2個）	51g	¥1,815

※同じゴムスリーブ使用時でも仕上がり外径が異なるのは、締付けキャップの内部形状の違いにより絞り方に差が出るためです。

【付属部品（防水ゴムスリーブ）】

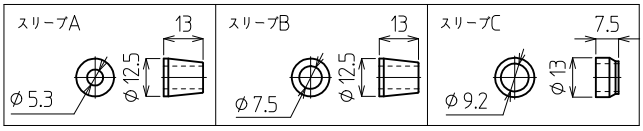

【寸法図】

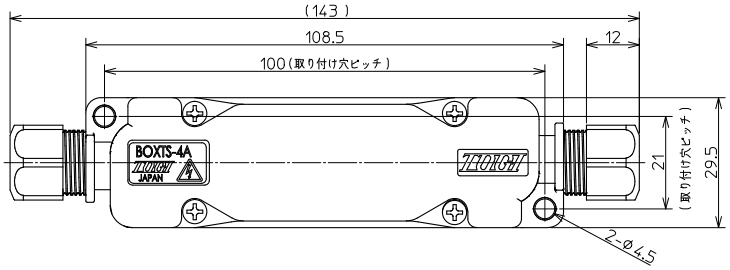

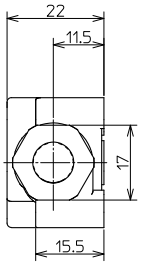

端子台寸法図

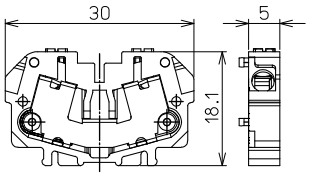

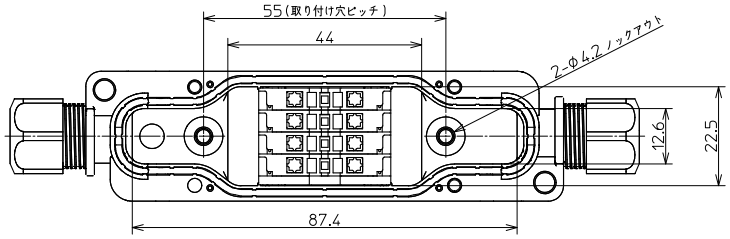

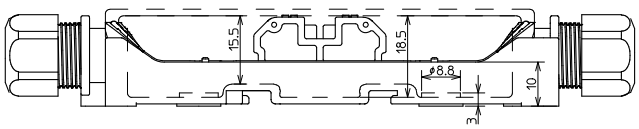

付属品、アクセサリーについて

・ゴムスリーブはケーブル外径に対応するため、本体に組み込まれているものとは別に、
BOXTS-4とBOXTS-N4には内径φ5.3が2個、
BOXTS-4AとBOXTS-N4Aには内径φ5.3、φ7.5が各2個付属します。
・端子台搭載のBOXTS-4及びBOXTS-4Aには記名シールが付属します。

センサーやモーターの中継に最適！

RoHS Compliant

IP67 耐油 耐薬品 スプリング

【注文形式】

BOXTS-6、BOXTS-6A（端子台搭載）
BOXTS-N6、BOXTS-N6A（端子台なし）

※BOXTS-6A、BOXTS-N6Aは仕上がりケーブル外径の適合範囲が変わります。詳細は下表参照。



形式	端子台搭載有無	適合ケーブル仕上がり外径※	付属品	質量	標準価格
BOXTS-6	有	A:φ3.5～φ5.3、B:φ5.0～7.3未満	ゴムスリーブφ5.3（2個） 記名シール（1枚）	74g	¥2,200
BOXTS-6A		A:φ4.0～φ5.3、B:φ6.0～7.5未満、 C:φ7.5～φ9.0未満	ゴムスリーブφ5.3（2個） ゴムスリーブφ7.5（2個） 記名シール（1枚）	73g	¥2,500
BOXTS-N6	無	A:φ3.5～φ5.3、B:φ5.0～7.3未満	ゴムスリーブφ5.3（2個）	58g	¥1,650
BOXTS-N6A		A:φ4.0～φ5.3、B:φ6.0～7.5未満、 C:φ7.5～φ9.0未満	ゴムスリーブφ5.3（2個） ゴムスリーブφ7.5（2個）	57g	¥1,950

※同じゴムスリーブ使用時でも仕上がり外径が異なるのは、締付けキャップの内部形状の違いにより絞り方に差が出るためです。

【付属部品（防水ゴムスリーブ）】

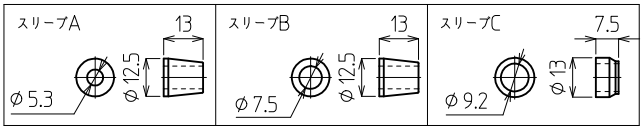

【寸法図】

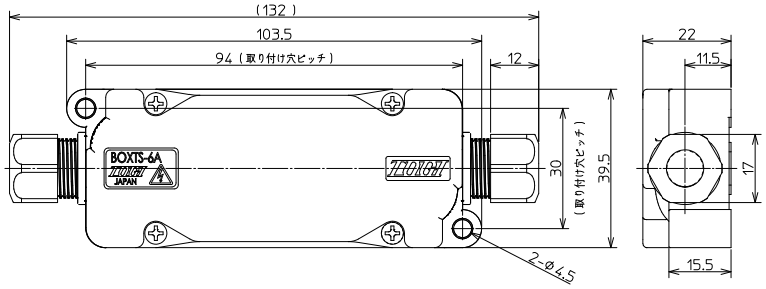

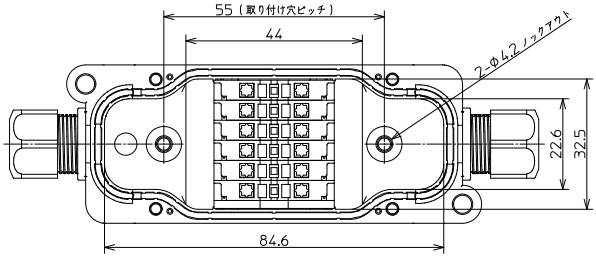

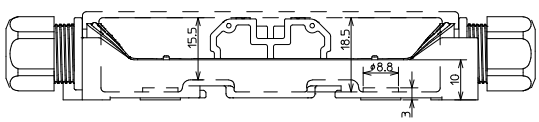

端子台寸法図

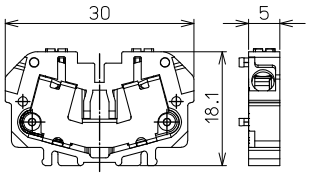

付属品、アクセサリーについて

・ゴムスリーブはケーブル外径に対応するため、本体に組み込まれているものとは別に、
BOXTS-6とBOXTS-N6には内径φ5.3が2個、
BOXTS-6AとBOXTS-N6Aには内径φ5.3、φ7.5が各2個付属します。
・端子台搭載のBOXTS-6及びBOXTS-6Aには記名シールが付属します。

BOXTCシリーズ

IP67 耐油 耐薬品 15A 1.25mm2

RoHS Compliant

端子台4極タイプ

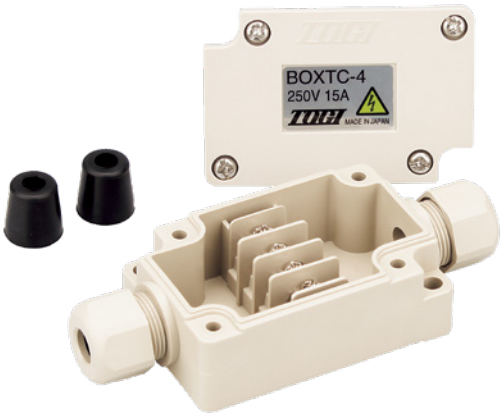

BOXTC-4□

端子台6極タイプ

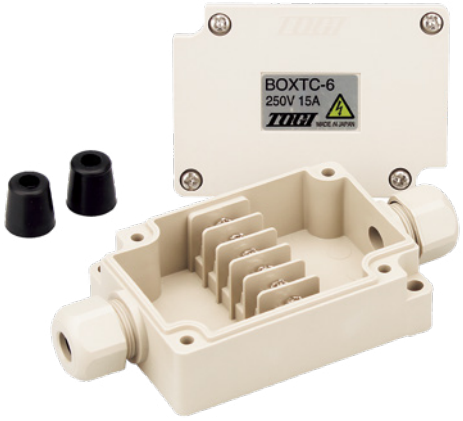

BOXTC-6□

【特長】

- BOXと端子台が一体構造で小型軽量化を実現
- センサー、ソレノイド等の中継用に最適
- キャップは手締めのため、工具不要
- 2種類のゴムスリーブを用意
- コンパクトで省スペース化に貢献
- 実績あるTOGIのロングセラーモデル

【一般仕様】

定格絶縁電圧		AC, DC 250V
定格通電電流		15A
絶縁抵抗		100MΩ以上(DC500V)
商用周波耐電圧		AC2000V 1分間
適合電線		1.25㎟/MAX
締付トルク	端子ネジ	0.6～0.8N･m
	フタ	0.5～0.65N･m
保護等級		IP67
周囲温度		−25℃～+60℃ (氷結又は、結露しないこと)
相対湿度		45%～85%
適合ケーブル仕上がり外径		φ3.5～φ9.0

【材質】

本体	ナイロン6(UL94V-2)　5Y7/1
フタ	強化PBT(UL94V-0)　5Y7/1
パッキン	NBR
フタ固定ネジ	SUS
コイルバネ	SUS
ナット	黄銅(Niメッキ)
キャップ	ナイロン6(UL94V-2)
ゴムスリーブ	NBR
ヒンジ	−
端子台本体	ナイロン6(UL94V-2)
端子ネジ	鉄(Znメッキ三価クロメート)　M3×8L
導電板	黄銅(Niメッキ)

【耐薬品性】

溶液		溶液	
水	◎	エチレングレコール	○
一般鉱油	◎	エステル	△
白灯油	○	ハロゲン化炭化水素	△
ガソリン	△	フェノール	×
防錆油	◎	クレゾール	×
植物性油	◎	液体アンモニア	×
アセトン	△	過酸化水素水	△
ベンゼン	△	弱酸	○
四塩化炭素	△	強酸	×
アルコール	○	弱アルカリ	△
酢酸エチル	△	強アルカリ	×

◎…耐性が高く劣化しない
○…質量変化がわずかで、条件により使用可能
△…質量及び寸法変化があるが、短時間なら使用可能
×…膨潤、溶解で使用に耐えない

BOXTCシリーズ

BOXTC-4□

RoHS Compliant

IP67 AC/DC 250V 15A 1.25mm2

形式	端子台	質量	標準価格(税抜)
BOXTC-4	4極(M3)	約57g	1,790円
BOXTC-4A	4極(M3)	約57g	2,100円

【付属部品(防水ゴムスリーブ)】

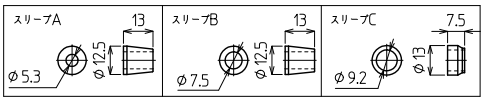

【形式構成】

BOXTC-4□

ケーブル仕上がり外径

無…φ3.5～φ5.3、φ5.0～φ7.3未満に対応。ゴムスリーブ(φ5.3、φ7.5)各2個付属。φ7.5を組込済

A…φ4.0～φ5.3、φ6.0～φ7.5未満、φ7.5～φ9.0未満に対応。ゴムスリーブ(φ5.3、φ7.5、φ9.2)各2個付属。φ9.2を組込済

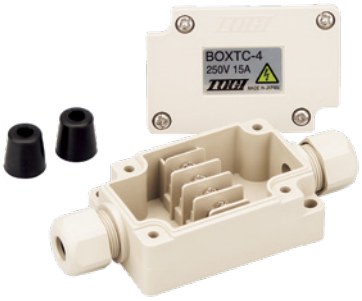

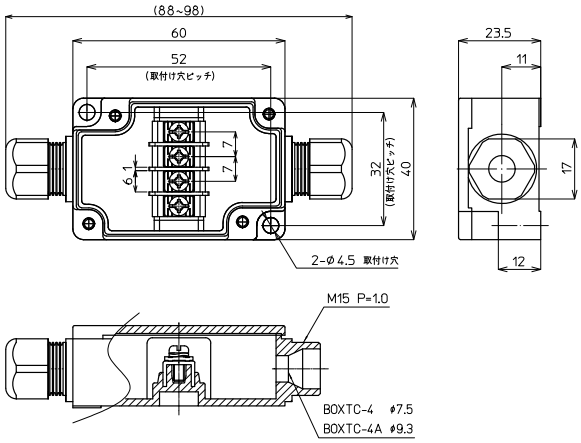

適合圧着端子

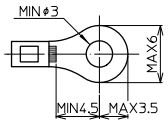

BOXTCシリーズ

BOXTC-6□

RoHS Compliant

IP67 AC/DC 250V 15A 1.25mm2

形式	端子台	質量	標準価格(税抜)
BOXTC-6	6極(M3)	約70g	1,930円
BOXTC-6A	6極(M3)	約71g	2,250円

【付属部品(防水ゴムスリーブ)】

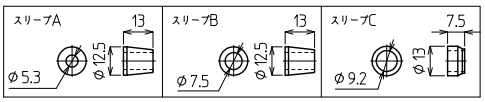

【形式構成】

BOXTC-6□

ケーブル仕上がり外径

無…φ3.5～φ5.3、φ5.0～φ7.3未満に対応。ゴムスリーブ(φ5.3、φ7.5)各2個付属。φ7.5を組込済

A…φ4.0～φ5.3、φ6.0～φ7.5未満、φ7.5～φ9.0未満に対応。ゴムスリーブ(φ5.3、φ7.5、φ9.2)各2個付属。φ9.2を組込済



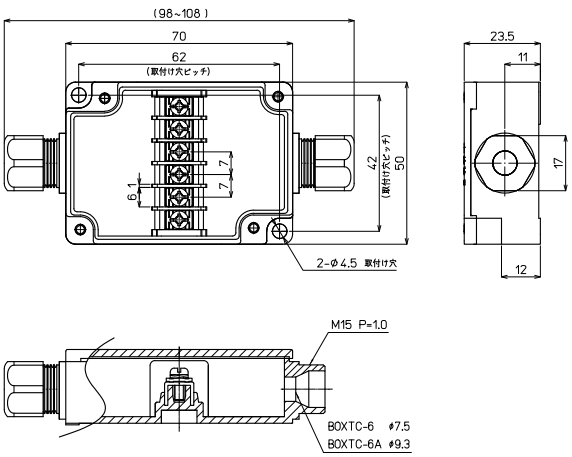

適合圧着端子

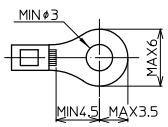

BOXTHシリーズ

IP67 耐油 耐薬品 15A 2mm2

RoHS Compliant

端子台内蔵（不透明フタ）



端子台なし（クリアスモークフタ）



【特長】

- 3WAY開閉で快適な作業性
- フタの取外しが可能
- 作業に便利な両開きフタ
- 狭い取付面にも取付け可能
- BOX内部からFG接続が可能

【一般仕様】

定格絶縁電圧		AC, DC 600V
定格通電電流		15A
絶縁抵抗		100MΩ以上(DC500V)
商用周波耐電圧		AC2500V 1分間
適合電線		2.0㎟/MAX
締付トルク	端子ネジ	0.8～1.4N･m
	フタ	1.0～1.2N･m
保護等級		IP67
周囲温度		−40℃～+80℃(不透明フタ) −40℃～+65℃(クリアスモークフタ) (氷結又は、結露しないこと)
相対湿度		45%～85%

【材質】

本体	強化PBT(UL94V-0)
フタ	強化PBT(UL94V-0)　5Y7/1 PAR(UL94V-2)(クリアスモークフタ)
パッキン	発砲ウレタン
フタ固定ネジ	SUS
コイルバネ	SUS
ナット	黄銅(Niメッキ)
ヒンジ	ナイロン66(UL94V-0)
端子台本体	強化PBT(UL94V-0)
端子ネジ	鉄(Znメッキ三価クロメート) CNT:M3.5×8L　KTW:M3.5×6.7L
導電板	黄銅(Niメッキ)

【耐薬品性】

溶液	不透明フタ	クリアスモークフタ
水	◎	○
一般鉱油	◎	○
白灯油	○	○
ガソリン	△	○
防錆油	◎	○
植物性油	◎	○
アセトン	△	×
ベンゼン	△	×
四塩化炭素	△	○
アルコール	◎	○
酢酸エチル	△	×

溶液	不透明フタ	クリアスモークフタ
エチレングレコール	◎	○
エステル	△	×
ハロゲン化炭化水素	△	×
フェノール	×	×
クレゾール	×	×
液体アンモニア	×	×
過酸化水素水	○	○
弱酸	◎	○
強酸	△	△
弱アルカリ	△	△
強アルカリ	×	△

◎…耐性が高く劣化しない
○…質量変化がわずかで、条件により使用可能
△…質量及び寸法変化があるが、短時間なら使用可能
×…膨潤、溶解で使用に耐えない

特長

【構造】

フタが3WAYに開閉することで取付け場所も幅広く対応し、取付け後のメンテナンス等の作業性も向上します。

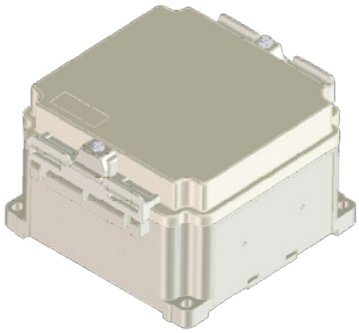

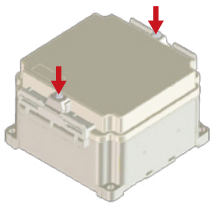

使用時は2箇所のヒンジをネジ締め固定。

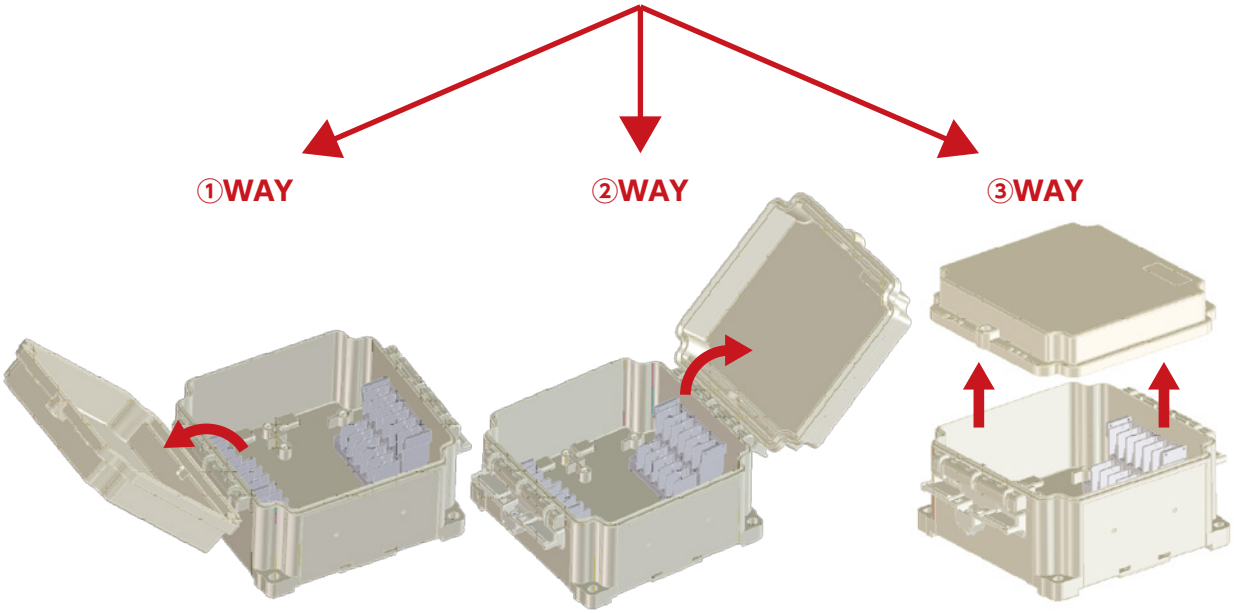

片側のヒンジをネジ締め固定したままの状態で、もう一方のヒンジを開放すると、フタの開閉が可能となります。

両側のヒンジを開放するとフタが取外し可能となります。

省スペースで作業することが可能

● フタの開閉時

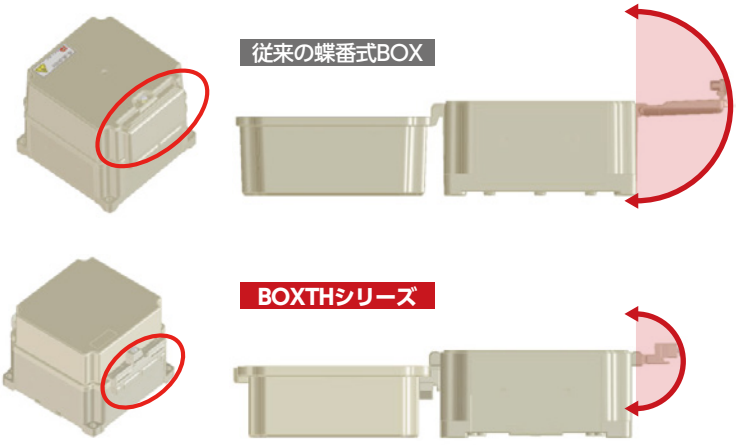

● フタの取外し時

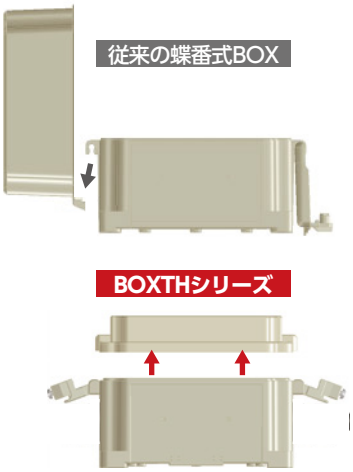

従来の蝶番式BOXのフタが高いタイプはヒンジが大きく、ハンドルの開閉スペースも大きくなってしまいますが、BOXTHはフタの高低にかかわらずヒンジは共通なため高いタイプのフタでもヒンジの開閉スペースはコンパクトなままです。

BOXTHは両側のヒンジ開放でフタが取外せるため、BOX周辺の障害物にも干渉されません。

【使用例】

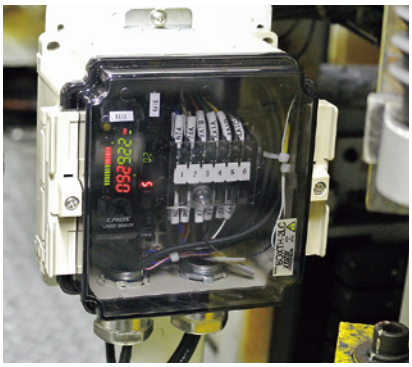

センサーアンプ取付け例

CC-Linkターミナル取付け例

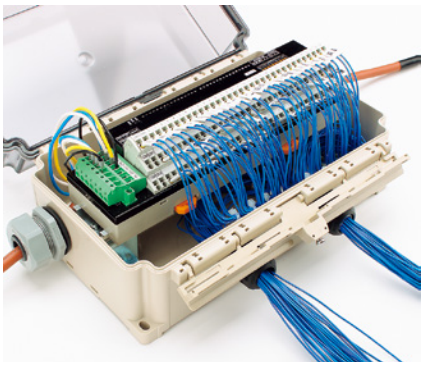

狭い面にも取付けが可能

別売の固定金具「NTB-KC」を2枚使用する事で、従来品では固定できなかった狭い取付け面やアルミフレームなどにも簡単に2点留め固定することができます。



固定金具（別売）
形式：NTB-KC

※固定のためのネジ、ナット類は取り扱っておりません。別途ご購入ください。

【メンテナンス】

それぞれの方向にフタを開けて作業を行うことができるため、設置後もフタに干渉されず作業することができます。

従来の蝶番式BOX	BOXTHシリーズ	従来の蝶番式BOX	BOXTHシリーズ
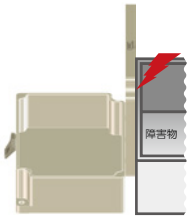	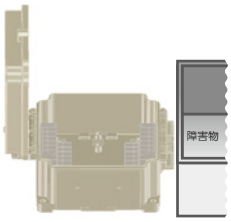		
フタ開閉方向が一方向のため、障害物によりフタが干渉になり作業性が悪い。	最適な方向へ開閉する事ができるため、作業性を損なう事がありません。	フタとケーブルグランドが干渉するためフタを取外すことができず作業性が悪い。	ケーブルグランド等を付けたままでもフタを取外す事が可能なため快適に作業が行えます。

【FG接続】

BOX内部からFG接続が可能です。

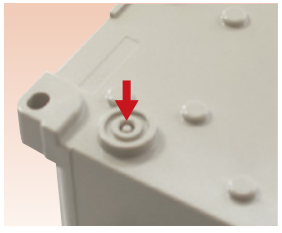

ノックアウト部に市販のOリングを取付けてください。
(線径φ1.78/内径φ7.65)

BOX底面よりノックアウト部にドライバーをあて、プラスチックハンマー等で叩いてください。

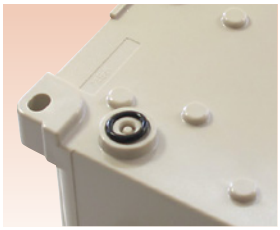



※Oリング取付け後、FG接続を行ってください。
※FG接続を行う際は取付板にタップ加工(M4)を施し、BOX内部からネジを締めて接続固定してください。
※貫通ネジ穴にFG接続する場合、貫通ネジ穴裏面に袋ナット、パッキン等を使用して必要となる防水処理を施してください。

※Oリング、FG接続用のネジは取り扱っておりません。別途ご購入ください。

形式	外形寸法(イメージ写真)	フタ種別	質量	標準価格(税抜)
BOXTH-1LB	 フタ　低タイプ (W:119×D:115.6×H:78mm)  フタ　高タイプ (W:119×D:115.6×H:95mm)	不透明	約298g	2,620円
BOXTH-1LB-A (端子台8極内蔵)			約360g	3,560円
BOXTH-1HB			約324g	2,840円
BOXTH-1LC	 	クリアスモーク	約280g	2,900円
BOXTH-1HC			約300g	3,450円
BOXTH-2LB	 フタ　低タイプ (W:134×D:149.6×H:86mm)  フタ　高タイプ (W:134×D:149.6×H:111mm)	不透明	約413g	2,990円
BOXTH-2LB-A (端子台16極内蔵)			約596g	5,730円
BOXTH-2HB			約457g	3,280円
BOXTH-2LC	 	クリアスモーク	約389g	3,340円
BOXTH-2HC			約426g	3,980円
BOXTH-3LB	 フタ　低タイプ (W:240×D:155.6×H:86mm)  フタ　高タイプ (W:240×D:155.6×H:111mm)	不透明	約710g	4,010円
BOXTH-3LB-A (端子台36極内蔵)			約1,115g	8,940円
BOXTH-3HB			約777g	4,580円
BOXTH-3LC	 	クリアスモーク	約664g	5,040円
BOXTH-3HC			約726g	6,080円

BOXTH-1□□-□

IP67

RoHS Compliant

2点留め用金具(別売、2枚使用)

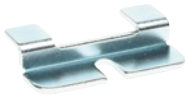

NTB-KC　標準価格 53円/個
(税抜・販売単位:1)

【形式構成】

BOXTH-1□□-□

フタ高さ	フタ種別	端子台
L…低	B…不透明	A…端子台あり
H…高	C…クリアスモーク	無…端子台なし

形式	端子台	フタ高さ	フタ種別	質量	標準価格(税抜)
BOXTH-1LB-A	8極(M3.5)	低	不透明	約360g	3,560円
BOXTH-1LB	−			約298g	2,620円
BOXTH-1LC	−		クリアスモーク	約280g	2,900円
BOXTH-1HB	−	高	不透明	約324g	2,840円
BOXTH-1HC	−		クリアスモーク	約300g	3,450円

※呼び径4×10Lタッピンネジ2本付属(端子台内蔵タイプにはタッピンネジは付属しません)

【寸法図】

● 内部

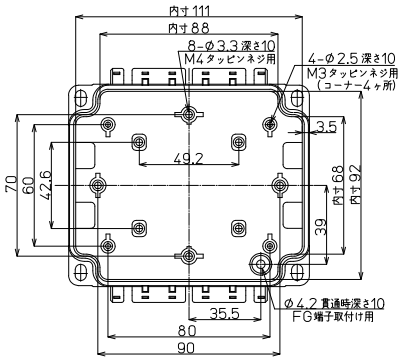

● 外部

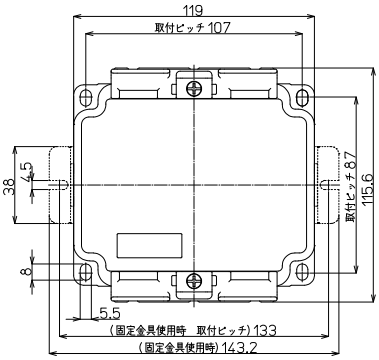

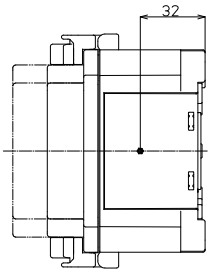

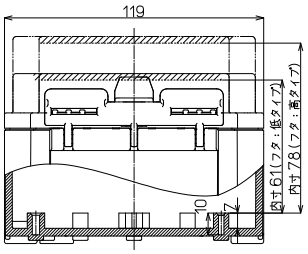

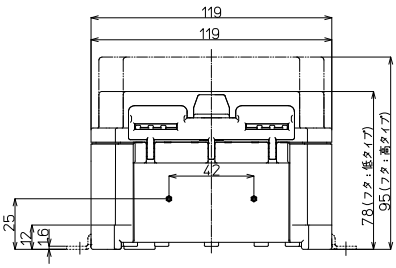

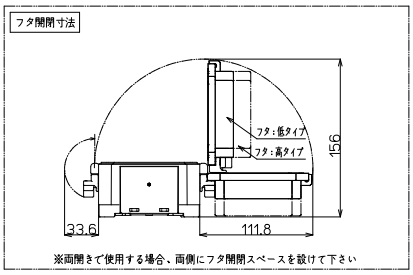

端子台(8極)内蔵タイプ
BOXTH-1LB-A

IP67　AC/DC 600V　15A 2mm²　端子台上下同極



【寸法図】

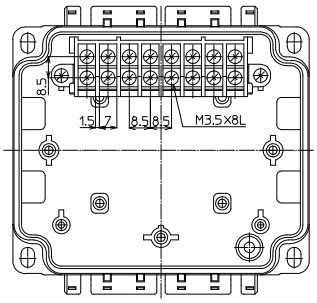

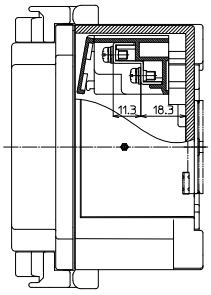

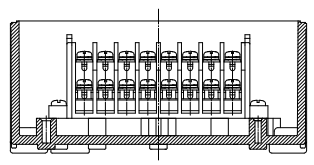

適合圧着端子

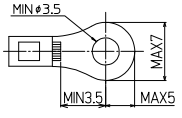

適合ショートバー

形式	極数	質量	標準価格(税抜)	販売単位
BB8.5-2		約1.1g	85円	1
BB8.5-4		約2.2g	124円	1
BB8.5-8		約4.6g	174円	1

BOXTHシリーズ

BOXTH-2□□-□

IP67

RoHS Compliant

2点留め用金具(別売、2枚使用)

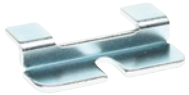

NTB-KC　標準価格 53円/個
(税抜・販売単位:1)

【形式構成】

BOXTH-2□□-□

フタ高さ	フタ種別	端子台
L…低	B…不透明	A…端子台あり
H…高	C…クリアスモーク	無…端子台なし

形式	端子台	フタ高さ	フタ種別	質量	標準価格(税抜)
BOXTH-2LB-A	16極(M3.5)	低	不透明	約596g	5,730円
BOXTH-2LB	−			約413g	2,990円
BOXTH-2LC	−		クリアスモーク	約389g	3,340円
BOXTH-2HB	−	高	不透明	約457g	3,280円
BOXTH-2HC	−		クリアスモーク	約426g	3,980円

※呼び径4×10Lタッピンネジ2本付属(端子台内蔵タイプにはタッピンネジは付属しません)

【寸法図】

● 内部

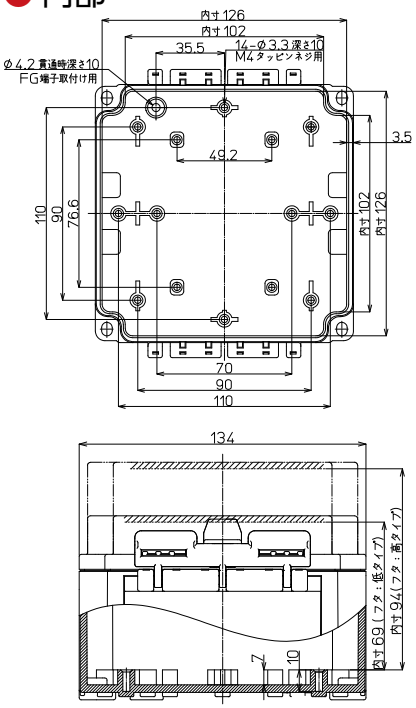

● 外部

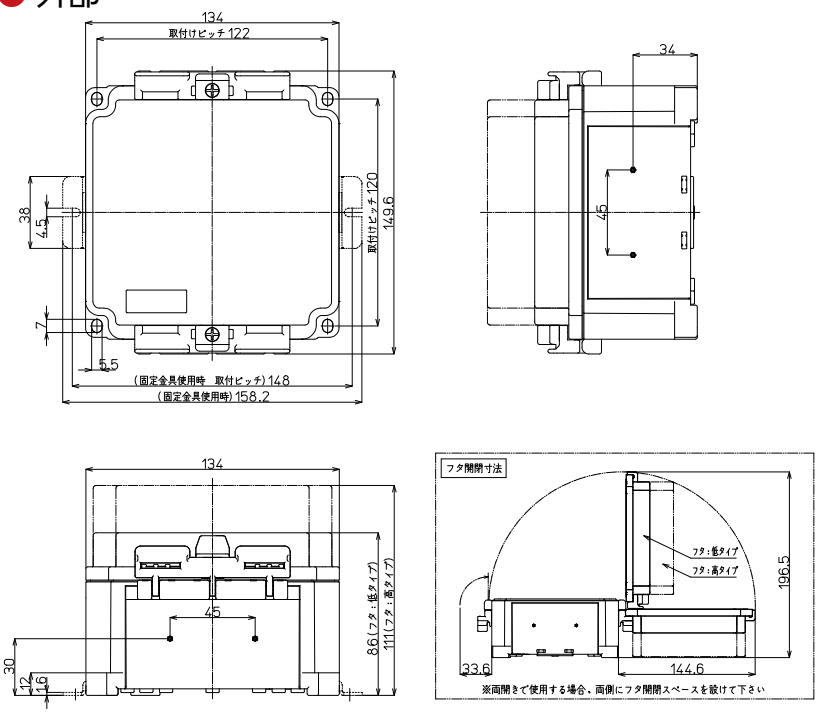

端子台(16極)内蔵タイプ
BOXTH-2LB-A

IP67　AC/DC 600V　15A 2mm²　端子台上下同極



【寸法図】

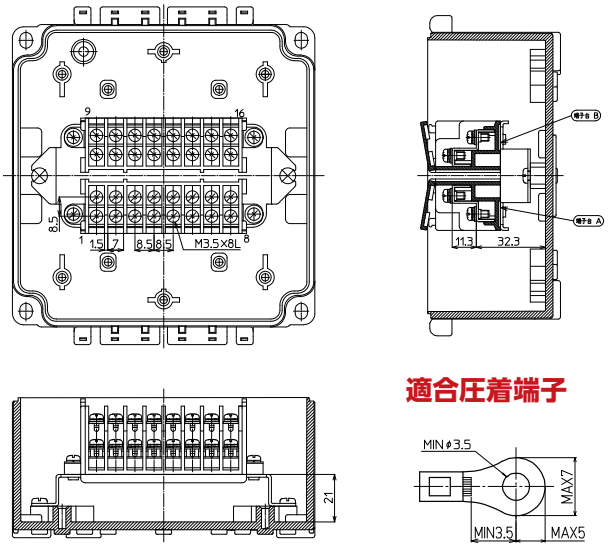

適合ショートバー

形式	極数	質量	標準価格(税抜)	販売単位
BB8.5-2		約1.1g	85円	1
BB8.5-4		約2.2g	124円	1
BB8.5-8		約4.6g	174円	1

適合圧着端子

BOXTH-3□□-□

IP67

RoHS Compliant

2点留め用金具(別売、2枚使用)

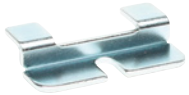

NTB-KC　標準価格 53円/個
(税抜・販売単位:1)

【形式構成】

BOXTH-3□□-□

フタ高さ	フタ種別	端子台
L…低	B…不透明	A…端子台あり
H…高	C…クリアスモーク	無…端子台なし

形式	端子台	フタ高さ	フタ種別	質量	標準価格(税抜)
BOXTH-3LB-A	36極(M3.5)	低	不透明	約1,115g	8,940円
BOXTH-3LB	−			約710g	4,010円
BOXTH-3LC	−		クリアスモーク	約664g	5,040円
BOXTH-3HB	−	高	不透明	約777g	4,580円
BOXTH-3HC	−		クリアスモーク	約726g	6,080円

※呼び径4×10Lタッピンネジ2本付属(端子台内蔵タイプにはタッピンネジは付属しません)

【寸法図】

● 内部

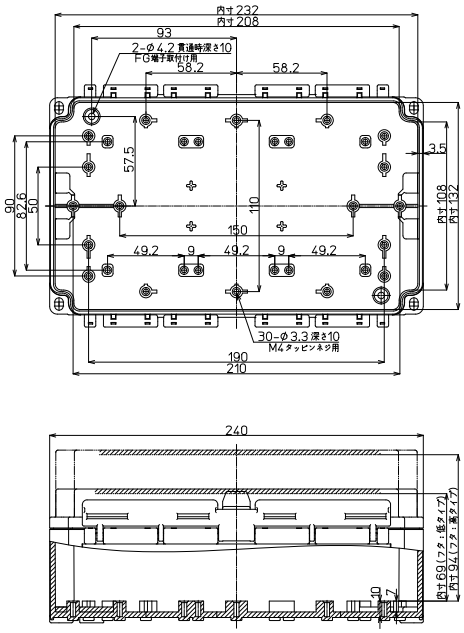

● 外部

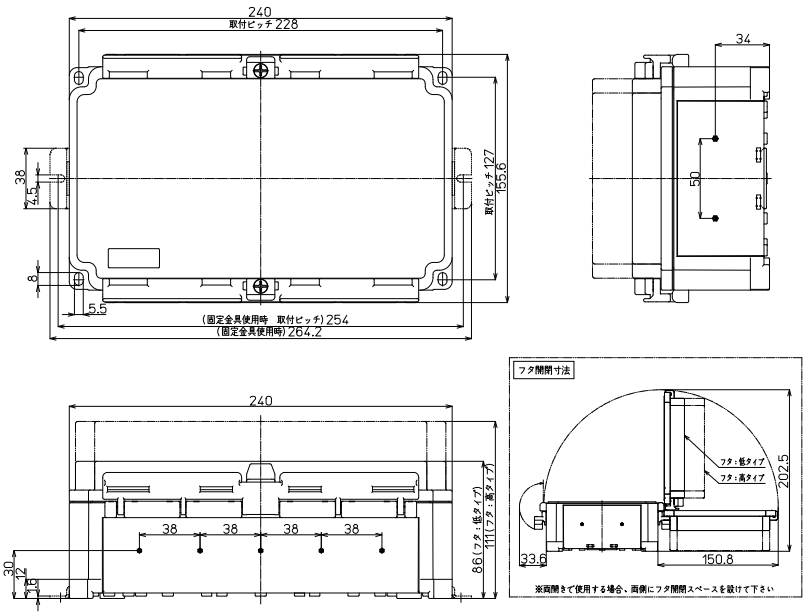

端子台(36極)内蔵タイプ
BOXTH-3LB-A

IP67　AC/DC 600V　15A 2mm²　端子台上下同極



【寸法図】

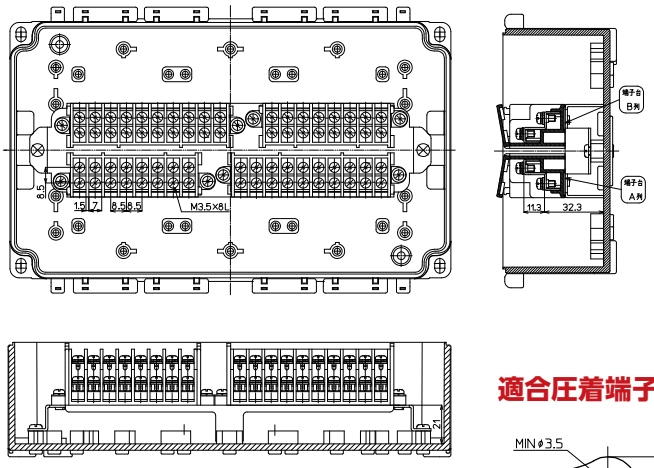

適合ショートバー

形式	極数	質量	標準価格(税抜)	販売単位
BB8.5-2		約1.1g	85円	1
BB8.5-4		約2.2g	124円	1
BB8.5-8		約4.6g	174円	1
BB8.5-10		約5.9g	205円	1

適合圧着端子

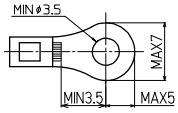

アクセサリー

コーナー端子台

RoHS Compliant

CNT15-□

セルフアップ　AC/DC 600V　15A 2mm2　端子台 上下同極

適合圧着端子

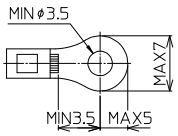

【形式】CNT15-8

標準価格 920円 / 個(税抜･販売単位：1)　質量 約63g

【寸法図】

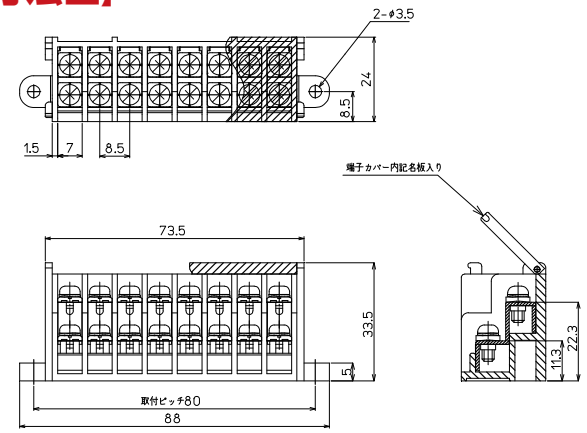

【形式】CNT15-10

標準価格 1,100円 / 個(税抜･販売単位：1)　質量 約77g

【寸法図】

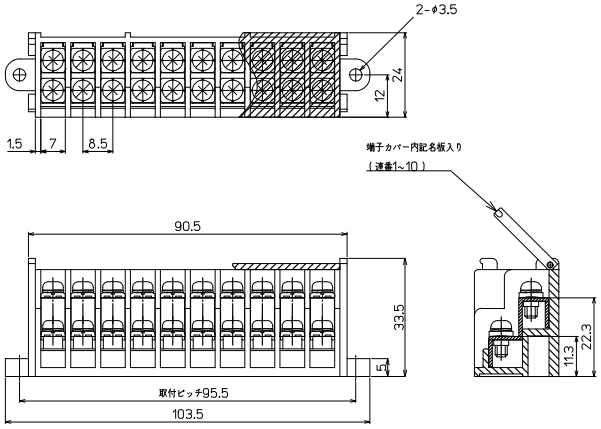

【端子台仕様】

絶縁抵抗※1	100MΩ以上 (DC500V)
商用周波耐電圧	2500V / 1分間
締付トルク	1.4N･m
周囲温度※2	−25℃～+100℃(氷結又は、結露しないこと)
相対湿度	45%～85%

※1:各充電部相互間及び各充電部と取付金属板間での値です。
※2:BOX収容時は、BOXの使用周囲温度内で使用してください。

【材質】

端子台本体	強化PBT(UL94V-0)　5Y7/1
導電板	黄銅(Niメッキ)
端子ネジ	鉄(Znメッキ三価クロメート)M3.5×8L
カバー	PC(UL94V-2)
記名板	コート紙

※端子台組込の際の締付トルク 呼び径3タッピンネジ…0.6N･m / M3セムスネジ…1.0N･m
※端子台組込用のタッピンネジは付属しません。

取付金具セット

【形式】TH2-PLS

BOXTH-2 / BOXTH-3 用 (CNT15-8 取付用金具)

標準価格 590円 / 個(税抜･販売単位：1)　質量 約60g

【寸法図】

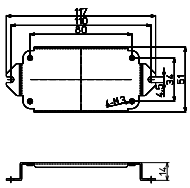

BOXTH-3への組込例

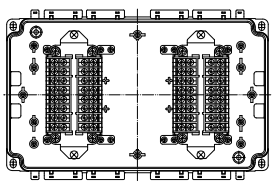

セット内容

品　名	材 質	寸　法	表面処理	備　考	数量
端子取付金具	鉄	t=1.2	Znメッキ 三価クロメート 処理		1
ネジ	鉄	呼び径4×10L		2種タッピンネジ(同梱)	2
ネジ	鉄	M3×10L		±ナベWセムス(同梱)	4

【形式】TH3-PLS

BOXTH-3 用 (CNT15-8 / CNT15-10 取付用金具)

標準価格 1,160円 / 個(税抜･販売単位：1)　質量 約122g

【寸法図】

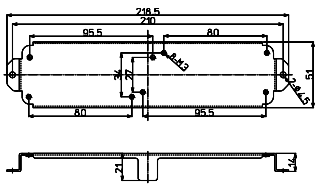

BOXTH-3への組込例

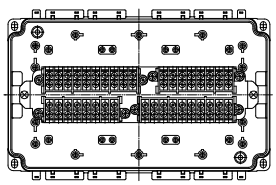

セット内容

品　名	材 質	寸　法	表面処理	備　考	数量
端子取付金具	鉄	t=1.2	Znメッキ 三価クロメート 処理		1
ネジ	鉄	呼び径4×10L		2種タッピンネジ(同梱)	2
ネジ	鉄	M3×10L		±ナベWセムス(同梱)	8

取付金具セット

RoHS Compliant

TH4-PLS(□)

取付機器の下部に配線スペースを確保できますのでスッキリとした配線ができます。

【形式】

TH4-PLS(□)

同梱タッピンネジ
3:呼び径3
4:呼び径4

BOXTH-1 / BOXTH-2 / BOXTH-3用

2枚セットビス一式含む　標準価格 590円 / 個(税抜・販売単位：1セット)　質量 約46g

形式	使用取付穴	対応BOX	セット内容
TH4-PLS(3)	A	BOXTH-1	取付金具(2個)呼び径3×8Lネジ(4本)
TH4-PLS(4)	B	BOXTH-3	取付金具(2個)呼び径4×10Lネジ(4本)
	C	BOXTH-1 BOXTH-2 BOXTH-3	

【寸法図】

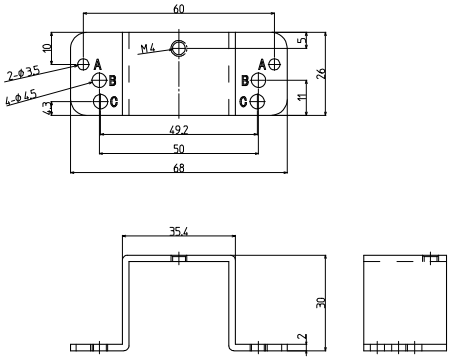

【取付位置】

※BOXへの取付位置によって、取付穴とネジサイズが異なります(上記表参照)。
※レールは別売品となります。

TH4-PLS(3)
BOXTH-1 / 使用取付穴A

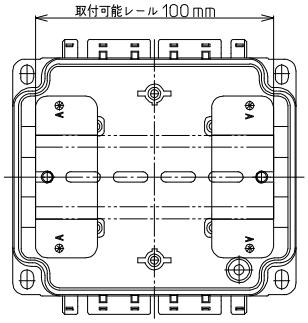

TH4-PLS(4)
BOXTH-1 / 使用取付穴C

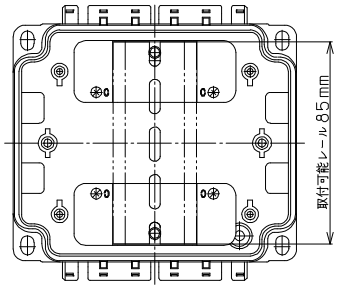

TH4-PLS(4)
BOXTH-2 / 使用取付穴C

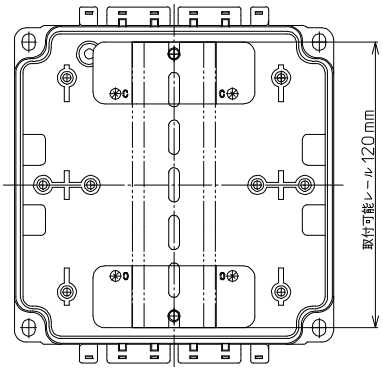

TH4-PLS(4)
BOXTH-3 / 使用取付穴B

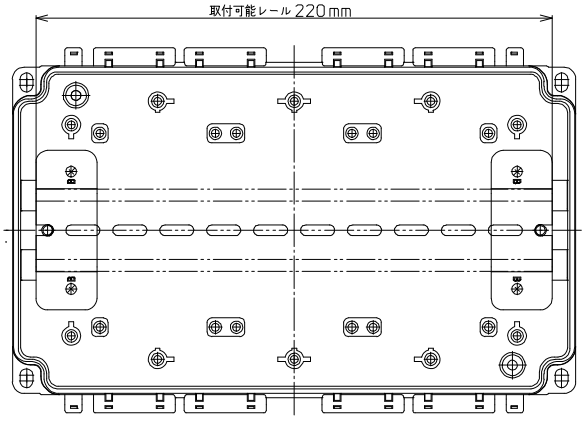

TH4-PLS(4)
BOXTH-3 / 使用取付穴C

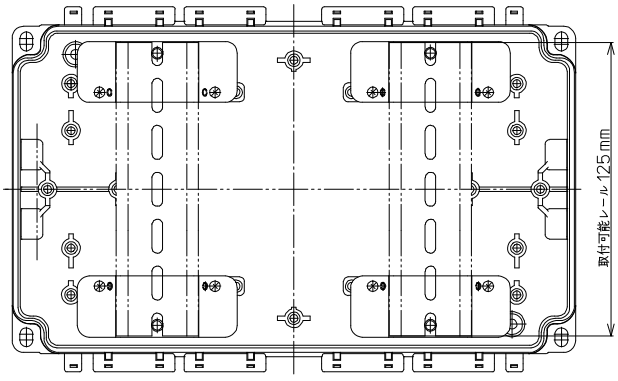

アクセサリー

コーナー端子台

KTW8-11P

ネジアップ　AC/DC 600V　15A 2mm2

適合圧着端子

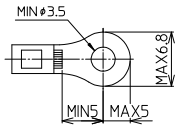

RoHS Compliant

【形式】KTW8-11P

標準価格 794円 / 個(税抜･販売単位：1)　質量 約47g

【寸法図】

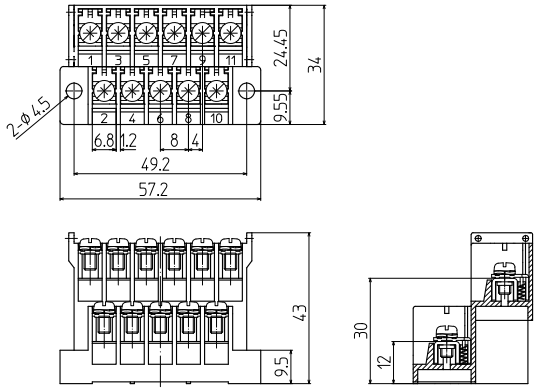

【端子台仕様】

絶縁抵抗※1	100MΩ以上 (DC500V)
商用周波耐電圧	2500V / 1分間
締付トルク	1.4N･m
周囲温度※2	−25℃～+100℃(氷結又は、結露しないこと)
相対湿度	45%～85%

※1:各充電部相互間及び各充電部と取付金属板間での値です。
※2:BOX収容時は、BOXの使用周囲温度内で使用してください。

【材質】

端子台本体	強化PBT(UL94V-0)　5Y7/1
導電板	黄銅(Niメッキ)
端子ネジ	鉄(Znメッキ三価クロメート)M3.5×6.7L
座金	鉄(Znメッキ三価クロメート)
スプリング	SUS

※端子台組込の際のネジサイズ及び締付トルク 呼び径4×10L タッピンネジ…0.6N･m
※端子台組込用のタッピンネジは付属しません。

【組込例】

BOXTH-1
※11極 (11極×1台)

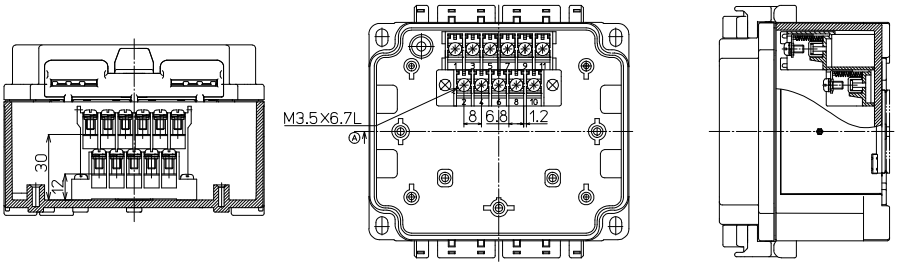

BOXTH-2
※22極 (11極×2台)

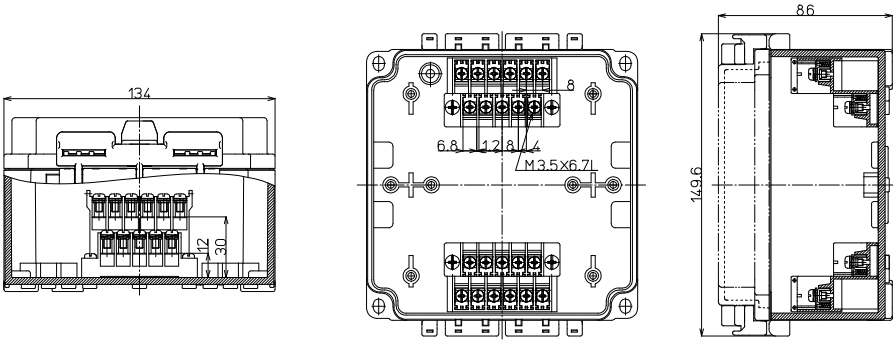

BOXTH-3
※33極 (11極×3台)

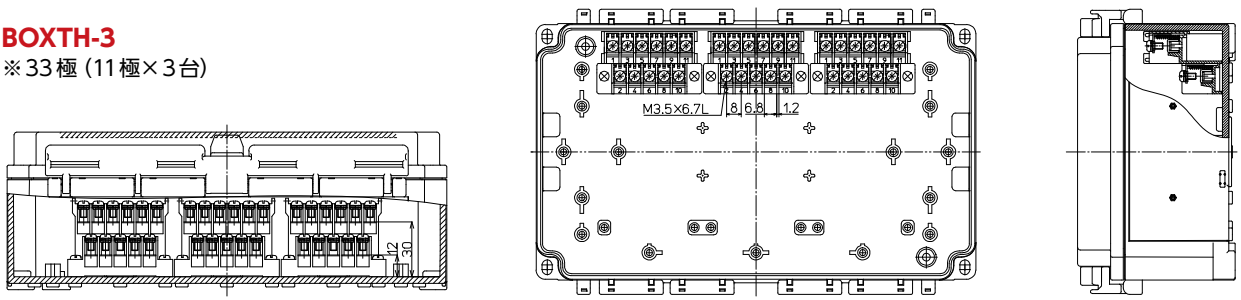

BOXTMシリーズ

IP67 耐熱 耐油 耐薬品

RoHS Compliant





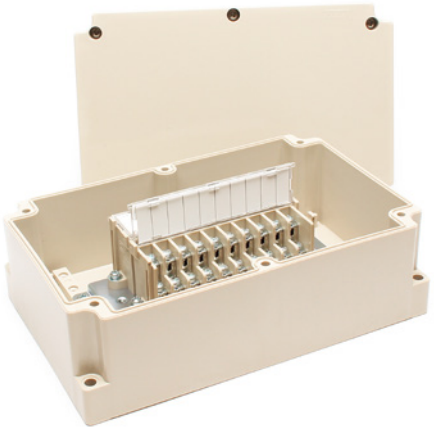

【特長】

- BOXと端子台が一体構造、作業効率化を実現
- 端子台内蔵タイプは、様々な極数を用意
- 上下同極、独立タイプと用途に応じて選定可能
- センサーアンプ等の機器類の収納に最適
- 使用樹脂は耐油性、耐薬品性に優れた強化PBTを採用
- 穴あけ種類やフタ種類が豊富で幅広く使用可能

【一般仕様】

定格絶縁電圧		AC, DC 600V
定格通電電流		15A(BOXTM-401のみ20A)
絶縁抵抗		100MΩ以上(DC500V)
商用周波耐電圧		AC2500V 1分間
適合電線		2.0㎟/MAX
締付トルク	端子ネジ	0.8～1.4N･m
	フタM3	0.5～0.65N･m
	フタM4	1.0～1.2N･m
保護等級		IP67
周囲温度		−25℃～+100℃ (氷結又は、結露しないこと)
相対湿度		45%～85%

【材質】

本体	強化PBT(UL94V-0)　5Y7/1
フタ	強化PBT(UL94V-0)　5Y7/1
パッキン	NBR
フタ固定ネジ	SUS
コイルバネ	−
ナット	黄銅(Niメッキ)
ヒンジ	−
端子台本体	強化PBT(UL94V-0)
端子ネジ	鉄(Znメッキ三価クロメート)　M3.5×8L
導電板	黄銅(Niメッキ)

【耐薬品性】

溶液		溶液	
水	◎	エチレングレコール	◎
一般鉱油	◎	エステル	△
白灯油	○	ハロゲン化炭化水素	△
ガソリン	△	フェノール	×
防錆油	◎	クレゾール	×
植物性油	◎	液体アンモニア	×
アセトン	△	過酸化水素水	○
ベンゼン	△	弱酸	◎
四塩化炭素	△	強酸	△
アルコール	◎	弱アルカリ	△
酢酸エチル	△	強アルカリ	×

◎…耐性が高く劣化しない
○…質量変化がわずかで、条件により使用可能
△…質量及び寸法変化があるが、短時間なら使用可能
×…膨潤、溶解で使用に耐えない

BOXTMシリーズ

BOXTM-401 M3.5ネジ端子台 4極

RoHS Compliant

IP67 AC/DC 600V 20A 2mm² 端子台 上下同極

形式	端子台	質量	標準価格(税抜)
BOXTM-401	4極(M3.5)	約97g	1,600円



標準価格 1,600円 / 個
(税抜・販売単位：1)

【寸法図】

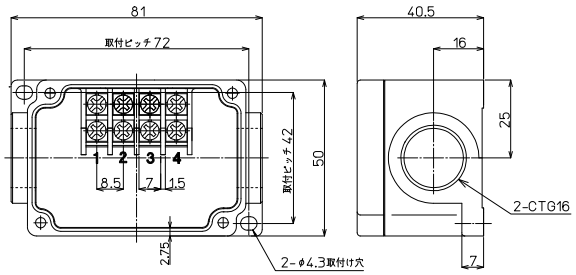

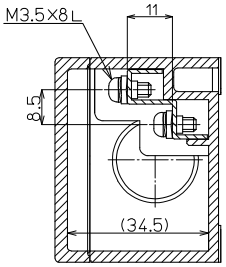

取込口サイズ

CTG16×2

適合ショートバー

形式	極数	質量	標準価格(税抜)	販売単位
BB8.5-2		約1.1g	85円	1
BB8.5-4		約2.2g	124円	1

BOXTMシリーズ

BOXTM-801 M3.5ネジ端子台 8極

RoHS Compliant

IP67 AC/DC 600V 15A 2mm² 端子台 上下同極

形式	端子台	質量	標準価格(税抜)
BOXTM-801	8極(M3.5)	約234g	2,450円



標準価格 2,450円 / 個
(税抜・販売単位：1)

【寸法図】

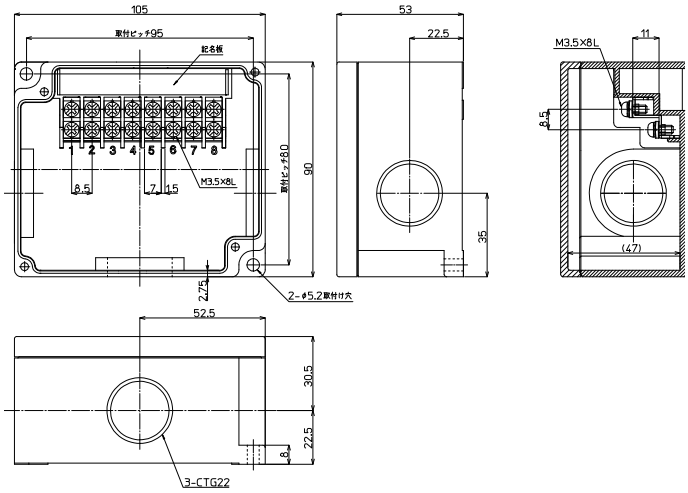

取込口サイズ

CTG22×3

適合ショートバー

形式	極数	質量	標準価格(税抜)	販売単位
BB8.5-2		約1.1g	85円	1
BB8.5-4		約2.2g	124円	1
BB8.5-8		約4.6g	174円	1

BOXTM-802 M3.5ネジ端子台 8極

RoHS Compliant

IP67 AC/DC 600V 15A 2mm² 端子台 上下同極

形式	端子台	質量	標準価格(税抜)
BOXTM-802	8極(M3.5)	約244g	2,450円



標準価格 2,450円 / 個
(税抜・販売単位：1)

【寸法図】

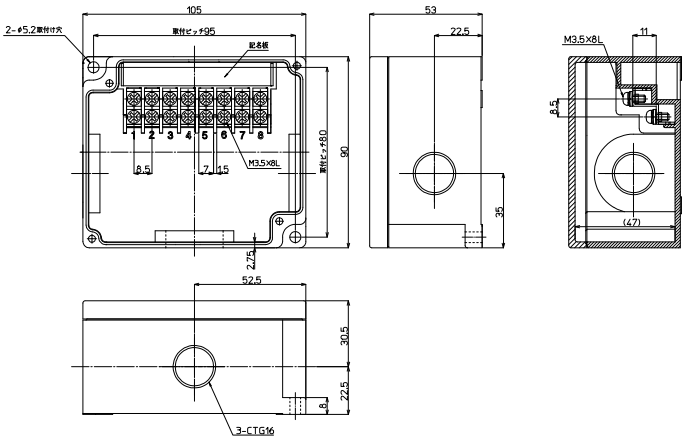

取込口サイズ

CTG16×3

適合ショートバー

形式	極数	質量	標準価格(税抜)	販売単位
BB8.5-2	2	約1.1g	85円	1
BB8.5-4	4	約2.2g	124円	1
BB8.5-8	8	約4.6g	174円	1

オプション(対応機種 BOXTM-801, BOXTM-802)

RoHS Compliant

防水キャップ



BTM-22B (10入)

材質　強化PBT　5Y7/1
標準価格　2,880円
BOXTM-801の電線取込口(CTG22)をふさぐ場合に使用します。

BTM-16B (10入)

材質　強化PBT　5Y7/1
標準価格　2,450円
BOXTM-802の電線取込口(CTG16)をふさぐ場合に使用します。

【寸法図】

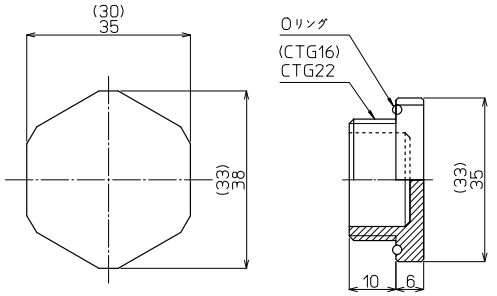

変換アダプター



BTM-1622 (10入)

材質　強化PBT　5Y7/1
標準価格　2,880円
CTG-16の規格品を使用する場合に必要です。

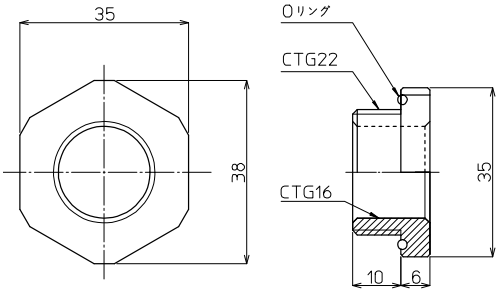

BOXTMシリーズ

BOXTM-1001 M3.5ネジ端子台 10極

RoHS Compliant

IP67 AC/DC 600V 15A 2mm² 端子台上下同極

形式	端子台	質量	標準価格(税抜)
BOXTM-1001	10極(M3.5)	約250g	2,310円



標準価格 2,310円 / 個
(税抜・販売単位：1)

【寸法図】

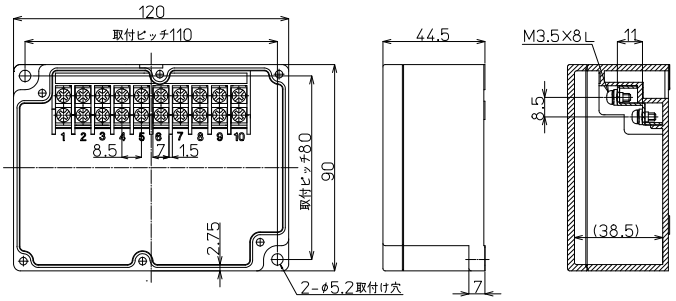



適合圧着端子

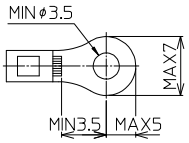

適合ショートバー

形式	極数	質量	標準価格(税抜)	販売単位
BB8.5-2		約1.1g	85円	1
BB8.5-4		約2.2g	124円	1
BB8.5-8		約4.6g	174円	1
BB8.5-10		約5.9g	205円	1

BOXTMシリーズ

BOXTM-1002 M3.5ネジ端子台 10極

RoHS Compliant

IP67 AC/DC 600V 15A 2mm² 端子台上下同極

形式	端子台	質量	標準価格(税抜)
BOXTM-1002	10極(M3.5)	約249g	2,500円



標準価格 2,500円 / 個
(税抜・販売単位：1)

【寸法図】

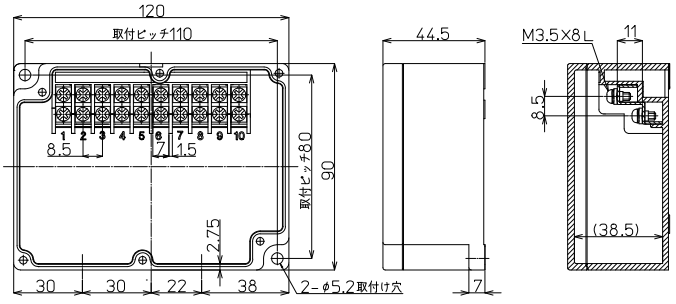

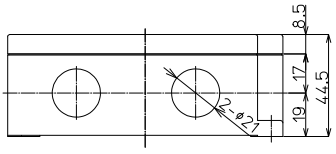

適合圧着端子

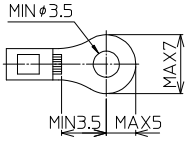

適合ショートバー

形式	極数	質量	標準価格(税抜)	販売単位
BB8.5-2		約1.1g	85円	1
BB8.5-4		約2.2g	124円	1
BB8.5-8		約4.6g	174円	1
BB8.5-10		約5.9g	205円	1

BOXTM-1003 M3.5ネジ端子台 10極

RoHS Compliant

IP67 AC/DC 600V 15A 2mm2 端子台上下同極

形式	端子台	質量	標準価格(税抜)
BOXTM-1003	10極(M3.5)	約248g	2,500円



標準価格 2,500円 / 個
(税抜・販売単位：1)

【寸法図】

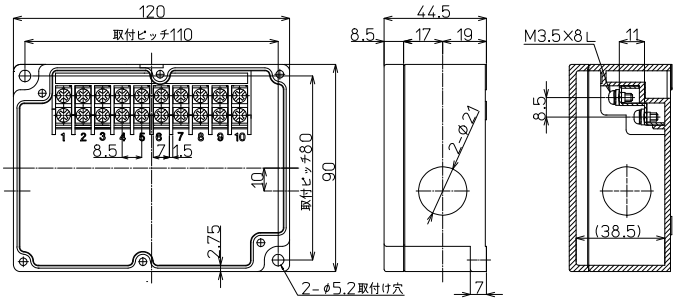

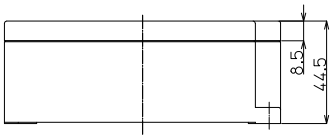

適合圧着端子

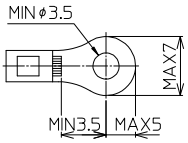

適合ショートバー

形式	極数	質量	標準価格(税抜)	販売単位
BB8.5-2		約1.1g	85円	1
BB8.5-4		約2.2g	124円	1
BB8.5-8		約4.6g	174円	1
BB8.5-10		約5.9g	205円	1

BOXTMシリーズ

BOXTM-2000

RoHS Compliant

IP67

形式	端子台	質量	標準価格(税抜)
BOXTM-2000	−	約494g	3,550円



標準価格 3,550円 / 個
(税抜・販売単位：1)

【寸法図】

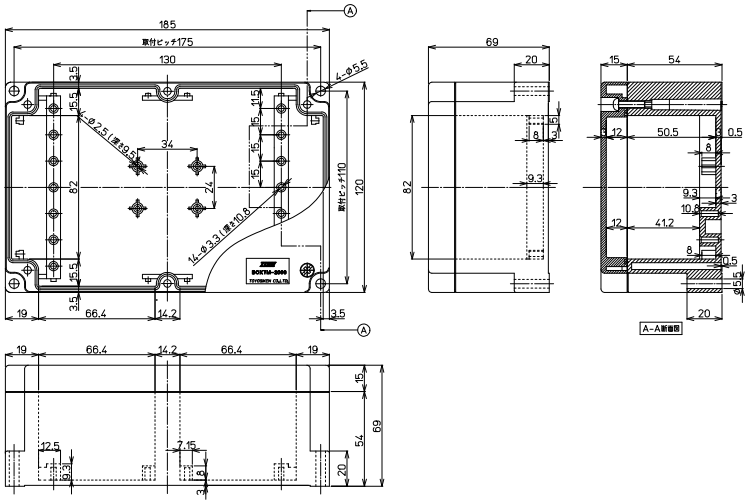

BOXTMシリーズ

BOXTM-2001 M3.5ネジ端子台 20極

RoHS Compliant

IP67 AC/DC 600V 15A 2mm2 端子台 上下同極

形式	端子台	質量	標準価格(税抜)
BOXTM-2001	20極(M3.5)	約714g	5,950円



標準価格 5,950円 / 個
(税抜・販売単位：1)

【寸法図】

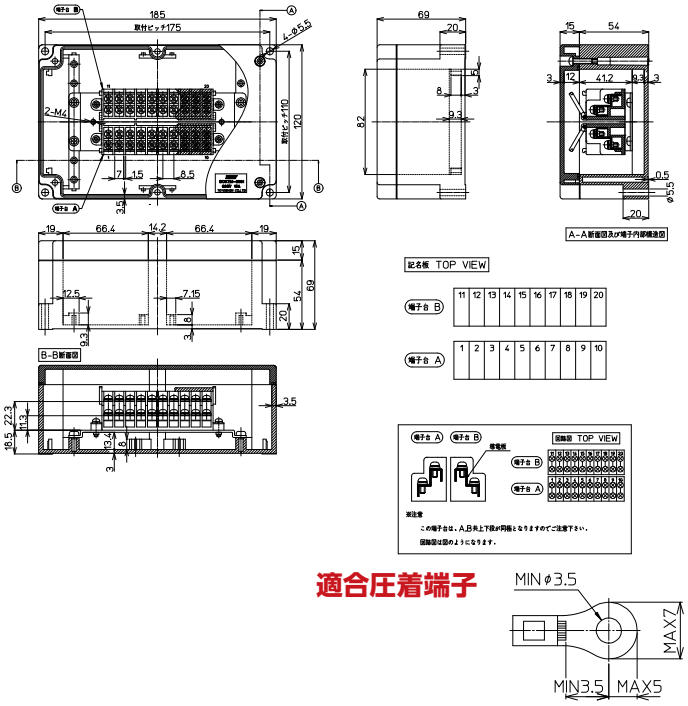

適合ショートバー

形式	極数	質量	標準価格(税抜)	販売単位
BB8.5-2		約1.1g	85円	1
BB8.5-4		約2.2g	124円	1
BB8.5-8		約4.6g	174円	1
BB8.5-10		約5.9g	205円	1

適合圧着端子

BOXTM-2002 M3.5ネジ端子台 20極

RoHS Compliant

IP67 AC/DC 600V 15A 2mm2 端子台 上下同極

形式	端子台	質量	標準価格(税抜)
BOXTM-2002	20極(M3.5)	約697g	6,300円

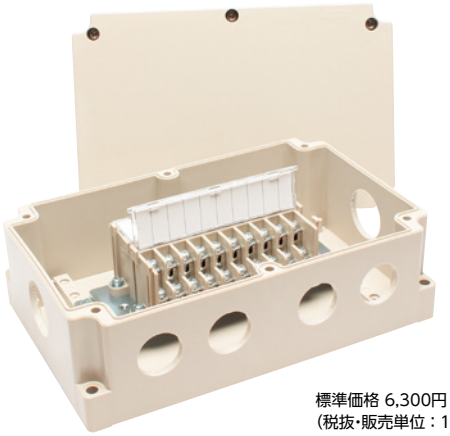

標準価格 6,300円 / 個
(税抜・販売単位：1)

【寸法図】

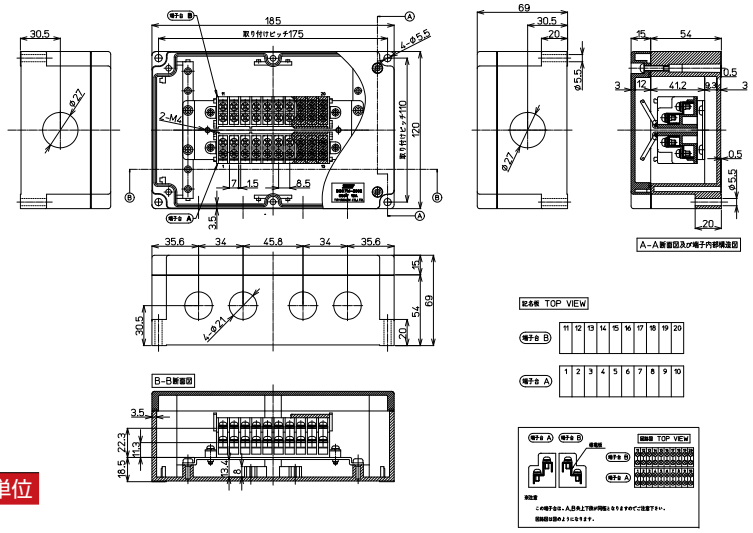

適合ショートバー

形式	極数	質量	標準価格(税抜)	販売単位
BB8.5-2		約1.1g	85円	1
BB8.5-4		約2.2g	124円	1
BB8.5-8		約4.6g	174円	1
BB8.5-10		約5.9g	205円	1

適合圧着端子

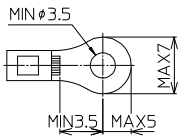

BOXTM-2003

RoHS Compliant

IP67

形式	端子台	質量	標準価格(税抜)
BOXTM-2003	−	約476g	3,900円



標準価格 3,900円 / 個
(税抜・販売単位：1)

【寸法図】

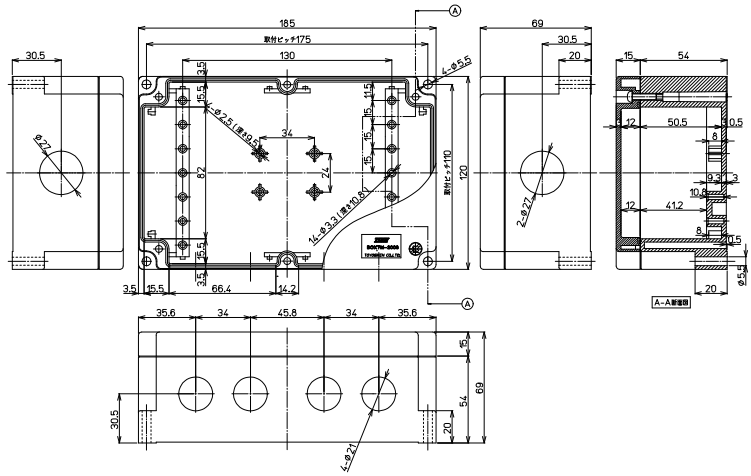

アクセサリー

コーナー端子台

CNT15-10

AC/DC 600V　15A 2mm²　端子台 上下同極

RoHS Compliant



※上下が同極で10極用になっていますので結線の際ご注意ください。

形式	端子台	質量	標準価格(税抜)
CNT15-10	10極(M3.5)	約77g	1,100円

適合ショートバー

形式	極数	質量	標準価格(税抜)	販売単位
BB8.5-2		約1.1g	85円	1
BB8.5-4		約2.2g	124円	1
BB8.5-8		約4.6g	174円	1
BB8.5-10		約5.9g	205円	1

適合圧着端子

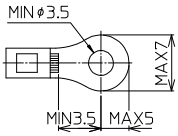

【形式】CNT15-10

標準価格 1,100円 / 個(税抜・販売単位：1)　質量 約77g

【寸法図】

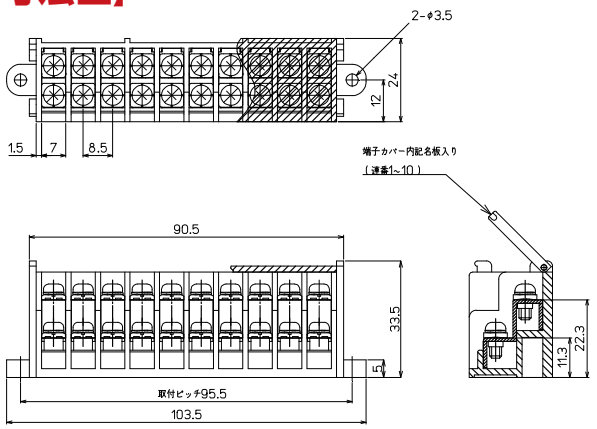

【端子台仕様】

絶縁抵抗※1	100MΩ以上 (DC500V)
商用周波耐電圧	2500V / 1分間
締付トルク	1.4N･m
周囲温度※2	−25℃～+100℃(氷結又は、結露しないこと)
相対湿度	45%～85%

※1:各充電部相互間及び各充電部と取付金属板間での値です。
※2:BOX収容時は、BOXの使用周囲温度内で使用してください。

【材質】

端子台本体	強化PBT(UL94V-0)　5Y7/1
導電板	黄銅(Niメッキ)
端子ネジ	鉄(Znメッキ三価クロメート)M3.5×8L
カバー	PC(UL94 V-2)
記名板	コート紙

※端子台組込の際の締付トルク 呼び径3タッピンネジ…0.6N･m / M3セムスネジ…1.0N･m
※端子台組込用のタッピンネジは付属しません。

取付金具セット

【形式】BOXTM20-05

BOXTMシリーズ用取付金具

標準価格 687円 / 個(税抜・販売単位：1)　質量 約74g



セット内容

品　名	材 質	寸　法	表面処理	備　考	数量
端子取付金具	鉄	t=1.2	Znメッキ三価クロメート処理		1
ネジ	鉄	呼び径4×10L		2種タッピンネジ(同梱)	4
ネジ	鉄	M3×10L		±ナベWセムス(同梱)	4

【寸法図】

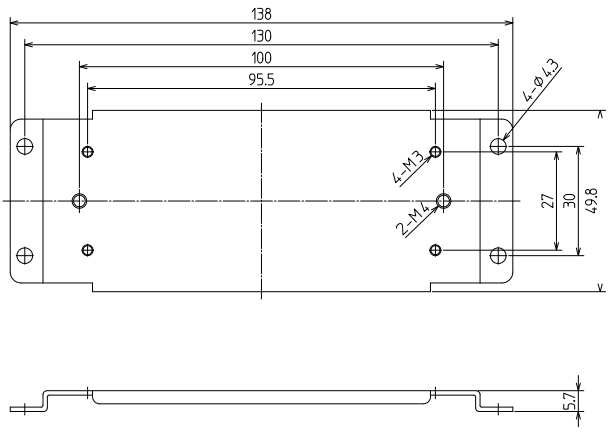

BOXTM
セレクトシリーズ

IP67 耐熱 耐油 耐薬品

RoHS Compliant



【特長】

- 3サイズ全12種類と幅広い選択が可能
- 簡易的な操作BOXとしても使用可能
- 直付取付、レール取付と幅広い取付け方法
- 1端子1ネジ端子台と省スペースで脱着可能
- 樹脂製のBOXで、加工も容易

【一般仕様】

定格絶縁電圧		AC, DC 600V
定格通電電流		15A
絶縁抵抗		100MΩ以上(DC500V)
商用周波耐電圧		AC2500V 1分間
適合電線		2.0㎟/MAX
締付トルク	端子ネジ	0.8～1.4N･m
	フタM3	0.5～0.65N･m
	フタM4	1.0～1.2N･m
保護等級		IP67
周囲温度		−25℃～+100℃ (氷結又は、結露しないこと)
相対湿度		45%～85%

【材質】

本体	強化PBT(UL94V-0)　5Y7/1
フタ	強化PBT(UL94V-0)　5Y7/1
パッキン	NBR
フタ固定ネジ	SUS
コイルバネ	−
ナット	黄銅(Niメッキ)
ヒンジ	−
端子台本体	強化PBT(UL94V-0)
端子ネジ	鉄(Znメッキ三価クロメート) M3.5×8L　KTW:M3.5×6.7L
導電板	黄銅(Niメッキ)

【耐薬品性】

溶液	不透明フタ
水	◎
一般鉱油	◎
白灯油	○
ガソリン	△
防錆油	◎
植物性油	◎
アセトン	△
ベンゼン	△
四塩化炭素	△
アルコール	◎
酢酸エチル	△

溶液	不透明フタ
エチレングレコール	◎
エステル	△
ハロゲン化炭化水素	△
フェノール	×
クレゾール	×
液体アンモニア	×
過酸化水素水	○
弱酸	◎
強酸	△
弱アルカリ	△
強アルカリ	×

◎…耐性が高く劣化しない
○…質量変化がわずかで、条件により使用可能
△…質量及び寸法変化があるが、短時間なら使用可能
×…膨潤、溶解で使用に耐えない

BOXTMセレクトシリーズ

BOXTM-6□□

RoHS Compliant

IP67

【形式構成】

BOXTM-6□□

端子台選択	フタ高さ
0…端子台無し	L…低
1…端子台あり	H…高





【寸法図】

● 内部

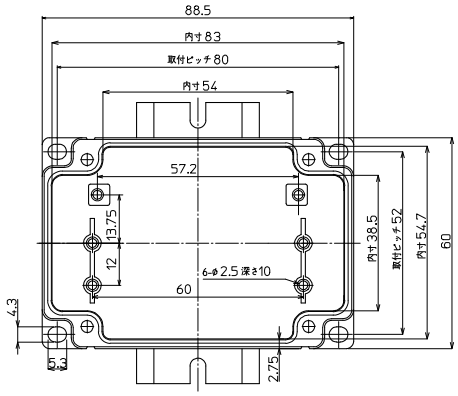

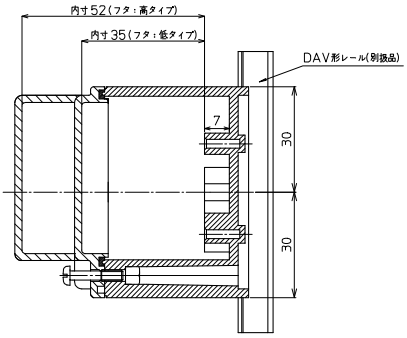

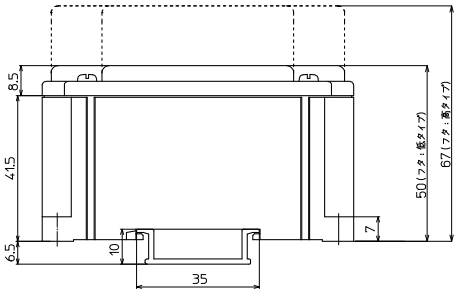

端子台内蔵タイプ

IP67 AC/DC 600V 15A 2mm2

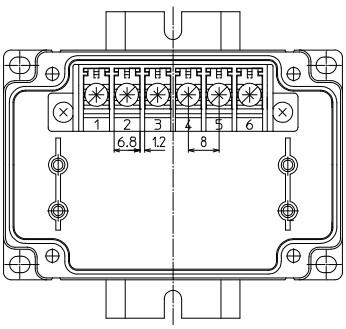

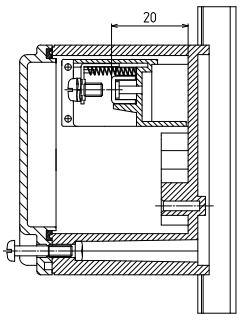

適合ショートバー

形式	極数	質量	標準価格(税抜)	販売単位
BB8A-2		約1.1g	81円	1
BB8A-4		約2.2g	106円	1
BB8A-6		約3.6g	132円	1

適合圧着端子

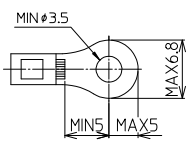

形式	外形寸法 (イメージ写真)	端子台	フタ高さ	質量	標準価格 (税抜)
BOXTM-60L	 フタ　低タイプ (W:88.5×D:60×H:50㎜)	ナシ	低	約103g	1,560円
BOXTM-61L		有 6極 (M3.5)		約130g	2,090円
BOXTM-60H	 フタ　高タイプ (W:88.5×D:60×H:67㎜)	ナシ	高	約115g	1,680円
BOXTM-61H		有 6極 (M3.5)		約141g	2,200円

BOXTMセレクトシリーズ

BOXTM-11□□

RoHS Compliant

IP67

【形式構成】

BOXTM-11□□

端子台選択	フタ高さ
0…端子台無し	L…低
1…端子台あり	H…高





【寸法図】

● 内部

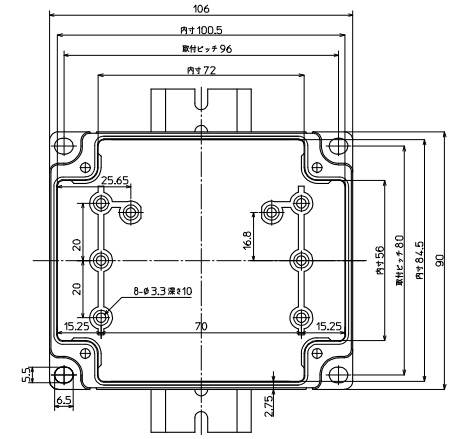

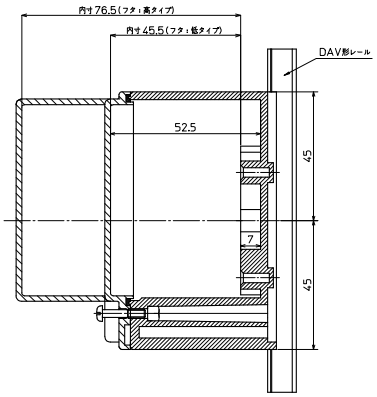

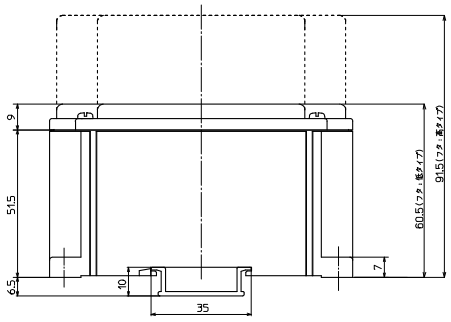

端子台内蔵タイプ

IP67 AC/DC 600V 15A 2mm2

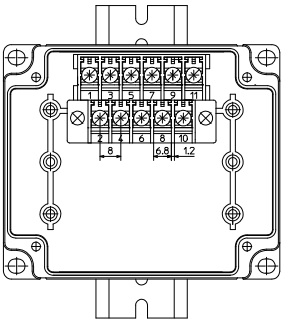

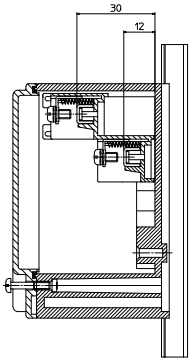

適合ショートバー

形式	極数	質量	標準価格(税抜)	販売単位
BB8A-2		約1.1g	81円	1
BB8A-4		約2.2g	106円	1
BB8A-6		約3.6g	132円	1

適合圧着端子

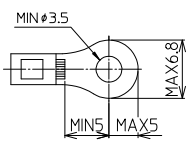

形式	外形寸法 (イメージ写真)	端子台	フタ高さ	質量	標準価格 (税抜)
BOXTM-110L	 フタ　低タイプ (W:106×D:90×H:60.5㎜)	ナシ	低	約182g	2,000円
BOXTM-111L		有 11極 (M3.5)		約229g	2,730円
BOXTM-110H	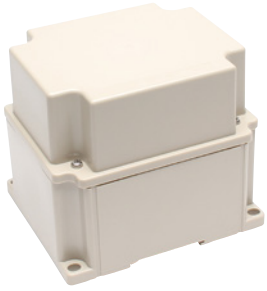 フタ　高タイプ (W:106×D:90×H:91.5㎜)	ナシ	高	約208g	2,110円
BOXTM-111H		有 11極 (M3.5)		約256g	2,840円

BOXTMセレクトシリーズ

BOXTM-22□□

RoHS Compliant

IP67

【形式構成】

BOXTM-22□□

端子台選択	フタ高さ
0…端子台無し	L…低
1…端子台あり	H…高





【寸法図】

● 内部

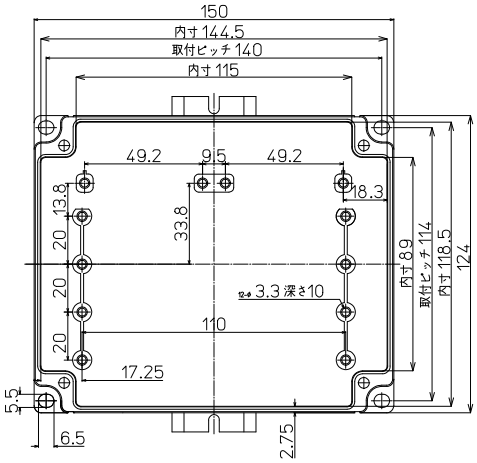

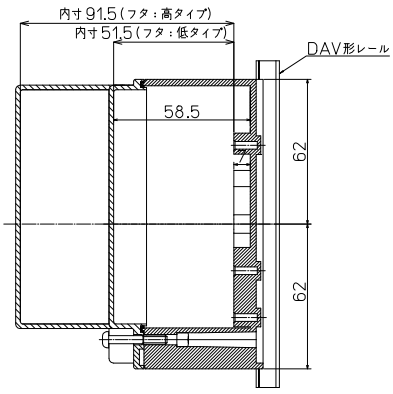

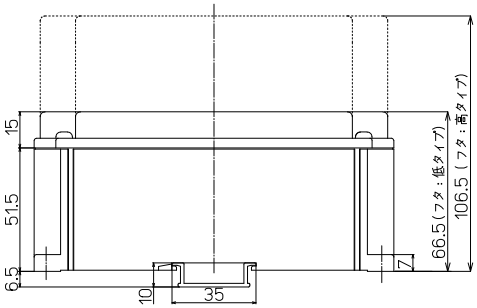

端子台内蔵タイプ

IP67 AC/DC 600V 15A 2mm2

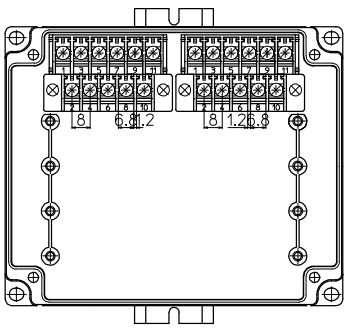

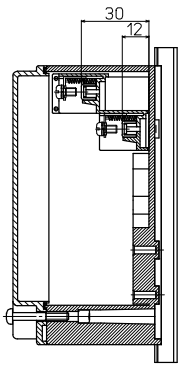

適合ショートバー

形式	極数	質量	標準価格(税抜)	販売単位
BB8A-2		約1.1g	81円	1
BB8A-4		約2.2g	106円	1
BB8A-6		約3.6g	132円	1

適合圧着端子

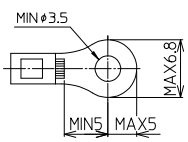

形式	外形寸法 (イメージ写真)	端子台	フタ高さ	質量	標準価格 (税抜)
BOXTM-220L	 フタ　低タイプ (W:150×D:124×H:66.5㎜)	ナシ	低	約309g	2,960円
BOXTM-221L		有 22極 (M3.5)		約401g	4,810円
BOXTM-220H	 フタ　高タイプ (W:150×D:124×H:106.5㎜)	ナシ	高	約382g	3,100円
BOXTM-221H		有 22極 (M3.5)		約475g	4,950円

アクセサリー

コーナー端子台

RoHS Compliant

KT8-6P
KTW8-11P

ネジアップ　AC/DC 600V　15A 2mm2

適合圧着端子

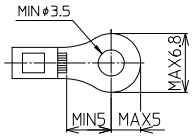

【形式】KT8-6P

標準価格 558円 / 個(税抜･販売単位：1)　質量 約27g

【寸法図】

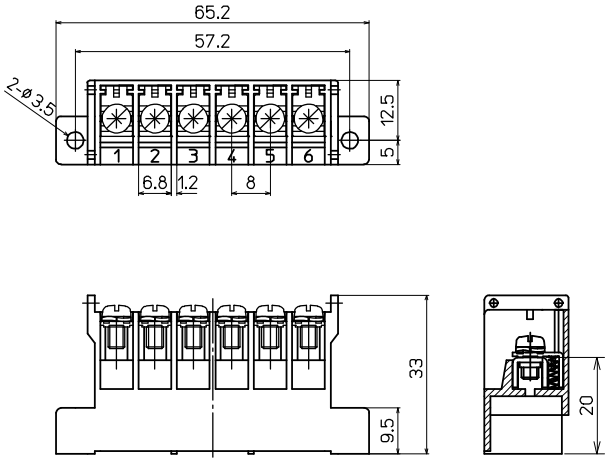

※端子台組込の際のネジサイズ及び締付トルク 呼び径3×8L タッピンネジ…0.6N･m
※端子台組込用のタッピンネジは付属しません。

【端子台仕様】

絶縁抵抗※1	100MΩ以上 (DC500V)
商用周波耐電圧	2500V / 1分間
締付トルク	1.4N･m
周囲温度※2	−25℃～+100℃(氷結又は、結露しないこと)
適合電線	2.0㎟／MAX

※1:各充電部相互間及び各充電部と取付金属板間での値です。
※2:BOX収容時は、BOXの使用周囲温度内で使用してください。

【形式】KTW8-11P

標準価格 794円 / 個(税抜･販売単位：1)　質量 約47g

【寸法図】

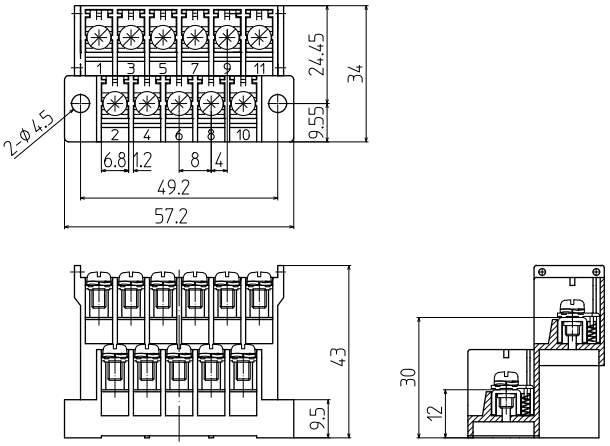

※端子台組込の際のネジサイズ及び締付トルク 呼び径4×10L タッピンネジ…0.6N･m
※端子台組込用のタッピンネジは付属しません。

【材質】

端子台本体	強化PBT(UL94V-0)　5Y7/1
導電板	黄銅(Niメッキ)
端子ネジ	鉄 M3.5×6.7L(表面処理Zn)
アップ座金	鉄(表面処理Zn)t=0.8
スプリング	SUS

【BOXのレールへの取付け・取外し】

● 取付け

右図のようにBOXを斜めにレール上に載せ、矢印方向に回転させてください(IEC35㎜)

● 取外し

右図の矢印の逆方向にBOXを回転させてください

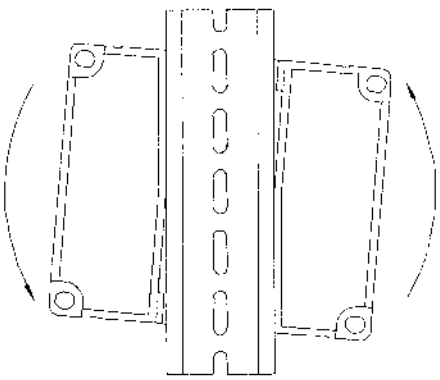

BOXTBシリーズ

耐熱 耐油 耐薬品

RoHS Compliant





【特長】

- 端子台及び仕切板が取外し可能
- 外部で配線後BOX内へ装着可能
- 端子台はネジアップ式で、結線作業も容易
- BOX本体のIEC35㎜レール取付けも可能 (P874 参照)
- 使用樹脂は耐油性、耐薬品性に優れた強化PBTを採用
- ネジレスのフタで、取付けが容易

【一般仕様】 [ ]内:BOXTB-6AT20のみ

定格絶縁電圧		AC, DC 600V
定格通電電流		20A [40A]
絶縁抵抗		200MΩ以上(DC500V)
商用周波耐電圧		AC2500V 1分間
適合電線		2.0㎟/MAX [5.5㎟/MAX]
締付トルク	端子ネジ	0.8～1.4N･m [1.2～1.8N･m]
	フタ	−
保護等級		−
周囲温度		−25℃～+100℃ (氷結又は、結露しないこと)
相対湿度		45%～85%

【材質】

本体	強化PBT(UL94V-0)　5Y7/1
フタ	強化PBT(UL94V-0)　5Y7/1
パッキン	−
フタ固定ネジ	−
コイルバネ	−
ナット	−
ヒンジ	−
端子台本体	強化PBT(UL94V-0)　紺
端子ネジ	鉄(Znメッキ三価クロメート) M3.5×6.7L　M4×7.5L
導電板	黄銅(Niメッキ)

【耐薬品性】

溶液		溶液	
水	◎	エチレングレコール	◎
一般鉱油	◎	エステル	△
白灯油	○	ハロゲン化炭化水素	△
ガソリン	△	フェノール	×
防錆油	◎	クレゾール	×
植物性油	◎	液体アンモニア	×
アセトン	△	過酸化水素水	○
ベンゼン	△	弱酸	◎
四塩化炭素	△	強酸	△
アルコール	◎	弱アルカリ	△
酢酸エチル	△	強アルカリ	×

◎…耐性が高く劣化しない
○…質量変化がわずかで、条件により使用可能
△…質量及び寸法変化があるが、短時間なら使用可能
×…膨潤、溶解で使用に耐えない

付属品

仕切り板:強化PBT (UL94V-0)
φ21穴アキ:SP-1
膜付グロメット:EPDM φ20用

オプション

【穴無しプレート】
SP-2

標準価格 87円 / 個
(税抜･販売単位:10)
質量 約5g



BOXTBシリーズ

BOXTB-4AT M3.5ネジ端子台 4極

RoHS Compliant

AC/DC 600V 20A 2mm2

形式	端子台	質量	標準価格(税抜)
BOXTB-4AT	4極(M3.5)	約147g	1,800円

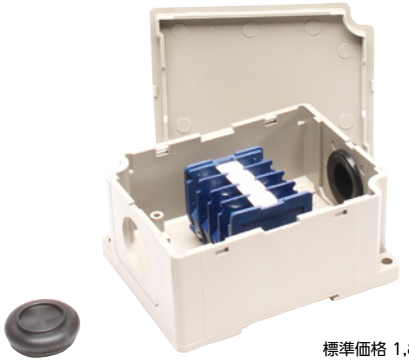

標準価格 1,800円 / 個
(税抜・販売単位：1)

【寸法図】

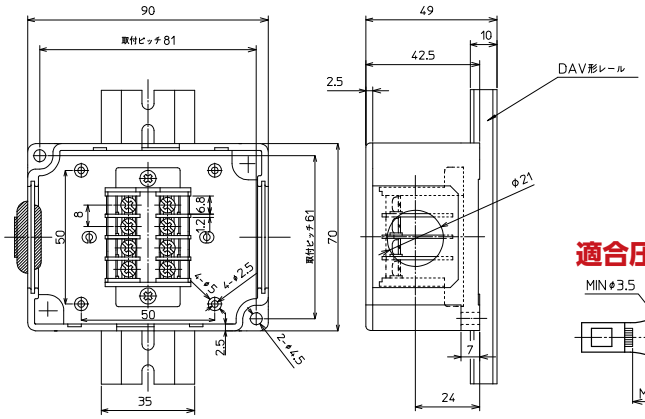

適合圧着端子

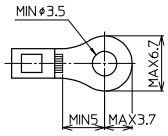

定格・仕様

定格絶縁電圧	AC, DC600V
定格通電電流 接続可能電線及び最大電流	0.75mm² 10A 1.25mm² 15A 2.0mm² 20A
絶縁抵抗	200MΩ以上(DC500Vにて)
商用周波耐電圧	AC2500V/1分間
締付トルク	0.8～1.4N·m

内蔵端子台

ATK-10G-4P

耐油、耐熱、耐薬品に優れた、強化PBT樹脂を使用したGタイプ。(端子カラー:紺)

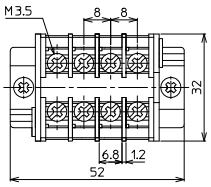

適合ショートバー

形式	極数	質量	標準価格(税抜)	販売単位
BB8A-2		約1.1g	81円	1
BB8A-4		約2.2g	106円	1

BOXTBシリーズ

BOXTB-6AT M3.5ネジ端子台 6極

RoHS Compliant

AC/DC 600V 20A 2mm2

形式	端子台	質量	標準価格(税抜)
BOXTB-6AT	6極(M3.5)	約203g	1,980円

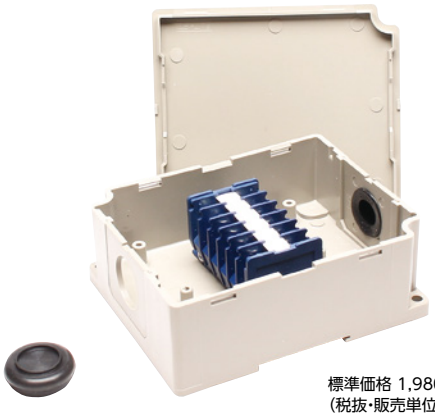

標準価格 1,980円 / 個
(税抜・販売単位：1)

【寸法図】

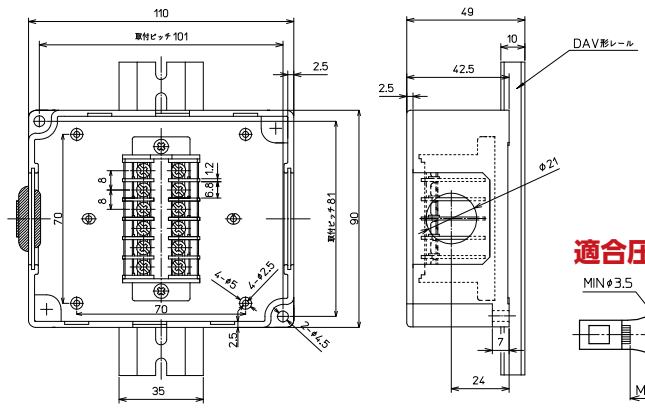

適合圧着端子

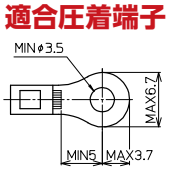

定格・仕様

定格絶縁電圧	AC, DC600V
定格通電電流 接続可能電線及び最大電流	0.75mm² 10A 1.25mm² 15A 2.0mm² 20A
絶縁抵抗	200MΩ以上(DC500Vにて)
商用周波耐電圧	AC2500V/1分間
締付トルク	0.8～1.4N·m

内蔵端子台

ATK-10G-6P

耐油、耐熱、耐薬品に優れた、強化PBT樹脂を使用したGタイプ。(端子カラー:紺)

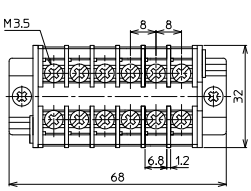

適合ショートバー

形式	極数	質量	標準価格(税抜)	販売単位
BB8A-2		約1.1g	81円	1
BB8A-4		約2.2g	106円	1
BB8A-6		約3.6g	132円	1

BOXTB-8AT10 M3.5ネジ端子台 8極

RoHS Compliant

AC/DC 600V　20A 2mm2

形式	端子台	質量	標準価格(税抜)
BOXTB-8AT10	8極(M3.5)	約234g	2,620円

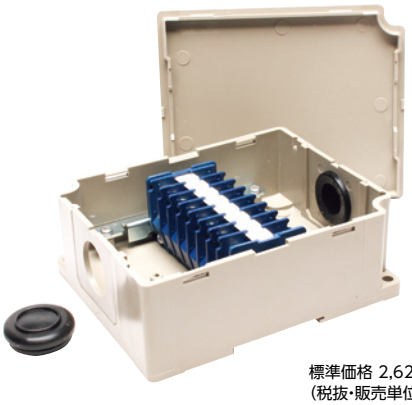

標準価格 2,620円 / 個
(税抜・販売単位：1)

【寸法図】

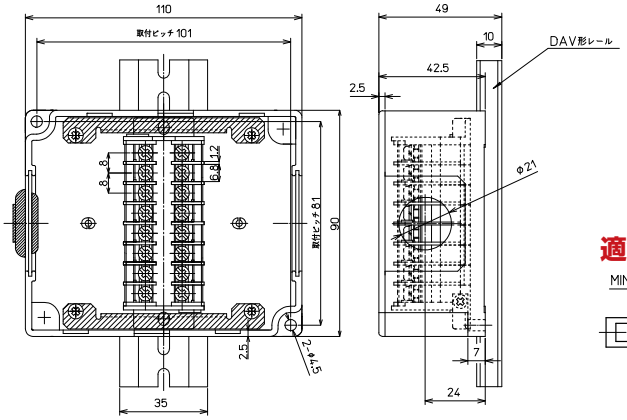

適合圧着端子

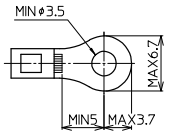

定格・仕様

定格絶縁電圧	AC, DC600V
定格通電電流 接続可能電線及び最大電流	0.75mm² 10A 1.25mm² 15A 2.0mm² 20A
絶縁抵抗	200MΩ以上(DC500Vにて)
商用周波耐電圧	AC2500V/1分間
締付トルク	0.8～1.4N·m

内蔵端子台

ATK-10G-8P

耐油、耐熱、耐薬品に優れた、強化PBT樹脂を使用したGタイプ。(端子カラー:紺)

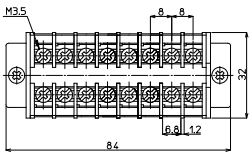

適合ショートバー

形式	極数	質量	標準価格(税抜)	販売単位
BB8A-2		約1.1g	81円	1
BB8A-4		約2.2g	106円	1
BB8A-6		約3.6g	132円	1
BB8A-8		約4.7g	161円	1

BOXTB-6AT20 M4ネジ端子台 6極

RoHS Compliant

AC/DC 600V　40A 5.5mm2

形式	端子台	質量	標準価格(税抜)
BOXTB-6AT20	6極(M4)	約266g	2,700円



標準価格 2,700円 / 個
(税抜・販売単位：1)

【寸法図】

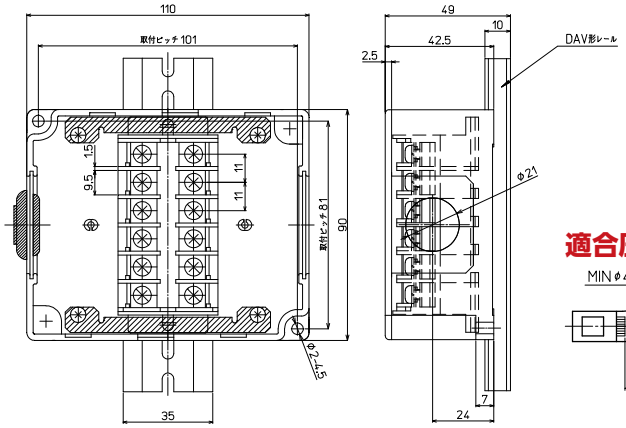

適合圧着端子

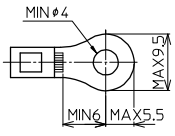

定格・仕様

定格絶縁電圧	AC, DC600V
定格通電電流 接続可能電線及び最大電流	2.0mm² 20A 3.5mm² 30A 5.5mm² 40A
絶縁抵抗	200MΩ以上(DC500Vにて)
商用周波耐電圧	AC2500V/1分間
締付トルク	1.2～1.8N·m

内蔵端子台

ATK-20G-6P

耐油、耐熱、耐薬品に優れた、強化PBT樹脂を使用したGタイプ。(端子カラー:紺)

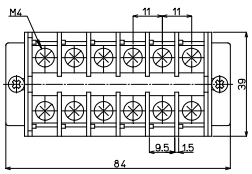

適合ショートバー

形式	極数	質量	標準価格(税抜)	販売単位
BB11-2		約2.0g	89円	1
BB11-4		約4.1g	121円	1

VI

トランス
（変圧器）

単相・複巻

●

三相・複巻

●

単相・単巻

●

屋内用トランスケース

安全上の注意

施工、取扱い、保守、点検の前に必ず次の注意書をお読みいただき正しくご使用ください。

【警告】・・・取扱いを誤った場合に使用者が死亡又は重傷を負う危険の状態が生じる事が想定される場合。
【注意】・・・取扱いを誤った場合に使用者が障害を負うか又は物的損害のみが発生する危険の状態が生じる事が想定される場合。

警 告

・電源電圧印加中は端子部に触れないでください。感電の恐れがあります。

注 意

・感電、異常発熱、発火、火傷の恐れがあります。
・電源トランスの使用にあたり、一次側および二次側に適切な保護回路を設置する必要があります。
・配線、保守、点検は入力側遮断器を切り電気がきていないことを確認してから行ってください。
・電源電圧印加中及び電源遮断直後は製品に触れないでください。
・高温、多湿、じんあい、腐食性ガス、振動衝撃など異常環境下での使用は避けてください。
・接続電線は製品の仕様定格に適した電線サイズを使用し、端末処理は圧着端子絶縁キャップを使用してください。
　配線後端子カバーは必ず装着してください。
・電線接続の際端子ネジの締付トルクは指定トルクを守って行ってください。
・据付の際、端子台に手を掛けて持たないでください。
・端子ネジは定期的に増し締めしてください。
・配線に関係のないボルト、ナットは緩めたり動かしたりしないでください。
・改造、分解、自家修理は行わないでください。

電源トランスの保護回路

電源トランスの事故原因として電源トランス自体の異常、負荷側の異常、誤配線などがありそれにより、発熱、漏電を起こし、感電、火傷、火災などの事故につながります。そのため、電源トランスの使用に当たり一次側及び二次側に適切な保護回路を設置する必要があります。保護回路設置の方法としては、一次側に電流ヒューズ、サーキットプロテクターを挿入するのが適策だと思われます。しかし電源トランスは、電源電圧投入時、定格通電電流の数十倍の励磁突入電流が瞬時（1/2～1サイクル）に流れます。このため安全を目的とした保護回路も異常発生時的確に動作（回路の遮断）しなければなりませんので電源トランスの特性を考慮した、タイムラグ溶断型ヒューズ、時延遮断型サーキットプロテクターを選定してください。上記以外の普通溶断型か速断型を使用された場合、異常発生時に動作せず電源電圧投入時に動作してしまったり不都合が生じますのでご注意ください。電流ヒューズ又はサーキットプロテクターの定格値の計算は P880 を参照してください。
注）専用の保護回路は電源トランス個々に設置し、他の電源トランス又は他の回路を分岐共用しないでください。

製品に対するお問合せ：技術相談窓口

【東洋技研株式会社 開発技術部】TEL：0266-27-2292　FAX：0266-28-9150
東洋技研製品の技術的なご相談にお応えします。 受付時間　月～金9：00～17：30（祝祭日を除く）

はじめに

標準型トランス/耐熱クラス表記変更一覧 880
機種一覧表 882
保護回路と留意点 884

トランスTRシリーズ

TRH（単相・複巻）シリーズ 889
TRP（三相・複巻）シリーズ 896
TRA（単相・単巻）シリーズ 898

屋内用トランスケースTSシリーズ

TS-1CH・TS-2CH・TS-3CH（小容量タイプ） 899
TS-4CH（中容量タイプ） 899
TS-5CH・TS-6CH・TS-6CH（大容量タイプ） 899
TS-5CP・TS-5.5CP・TS-6CP・TS-7CP・TS-8CP 899

参考資料

特注トランスのご用命は 900
用語説明 902

標準型トランス／耐熱クラス表記変更一覧

操作用変圧器に適用しておりましたJEMA（日本電機工業会）発行の「操作用変圧器JEM-1333-1976」規格が2016年12月16日付けで廃止となりました。
この規格の廃止に伴い、弊社と致しましても操作用変圧器への適用規格の変更が避けられない状況となり、以下の規格に移行を進めております。

【移行規格】

日本工業規格JIS C 5310-1997「電子機器用電源変圧器品目別通則」
日本工業規格JIS C 6436-1995「電子機器用小形電源変圧器」

【対象機種】

弊社標準型トランス：
単相複巻TRHシリーズ、三相複巻TRPシリーズ、単相単巻TRAシリーズ

規格移行に際しましては、従来設計のまま耐熱クラスの表記変更での対応を主に行いますが、一部に若干の設計変更を要する機種がございます。取付け寸法は変更せずに対応しております。
特注トランスにつきましても、ご指定無き場合は上記の両規格を弊社標準と致します。ただし、上記規格の適用範囲から外れる仕様品につきましては、従来通り電気学会　電気規格調査会標準規格JEC-2200-2014を準拠規格として製作致します。

【移行時期について】

JEM-1333規格廃止に伴う移行期間は特に定められていないため、JEM-1333規格適用品の弊社在庫が終了しだい移行完了となります。

― 操作用変圧器「JEM-1333-1976」規格廃止に伴う規格の変更・移行について ―

TRHシリーズ（単相・複巻）		従来規格 JEM-1333	移行規格 JIS C 5310 / 6436
形式名	容量	絶縁種別	絶縁種別
TRH30-10S,20S	30VA	B種	B種
TRH50-10S,20S	50VA	B種	B種
TRH75-10S,20S	75VA	B種	B種
TRH100-10S,20S	100VA	B種	B種
TRH150-10S,20S	150VA	B種	B種
TRH200-10S,20S	200VA	B種	B種
TRH300-10S,20S	300VA	B種	B種
TRH400-10S,20S	400VA	B種	B種
TRH500-10S,20S	500VA	B種	F種
TRH750-10S,20S	750VA	B種	F種
TRH1K-10S,20S	1kVA	B種	F種
形式名	容量	絶縁種別	絶縁種別
TRH30-21S,41S,42S	30VA	B種	B種
TRH50-21S,41S,42S	50VA	B種	B種
TRH75-21S,41S,42S	75VA	B種	B種
TRH100-21S,41S,42S	100VA	B種	B種
TRH150-21S,41S,42S	150VA	B種	B種
TRH200-21S,41S,42S	200VA	B種	B種
TRH300-21S,41S,42S	300VA	B種	F種
TRH400-21S,41S,42S	400VA	B種	F種
TRH500-21S,41S,42S	500VA	B種	F種
TRH750-21S,41S,42S	750VA	B種	F種
TRH1K-21S,41S,42S	1kVA	B種	F種
TRH1.5K-21S,41S,42S	1.5kVA	B種	F種
TRH2K-21S,41S,42S	2kVA	B種	F種
TRH2.5K-21S,41S,42S	2.5kVA	B種	F種
TRH3K-21S,41S,42S	3kVA	B種	H種
TRH4K-21S,41S,42S	4kVA	B種	H種
TRH5K-21S,41S,42S	5kVA	B種	H種
形式名	容量	絶縁種別	絶縁種別
TRH100-11S,22S	100VA	B種	B種
TRH150-11S,22S	150VA	B種	B種
TRH200-11S,22S	200VA	B種	F種
TRH300-11S,22S	300VA	B種	F種
TRH500-11S,22S	500VA	B種	F種
TRH750-11S,22S	750VA	B種	F種
TRH1K-11S,22S	1kVA	B種	F種

TRPシリーズ（三相・複巻）		従来規格 JEM-1333	移行規格 JIS C 5310 / 6436
形式名	容量	絶縁種別	絶縁種別
TRP300-42Y	300VA	E種	B種
TRP500-42Y	500VA	E種	B種
TRP1K-42Y	1kVA	E種	B種
TRP1.5K-42Y	1.5kVA	E種	B種
TRP2K-42Y	2kVA	E種	B種
TRP3K-42Y	3kVA	E種	B種
TRP5K-42Y	5kVA	E種	B種
TRP7.5K-42Y	7.5kVA	E種	B種
TRP10K-42Y	10kVA	E種	B種

TRAシリーズ（単相・単巻）		従来規格 JEM-1333	移行規格 JIS C 5310 / 6436
形式名	容量	絶縁種別	絶縁種別
TRA100-21Y	100VA	E種	B種
TRA200-21Y	200VA	E種	B種
TRA300-21Y	300VA	E種	B種
TRA500-21Y	500VA	E種	B種
TRA1K-21Y	1kVA	E種	B種
TRA2K-21Y	2kVA	E種	B種

機種一覧表

【トランス TRH-Sシリーズ】

形式	絶縁種別	相数	巻方	一次電圧(V)	二次電圧(V)	容量(VA)	二次電流(A)		ページ
TRH30-10S	B	単相	複巻	0-100-110V	0-24-26V	30	1.25	二次電圧24V時	P889
TRH50-10S						50	2.08		
TRH75-10S						75	3.13		
TRH100-10S						100	4.17		
TRH150-10S						150	6.25		
TRH200-10S						200	8.33		
TRH300-10S						300	12.5		
TRH400-10S						400	16.7		
TRH500-10S	F					500	20.8		
TRH750-10S						750	31.3		
TRH1K-10S						1k	41.7		
TRH30-20S	B			0-200-220V	0-24-26V	30	1.25	二次電圧24V時	P890
TRH50-20S						50	2.08		
TRH75-20S						75	3.13		
TRH100-20S						100	4.17		
TRH150-20S						150	6.25		
TRH200-20S						200	8.33		
TRH300-20S						300	12.5		
TRH400-20S						400	16.7		
TRH500-20S	F					500	20.8		
TRH750-20S						750	31.3		
TRH1K-20S						1k	41.7		
TRH30-21S	B			0-200-210-220V	0-100-105-110V	30	0.3	二次電圧100V時	P891
TRH50-21S						50	0.5		
TRH75-21S						75	0.75		
TRH100-21S						100	1		
TRH150-21S						150	1.5		
TRH200-21S						200	2		
TRH300-21S	F					300	3		
TRH400-21S						400	4		
TRH500-21S						500	5		
TRH750-21S						750	7.5		
TRH1K-21S						1k	10		
TRH1.5K-21S						1.5k	15		
TRH2K-21S						2k	20		
TRH2.5K-21S						2.5k	25		
TRH3K-21S	H					3k	30		
TRH4K-21S						4k	40		
TRH5K-21S						5k	50		
TRH30-41S	B			0-380-400-440V	0-100-110V	30	0.3	二次電圧100V時	P892
TRH50-41S						50	0.5		
TRH75-41S						75	0.75		
TRH100-41S						100	1		
TRH150-41S						150	1.5		
TRH200-41S						200	2		
TRH300-41S	F					300	3		
TRH400-41S						400	4		
TRH500-41S						500	5		
TRH750-41S						750	7.5		
TRH1K-41S						1k	10		
TRH1.5K-41S						1.5k	15		
TRH2K-41S						2k	20		
TRH2.5K-41S						2.5k	25		
TRH3K-41S	H					3k	30		
TRH4K-41S						4k	40		
TRH5K-41S						5k	50		

【トランス TRH-Sシリーズ】

形式	絶縁種別	相数	巻方	一次電圧(V)	二次電圧(V)	容量(VA)	二次電流(A)		ページ
TRH30-42S	B	単相	複巻	0-380-400-440V	0-200-220V	30	0.15	二次電圧200V時	P893
TRH50-42S						50	0.25		
TRH75-42S						75	0.375		
TRH100-42S						100	0.5		
TRH150-42S						150	0.75		
TRH200-42S						200	1		
TRH300-42S	F					300	1.5		
TRH400-42S						400	2		
TRH500-42S						500	2.5		
TRH750-42S						750	3.75		
TRH1K-42S						1k	5		
TRH1.5K-42S						1.5k	7.5		
TRH2K-42S						2k	10		
TRH2.5K-42S						2.5k	12.5		
TRH3K-42S	H					3k	15		
TRH4K-42S						4k	20		
TRH5K-42S						5k	25		
TRH100-11S	B			0-100-110-120V	0-100-110-120V	100	1	二次電圧100V時	P894
TRH150-11S						150	1.5		
TRH200-11S	F					200	2		
TRH300-11S						300	3		
TRH500-11S						500	5		
TRH750-11S						750	7.5		
TRH1K-11S						1k	10		
TRH100-22S	B			0-200-210-220V	0-200-210-220V	100	0.5	二次電圧200V時	P895
TRH150-22S						150	0.75		
TRH200-22S	F					200	1		
TRH300-22S						300	1.5		
TRH500-22S						500	2.5		
TRH750-22S						750	3.75		
TRH1K-22S						1k	5		

【トランス TRP-Y/TRP-Cシリーズ】

形式	絶縁種別	相数	巻方	一次電圧(V)	二次電圧(V)	容量(VA)	二次電流(A)		ページ
TRP300-42Y	B	三相	複巻	380-400-440V (Y)	200-220V(△) ※ショートバー付	300	0.86	二次電圧200V時	P896
TRP500-42Y						500	1.44		
TRP1K-42Y						1k	2.88		
TRP1.5K-42Y						1.5k	4.33		
TRP2K-42Y						2k	5.77		
TRP3K-42Y						3k	8.66		
TRP5K-42Y						5k	14.43		
TRP7.5K-42Y						7.5k	21.65		
TRP10K-42Y						10k	28.86		
TRP7.5K-42C	H				200-220V(△) ※電線付き	7.5k	21.65		
TRP10K-42C						10k	28.86		
TRP15K-42C						15k	43.3		
TRP20K-42C						20k	57.7		

【トランス TRA-Yシリーズ】

形式	絶縁種別	相数	巻方	一次電圧(V)	二次電圧(V)	容量(VA)	二次電流(A)		ページ
TRA100-21Y	B	単相	単巻	0-200-220V	0-100-110V	100	1	二次電圧100V時	P898
TRA200-21Y						200	2		
TRA300-21Y						300	3		
TRA500-21Y						500	5		
TRA1K-21Y						1k	10		
TRA2K-21Y						2k	20		

保護回路と留意点

電源トランスの保護回路

【保護回路の必要性】

トランスの事故原因として電源トランス自体の異常、負荷側の異常、誤配線などがありそれにより、発熱、漏電を起こし、感電、火傷、火災などの事故につながります。
そのため、電源トランスの使用に当たり、一次側及び二次側に適切な保護回路を設置する必要があります。

【保護回路の設置方法】

保護回路設置の方法としてはブレーカーや電流ヒューズ、サーキットプロテクタ等を挿入するのが適策だと思われます。しかし電源トランスの一次側には、負荷時、無負荷時関係なく、電源電圧投入時、定格電流の数十倍の励磁突入電流が瞬時（0.016～0.02秒）に流れるため、それに反応しない保護回路にしなければなりません。従って電源トランスの特性を考慮した、「タイムラグ溶断型ヒューズ」「時延遮断型」などを選定してください。（詳しくは各メーカーの動作特性曲線をご確認ください。）

【保護回路の選定目安】

一次側
保護回路の定格値（A）＝トランス一次側の定格電流以上かつ励磁突入電流に反応しないもの
目的：短絡保護
二次側
保護回路の定格値（A）＝トランス二次側の定格電流以下
目的：短絡保護、過負荷保護
※専用の保護回路は電源トランス個々に設置し、他の電源トランス又は他の回路を分岐共用しないでください。
※漏電ブレーカーは基本的に二次側に設置し、二次側の単相は0V、三相はどれか一相を接地してください。

複巻トランスと単巻トランス

【複巻トランスの使用目的】

・入力側（電源側）、出力側（負荷側）の回路を絶縁する。
・電源の電圧を所定の電圧に変換する。
・入力電圧に対して出力電圧を下げる目的のトランスをダウントランス、上げる目的のトランスをアップトランスといいます。
※弊社の標準品はダウントランスまたはタイトランスです。一次側と二次側を逆に接続し、アップトランスとして使用はできません。

複巻トランス接続図

単相複巻	三相複巻
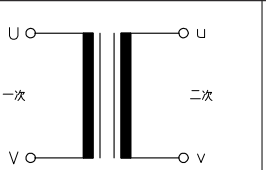	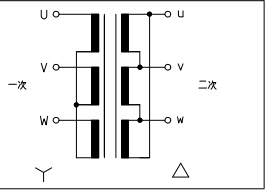

【単巻トランスの使用目的】

・入力側と負荷側を絶縁する必要がなく、電圧差が小さいものは小型化できるため経済的です。
・入力側の電圧を所要の電圧に変換する。

注意する点：

単巻トランスは、一次巻線と二次巻線がつながっているので、二次側にも一次側と同じ対地電圧が生じる場合があります。十分ご注意ください。

単相単巻

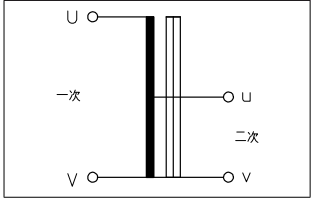

特注トランスでは標準で無い容量、また下記の結線や耐雷トランスも扱っております。

逆Ｖ結線	逆Ｖ千鳥結線	スコット結線
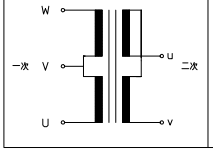	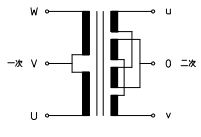	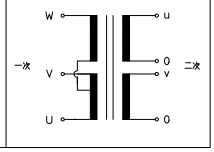

・逆Ｖ、逆Ｖ千鳥トランス
　三相から単相一回路出力できます。
　一次側のＶ相には一次定格電流の２倍の電流が流れますので、ブレーカーの選定には注意が必要です。
・スコットトランス
　三相から単相二回路出力できます。

ご用命の際には各営業所へお問合せください。

設置する環境

【標高】

設定場所の標高は最高1,000m以下の場所で使用してください。

【周囲温度】

周囲の温度が40℃以上にならない所で、年間平均20℃、日間平均35℃以下の所で使用してください。

※上記の使用環境が満たされない条件下での使用については、特殊使用状態に該当します。この場合は注文の際、ご指定ください。特に細かくご相談いただきますようお願いします。また、下記の（接続上の注意）については、特殊使用状態に該当しても、満たされなければなりません。ご了承ください。

接続上の注意

【回路電圧波形】

変圧器の接続される回路の電圧波形は、ほぼ正弦波の状態でなければなりません。UPSなどの機器を一次側に接続すると故障の原因となります。

【多回路の電圧平衡】

多相変圧器の接続される多相回路の電圧は、ほぼ平衡でなければなりません。

【シールド線、鉄心の接地について】

複巻トランスのタップにある「E」は静電シールドを表しています。一次側と二次側の間に巻き込み、静電ノイズを軽減するのが主な目的で、結線されているところはありません。鉄心を接地される場合、弊社標準品の単相トランスでは「G」のアース端子がありますのでそちらを接地ください。(E, Gを接地する場合は共用接地でも構いません）接地種別はB種接地を推奨しますが、各施工の法規に従い決定してください。

ご注文にあたり下記の事項をご確認ください

(1) 電源は……単相か、三相か
(2) 一次電圧は……(V)
(3) 二次電圧は……(V)
(4) 二次電流は……(A)
(5) 容量は……(VA又はkVA)
(6) 巻線は……単巻か、複巻か
(7) 周波数は……60Hzか、50Hzか
(標準品は50/60共用周波です)
シールド(E)は……静電シールド付か、ナシか
ケースは……ナシか、ケース入りか
(屋内か、屋外か)

※本カタログ記載品の冷却方式は、乾式となっております。

容量計算の目安

・トランスの選定の際の容量計算は下記式を参考にし、そこから余裕をもった容量を選定してください。
・抵抗負荷の場合
単相：容量(VA)＝二次電圧(V)×負荷電流(A)
三相：容量(VA)＝二次電圧(V)×負荷電流(A)×$\sqrt{3}$
・誘導負荷の場合（ポンプ、モーター負荷等）
単相：容量(VA)＝
二次電圧(V)×負荷電流(A)÷負荷の力率
三相：容量(VA)＝
二次電圧(V)×負荷電流(A)×$\sqrt{3}$÷負荷の力率
VA=W/力率

※誘導負荷の力率は使用される負荷で異なるため各メーカーにご確認ください。

力率がわからない場合の目安（余裕をみてあります）

負荷種別	倍率	負荷種別	倍率
ヒーター等電熱器具	1.2～1.5	300W以下単相モーター	3.0
低力率蛍光灯	2.5	1kw以下単相モーター	2.5
高力率蛍光灯	1.5～2.0	300W以下単相モーター	3.0
一般家電製品	2.0～3.0	1kW以下三相モーター	2.5

標準品／受注生産品

・標準品以外の各種特注品も受注生産にて承っております。ご用命ください。
・標準品以外のトランスの注文の際には、できるだけ詳しくご指定ください。ご指定のない場合は当社の規格（下記参照）にて設計制作させていただきます。

準拠規格

標準品　JIS C 5310/6436
受注生産品　JIS C 5310/6436
JEC-2200
※UL, CE規格品も取扱っております。

保護回路と留意点

仕様

標準品（JIS C5310/6436準拠）

【耐電圧】

最高使用電圧	耐電圧
30V以下	500V
30Vを超え115V以下	1000V
115V超え250V以下	1500V
250Vを超えるもの	(最高使用電圧)×2＋1000V

※50Hz又は60Hz の周波数で1分間

【温度上昇限度（周囲温度40℃）と許容最高温度】

絶縁種別	温度上昇限度	許容最高温度
A	60℃	100℃
E	75℃	115℃
B	80℃	120℃
F	100℃	140℃
H	125℃	165℃

※トランス自体、各種別の温度上昇限度まで温度が上がる可能性があります。

【電圧変動率】

定格出力	50VA以下	50VA超え 500VA以下	500VAを超えるもの
電圧変動率	15%	10%	5%

TRシリーズ

単相・複巻、三相・複巻、単相・単巻を揃えた標準器。





【一般仕様】

形式	乾式自冷
相数	単相・三相
周波数	50／60Hz
端子構造	セルフアップ式
周囲温度	−10℃〜+40℃ ※氷結又は結露しないこと
相対湿度	45%〜85%の範囲内
準拠規格	JIS C 5310/6436

【特長】

- 静電シールド標準装備（TRAは単巻のため除く）
- 本体接地端子（G）標準装備（TRA、TRPは除く）
- 堅牢な端子台構造により強度アップ
- 端子間の側壁を高くし安全性を重視
- 振動に強いC型カバーを採用
- 端子台の材質は耐油、耐熱、耐薬品に強いガラス繊維が入った強化PBT樹脂を採用（UL94V-0）

【注文形式】

TR□□-□

- 相数・巻線：H=単相複巻、A=単相単巻、P=三相複巻
- 容量(VA)：30〜5k、100〜2k、300〜20k
- シリーズ

シリーズ	一次電圧	二次電圧
10S	0-100-110V	0-24-26V
20S	0-200-220V	0-24-26V
21S	0-200-210-220V	0-100-105-110V
41S	0-380-400-440V	0-100-110V
42S	0-380-400-440V	0-200-220V
11S	0-100-110-120V	0-100-110-120V
22S	0-200-210-220V	0-200-210-220V
21Y	0-200-220V	0-100-110V
42Y	380-400-440V	200-220V
42C	380-400-440V	200-220V

【トランス用端子台仕様】

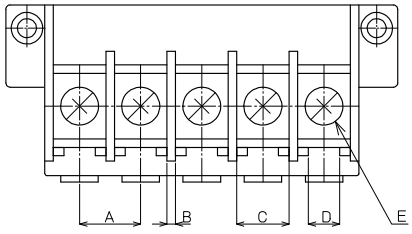

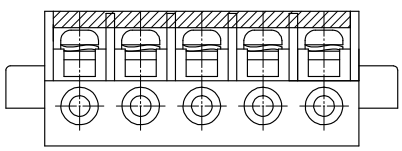

適合圧着端子

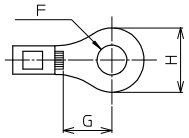

【材質】

	材質	備考
端子台本体	強化PBT(黒)	UL94V-0
導電板	黄銅	
結線ビス	鉄	セルフアップ式
カバー	PC(透明)	UL94V-0

【寸法表】

	M4	M5	M8
A	11.5	14.5	22
B	2	2	2
C	9.5	12.5	20
D	6	7.4	14
E	M4×8L	M5×10L	M8×14L
F	MINΦ4	MINΦ5	MINΦ8
G	MIN6.7	MIN7.8	MIN10
H	MAX9.4	MAX12.4	MAX19.9
締付トルク	1.2〜1.8N·m	2.0〜3.0N·m	6.0〜9.0N·m

単相・複巻
TRH-10S
TRH-20S
TRH-21S
TRH-41S
TRH-42S
TRH-11S
TRH-22S
三相・複巻
TRP-42Y
単相・単巻
TRA-21Y

TRH□-10S

一次電圧　0-100-110V
二次電圧　0-24-26V

RoHS Compliant

単相　複巻　静電シールド　本体アース　50/60Hz 周波数

【結線図】

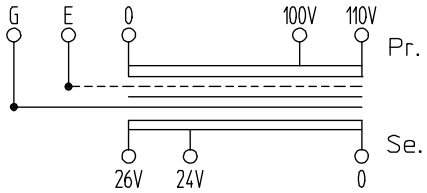

【寸法図】

● 本体

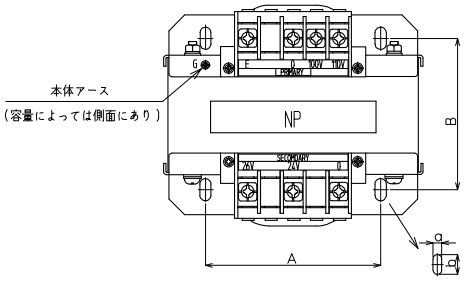

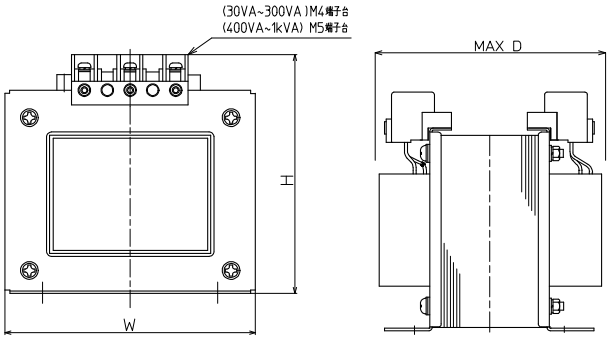

● 屋内ケース

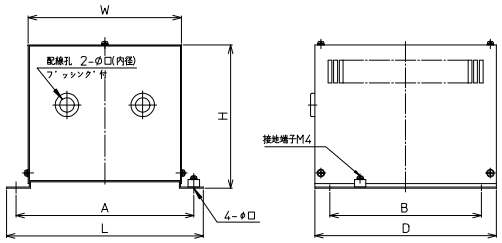

TS-1CH

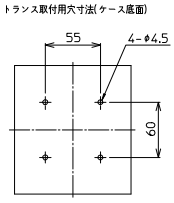

TS-2CH

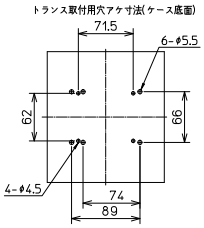

TS-3CH

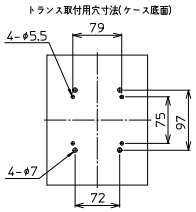

TS-4CH

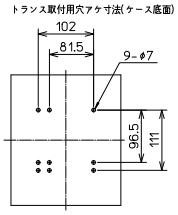

塗装色：5Y7/1
保護等級：IP20

【一般仕様】

※突入電流・発熱量は50Hzでの代表値です。　※二次電圧は24V時の値です。

絶縁種別	トランス形式	容量 (VA)	一次電流 (A)	突入電流 (A)	二次電流 (A)	発熱量 (W)	W (mm)	H (mm)	D (mm)	A (mm)	B (mm)	質量 (kg)	取付穴 a×b(mm)	標準価格 (税抜)
B	TRH30-10S	30	0.3	8	1.25	8	82	91	85	55	55	約1.2	4.5×10	6,400円
	TRH50-10S	50	0.5	9	2.08	11	82	91	90	55	65	約1.4	4.5×10	6,600円
	TRH75-10S	75	0.75	18	3.13	16	82	91	100	62	69	約1.8	4.5×10	7,150円
	TRH100-10S	100	1	23	4.17	17	89	96	100	62	74	約2.2	4.5×10	7,950円
	TRH150-10S	150	1.5	30	6.25	22	89	96	105	66	74	約2.5	5.5×10	9,300円
	TRH200-10S	200	2	43	8.33	24	101	105	110	66	89	約3.5	5.5×10	10,050円
	TRH300-10S	300	3	43	12.5	31	117	116	120	75	79	約4.5	5.5×10	12,900円
	TRH400-10S	400	4	43	16.7	33	133	134	120	97	72	約5	7×14	19,650円
F	TRH500-10S	500	5	52	20.8	36	133	134	130	97	82	約6.4	7×14	23,700円
	TRH750-10S	750	7.5	78	31.3	48	152	150	130	111	81	約9.1	7×14	33,650円
	TRH1K-10S	1k	10	74	41.7	65	159	157	145	111	101	約12	7×14	36,000円

【屋内ケース適合表】

※トランス本体と屋内ケースの組込販売も行っております。お問合せください。

屋内ケース形式	トランス形式	W (mm)	H (mm)	D (mm)	L (mm)	A (mm)	B (mm)	質量 (kg)	取付穴 (φ)	配線孔	標準価格 (税抜)
TS-1CH	TRH30-10S～TRH50-10S	123	110	140	160	145	110	約1.4	5.5(M5用)	2-φ15	14,610円
TS-2CH	TRH75-10S～TRH200-10S	153	130	170	200	180	140	約1.9	7(M6用)	2-φ15	16,020円
TS-3CH	TRH300-10S～TRH400-10S	163	160	210	210	190	180	約2.5	7(M6用)	2-φ15	18,890円
TS-4CH	TRH500-10S～TRH1K-10S	203	190	240	260	235	200	約3.5	9(M8用)	2-φ19	22,040円

TRH□-20S

一次電圧　0-200-220V
二次電圧　0-24-26V

RoHS Compliant

単相　複巻　静電シールド　本体アース　50/60HZ 周波数

【結線図】

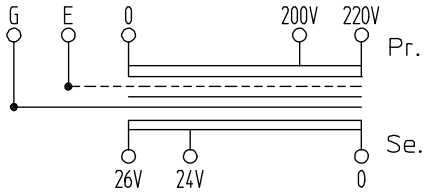

【寸法図】

● 本体

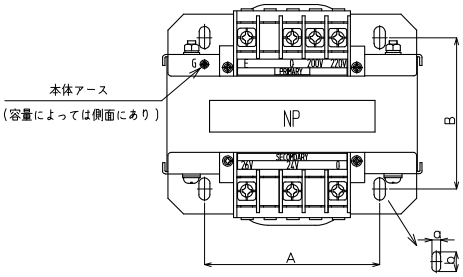

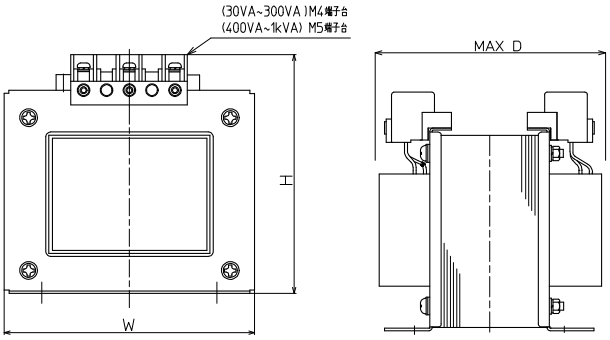

● 屋内ケース

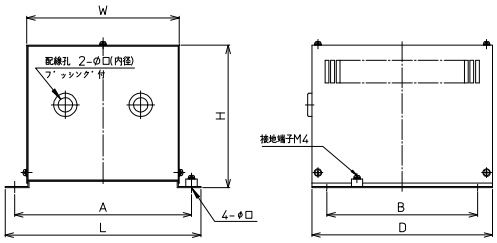

TS-1CH

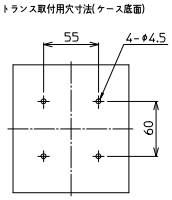

TS-2CH

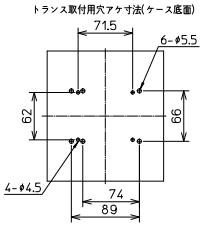

TS-3CH

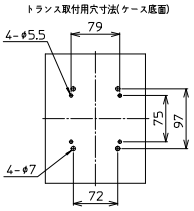

TS-4CH

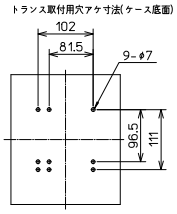

塗装色：5Y7/1
保護等級：IP20

【一般仕様】

※突入電流・発熱量は50Hzでの代表値です。　※二次電圧は24V時の値です。

絶縁種別	トランス形式	容量 (VA)	一次電流 (A)	突入電流 (A)	二次電流 (A)	発熱量 (W)	W (mm)	H (mm)	D (mm)	A (mm)	B (mm)	質量 (kg)	取付穴 a×b(mm)	標準価格 (税抜)
B	TRH30-20S	30	0.15	5	1.25	8	82	91	85	55	55	約1.2	4.5×10	6,400円
	TRH50-20S	50	0.25	5	2.08	11	82	91	90	55	65	約1.4	4.5×10	6,600円
	TRH75-20S	75	0.375	10	3.13	15	82	91	100	62	69	約1.8	4.5×10	7,150円
	TRH100-20S	100	0.5	9	4.17	17	89	96	100	62	74	約2.2	4.5×10	7,950円
	TRH150-20S	150	0.75	21	6.25	21	89	96	105	66	74	約2.5	5.5×10	9,300円
	TRH200-20S	200	1	35	8.33	26	101	105	110	66	89	約3.5	5.5×10	10,050円
	TRH300-20S	300	1.5	31	12.5	29	117	116	120	75	79	約4.5	5.5×10	12,900円
	TRH400-20S	400	2	32	16.7	31	133	134	120	97	72	約5	7×14	19,650円
F	TRH500-20S	500	2.5	75	20.8	37	133	134	130	97	82	約6.4	7×14	23,700円
	TRH750-20S	750	3.75	103	31.3	47	152	150	130	111	81	約9.1	7×14	33,650円
	TRH1K-20S	1k	5	133	41.7	64	159	157	145	111	101	約12	7×14	36,000円

【屋内ケース適合表】

※トランス本体と屋内ケースの組込販売も行っております。お問合せください。

屋内ケース形式	トランス形式	W (mm)	H (mm)	D (mm)	L (mm)	A (mm)	B (mm)	質量 (kg)	取付穴 (φ)	配線孔	標準価格 (税抜)
TS-1CH	TRH30-20S～TRH50-20S	123	110	140	160	145	110	約1.4	5.5(M5用)	2-φ15	14,610円
TS-2CH	TRH75-20S～TRH200-20S	153	130	170	200	180	140	約1.9	7(M6用)	2-φ15	16,020円
TS-3CH	TRH300-20S～TRH400-20S	163	160	210	210	190	180	約2.5	7(M6用)	2-φ15	18,890円
TS-4CH	TRH500-20S～TRH1K-20S	203	190	240	260	235	200	約3.5	9(M8用)	2-φ19	22,040円

TRH□-21S

一次電圧　0-200-210-220V
二次電圧　0-100-105-110V

RoHS Compliant

単相　複巻　静電シールド　本体アース　50/60HZ 周波数

【結線図】

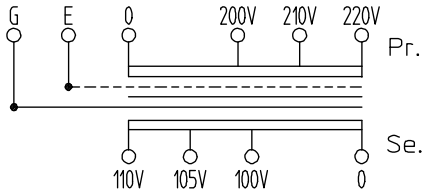

【寸法図】

● 本体

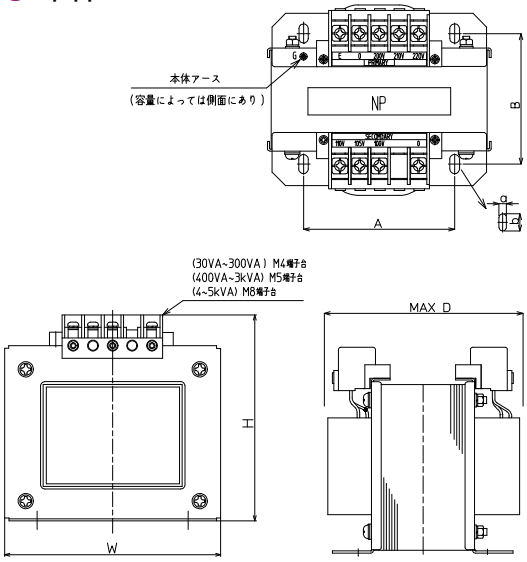

● 屋内ケース

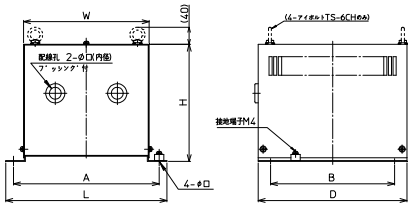

塗装色：5Y7/1
保護等級：IP20

TS-1CH

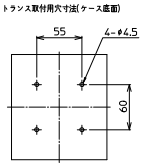

TS-2CH

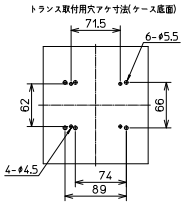

TS-3CH

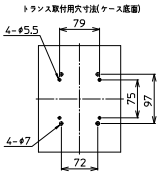

TS-4CH

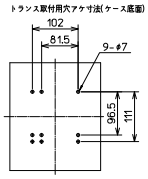

TS-5CH

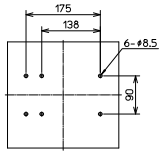

TS-6CH

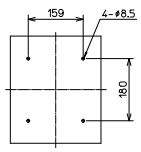

【一般仕様】

※突入電流・発熱量は50Hzでの代表値です。　※二次電圧は100V時の値です。

絶縁種別	トランス形式	容量 (VA)	一次電流 (A)	突入電流 (A)	二次電流 (A)	発熱量 (W)	W (mm)	H (mm)	D (mm)	A (mm)	B (mm)	質量 (kg)	取付穴 a×b(mm)	標準価格 (税抜)
B	TRH30-21S	30	0.15	4	0.3	8	82	91	85	55	55	約1.2	4.5×10	6,400円
	TRH50-21S	50	0.25	5	0.5	11	82	91	90	55	65	約1.4	4.5×10	6,500円
	TRH75-21S	75	0.375	10	0.75	14	82	91	100	62	69	約1.8	4.5×10	6,900円
	TRH100-21S	100	0.5	15	1	16	89	96	100	62	74	約2.2	4.5×10	7,950円
	TRH150-21S	150	0.75	23	1.5	20	89	96	105	66	74	約2.5	5.5×10	9,300円
	TRH200-21S	200	1	34	2	26	101	105	110	66	89	約3.5	5.5×10	9,950円
F	TRH300-21S	300	1.5	30	3	29	117	116	120	75	79	約4.5	5.5×10	12,900円
	TRH400-21S	400	2	32	4	33	133	134	120	97	72	約5	7×14	14,350円
	TRH500-21S	500	2.5	47	5	36	133	134	130	97	82	約6.4	7×14	18,200円
	TRH750-21S	750	3.75	84	7.5	44	152	150	130	111	81	約9.1	7×14	23,700円
	TRH1K-21S	1k	5	104	10	56	159	157	145	111	101	約12	7×14	26,150円
	TRH1.5K-21S	1.5k	7.5	164	15	70	145	203	175	90	130	約18	8×16	35,100円
	TRH2K-21S	2k	10	202	20	90	145	203	205	90	150	約23	8×20	50,300円
	TRH2.5K-21S	2.5k	12.5	234	25	105	152	213	220	90	170	約28	8×20	62,200円
H	TRH3K-21S	3k	15	243	30	121	152	213	235	90	175	約30	8×20	69,750円
	TRH4K-21S	4k	20	212	40	155	204	262	215	180	153	約38	8×20	96,950円
	TRH5K-21S	5k	25	193	50	185	204	262	225	180	165	約45	8×20	111,300円

【屋内ケース適合表】

※トランス本体と屋内ケースの組込販売も行っております。お問合せください。

屋内ケース形式	トランス形式	W (mm)	H (mm)	D (mm)	L (mm)	A (mm)	B (mm)	質量 (kg)	取付穴 (φ)	配線孔	標準価格 (税抜)
TS-1CH	TRH30-21S～TRH50-21S	123	110	140	160	145	110	約1.4	5.5(M5用)	2-φ15	14,610円
TS-2CH	TRH75-21S～TRH200-21S	153	130	170	200	180	140	約1.9	7(M6用)	2-φ15	16,020円
TS-3CH	TRH300-21S～TRH400-21S	163	160	210	210	190	180	約2.5	7(M6用)	2-φ15	18,890円
TS-4CH	TRH500-21S～TRH1K-21S	203	190	240	260	235	200	約3.5	9(M8用)	2-φ19	22,040円
TS-5CH	TRH1.5K-21S～TRH3K-21S	263	260	250	320	295	200	約5.2	11(M10用)	2-φ19	24,600円
TS-6CH	TRH4K-21S～TRH5K-21S	263	350	310	320	295	260	約8.5	11(M10用)	2-φ28	34,320円

※TS-6CHの高さHはアイボルト40mmを含みます。

TRH□-41S

一次電圧　0-380-400-440V
二次電圧　0-100-110V

RoHS Compliant

単相　複巻　静電シールド　本体アース　50/60HZ 周波数

【結線図】

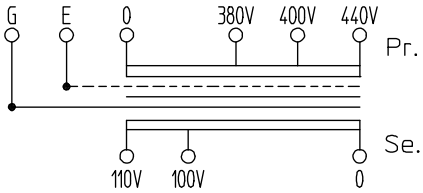

【寸法図】

● 本体

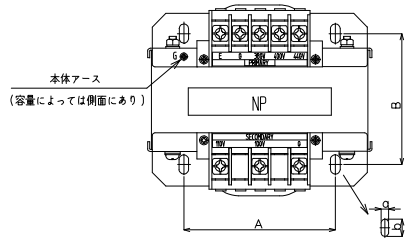

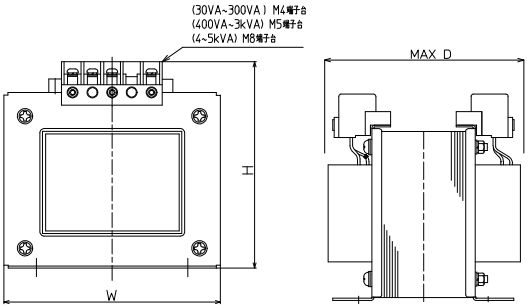

● 屋内ケース

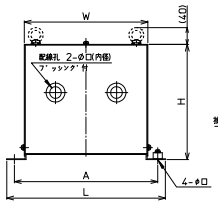

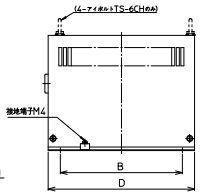

塗装色：5Y7/1
保護等級：IP20

TS-1CH

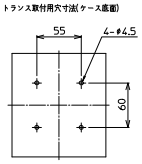

TS-2CH

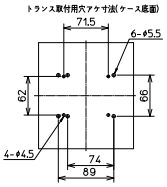

TS-3CH

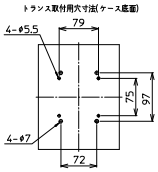

TS-4CH

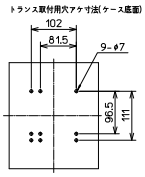

TS-5CH

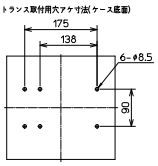

TS-6CH

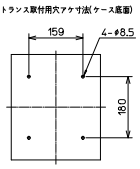

【一般仕様】

※突入電流・発熱量は50Hzでの代表値です。　※二次電圧は100V時の値です。

絶縁種別	トランス形式	容量 (VA)	一次電流 (A)	突入電流 (A)	二次電流 (A)	発熱量 (W)	W (mm)	H (mm)	D (mm)	A (mm)	B (mm)	質量 (kg)	取付穴 a×b(mm)	標準価格 (税抜)
B	TRH30-41S	30	0.075	2	0.3	8	82	91	85	55	55	約1.2	4.5×10	6,750円
	TRH50-41S	50	0.125	5	0.5	11	82	91	90	55	65	約1.4	4.5×10	6,750円
	TRH75-41S	75	0.1875	4	0.75	14	82	91	100	62	69	約1.8	4.5×10	7,150円
	TRH100-41S	100	0.25	5	1	17	89	96	100	62	74	約2.2	4.5×10	8,300円
	TRH150-41S	150	0.375	8	1.5	20	89	96	105	66	74	約2.5	5.5×10	9,500円
	TRH200-41S	200	0.5	13	2	26	101	105	110	66	89	約3.5	5.5×10	10,250円
F	TRH300-41S	300	0.75	14	3	29	117	116	120	75	79	約4.5	5.5×10	13,250円
	TRH400-41S	400	1	15	4	32	133	134	120	97	72	約5	7×14	14,750円
	TRH500-41S	500	1.25	20	5	36	133	134	130	97	82	約6.4	7×14	18,700円
	TRH750-41S	750	1.875	21	7.5	43	152	150	130	111	81	約9.1	7×14	24,800円
	TRH1K-41S	1k	2.5	41	10	53	159	157	145	111	101	約12	7×14	26,900円
	TRH1.5K-41S	1.5k	3.75	69	15	58	145	203	175	90	130	約18	8×16	36,150円
	TRH2K-41S	2k	5	59	20	87	145	203	205	90	150	約23	8×20	51,100円
	TRH2.5K-41S	2.5k	6.25	105	25	86	152	213	220	90	170	約28	8×20	63,250円
H	TRH3K-41S	3k	7.5	70	30	124	152	213	235	90	175	約30	8×20	70,100円
	TRH4K-41S	4k	10	68	40	139	204	262	215	180	153	約38	8×20	99,200円
	TRH5K-41S	5k	12.5	70	50	168	204	262	225	180	165	約45	8×20	113,750円

【屋内ケース適合表】

※トランス本体と屋内ケースの組込販売も行っております。お問合せください。

屋内ケース形式	トランス形式	W (mm)	H (mm)	D (mm)	L (mm)	A (mm)	B (mm)	質量 (kg)	取付穴 (φ)	配線孔	標準価格 (税抜)
TS-1CH	TRH30-41S～TRH50-41S	123	110	140	160	145	110	約1.4	5.5(M5用)	2-φ15	14,610円
TS-2CH	TRH75-41S～TRH200-41S	153	130	170	200	180	140	約1.9	7(M6用)	2-φ15	16,020円
TS-3CH	TRH300-41S～TRH400-41S	163	160	210	210	190	180	約2.5	7(M6用)	2-φ15	18,890円
TS-4CH	TRH500-41S～TRH1K-41S	203	190	240	260	235	200	約3.5	9(M8用)	2-φ19	22,040円
TS-5CH	TRH1.5K-41S～TRH3K-41S	263	260	250	320	295	200	約5.2	11(M10用)	2-φ19	24,600円
TS-6CH	TRH4K-41S～TRH5K-41S	263	350	310	320	295	260	約8.5	11(M10用)	2-φ28	34,320円

※TS-6CHの高さHはアイボルト40mmを含みます。

TRH□-42S

単相　複巻　静電シールド　本体アース　50/60Hz 周波数

一次電圧　0-380-400-440V
二次電圧　0-200-220V

RoHS Compliant

【結線図】

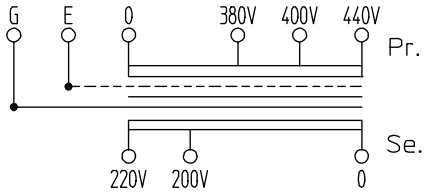

【寸法図】

● 本体

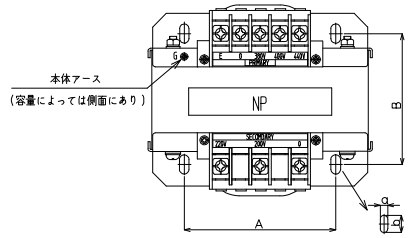

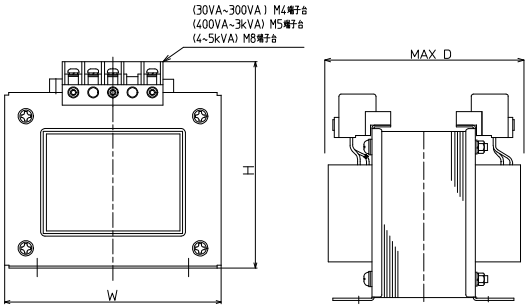

● 屋内ケース

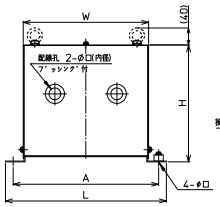

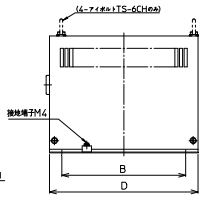

塗装色：5Y7/1
保護等級：IP20

TS-1CH

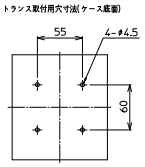

TS-2CH

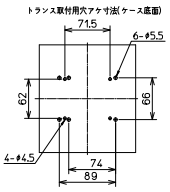

TS-3CH

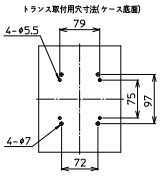

TS-4CH

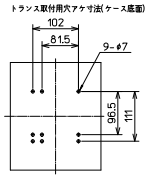

TS-5CH

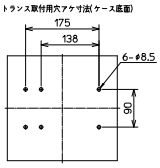

TS-6CH

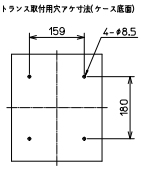

【一般仕様】

※突入電流・発熱量は50Hzでの代表値です。　※二次電圧は200V時の値です。

絶縁種別	トランス形式	容量 (VA)	一次電流 (A)	突入電流 (A)	二次電流 (A)	発熱量 (W)	W (mm)	H (mm)	D (mm)	A (mm)	B (mm)	質量 (kg)	取付穴 a×b(mm)	標準価格 (税抜)
B	TRH30-42S	30	0.075	2	0.15	8	82	91	85	55	55	約1.2	4.5×10	6,600円
	TRH50-42S	50	0.125	3	0.25	11	82	91	90	55	65	約1.4	4.5×10	6,750円
	TRH75-42S	75	0.1875	4	0.375	14	82	91	100	62	69	約1.8	4.5×10	7,150円
	TRH100-42S	100	0.25	5	0.5	16	89	96	100	62	74	約2.2	4.5×10	8,300円
	TRH150-42S	150	0.375	8	0.75	21	89	96	105	66	74	約2.5	5.5×10	9,500円
	TRH200-42S	200	0.5	12	1	25	101	105	110	66	89	約3.5	5.5×10	10,250円
F	TRH300-42S	300	0.75	14	1.5	28	117	116	120	75	79	約4.5	5.5×10	13,250円
	TRH400-42S	400	1	15	2	33	133	134	120	97	72	約5	7×14	14,750円
	TRH500-42S	500	1.25	20	2.5	35	133	134	130	97	82	約6.4	7×14	18,700円
	TRH750-42S	750	1.875	21	3.75	43	152	150	130	111	81	約9.1	7×14	24,800円
	TRH1K-42S	1k	2.5	51	5	52	159	157	145	111	101	約12	7×14	26,900円
	TRH1.5K-42S	1.5k	3.75	68	7.5	69	145	203	175	90	130	約18	8×16	36,150円
	TRH2K-42S	2k	5	61	10	84	145	203	205	90	150	約23	8×20	51,100円
	TRH2.5K-42S	2.5k	6.25	77	12.5	108	152	213	220	90	170	約28	8×20	63,250円
H	TRH3K-42S	3k	7.5	72	15	119	152	213	235	90	180	約30	8×20	70,100円
	TRH4K-42S	4k	10	72	20	128	204	262	215	180	153	約38	8×20	99,200円
	TRH5K-42S	5k	12.5	103	25	152	204	262	225	180	165	約45	8×20	113,750円

【屋内ケース適合表】

※トランス本体と屋内ケースの組込販売も行っております。お問合せください。

屋内ケース形式	トランス形式	W (mm)	H (mm)	D (mm)	L (mm)	A (mm)	B (mm)	質量 (kg)	取付穴 (φ)	配線孔	標準価格 (税抜)
TS-1CH	TRH30-42S～TRH50-42S	123	110	140	160	145	110	約1.4	5.5(M5用)	2-φ15	14,610円
TS-2CH	TRH75-42S～TRH200-42S	153	130	170	200	180	140	約1.9	7(M6用)	2-φ15	16,020円
TS-3CH	TRH300-42S～TRH400-42S	163	160	210	210	190	180	約2.5	7(M6用)	2-φ15	18,890円
TS-4CH	TRH500-42S～TRH1K-42S	203	190	240	260	235	200	約3.5	9(M8用)	2-φ19	22,040円
TS-5CH	TRH1.5K-42S～TRH3K-42S	263	260	250	320	295	200	約5.2	11(M10用)	2-φ19	24,600円
TS-6CH	TRH4K-42S～TRH5K-42S	263	350	310	320	295	260	約8.5	11(M10用)	2-φ28	34,320円

※TS-6CHの高さHはアイボルト40mmを含みます。

TRH□-11S

一次電圧　0-100-110-120V
二次電圧　0-100-110-120V

RoHS Compliant

単相　複巻　静電シールド　本体アース　50/60HZ 周波数

【結線図】

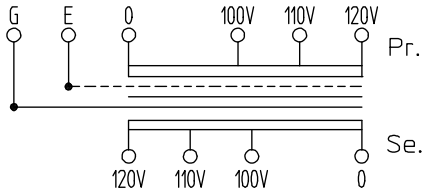

【寸法図】

● 本体

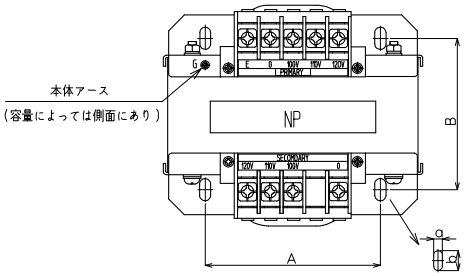

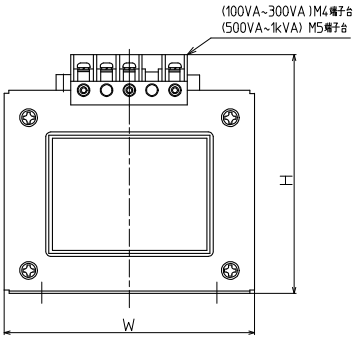

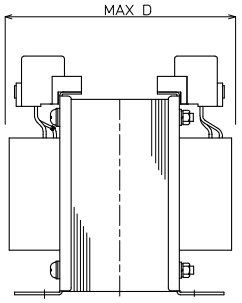

● 屋内ケース

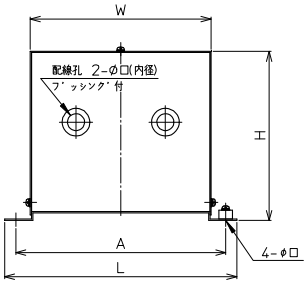

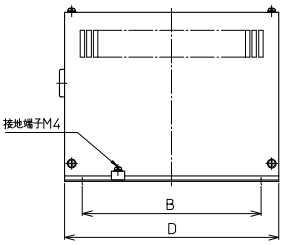

TS-2CH

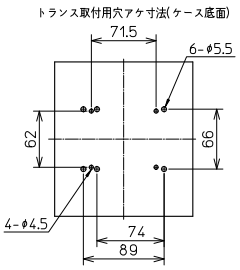

TS-3CH

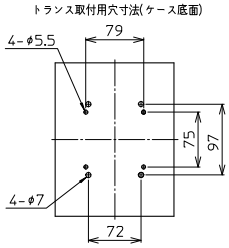

TS-4CH

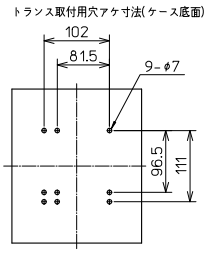

塗装色：5Y7/1
保護等級：IP20

【一般仕様】

※突入電流・発熱量は50Hzでの代表値です。　※二次電圧は100V時の値です。

絶縁種別	トランス形式	容量 (VA)	一次電流 (A)	突入電流 (A)	二次電流 (A)	発熱量 (W)	W (mm)	H (mm)	D (mm)	A (mm)	B (mm)	質量 (kg)	取付穴 a×b(mm)	標準価格 (税抜)
B	TRH100-11S	100	1	29	1	16	89	96	100	62	74	約2.2	4.5×10	9,380円
	TRH150-11S	150	1.5	39	1.5	20	89	96	105	66	74	約2.5	5.5×10	11,050円
F	TRH200-11S	200	2	62	2	23	101	105	110	66	89	約3.5	5.5×10	11,650円
	TRH300-11S	300	3	72	3	31	117	116	120	75	79	約4.5	5.5×10	13,090円
	TRH500-11S	500	5	110	5	36	133	134	130	97	82	約6.4	7×14	19,040円
	TRH750-11S	750	7.5	166	7.5	54	138	141	145	96	103	約9.8	7×14	24,570円
	TRH1K-11S	1k	10	179	10	62	159	157	145	111	101	約12	7×14	28,280円

【屋内ケース適合表】

※トランス本体と屋内ケースの組込販売も行っております。お問合せください。

屋内ケース形式	トランス形式	W (mm)	H (mm)	D (mm)	L (mm)	A (mm)	B (mm)	質量 (kg)	取付穴 (φ)	配線孔	標準価格 (税抜)
TS-2CH	TRH100-11S～TRH200-11S	153	130	170	200	180	140	約1.9	7(M6用)	2-φ15	16,020円
TS-3CH	TRH300-11S	163	160	210	210	190	180	約2.5	7(M6用)	2-φ15	18,890円
TS-4CH	TRH500-11S～TRH1K-11S	203	190	240	260	235	200	約3.5	9(M8用)	2-φ19	22,040円

TRH□-22S

一次電圧　0-200-210-220V
二次電圧　0-200-210-220V

RoHS Compliant

単相　複巻　静電シールド　本体アース　50/60Hz 周波数

【結線図】

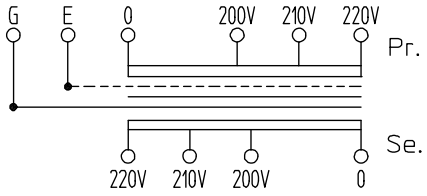

【寸法図】

● 本体

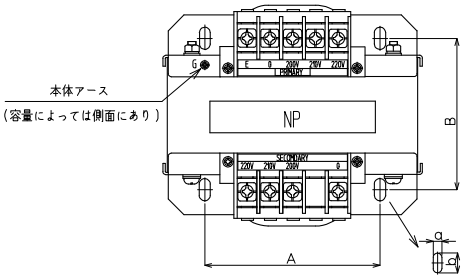

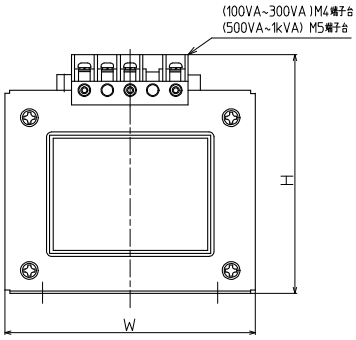

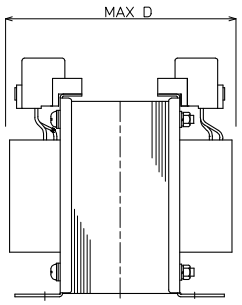

● 屋内ケース

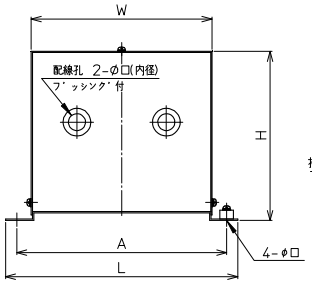

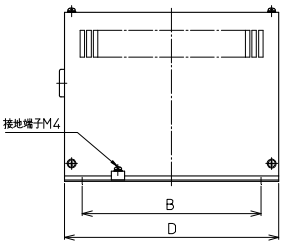

TS-2CH

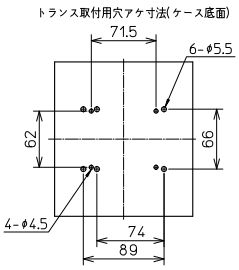

TS-3CH

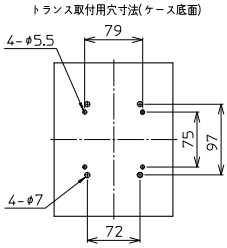

TS-4CH

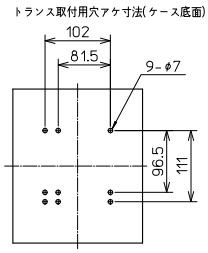

塗装色：5Y7/1
保護等級：IP20

【一般仕様】

※突入電流・発熱量は50Hzでの代表値です。　※二次電圧は200V時の値です。

絶縁種別	トランス形式	容量 (VA)	一次電流 (A)	突入電流 (A)	二次電流 (A)	発熱量 (W)	W (mm)	H (mm)	D (mm)	A (mm)	B (mm)	質量 (kg)	取付穴 a×b(mm)	標準価格 (税抜)
B	TRH100-22S	100	0.5	15	0.5	15	89	96	100	62	74	約2.2	4.5×10	9,380円
	TRH150-22S	150	0.75	22	0.75	20	89	96	105	66	74	約2.5	5.5×10	11,050円
F	TRH200-22S	200	1	39	1	23	101	105	110	66	89	約3.5	5.5×10	11,650円
	TRH300-22S	300	1.5	46	1.5	29	117	116	120	75	79	約4.5	5.5×10	13,090円
	TRH500-22S	500	2.5	77	2.5	35	133	134	130	97	82	約6.4	7×14	19,040円
	TRH750-22S	750	3.75	132	3.75	52	138	141	145	96	103	約9.8	7×14	24,570円
	TRH1K-22S	1k	5	152	5	58	159	157	145	111	101	約12	7×14	28,280円

【屋内ケース適合表】

※トランス本体と屋内ケースの組込販売も行っております。お問合せください。

屋内ケース形式	トランス形式	W (mm)	H (mm)	D (mm)	L (mm)	A (mm)	B (mm)	質量 (kg)	取付穴 (φ)	配線孔	標準価格 (税抜)
TS-2CH	TRH100-22S～TRH200-22S	153	130	170	200	180	140	約1.9	7(M6用)	2-φ15	16,020円
TS-3CH	TRH300-22S	163	160	210	210	190	180	約2.5	7(M6用)	2-φ15	18,890円
TS-4CH	TRH500-22S～TRH1K-22S	203	190	240	260	235	200	約3.5	9(M8用)	2-φ19	22,040円

TRP□-42□

Y, C

一次電圧　380-400-440V
二次電圧　200-220V

RoHS Compliant

三相　複巻　静電シールド　50/60Hz 周波数

【結線図】

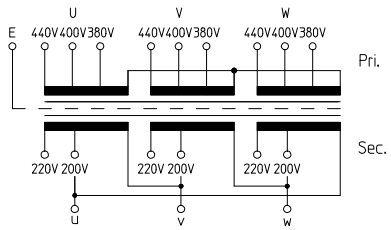

【寸法図】

● 本体

TRP□-42Y

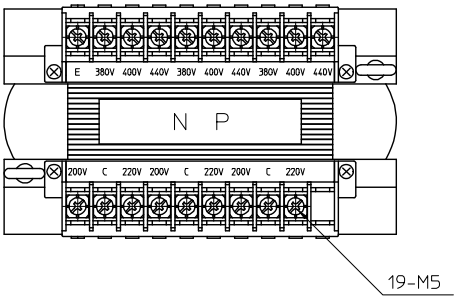

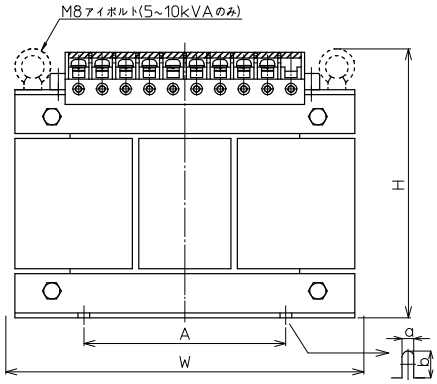

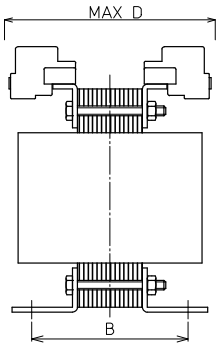

TRP□-42C

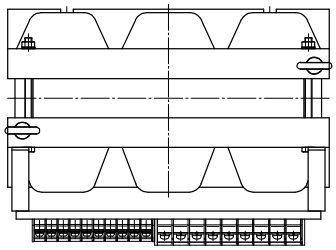

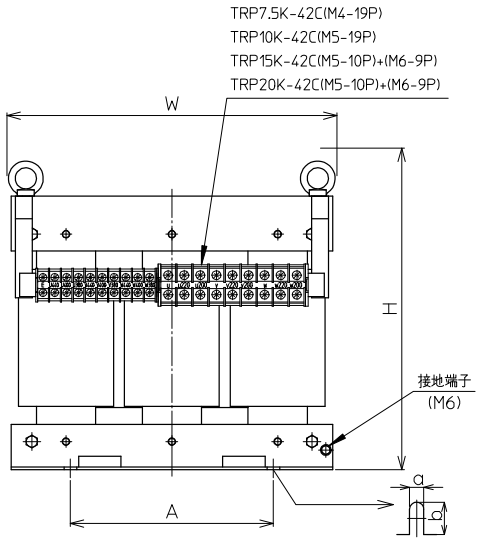

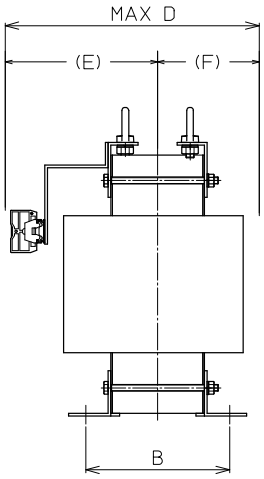

トランス形式	E(mm)	F(mm)
TRP7.5K-42C	140	95
TRP10K-42C	165	110
TRP15K-42C	180	120
TRP20K-42C	190	130

【一般仕様】

※突入電流・発熱量は50Hzでの代表値です。　※二次電圧は200V時の値です。

絶縁種別	トランス形式	容量 (VA)	一次電流 (A)	突入電流 (A)	二次電流 (A)	発熱量 (W)	W (mm)	H (mm)	D (mm)	A (mm)	B (mm)	質量 (kg)	取付穴 a×b(mm)	標準価格 (税抜)
B	TRP300-42Y	300	0.43	40.8	0.86	28.9	170	155	135	124	108	約7.6	6.5×12	37,660円
	TRP500-42Y	500	0.72	66.8	1.44	44.9	177	176	136	148	123	約10	6.5×12	45,370円
	TRP1K-42Y	1k	1.44	47	2.88	86.6	225	210	150	154	140	約17	8.5×15	55,590円
	TRP1.5K-42Y	1.5k	2.165	64.3	4.33	104.3	250	240	155	160	140	約23	8.5×20	65,790円
	TRP2K-42Y	2k	2.885	77.6	5.77	133.5	250	240	165	160	150	約26	8.5×20	72,270円
	TRP3K-42Y	3k	4.33	110	8.66	191.2	297	285	165	195	155	約33	8.5×20	96,700円
	TRP5K-42Y	5k	7.215	133	14.43	262.8	300	295	195	150	150	約53	11×15	169,190円
	TRP7.5K-42Y	7.5k	10.83	214	21.65	355	300	295	225	150	180	約70	11×15	198,560円
	TRP10K-42Y	10k	14.43	265.4	28.86	395	360	345	200	180	174	約82	11×15	248,210円
H	TRP7.5K-42C	7.5K	10.83	420	21.65	360	310	340	235	100	140	約55	9×22	198,560円
	TRP10K-42C	10k	14.43	480	28.86	450	360	320	275	240	170	約70	15×29.5	248,210円
	TRP15K-42C	15k	21.65	650	43.3	700	390	380	300	240	170	約95	15×29.5	281,090円
	TRP20K-42C	20k	28.85	960	57.7	790	390	400	320	240	190	約120	15×29.5	355,720円

【寸法図】

● 屋内ケース

TS-5CP / TS-5.5CP

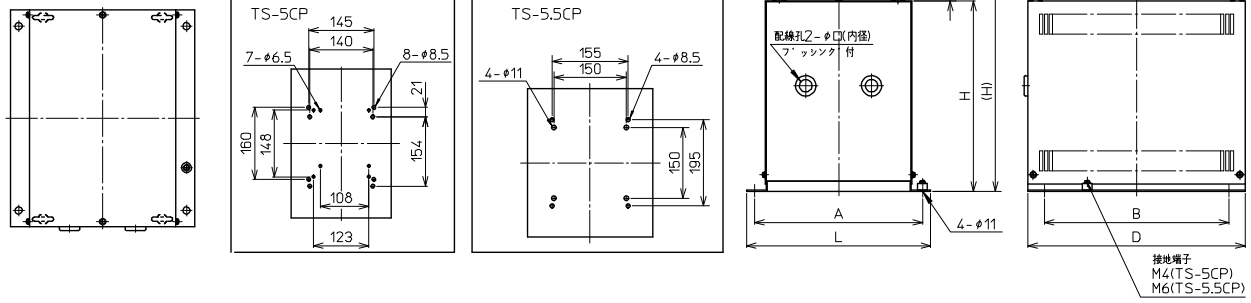

TS-6CP

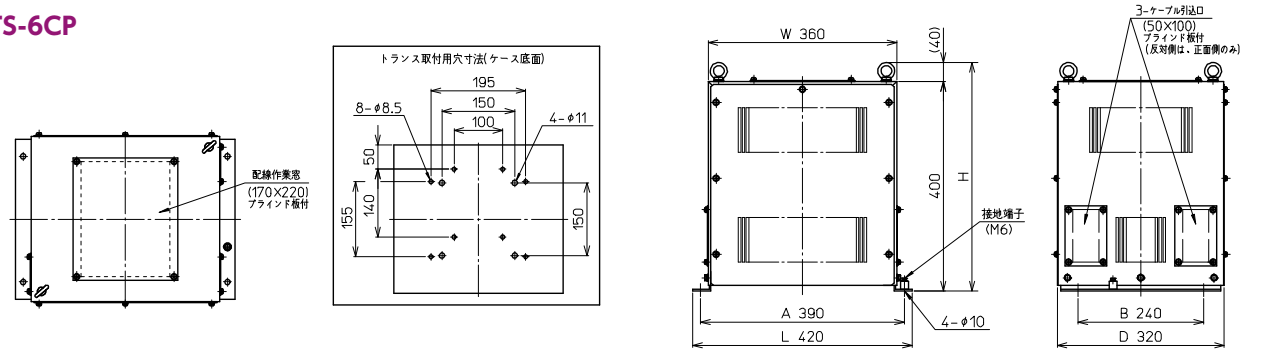

TS-7CP / TS-8CP

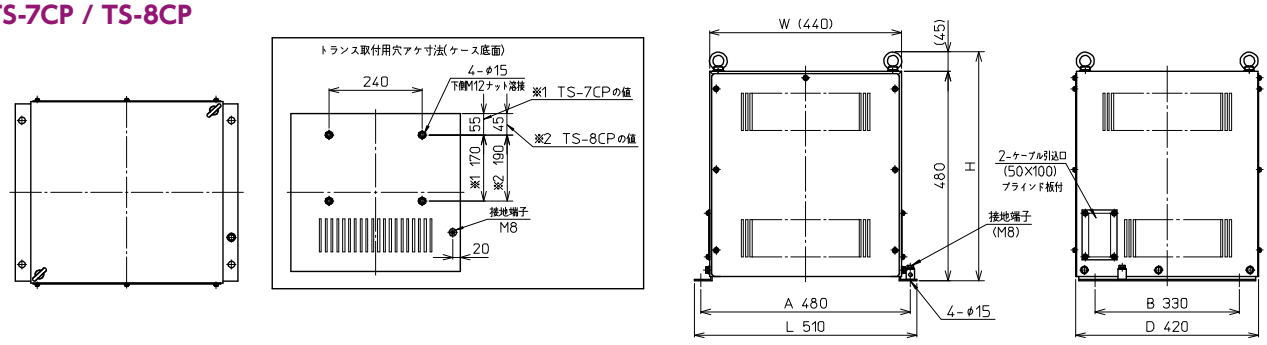

塗装色：5Y7/1
保護等級：IP20

【屋内ケース適合表】

※トランス本体と屋内ケースの組込販売も行っております。お問合せください。

屋内ケース形式	トランス形式	W (mm)	H (mm)	D (mm)	L (mm)	A (mm)	B (mm)	質量 (kg)	取付穴 (φ)	配線孔	標準価格 (税抜)
TS-5CP	TRP300-42Y～TRP2K-42Y	223	290	330	280	255	280	約6	11(M10用)	2-φ19	26,320円
TS-5.5CP	TRP3K-42Y～TRP5K-42Y	253	390	380	310	285	330	約10	11(M10用)	2-φ28	52,620円
—	TRP7.5K-42Y、TRP10K-42Y	—	—	—	—	—	—	—	—	—	—
TS-6CP	TRP7.5K-42C	360	440	320	420	390	240	約14	10(M8用)	3-50×100	85,790円
TS-7CP	TRP10K-42C、TRP15K-42C	440	525	420	510	480	330	約22	15(M12用)	2-50×100	94,380円
TS-8CP	TRP20K-42C										94,380円

※高さHはアイボルト40～45mmを含みます。

【屋内ケース入りトランス（受注生産品）】

注文形式	容量 (VA)	W (mm)	H (mm)	D (mm)	L (mm)	A (mm)	B (mm)	質量 (kg)	取付穴 (φ)	配線孔	標準価格 (税抜)
TRP7.5K-42CS	7.5k	360	440	320	420	390	240	約77	10(M8用)	3-50×100	284,350円
TRP10K-42CS	10k	440	525	420	510	480	330	約92	15(M12用)	2-50×100	342,590円
TRP15K-42CS	15k							約117			375,470円
TRP20K-42CS	20k							約142			450,100円

※高さHはアイボルト40～45mmを含みます。　※受注生産品につき詳細はお問合せください。　※組込み仕様品です。

TRA□-21Y

一次電圧　0-200-220V
二次電圧　0-100-110V

RoHS Compliant

単相　単巻　50/60Hz 周波数

【結線図】

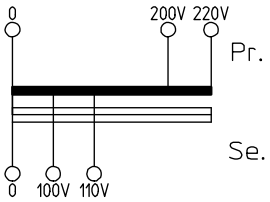

【寸法図】

● 本体

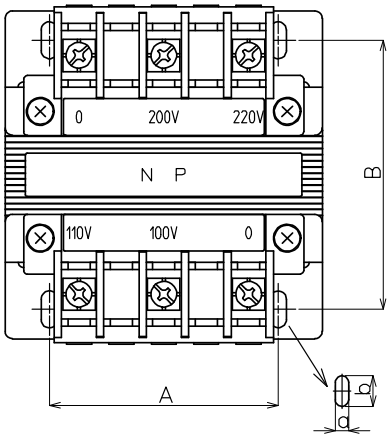

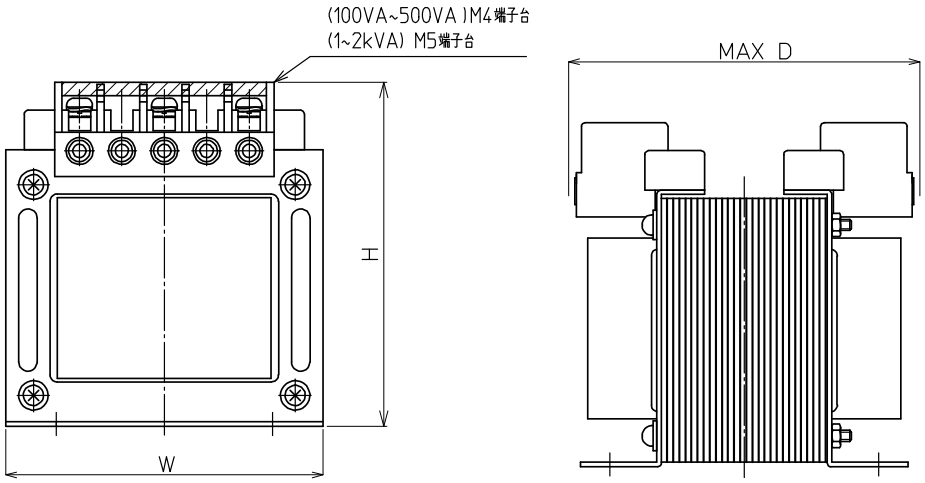

【一般仕様】

※突入電流・発熱量は50Hzでの代表値です。　※二次電圧は100V時の値です。

絶縁種別	トランス形式	容量 (VA)	一次電流 (A)	突入電流 (A)	二次電流 (A)	発熱量 (W)	W (mm)	H (mm)	D (mm)	A (mm)	B (mm)	質量 (kg)	取付穴 a×b(mm)	標準価格 (税抜)
B	TRA100-21Y	100	0.5	11	1	7	76	90	85	55	60	約1.4	4.5×10	5,100円
	TRA200-21Y	200	1.0	29	2	11	86	98	100	62	74	約2.3	4.5×10	7,200円
	TRA300-21Y	300	1.5	32	3	15	96	106	95	66	62	約2.9	4.5×10	8,550円
	TRA500-21Y	500	2.5	72	5	21	105	112	115	75	79	約4.5	5.5×10	11,950円
	TRA1K-21Y	1k	5.0	91	10	35	150	153	110	111	81	約7.2	6.5×10	17,600円
	TRA2K-21Y	2k	10.0	172	20	69	150	153	155	111	116	約12	6.5×10	27,450円

屋内用トランスケース　TSシリーズ

TS-□CH

形式
1～6



【特長】

● 全てにG接地端子付き

形式	単相複巻
TS-1CH	30VA～50VA
TS-2CH	75VA～200VA
TS-3CH	300VA～400VA
TS-4CH	500VA～1kVA
TS-5CH	1.5kVA～3kVA
TS-6CH	4kVA～5kVA

塗装色：5Y7/1
保護等級：IP20

TS-□CP

形式
5～8



【特長】

● 各シリーズ用の取付穴があるため穴加工不要

形式	三相複巻
TS-5CP	300VA～2kVA
TS-5.5CP	3kVA～5kVA
TS-6CP	7.5kVA
TS-7CP	10kVA～15kVA
TS-8CP	20kVA

※7.5kVA～20kVA
トランス本体はTRP-□Cタイプのみになります。

塗装色：5Y7/1
保護等級：IP20

【単相トランス組込み例】

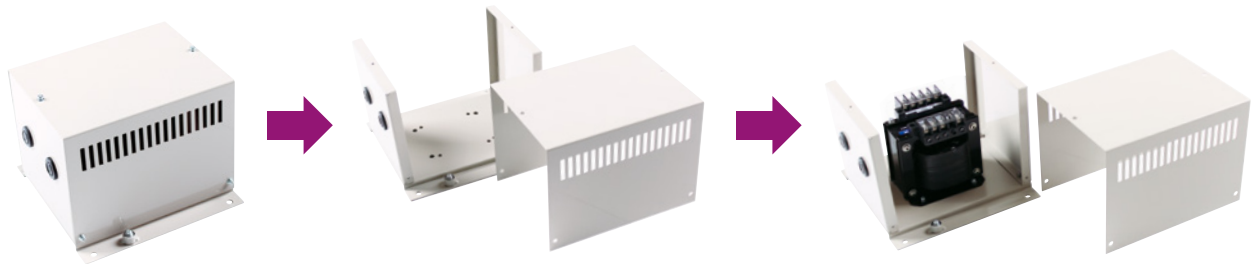

【三相トランス組込み例】



ケース上部を留めているビスを外し持ち上げると、本体から上部が取外せます。
本体にトランスを乗せケース上部を再び取付ければ簡単に組付けが可能です。

特注トランスのご用命は

【特注トランスご用命にあたり】

弊社では、お客様のご仕様に合わせた特注トランスの製作が可能です。
標準品以外の特注トランスの見積り、並びに、ご注文の際は、右表太線枠内に内容等をご記入の上、最寄りの営業所にFAXしてくださいますようお願い致します。(営業所住所一覧をご覧ください)
尚、仕様欄にご指定のない項目につきましては、弊社の規定によって設計させていただきますのでご了承ください。

※下記仕様の特注トランスも製作可能です。

逆Ｖ結線

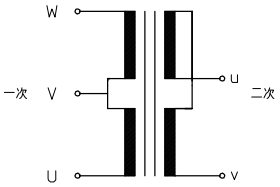

逆Ｖ千鳥結線

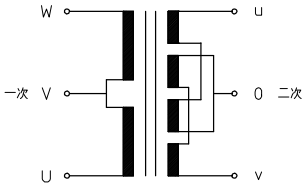

スコット結線

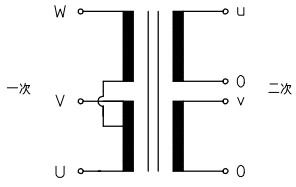

耐雷トランス

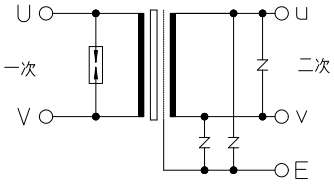

【海外規格トランス】

変圧器に付与されるULマーク

c UL us

アメリカ・カナダの安全規格適合の表示
(カナダの規格番号：CSA C22.2　No.66)

UL規格で変圧器に要求される安全規格

・UL506（Specialty Transformer：特殊変圧器）
・UL1446（Systems of Insulating Materials-General：絶縁材料システム、一般）

変圧器に表示される、CEマークと第三者認証マーク

CE　TÜVRheinland®

・認証機関
TÜV PRODUCT SERVICE

EN規格で変圧器に要求される規格

・EN61558-1
「電力変圧器、電源ユニット及び類似の機器の安全性
第1部：一般要求事項及び試験」
・EN61558-2-4
「電源変圧器、電源ユニット及び類似装置の安全性
第2.4部：汎用変圧器の絶縁のための特殊要求事項」

東洋技研株式会社　宛

（コピーしてご使用ください）

特注トランス　見積もり　・　注文　依頼書

（いずれかを〇でお囲みください）

ご依頼日	年　月　日
製作数量	台
希望納期	年　月　日
仕様図面	必要　・　不要
貴　社　名	
ご担当者名	様
ご　住　所	〒　－
TEL	
FAX	

※弊社記入欄	
	※図番
	※形式
	※備考

No.	項　目	仕　様
1	相数/結線	単相　・　三相　・　逆V　・　逆V千鳥　・　スコット　・　その他
2	容　量	VA
3	巻　線	単巻　・　複巻
4	一次電圧	V（必要な電圧、タップ）
5	二次電圧	V（必要な電圧、タップ）
6	二次電流	A（　　V時）
7	周 波 数	50/60Hz　・　50Hz　・　60Hz
8	絶縁抵抗	DC　　V　　MΩ以上
9	耐 電 圧	AC　　kV/1分間
10	負　荷	（モーター、ヒーター、照明等できるだけ具体的にお願い致します）
11	負荷力率	（%）
12	静電シールド	有　・　無　・　混触防止板
13	規格/絶縁種別	JIS C 5310/6436　・　JEC-2200　・　UL準拠　・　CE A種　・　E種　・　B種　・　F種　・　H種
14	端子形状	端子台　・　はんだラグ　・　スタッド　・　リード線　・　その他
15	周囲環境	（屋内、屋外等できるだけ具体的にお願い致します）
16	ケ ー ス	有　・　無　　屋内用　・　屋外用
その他		

下記は弊社記入欄です。

営業所	首都圏	神奈川	仙台	札幌	長野	新潟	名古屋	北陸	静岡	大阪	広島	福岡	担当者

用語説明

一　般

【変圧器】
変圧器とは、鉄心と二つまたは三つ以上の巻線とを有し、かつそれらが相互に位置を変えない装置で、一つまたは二つ以上の回路から交流電力を受け、電磁誘導作用により電圧および電流を変成して、他の一つまたは二つ以上の回路に同一周波数の交流電力を供給する電力機器です。トランスとも呼びます。

【単相変圧器および多相変圧器】
単相変圧器とは単独で単相の電力授受を行う変圧器をいい、多相変圧器とは単独で多相の電力授受を行う変圧器です。多相変圧器のうち、三相電力の授受を行うものを三相変圧器といいます。

【複巻線変圧器】
複巻変圧器は最も一般的な変圧器で、鉄心に一次巻線と二次巻線が絶縁されて巻かれています。
一次と二次は絶縁されていますので一次側の接地方法に関係なく二次側の接地を任意に行えます。
二次側を接地せずに使用する場合など、一次二次巻線間の静電容量による二次巻線への電圧移行を軽減することを目的とした静電シールド付き変圧器があります。

【単巻変圧器】
単巻変圧器は、一次二次巻線の一部を共用するもので、一次二次がつながっています。
複巻変圧器に比べ小型・軽量になり経済的ですが、使用方法に制限があります。
二次側で接地すると接地短絡になる場合があり大変危険です。（単巻変圧器の二次は接地しません）単巻変圧器は原理上一次二次の電圧差が大きくなると特徴が発揮できなくなります。電圧差が２分の１以内の場合に長所が発揮できます。

巻　線

【一次巻線】
一次巻線とは、電源側の回路に接続される巻線をいいます。

【二次巻線】
二次巻線とは、負荷側の回路に接続される巻線をいいます。

定　格

【定格】
定格とは、変圧器に保証された使用限度をいう。容量に対する使用限度を定めるとともに、電圧・電流・周波数および力率を指定します。
これらの諸量をそれぞれ定格容量・定格電圧・定格電流・定格周波数および定格力率と表します。

【銘板】
銘板とは、変圧器に取りつけられ、その変圧器の定格その他定められた事項を記載した表示板をいいます。

【定格電圧】
変圧器巻線の定格電圧とは、銘板に記載されたその巻線の端子電圧実効値をいいます。

【定格周波数】
定格周波数とは、その周波数において使用されるよう変圧器が設計された周波数をいいます。

【定格力率】
定格力率とは、その力率において使用されるよう変圧器が設計された力率をいいます。

【定格容量】
定格容量とは、銘板に記載された皮相電力で、定格二次電圧、定格周波数および定格力率において、指定された温度上昇の限度をこえることなく二次端子間に得られる値をいい、ボルトアンペア（VA）、またはキロボルトアンペア（kVA）で表示しています。

タップ

【タップ】
タップとは、変圧比を変える目的で巻線に設けられた口出しをいいます。

【基準タップ】
基準タップとは、銘板に記載された定格電圧に対応するタップをいいます。

損　失

【無負荷損】
無負荷損とは、一つの巻線に定格周波数の電圧を加え、他の巻線をすべて開路したときの損失をいい、鉄損ともいいます。無負荷損は、鉄損・無負荷電流による巻線の抵抗損および絶縁物中の誘導体損を含む。とくに指定されない場合は、無負荷損は基準タップに定格電圧を加えたときの値で表します。

【無負荷電流】
無負荷電流とは、一つの巻線に定格周波数の電圧を加え、他の巻線をすべて開路としたときの線路電流実効値をいいます。
多相変圧器で各相の無負荷電流の値が異なるときは全部の平均値をとります。
特に指定されない場合、無負荷電流は基準タップに定格電圧を加えたときの値で表します。

【負荷損】
二巻線変圧器の負荷損とは、一方の巻線に定格周波数の電圧を加え、他方の巻線を短絡して電流を通じた場合の損失をいい、銅損ともいいます。
多巻線変圧器の負荷損とは、二つの巻線について、一方の巻線に定格周波数の電圧を加え、他方の巻線を短絡して電流を通じた場合の損失をいいます。この場合、これら二つの巻線以外の巻線はすべて開路とします。
特に指定されない場合は、負荷損は定格電流を通じたときの値で表します。

【全損失】
全損失とは、無負荷損と負荷損との和をいいます。

【効率】
二巻線変圧器の効率とは、定格二次電圧および定格周波数における有効出力と（有効出力＋全損失）の比をいい、百分率で表します。

インピーダンス電圧および電圧変動率

【インピーダンス電圧】
二巻線変圧器のインピーダンス電圧とは、一方の巻線の基準タップに定格周波数の電圧を加え、他方の巻線を短絡して定格電流を通じた場合の印加電圧をいい、とくに指定されない限り、電圧を加えたほうの巻線の定格電圧に対する百分率で表します。

【電圧変動率】
電圧変動率とは、指定された電流および力率ならびに定格周波数において二次巻線の端子電圧を定格値に保ったとき、その一次端子電圧を変えることなく、変圧器を無負荷とした場合の二次端子電圧の変動の定格二次電圧に対する比をいい、これを百分率で表します。

温度上昇

【温度上昇】
温度上昇とは、変圧器各部分の測定温度と基準冷媒温度との差をいいます。

【基準冷媒温度】
変圧器の周囲の冷却媒体の温度を冷媒温度といい、変圧器の温度上昇を定めるときの基準となる周囲温度を基準冷媒温度といいます。

絶　縁

【絶縁階級】
トランスは、信頼性が高く、寿命が長い機器ですが、長期間使用すると、温度、湿度などの影響で、巻線の被覆や絶縁物が劣化します。また、使用される周囲温度によっても大きく影響されます。
このようなことから、トランスは、長期間安全にご使用いただくために、使用される絶縁材料によって温度上昇限度を設けており、各絶縁種別絶縁材料は各規格の絶縁階級に示す温度上昇限度を長時間持続して超えてはならないと規定されております。

結　線

【星形結線（スター結線）】
星形結線とは、それぞれの相巻線について各部の誘起電圧が同位相で、各相巻線の一端が共通に接続されて中性点を構成し、他端がそれぞれ外部同路の線路に接続される結線をいいます。

【三角結線（デルタ結線）】
三角結線とは、三相の巻線がすべて直列に接続され、閉回路を構成する結線をいいます。
三角結線において、各相巻線の三つの接続点のうち一つを開放し、開放端をそれぞれ端子に接続したものを開放三角結線（オープンデルタ結線）といいます。

【千鳥結線】
千鳥結線とは、三相の巻線において、各相巻線が誘起電圧の位相が60度異なり、かつ大きさの等しい二つの部分で構成され、それらの一端が共通に接続されて中性点を構成し、他端がそれぞれ外部回路の線路に接続される結線をいいます。
※千鳥結線の特性上一次側U.V.W相のV相はU.W相の倍の電流が流れます。ご注意ください。

【スコット結線】
スコット結線とは、三相、二相、二相変換を行うための結線で、三相側回路の一相の線路に接続される巻線の一端が、他の二相の線路に接続される巻線の中点に接続され、両者の巻線の誘起電圧が互いに直角位相となるものをいいます。

定　格

【連続定格】
連続定格とは、指定された条件のもとで連続して使用するとき、本規格に定める温度上昇限度を超えない定格をいいます。

【短時間定格】
短時間定格とは、冷状態から始めて、指定された一定短時間、指定された条件のもとで使用するとき、各規格に定める温度上昇限度を超えない定格をいいます。

【連続励磁短時間定格】
連続励磁短時間定格とは、無負荷で連続して使用し最終温度に達したのち、指定された一定短時間、指定された条件のもとで使用するとき、各規格に定める温度上昇限度を超えない定格をいいます。

Ⅶ

アクセサリー

レールエンドキャップ

●

ショートバー

●

長物記名板、レール支持金具

●

取付穴ブッシュ、結束バンド、チューブ類

●

配線ダクト

●

適合工具

安全上の注意

施工、取扱い、保守、使用の前に必ず注意書をお読みいただき正しくご使用ください。

※詳しくは製品ページをご覧ください。

製品に対するお問合せ：技術相談窓口

【東洋技研株式会社 開発技術部】TEL：0266-27-2292　FAX：0266-28-9150

東洋技研製品の技術的なご相談にお応えします。 受付時間　月～金9：00～17：30（祝祭日を除く）

レールエンドキャップ

DIN35-10CA 906
DIN35-7.5CA 906

ショートバー

ネジ端子台用 絶縁被覆無し 907
ネジ端子台用 絶縁被覆付 909
スプリングロック式端子台用 911
リレーソケット用 914
サーキットプロテクター用 914

長物記名板、レール支持金具

長物記名板 915
レール支持金具 915

取付穴ブッシュ、結束バンド、チューブ類

取付穴ブッシュ 916
結束バンド 916
バンド結束工具 917
タイベース 917
ボタンチューブ 918
スパイラルチューブ 920
フラットチューブ 921
チューブスタンド 921
アルミレールカッター 922

配線ダクト

ノンハロ難燃PPダクト TDEPシリーズ 923
配線ダクト TDシリーズ 924

適合工具

マイナスドライバー 928
圧着工具 928
ダクトカッター 929
ダクトニッパー 929

レールエンドキャップ

IEC/DIN35㎜レール対応レールエンドキャップ

RoHS Compliant

【注文形式】

DIN35-10CA
DIN35-7.5CA



標準価格 460円/袋(10個入り)
(税抜・販売単位 1)
材質:変性PPE UL94V-0
色:黒

【特長】

- レール高さ10㎜用、7.3-7.5㎜用の2種類をご用意
- 切断面でのけがを防ぎ、安全性向上
- 取付け方は簡単なワンタッチ式

取付け　　取外し

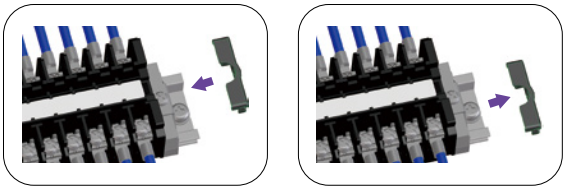

レール固定後でも取付け、取外しが可能

【取付け方法】

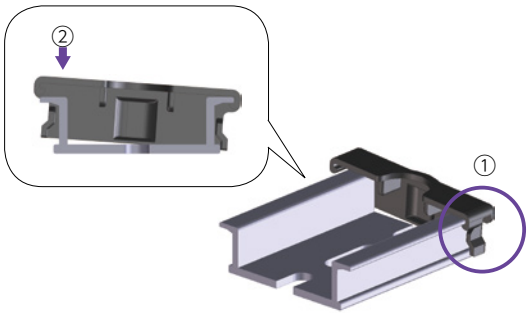

①片側をレールに引っ掛けて
②反対側を押し込むだけ！

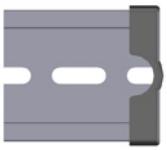

※取付け後、引っ掛かりが浅い場合は、
奥まで押し込んでください。

【寸法図】

形式	寸法	取付けレール		寸法(㎜)
DIN35-10CA 	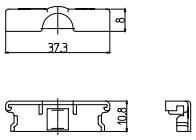	10㎜	DAV	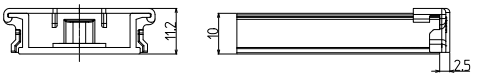
			DAS	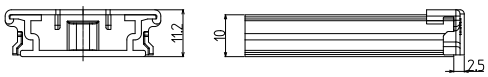
DIN35-7.5CA 	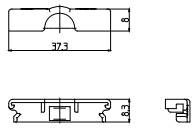	7.3㎜	DMS	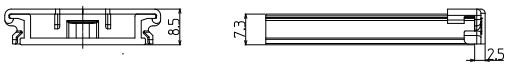
		7.5㎜	IEC/DINレール　35㎜×高さ7.5㎜にも取付け可能です。	

【対応レール一覧】

メーカー名	形式	レール高さ(㎜)	メーカー名	形式	レール高さ(㎜)	メーカー名	形式	レール高さ(㎜)
オムロン	PEP-N	7.3	IDEC	BAA	7.5	春日電機	TXDA2	7.5
ミスミ	MRA	7.5		BAP	7.5		JXDA	7.5
	MRB	7.3	ワゴ	210-196	7.5		JXDB	7.5
	DNR274	7.3		210-115	7.5		JXDC	7.5
	DNR314	7.5					JXDD	7.5
	DNR315	7.5	東朋テクノロジー	UK-c	7.3		TRDA2	10
	NS35-7.5	7.5	タカチ電機工業	FDR	7.3		TNDS2	10
フェニックス・コンタクト	801733	7.5	不二電機工業	TXB	7.5		TNDS2R	10

絶縁被覆無し、フリーカッティングタイプ

RoHS Compliant

任意のP数にカットしてご使用いただけます。ニッパーでカットするか上下の折り曲げを
2～3回繰り返すことで簡単に切断可能です。

【注文形式】

SB□-□

呼称　極数

仕様　耐電圧/AC1500V　1分間
材質　端子部:黄銅(Niメッキ)
　　(SB14-□は銅合金Niメッキ)

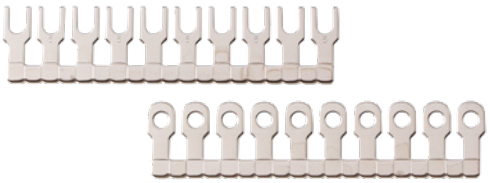

【寸法図】

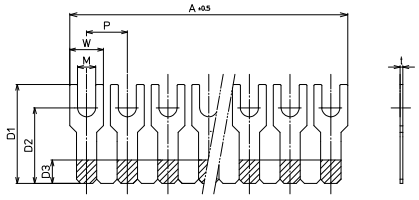

SBタイプ（各ピッチY形端子形状）

【寸法表】

寸法単位(mm)

呼称	P	形式名	極数	A	共通寸法	定格通電電流	販売単位	標準価格(税抜)
7.0	7mm	SB7.0-2	2	12.8	W:5.8 M:3.1 t:0.5 D1:17 D2:13 D3:4	15A	50	25円
		SB7.0-10	10	68.8			50	106円
		SB7.0-50	50	348.8			50	501円
7A	7mm	SB7A-2	2	12.7	W:5.7 M:3.2 t:0.6 D1:21 D2:16.7 D3:4	15A	50	22円
		SB7A-4	4	26.7			50	43円
		SB7A-6	6	40.7			50	63円
		SB7A-8	8	54.7			50	85円
		SB7A-10	10	68.7			50	106円
		SB7A-50	50	348.7			50	501円
8A	8mm	SB8A-2	2	14.5	W:6.5 M:3.7 t:0.6 D1:21 D2:16.7 D3:4	20A	50	22円
		SB8A-4	4	30.5			50	43円
		SB8A-6	6	46.5			50	63円
		SB8A-8	8	62.5			50	85円
		SB8A-10	10	78.5			50	106円
		SB8A-50	50	398.5			50	580円
9.5	9.5mm	SB9.5-2	2	17.4	W:7.9 M:3.7 t:0.6 D1:21 D2:16.7 D3:4	20A	50	28円
		SB9.5-10	10	93.4			50	110円
		SB9.5-40	40	378.4			50	431円
10	10mm	SB10-2	2	18.2	W:8.2 M:4.3 t:0.6 D1:23.2 D2:18.5 D3:6	25A	50	28円
		SB10-4	4	38.2			50	53円
		SB10-10	10	98.2			50	112円
		SB10-20	20	198.2			50	224円
11	11mm	SB11-2	2	20	W:9 M:4.3 t:0.6 D1:23.2 D2:18.5 D3:6	25A	50	31円
		SB11-4	4	42			50	59円
		SB11-10	10	108			50	121円
		SB11-20	20	218			50	230円
14	14mm	SB14-2	2	26	W:12 M:5.4 t:0.8 D1:28 D2:22 D3:8	40A	50	48円
		SB14-4	4	54			50	94円
		SB14-10	10	138			50	155円
		SB14-20	20	278			50	316円

【当社適合端子台一覧】

形式	適合端子台
SB7.0-□	CT-10S　RT-10S　PTW-SS10　RTW-10S
SB7A-□	FPS-10　PTU-10　PT-SS10　PT-10　PUW-10　FPWS-10
SB8A-□	FPS-20　PTU-20　PT-SS20　PT-20　PUW-20　FPWS-20　PTW-SS20 AT-10　CT-15S　CT-15　RT-20S　CTW-15S2　CTW-15R　DT-15
SB9.5-□	FPS-20H　PT-20H
SB10-□	FPS-30　PTU-30　AT-15L　PT-30　RT-30S　PUW-30
SB11-□	FPS-40　PTU-40　AT-20　PT-40　CT-25S　CT-30
SB14-□	FPS-50　FPS-80　PTU-80　PT-50　PT-80　CT-35S

ショートバー

【注文形式】

SBR□-□

呼称　極数

仕様　耐電圧/AC1500V　1分間
材質　端子部:黄銅(Niメッキ)

【寸法図】

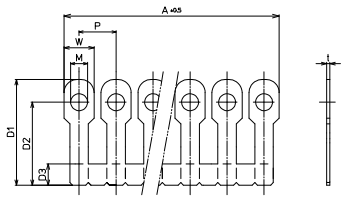

RoHS Compliant

SBRタイプ（各ピッチ丸型端子形状）

【寸法表】

寸法単位(㎜)

呼称	P	形式名	極数	A	共通寸法	定格通電電流	販売単位	標準価格(税抜)
7A	7㎜	SBR7A-2	2	12.7	W:5.5 M:3.2 t:0.6 D1:20 D2:15.7 D3:4	15A	50	25円
		SBR7A-10	10	68.7			50	106円
		SBR7A-50	50	348.7			50	501円
8A	8㎜	SBR8A-2	2	14.5	W:6.5 M:3.8 t:0.6 D1:20 D2:15.7 D3:4	20A	50	25円
		SBR8A-10	10	78.5			50	106円
		SBR8A-50	50	398.5			50	581円
9.5	9.5㎜	SBR9.5-2	2	17.4	W:7.9 M:3.7 t:0.6 D1:21 D2:16.7 D3:4	20A	50	28円
		SBR9.5-10	10	93.4			50	110円
		SBR9.5-40	40	378.4			50	431円
10	10㎜	SBR10-2	2	18.2	W:8.2 M:4.3 t:0.6 D1:23.2 D2:18.5 D3:6	20A	50	28円
		SBR10-4	4	38.2			50	53円
		SBR10-10	10	98.2			50	112円
		SBR10-20	20	198.2			50	222円

【当社適合端子台一覧】

形式	適合端子台
SBR7A-□	PTU-10　PT-SS10　PT-10　PUW-10
SBR8A-□	PTU-20　PT-SS20　PT-20　PUW-20　PTW-SS20 AT-10　CT-15S　CT-15　RT-20S　CTW-15S2　CTW-15R　DT-15
SBR9.5-□	FPS-20H　PT-20H
SBR10-□	PTU-30　AT-15L　PT-30　RT-30S　PUW-30

絶縁被覆付、3つのカラーバリエーション

RoHS Compliant

安全性に配慮した絶縁被覆付です。
黒、黄緑、橙の3色を揃えておりますので、用途に応じた使い分けが可能です。

【注文形式】

□B□-□
- B=黒(標準) G=黄緑 O=橙
- 呼称
- 極数



仕様　耐電圧/AC1500V　1分間
材質　端子部:黄銅(Niメッキ)
　　絶縁部:PVC
　　(□B14-□は銅合金Niメッキ)

【寸法図】

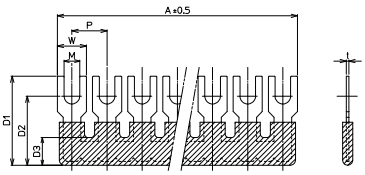

□Bタイプ（各ピッチY形端子形状）

【寸法表】

寸法単位(mm)

呼称	P	形式名	極数	A	共通寸法	定格通電電流	販売単位	標準価格(税抜)
7.0	7mm	□B7.0-2	2	12.8	W:5.8 M:3.1 t:0.5 D1:17.5 D2:13.5 D3:5	15A	50	38円
		□B7.0-4	4	26.8			50	72円
		□B7.0-6	6	40.8			50	100円
		□B7.0-8	8	54.8			50	132円
		□B7.0-10	10	68.8			50	167円
		□B7.0-50	50	348.8			50	891円
7A	7mm	□B7A-2	2	12.7	W:5.7 M:3.2 t:0.6 D1:22 D2:17.7 D3:5	15A	50	38円
		□B7A-4	4	26.7			50	72円
		□B7A-6	6	40.7			50	100円
		□B7A-8	8	54.7			50	132円
		□B7A-10	10	68.7			50	167円
		□B7A-50	50	348.7			50	891円
8A	8mm	□B8A-2	2	14.5	W:6.0 M:3.8 t:0.6 D1:22 D2:17.7 D3:5	20A	50	81円
		□B8A-4	4	30.5			50	106円
		□B8A-6	6	46.5			50	132円
		□B8A-8	8	62.5			50	161円
		□B8A-10	10	78.5			50	173円
		□B8A-50	50	398.5			50	926円
9.5	9.5mm	□B9.5-2	2	17.4	W:7.9 M:3.7 t:0.6 D1:22 D2:17.7 D3:5	20A	50	83円
		□B9.5-4	4	36.4			50	110円
		□B9.5-6	6	55.4			50	165円
		□B9.5-8	8	74.4			50	205円
		□B9.5-10	10	93.4			50	227円
		□B9.5-40	40	378.4			50	897円
10	10mm	□B10-2	2	18.2	W:8.2 M:4.3 t:0.6 D1:23.7 D2:19 D3:7	25A	50	82円
		□B10-4	4	38.2			50	112円
		□B10-10	10	98.2			50	178円
11	11mm	□B11-2	2	20	W:9 M:4.3 t:0.6 D1:23.7 D2:19 D3:7.5	25A	50	89円
		□B11-4	4	42			50	121円
		□B11-10	10	108			50	184円
14	14mm	□B14-2	2	26	W:12 M:5.4 t:0.8 D1:28.5 D2:22.5 D3:8.5	40A	50	84円
		□B14-4	4	54			50	173円
		□B14-10	10	138			50	288円

【当社適合端子台一覧】

形式	適合端子台
□B7.0-□	CT-10S　RT-10S　PTW-SS10　RTW-10S
□B7A-□	FPS-10　PTU-10　PT-SS10　PT-10　PUW-10　FPWS-10
□B8A-□	FPS-20　PT-SS20　PT-20　PTU-20　PUW-20　FPWS-20　PTW-SS20 AT-10　CT-15S　RT-20S　CTW-15S2　CTW-15R　DT-15
□B9.5-□	FPS-20H　PT-20H
□B10-□	FPS-30　PTU-30　AT-15L　PT-30　RT-30S　PUW-30
□B11-□	FPS-40　PTU-40　AT-20　PT-40　CT-25S　CT-30　PUW-40　DTN-30
□B14-□	FPS-50　FPS-80　PTU-80　AT-30　PT-80　CT-35S

ショートバー

【注文形式】

□BR□-□

B=黒(標準)
G=黄緑
O=橙

呼称

極数

仕様　耐電圧/AC1500V　1分間
材質　端子部:黄銅(Niメッキ)
　　絶縁部:PVC

【寸法図】

RoHS Compliant

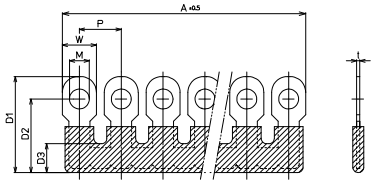

□BRタイプ（各ピッチ丸形端子形状）

【寸法表】

寸法単位(mm)

呼称	P	形式名	極数	A	共通寸法		定格通電電流	販売単位	標準価格(税抜)
7A	7mm	□BR7A-2	2	12.7	W:5.5 M:3.2	t:0.6 D1:21 D2:16.7 D3:5	15A	50	81円
		□BR7A-4	4	26.7				50	106円
		□BR7A-6	6	40.7				50	132円
		□BR7A-8	8	54.7				50	161円
		□BR7A-10	10	68.7				50	173円
		□BR7A-50	50	348.7				50	811円
8A	8mm	□BR8A-2	2	14.5	W:6.5 M:3.8	t:0.6 D1:21 D2:16.7 D3:5	20A	50	81円
		□BR8A-4	4	30.5				50	106円
		□BR8A-6	6	46.5				50	133円
		□BR8A-8	8	62.5				50	161円
		□BR8A-10	10	78.5				50	173円
		□BR8A-50	50	398.5				50	926円
9.5	9.5mm	□BR9.5-2	2	17.4	W:7.9 M:3.7	t:0.6 D1:22 D2:17.7 D3:5	20A	50	83円
		□BR9.5-4	4	36.4				50	110円
		□BR9.5-6	6	55.4				50	165円
		□BR9.5-8	8	74.4				50	205円
		□BR9.5-10	10	93.4				50	227円
		□BR9.5-40	40	378.4				50	897円
10	10mm	□BR10-2	2	18.2	W:8.2 M:4.3	t:0.6 D1:24.2 D2:19.5 D3:7	20A	50	83円
		□BR10-4	4	38.2				50	112円
		□BR10-10	10	98.2				50	177円
		□BR9.5-40	40	378.4				50	897円

【当社適合端子台一覧】

形式	適合端子台
□BR7A-□	FPS-10　PTU-10　PT-SS10　PT-10　PUW-10
□BR8A-□	FPS-20　PTU-20　PT-SS20　PT-20　PUW-20 AT-10　CT-15S　CT-15　RT-20S　CTW-15S2　CTW-15R　DT-15
□BR9.5-□	FPS-20H　PT-20H
□BR10-□	FPS-30　PTU-30　AT-15L　PT-30　RT-30S　PUW-30
BB8-□J	AT-10　CT-15S　CT-15　RT-20S　PUW-20　CTW-15S2　CTW-15R

【注文形式】

BB8-□J

極数

仕様　耐電圧/AC1500V　1分間
材質　端子部:黄銅(Niメッキ)
　　絶縁部:PVC(黒)

【寸法図】

RoHS Compliant

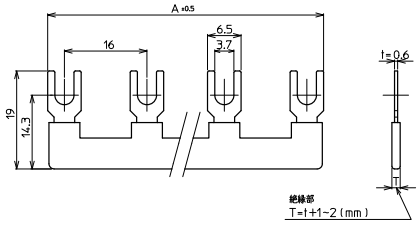

□B8-Jタイプ（8mmピッチ1極跳びY端子形状）

【寸法表】

寸法単位(mm)

極数	A	定格通電電流	販売単位	標準価格(税抜)
2	22.5	20A	50	81円
4	54.5		50	167円
10	150.5		50	408円
20	310.5		50	742円

スプリングロック式端子台用ショートバー

【VTX・VTXWシリーズ用ショートバー】

【注文形式】□BX1.5-□

絶縁部の色
B:黒
R:赤
G:灰
BL:青

極数

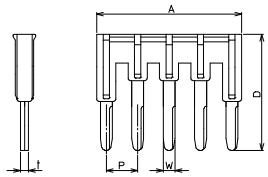

【寸法表】

寸法単位(mm)

P	形式名	極数	A	共通寸法	適合端子台	定格通電電流	販売単位	標準価格(税抜) B(黒)・R(赤)	標準価格(税抜) G(灰)・BL(青)
3.5mm	□BX1.5-2	2	5.7	W:1.2 t:1.6 D:17.65	VTX-1.5 VTXW-1.5	17.5A	10	37円	51円
	-3	3	9.2					64円	90円
	-4	4	12.7					92円	128円
	-5	5	16.2					115円	161円
	-10	10	33.7					320円	448円
	-20	20	68.7					641円	897円

定格絶縁電圧・電流　500V・17.5A
耐電圧　AC1500V/1分間
導電板　銅合金(Snメッキ)
絶縁材　66ナイロン(UL94V-0)

【注文形式】□BX2.5-□

絶縁部の色
B:黒
R:赤
G:灰
BL:青

極数

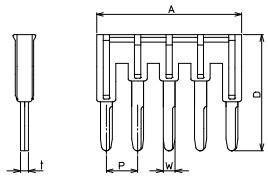

【寸法表】

寸法単位(mm)

P	形式名	極数	A	共通寸法	適合端子台	定格通電電流	販売単位	標準価格(税抜) B(黒)・R(赤)	標準価格(税抜) G(灰)・BL(青)
5.2mm	□BX2.5-2	2	8.5	W:2.15 t:1.6 D:22.5	VTX-2.5 VTXW-2.5	24A	10	37円	51円
	-3	3	13.7					64円	90円
	-4	4	18.9					92円	128円
	-5	5	24.1					115円	161円
	-10	10	50.1					320円	448円
	-20	20	102.1					641円	897円

定格絶縁電圧・電流　800V・24A
耐電圧　AC1500V/1分間
導電板　銅合金(Snメッキ)
絶縁材　66ナイロン(UL94V-0)

【注文形式】□BX4-□

絶縁部の色
B:黒
R:赤
G:灰
BL:青

極数

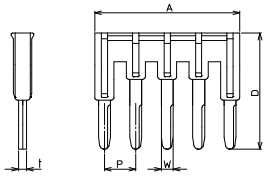

【寸法表】

寸法単位(mm)

P	形式名	極数	A	共通寸法	適合端子台	定格通電電流	販売単位	標準価格(税抜) B(黒)・R(赤)	標準価格(税抜) G(灰)・BL(青)
6.2mm	□BX4-2	2	10	W:2.35 t:1.6 D:22.9	VTX-4 VTXW-4	32A	10	79円	110円
	-3	3	16.2					93円	148円
	-4	4	22.4					137円	192円
	-5	5	28.6					167円	234円
	-10	10	59.6					686円	961円
	-20	20	121.6					1,373円	1,922円

定格絶縁電圧・電流　800V・32A
耐電圧　AC1500V/1分間
導電板　銅合金(Snメッキ)
絶縁材　66ナイロン(UL94V-0)

【注文形式】□ BX6-□

絶縁部の色
B:黒
R:赤
G:灰
BL:青

極数

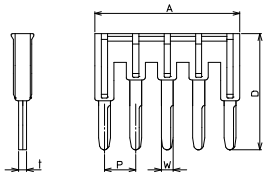

【寸法表】

寸法単位(mm)

P	形式名	極数	A	共通寸法	適合端子台	定格通電電流	販売単位	標準価格(税抜) B(黒)・R(赤)	標準価格(税抜) G(灰)・BL(青)
8.2mm	□BX6-2	2	13.9	W:3.2 t:1.6 D:26.6	VTX-6	41A	10	108円	148円
	-3	3	22.1					201円	282円
	-4	4	30.3					326円	454円
	-5	5	38.5					450円	630円
	-6	6	46.7					595円	833円
	-10	10	79.5					1,030円	1,442円

定格絶縁電圧・電流　1000V・41A
耐電圧　AC1500V/1分間
導電板　銅合金(Snメッキ)
絶縁材　66ナイロン(UL94V-0)

ショートバー

【注文形式】□ BX10-□

絶縁部の色
B:黒
R:赤
G:灰
BL:青

極数

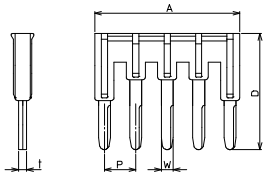

【寸法表】

寸法単位(㎜)

P	形式名	極数	A	共通寸法	適合端子台	定格通電電流	販売単位	標準価格(税抜) B(黒)・R(赤)	標準価格(税抜) G(灰)・BL(青)
10.2㎜	□BX10-2	2	18	W:4.4 t:1.6 D:33.9	VTX-10	57A	10	184円	253円
	-5	5	48.6					690円	920円

定格絶縁電圧・電流　1000V・57A
耐電圧　AC1500V/1分間
導電板　銅合金(Snメッキ)
絶縁材　66ナイロン(UL94V-0)

【注文形式】□ BX16-□

絶縁部の色
B:黒
R:赤
G:灰
BL:青

極数

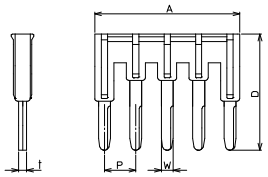

【寸法表】

寸法単位(㎜)

P	形式名	極数	A	共通寸法	適合端子台	定格通電電流	販売単位	標準価格(税抜) B(黒)・R(赤)	標準価格(税抜) G(灰)・BL(青)
12.2㎜	□BX16-2	2	22	W:4.5 t:1.6 D:44.7	VTX-16	76A	10	217円	299円

定格絶縁電圧・電流　1000V・76A
耐電圧　AC1500V/1分間
導電板　銅合金(Snメッキ)
絶縁材　66ナイロン(UL94V-0)

スプリングロック式端子台用ショートバー

【VTZシリーズ用ショートバー】

【注文形式】BBZ2.5-□

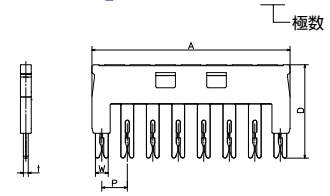

【寸法表】

寸法単位(mm)

P	形式名	極数	A	共通寸法	適合端子台	定格通電電流	販売単位	標準価格(税抜)
5.2mm	BBZ2.5-2	2	7.8	W:2.6 t:1 D:19	VTZ-2.5	20A	50	76円
	-4	4	18.2				50	97円
	-8	8	39				50	143円

定格絶縁電圧・電流　600V・20A
耐電圧　AC1500/1分間
導電板　銅合金(Snメッキ)
絶縁材　66ナイロン(UL94V-0)

【注文形式】BBZ4-□

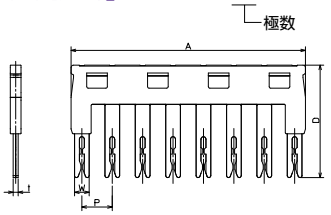

【寸法表】

寸法単位(mm)

P	形式名	極数	A	共通寸法	適合端子台	定格通電電流	販売単位	標準価格(税抜)
6.2mm	BBZ4-2	2	9.2	W:3 t:1 D:23	VTZ-4	30A	50	78円
	-4	4	21.6				50	101円
	-8	8	46.4				50	165円

定格絶縁電圧・電流　600V・30A
耐電圧　AC1500/1分間
導電板　銅合金(Snメッキ)
絶縁材　66ナイロン(UL94V-0)

【注文形式】BBZ6-□

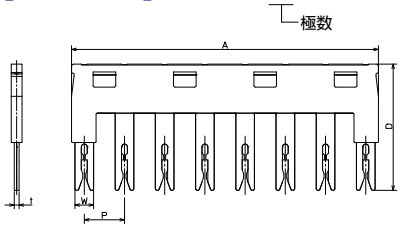

【寸法表】

寸法単位(mm)

P	形式名	極数	A	共通寸法	適合端子台	定格通電電流	販売単位	標準価格(税抜)
8.2mm	BBZ6-2	2	12	W:3.8 t:1 D:25.8	VTZ-6	40A	50	88円
	-4	4	28.4				50	143円
	-8	8	61.2				50	225円

定格絶縁電圧・電流　600V・40A
耐電圧　AC1500/1分間
導電板　銅合金(Snメッキ)
絶縁材　66ナイロン(UL94V-0)

【注文形式】BBZ10-□

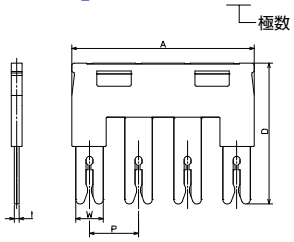

【寸法表】

寸法単位(mm)

P	形式名	極数	A	共通寸法	適合端子台	定格通電電流	販売単位	標準価格(税抜)
10mm	BBZ10-2	2	15.6	W:5.6 t:1 D:28.7	VTZ-10	50A	50	115円
	-4	4	35.6				50	193円

定格絶縁電圧・電流　600V・50A
耐電圧　AC1500/1分間
導電板　銅合金(Snメッキ)
絶縁材　66ナイロン(UL94V-0)

【VT-5Mシリーズ用ショートバー】

【注文形式】BBM5.5-2

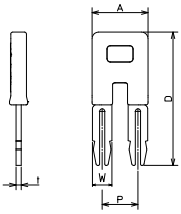

【寸法表】

寸法単位(mm)

P	形式名	極数	A	W	共通寸法	適合端子台	定格通電電流	販売単位	標準価格(税抜)
5.5mm	BBM5.5-2	2	8.6	3	t:0.8 D:20.5	VT-5MS	15A	10	73円
10mm	BBM10-2	2	16.6	4.6		VT-5MD		10	88円

定格絶縁電圧・電流　300V・15A
耐電圧　AC1500V/1分間
導電板　銅合金(Snメッキ)
絶縁材　66ナイロン(UL94V-0)

【注文形式】BBM10-2

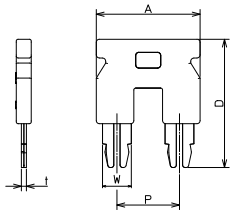

ショートバー（各社リレーソケット用）（三菱、富士サーキットプロテクター用）

リレーソケット用ショートバー

受注生産

RoHS Compliant

ショートバーのピッチ（L寸）を各社のリレーソケットやサーキットプロテクターが2個以上並んだ状態での同極性間（同番号間）と同じにしてありますので、電線を使用しての渡り配線に比べ、早く、さらにきれいに仕上がります。

M3端子用 定格通電電流15A

【注文形式】

□B□-2L

コーティング色
B=黒（標準）
W=白
R=赤
Y=黄
BL=青
S=無

ピッチ指定
22=22㎜
29=29㎜

【寸法図】

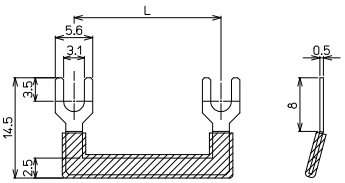

M3端子用適合ソケット（一例）

L	オムロン		富士電機
22㎜	PYF08A PYF08A-E PYF08A-TU	PYFZ-08 PYFZ-08-E PYFZ-08-TU	TP58X1
29㎜	PYF14A PYF14A-E PYF14A-TU	PYFZ-14 PYFZ-14-E PYFZ-14-TU	TP514X1

□B22-2L　販売単位:50　標準価格（税抜）145円
□B29-2L　販売単位:50　標準価格（税抜）165円
※納期についてはお問合せください。

M3.5端子用 定格通電電流15A

【注文形式】

□B28-2（3.5）

コーティング色
B=黒（標準）
W=白
R=赤
Y=黄
BL=青
S=無

【寸法図】

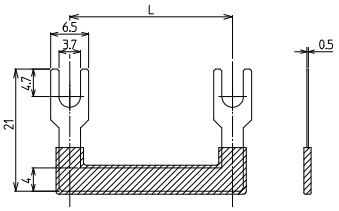

M3.5端子用適合ソケット（一例）

L	オムロン
28㎜	PTF08A PTF08A-E PTF08A-TU

□B28-2（3.5）　販売単位:50　標準価格（税抜）165円
※納期についてはお問合せください。

サーキットプロテクター用ショートバー

RoHS Compliant

定格通電電流15A

【注文形式】

RB35-2

【寸法図】

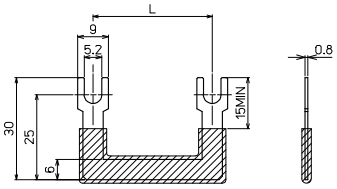

サーキットプロテクター適合機種

L	三菱	富士電機
35㎜	CP30-BA	CP32F

RB35-2　販売単位:50　標準価格（税抜）187円
※納期についてはお問合せください。

長物記名板

RoHS Compliant

裏表の表面処理が異なり、一面は梨地（手書きスタンプ用）、もう一面は艶あり（印字機用）に使い分けが出来ます。

【注文形式】

AR-□

販売単位:1ロール
色:白
材質:PVC

【一般仕様】

注文形式	寸法	標準価格(税抜)
AR-6.5(25)	0.5t×6.5W×25(m)L	1,185円
AR-6.5(100)	0.5t×6.5W×100(m)L	4,738円
AR-8.5(25)	0.5t×8.5W×25(m)L	1,288円
AR-8.5(100)	0.5t×8.5W×100(m)L	5,543円
AR-10(25)	0.5t×10W×25(m)L	1,518円
AR-10(100)	0.5t×10W×100(m)L	6,049円
AR-12(25)	0.5t×12W×25(m)L	1,656円
AR-12(100)	0.5t×12W×100(m)L	6,590円



使用イメージ

【注文形式】

STD-1（記名スタンド）



標準価格 13,225円
(税抜･販売単位 1)

【注文形式】

SR-1（記名用リール）



標準価格:14,835円
(税抜･販売単位 1)

レール支持金具（可動式）

RoHS Compliant

傾け自在・ロック機構付（　）内は販売単位
傾き角度:フリー時(−40°、0°、+40°)　ロック時(−25°、0°、+25°)

【注文形式】

RS-40M

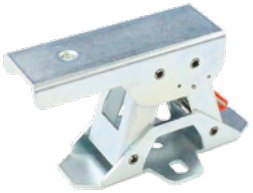

高さ40㎜
標準価格 305円/個
(税抜･販売単位 50)

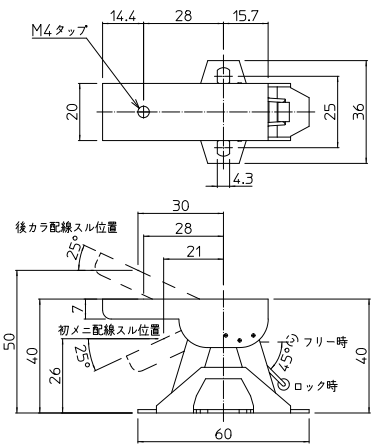

【注文形式】

RS-75M



高さ75㎜
標準価格 357円/個
(税抜･販売単位 20)

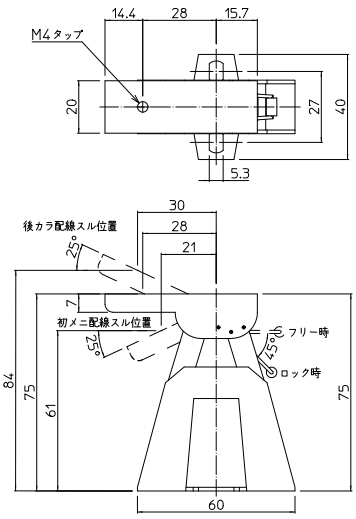

取付穴ブッシュ

不要な穴を塞ぐ２色のブッシュ

【注文形式】

EMT-□ □

- □：取付穴径
  - Φ16-16
  - Φ22-22
  - Φ30-30
- □：色
  - 無=灰色
  - B=黒



【寸法図】

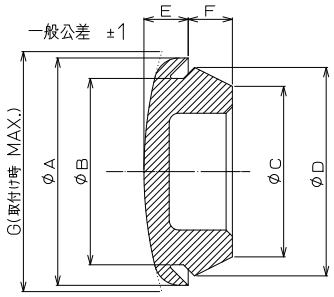

【取付穴寸法】

取付け板厚=1.6～3.2

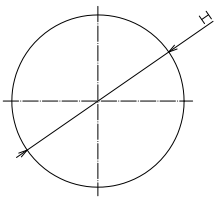

【寸法表】

形式＼寸法	A (mm)	B (mm)	C (mm)	D (mm)	E (mm)	F (mm)	G (mm)	H (mm)	標準価格(税抜)
EMT-16□	φ17.7	φ16.5	φ15.4	φ17.2	4	6.2	φ18	φ16.5	79円
EMT-22□	φ27	φ21.5	φ21	φ25.5	6	5.5	φ30	φ22	88円
EMT-30□	φ36	φ29.5	φ27	φ33	7	7	φ39	φ30	95円

結束バンド

用途に応じて２タイプから選定可能



RoHS Compliant

【注文形式】

TGB-□ □

- □：サイズ形式
- □：樹脂タイプ
  - 無=標準タイプ　色:白
  - B=耐候タイプ　色:黒

【寸法図】

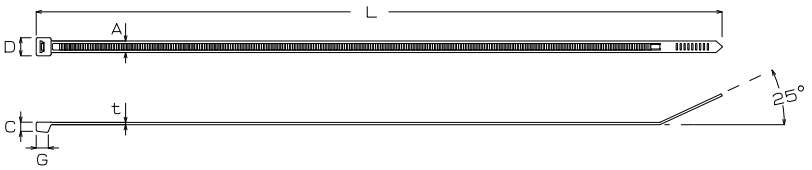

●標準タイプ:TGB-□タイプ
色:白　材質:66ナイロン(UL94V-2)

●耐候タイプ:TGB-□Bタイプ
色:黒　材質:66ナイロン(UL94V-2)

周囲温度:−40℃～+80℃

【寸法表】

サイズ形式(口内)	寸法(mm) L	A	C	D	t	G	最大結束径(内径)	梱包単位	引張強度参考値(N)
80	80	2.5	3.8	4.5	1.0	4.5	15φ	100入り 及び 1000入り	80
100	100	2.5	3.8	4.5	1.0	4.5	22φ		80
150	142	3.6	5.4	6.8	1.25	6.7	33φ	100入り	178
200	190	4.6	6.0	7.7	1.3	7.0	46φ		223
250	250	4.6	6.0	7.7	1.35	7.0	65φ		223
300	300	4.6	6.0	8.3	1.4	7.4	80φ		223
370	370	7.6	6.8	12.4	1.6	11.0	102φ		534
530	550	9.0	9.8	14.3	1.8	13.2	155φ		778

標準価格はP930参照

バンド結束工具

【注文形式】

F304タイプ



質量 約320g
標準価格 12,000円 / 個
(税抜･販売単位 1)

【特長】

- あらかじめセットした強度まで締めつけると自動的にカット
- 作業員の握力やその他個人差に関係なくいつも均等に締めつけ可能
- 電線束の径、使用するタイの寸法に合わせて3段階にメモリが付いています。下表を目安にしてセットいただければバンドをその強度まで締めつけて切断します。

結束バンド形式	強度目盛
TGB-80～TGB-100	1
TGB-150	2
TGB-200～TGB-300	3

タイベース

RoHS Compliant

用途に応じて2タイプから選定可能



【注文形式】

TBS-□
└サイズ形式

TBS-□タイプ
合成ゴム系の粘着剤を使用したタイプでタイル面、ガラス面、ホリオレフィン系樹脂面など、広範囲な接着が可能です。

【寸法図】

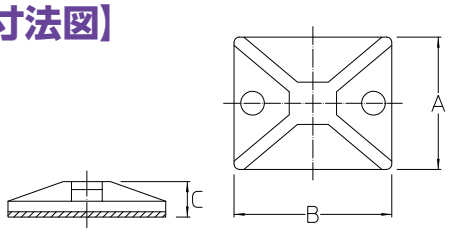

【一般仕様】

サイズ形式	A (mm)	B (mm)	C (mm)	最大対応バンド幅(mm)	材質	固定方法	梱包単位	標準価格(税抜)
20	19	19	5.4	5.0	66ナイロン	粘着	100	2,450円
30	28	28	6.5	6.4	66ナイロン	粘着	100	3,000円

ボタンチューブ

ボタンチューブ TSK

RoHS Compliant

【注文形式】

TSK□-□ □

無=25m
L=50m
呼径
R=リバーシブル
G=グレー

例)
リバーシブルタイプ(R):TSK-(呼径)R
呼径20φの場合:TSK-20R

リバーシブルタイプグレー(G):TSK-(呼径)G
呼径30φの場合:TSK-30G

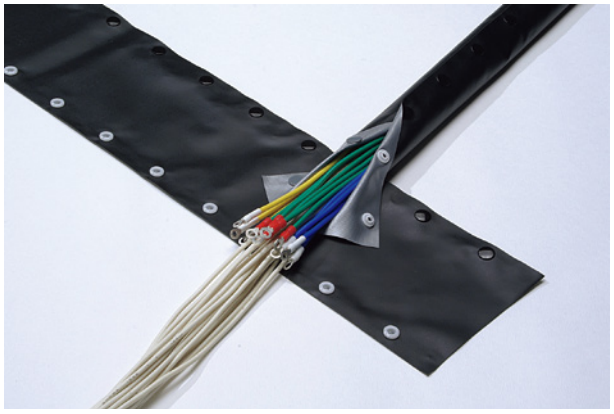

【特長】

- ワンタッチボタン付きチューブで、工具なしで簡単に結束が出来、しかも着脱可能
- サイズは豊富で配線にピッタリな被覆が可能
- 着脱が簡単なため配線変更・点検が容易
- 柔軟な材質でどんな形状にもフィットし、スマートな外観に
- 部分的な着脱が可能で配線の分岐も可能
- リバーシブルタイプ(ブラック&グレー)はブラック・グレーが目的・用途に合わせて自在に使用可能なため、在庫低減に効果的

【カラー】

- リバーシブルタイプ(ブラック&グレー)

【梱包及び梱包単位】

- **25m**

コンパクトな段ボールケースに納めてあり、ご使用の際には取出し口より引き出してご使用いただけます。

- **50m**

ボビン巻で段ボールケースに納めてあり、ご使用の際には引出し口より引き出してご使用いただけます。

【一般仕様】

形式	呼径	定尺	材質・特性
TSK-10	10φ	25m	シート部:ポリエステルクロス入り難燃性塩化ビニール 嵌合部:ワンタッチボタン(ポリアセタール樹脂)
TSK-15	15φ		
TSK-20	20φ		
TSK-25	25φ		
TSK-30	30φ		
TSK-40	40φ		
TSK-50	50φ		
TSK-70	70φ		
TSK-100	100φ		
TSKL-10	10φ	50m	シート部:ポリエステルクロス入り難燃性塩化ビニール 嵌合部:ワンタッチボタン(ポリアセタール樹脂)
TSKL-15	15φ		
TSKL-20	20φ		
TSKL-25	25φ		
TSKL-30	30φ		
TSKL-40	40φ		
TSKL-50	50φ		
TSKL-70	70φ		
TSKL-100	100φ		

標準価格はP930参照

シート部UL認定品　難燃タイプ
HB　No.E242175

ボタンチューブ ECO TSKE

RoHS Compliant

【注文形式】

TSKE-□

呼径

例）
呼径20φの場合:TSKE-20

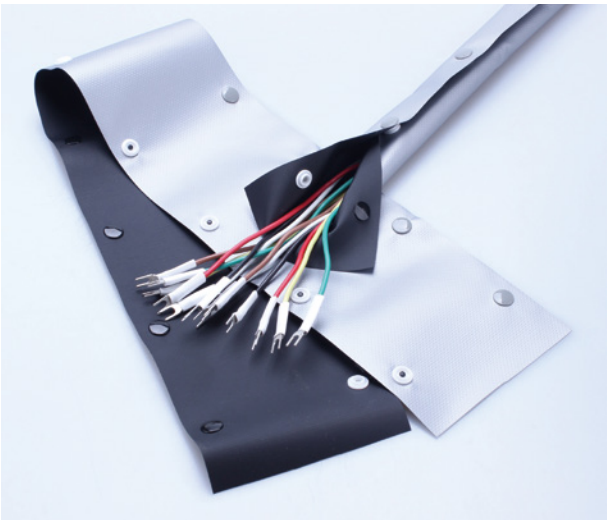

【特長】

● ボタン間隔65mmにより省力化を実現
工数の減少！作業効率UP！

【カラー】

● リバーシブルタイプ（ブラック&グレー）

【梱包及び梱包単位】

● **50m**

コンパクトな段ボールに納めてあり、ご使用の際には取出し口より引き出すことができるつづら折り収納。

【一般仕様】

形式	呼径	定尺	材質･特性
TSKE-10	10φ	50m	シート部：ポリエステルクロス入り難燃性塩化ビニール 嵌合部：ワンタッチボタン（ポリアセタール樹脂）
TSKE-15	15φ		
TSKE-20	20φ		
TSKE-25	25φ		
TSKE-30	30φ		
TSKE-40	40φ		
TSKE-50	50φ		
TSKE-70	70φ		
TSKE-100	100φ		

標準価格はP930参照

スパイラルチューブ

RoHS Compliant

【注文形式】

TSP-□ □

- □：サイズ形式
- □：樹脂タイプ
  - 無＝標準タイプ　色：半透明乳白色
  - B＝耐候タイプ　色：黒



【寸法図】

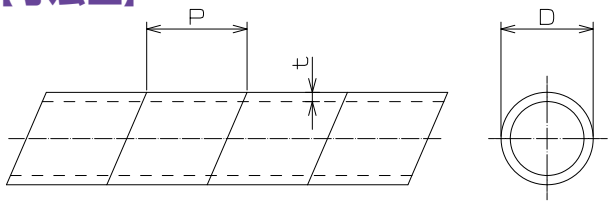

柔軟性、復元力に優れ、配線の結束作業が容易に進められるTSPシリーズスパイラルチューブは、半透明乳白色と黒色の2シリーズをご用意。サイズも（内径2.6～25㎜まで）全9サイズから選定可能。

【物性表】 材質:低密度ポリエチレン

試験項目	試験法	単位	数値	試験項目	試験法	単位	数値
MER	JIS K 6922-2	g/10min	3.2	引張破壊(呼び)ひずみ	JIS K 6922-2	%	100
密度	JIS K 7112	g/㎤	0.924	デュロメータ硬さ	JIS K 7251	HDD	51
引張弾性率	JIS K 6922-2	Mpa	180	ビカット軟化点	JIS K 7206	℃	94
引張破壊応力	JIS K 6922-2	MPa	11	脆化温度	JIS K 7216	℃	＜−75

周囲温度:−15℃～+60℃

【寸法表】

サイズ形式	外形φD	肉厚t	ピッチP	束線範囲径	1ケース(1巻)
2.6	3.8	0.4	6	2.6-8	100m
4	5.2	0.5	10	4-12	
6	7.5	0.7	10	6-18	
8	9.8	0.8	13	8-25	50m
10	12	0.9	13	10-30	
12	14	1.1	16	12-35	
15	17	1.1	20	15-45	25m
20	23	1.3	23	20-60	
25	28	1.4	28	25-75	

標準価格はP930参照

フラットチューブ

RoHS Compliant

【注文形式】

TMC-□

内径寸法（下表参照）
1.5：φ2
2：φ2.3
2.8：φ3.4
3：φ3.9
4：φ4.5
7：φ7.3



【特長】

- 電線へ挿入後、電線を挟み込む力が働くためずり落ちしにくい
- 扁平形で表面状態も手書きによるマーキングに適しており、現場でも手軽にマーキング可能
- ホットマーカーによる捺印が簡単にでき、仕上がりも綺麗な読みやすい印字が可能
- 十分な肉厚があり、材質も電気絶縁にすぐれた構造
- 余裕のあるサイズでも使用可能なため平行コード、工事用VA電線など各種の電線へも幅広く利用可能
- 一機種で幅広い範囲の電線サイズに使用いただけるため在庫低減に貢献

【寸法図】

TMC-1.5

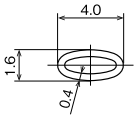

TMC-2

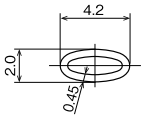

TMC-2.8

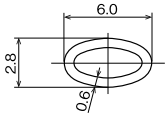

TMC-3

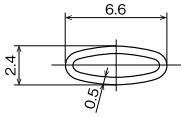

TMC-4

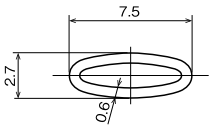

TMC-7

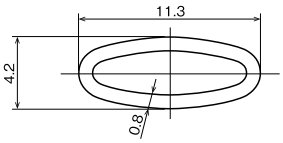

【定格】

絶縁抵抗　1000MΩ以上
耐電圧　5000V　1分間
周囲温度　−10℃～+60℃

【一般仕様】

形式	内径	適合電線目安	色	材質	1ケース（1巻）	販売単位	標準価格（税抜）
TMC-1.5	φ2.0	AWG28～22（0.08㎟～0.34㎟）	白（標準） 黒　赤 青　緑 黄	軟質塩化ビニール	200m	1ケース	5,150円
TMC-2	φ2.3	AWG26～18（0.12㎟～0.75㎟）					5,150円
TMC-2.8	φ3.4	AWG24～16（0.2㎟～1.25㎟）					6,200円
TMC-3	φ3.9	AWG22～14（0.34㎟～2㎟）					6,200円
TMC-4	φ4.5	AWG18～12（0.75㎟～3.5㎟）					9,300円
TMC-7	φ7.3	AWG12～8（3.5㎟～8㎟）			100m		8,250円

チューブスタンド

記名板、ラベル、フラットチューブなどの作業性を向上させる専用スタンド

【注文形式】

STD-1（記名スタンド）



標準価格 13,225円
（税抜・販売単位 1）

レールカッター

受注生産品につきご使用の際には使用場所、使用環境条件、および使用目的を明示のうえ、最寄りの営業所までご相談ください。

手動式アルミレール用カッター

受注生産

【注文形式】

TA2-□

ダイス形状
DAV
DAS
AS
DMS
DIS
IAS

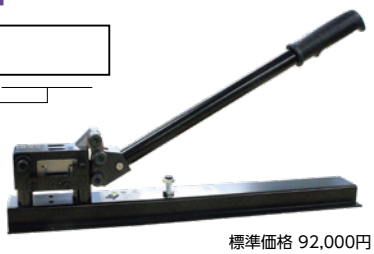

標準価格 92,000円
(税抜･販売単位 1)

【特長】

- 手動式で場所・人を選ばず安全に切断可能
- 新リンク式で高トルクを生み出し、バリの出ない構造
- ダイス交換式のため、1台でアルミレール全機種対応、刃部は簡単に再研磨可能
- のぞき窓を採用しているので切断位置の確認が容易で、取付穴の形状に合わせて切断が可能
- 質量：約3.3kg

【寸法図】

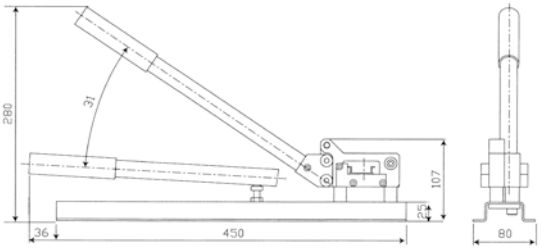

本体(ダイス付) 形式	適合レール	レール形状	替ダイス
TA2-DAV	DAV、DM		TA-DAV
TA2-DAS	DAS	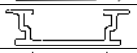	TA-DAS
TA2-AS	AS	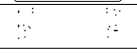	TA-AS
TA2-DMS	DMS	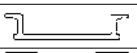	TA-DMS
TA2-DIS	DIS	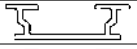	TA-DIS
TA2-IAS	IAS	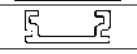	TA-IAS

電動アルミレール用カッター

受注生産

【注文形式】

RCM-A

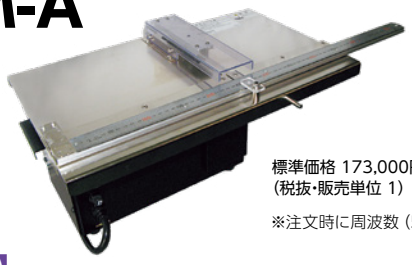

標準価格 173,000円
(税抜･販売単位 1)

※注文時に周波数 (50Hz or 60Hz) をご指定ください。

【特長】

- 寸法が出しやすく、切断面にバリ、変形などが出ない構造
- 刃物は市販のメタルソーを高速回転にて使用。材料を置いたテーブルごと前方にスライドさせて切断する。
- 材料を傷つけることもなく、だれでもいつでもご使用になれる簡易高速切断機です。

【寸法図】

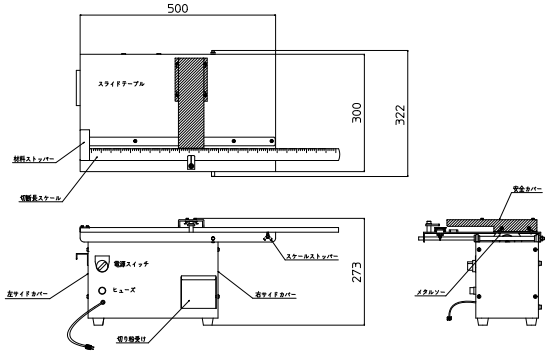

【一般仕様】

電源電圧	AC100 6A (ヒューズ15A)
モーター定格	0.2KW×4P 1800rpm (50/60Hz)
ベルト	ポリマックスベルト　5M345 (三ツ星)
メタルソー	75×25.4×0.8
切断可能材質	アルミ･プラスチック等
切断可能断面寸法	70×12㎜
切削油	プラスチック切断時：不要 アルミ材連続切断時：時々塗付
機械質量	約18kg

切断上の注意事項

1. メタルソーが切れなくなったときあるいは急激に切断しようとした時、モーターが停止し、ヒューズが切れることがありますのでご注意ください。(ヒューズを交換すれば機械は正常に動きます。)
2. アルミ切断時は約10回切断毎に油(例:CRC55が便利)をメタルソー両側に塗布すると容易に切断が出来ます。
3. メタルソーは早めに交換することをお勧めします。

ノンハロ難燃PPダクト TDEPシリーズ

RoHS Compliant



【特長】

- 環境配慮（ハロゲン物質を含まない材料を使用）
- 耐油性・耐熱性に優れた仕様
- 比重の軽い樹脂を使用しているので装置の軽量化が可能
- 側孔12.5㎜と幅広な構造
- 各種規制、規格に適応（RoHS指令・REACH規制 等）
- 推奨工具のダクトカッターTC-100等で簡単に切断可能（ノコ刃で切断の場合、バリが発生します）

※切断加工は、樹脂切断用のカッターをご使用ください。
※保管方法：梱包から取出し後は斜めに立て掛け放置すると変形の恐れがありますので平置きで保管してください。

【一般仕様】

形式	断面寸法(㎜)		長さ	側孔	梱包数	標準価格(税抜)
	幅	高さ				
TDEP-24-20	25	40	2000	(Mタイプのみ)	10	2,290円
TDEP-34-20	30				10	2,370円
TDEP-44-20	40				10	2,570円
TDEP-26-20	25	60			10	2,600円
TDEP-36-20	30				10	2,840円
TDEP-46-20	40				10	3,100円
TDEP-66-20	60				10	3,880円
TDEP-38-20	30	80			10	3,740円
TDEP-48-20	40				10	3,990円
TDEP-68-20	60				10	4,650円
TDEP-88-20	80				10	5,680円
TDEP-410-20	40	100			10	5,170円
TDEP-610-20	60				10	5,680円
TDEP-810-20	80				10	6,960円
TDEP-1010-20	100				6	10,050円

【物性表】

項目	単位	試験値	試験方法
比重	g/㎤	1.09	JIS K 7112
引張強さ	Mpa	16	JIS K 7161
伸び	%	700	JIS K 7161
シャルピー衝撃値	KJ/㎡	4.3	JIS K 7111
ロックウェル硬度	R	95	JIS K 7202
体積固有抵抗	Ω･m	$>10_{13}$	JIS K 7194
耐電圧	kV	>20	JIS K 2110

【寸法図】

●断面図

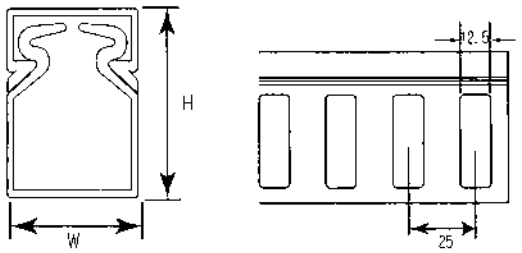

●底孔規格

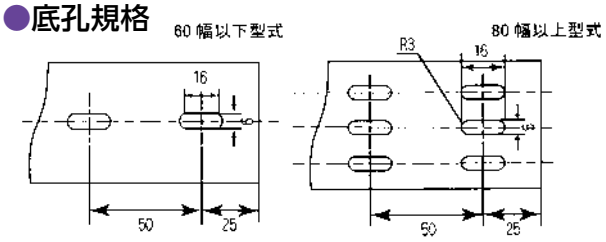

配線ダクト TDシリーズ

用途、状況に幅広く対応する豊富なバリエーション

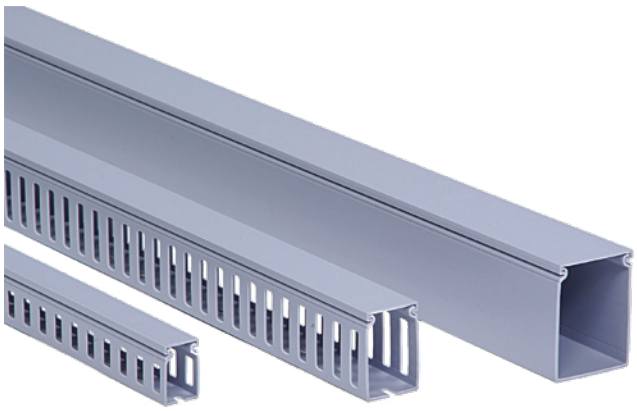

H型

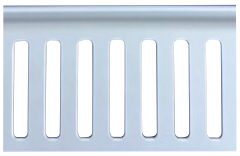

T型

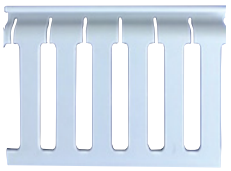

LL型

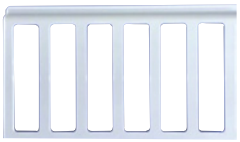

TD-①(サイズ)-②(長さ)-③(側孔形状)

TD-23～1510-20-H.T.LL.

①寸法図を参考にサイズを選定してください。

②長さは2000㎜です。

③寸法図の孔形状の中から、用途に合った形状を、お選びください。

蓋のみの発注 **TD-①-②-F**

蓋のみの注文は、上記の様に、使用されるタイプの型名の③の(側孔形状)部分をFと置き換えて、ご指定ください。蓋のみの形式になります。

【物性表】(硬質塩ビ:色グレー)

項目		単位	標準値
比重	JIS K 7112	−	1.47
引張り強さ	JIS K 7113	Mpa	35以上
伸び	JIS K 7113	%	100以上
シャルピー衝撃値	JIS K 7111	KJ/㎡	8.8以上
柔軟温度	JIS K 6745	℃	73±3
ロックウェル硬度	JIS K 7203	−	112
体積固有抵抗	ASTM D 257	Ω-m	$>10^{13}$
耐電圧	JIS C 8430	mV/m	>40
誘電率		PF/m	29
比熱		J/(kg･K)	1,200
熱膨張係数			7×10^{-5}

【注文形式】

TD-23-20-H

基本形式

サイズ
23～1015の間で選定寸法図、寸法表を参考にサイズを選定してください。

長さ指定
20：2000㎜

側面孔形状指定

RoHS Compliant

【寸法図】

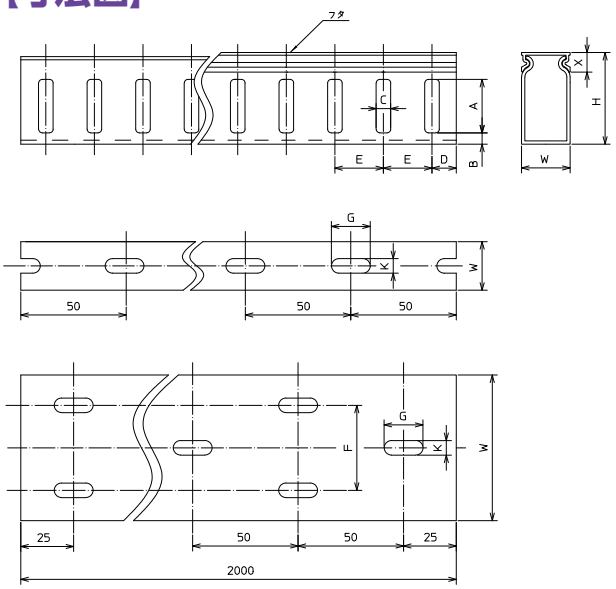

【寸法表】

形式＼寸法	W (㎜)	H (㎜)	X (㎜)	A (㎜)	B (㎜)	C (㎜)	D (㎜)	E (㎜)	F (㎜)	G (㎜)	K (㎜)	電線収納本数(目安) IV線2㎟	個/箱当り	標準価格 (税抜)
TD-23-20-H	18	25	5.5	10	6	6	10	20		12	4	20	50	840円
TD-N23-20-H	20	30	5.5	12	6	9	10	20		12	4	25	50	1,290円
TD-33-20-H	30	30	12.1	12	9	9	10	20		16	6	35	40	1,210円
TD-24-20-H	25	40	12.1	19	6	9	10	20		16	6	40	40	1,190円
TD-34-20-H	30	40	9.1	19	6	9	10	20		16	6	50	40	1,260円
TD-44-20-H	40	40	11.8	19	6	9	10	20		16	6	65	40	1,400円
TD-64-20-H	60	40	14.3	19	6	9	10	20	35	16	6	100	20	1,950円
TD-74-20-H	70	60	14	19	6	9	10	20	35	16	6	110	20	2,050円
TD-26-20-H	25	60	12.1	38	6	9	10	20		16	6	60	40	1,370円
TD-36-20-H	30	60	12.1	38	6	9	10	20		16	6	70	30	1,580円
TD-46-20-H	40	60	11.8	38	6	9	10	20		16	6	100	30	1,610円
TD-56-20-H	52	60	13.5	38	6	9	10	20		16	6	125	20	1,820円
TD-66-20-H	60	60	14.3	38	6	9	10	20	35	16	6	160	20	2,080円
TD-76-20-H	70	60	14	38	6	9	10	20	35	16	6	170	20	2,290円
TD-86-20-H	80	60	16.5	38	6	9	10	20	35	16	6	190	20	3,160円
TD-106-20-H	100	60	15	38	6	9	10	20	35	16	6	240	10	3,340円
TD-28-20-H	25	80	10.1	58	7	9	10	20		16	6	80	24	2,790円
TD-38-20-H	30	80	12.1	58	7	9	10	20		16	6	100	24	2,920円
TD-48-20-H	40	80	11.8	58	7	9	10	20		16	6	110	18	3,240円
TD-58-20-H	52	80	10.8	58	7	9	10	20		16	6	170	12	3,450円
TD-68-20-H	60	80	14.3	58	7	9	10	20	35	16	6	200	12	3,630円
TD-88-20-H	80	80	16.5	58	7	9	10	20	35	16	6	260	14	4,050円
TD-108-20-H	100	80	15	58	7	9	10	20	35	16	6	320	8	4,470円
TD-210-20-H	25	100	12.1	77	7	9	10	20		16	6	90	20	2,870円
TD-310-20-H	30	100	10.1	77	7	9	10	20		16	6	110	20	3,640円
TD-410-20-H	40	100	11.8	77	7	9	10	20		16	6	160	18	3,760円
TD-610-20-H	60	100	14.3	77	7	9	10	20	35	16	6	240	12	4,050円
TD-810-20-H	80	100	16.5	77	7	9	10	20	35	16	6	320	12	4,470円
TD-1010-20-H	100	100	15	77	7	9	10	20	40	16	6	400	6	4,870円
TD-1015-20-H	100	150	15	123	10	9	10	20	40	16	6	600	4	9,630円

配線ダクト

【注文形式】

TD-23-20-T

- 基本形式
- サイズ：23～1015の間で選定寸法図、寸法表を参考にサイズを選定してください。
- 長さ指定：20：2000㎜
- 側面孔形状指定

【寸法図】

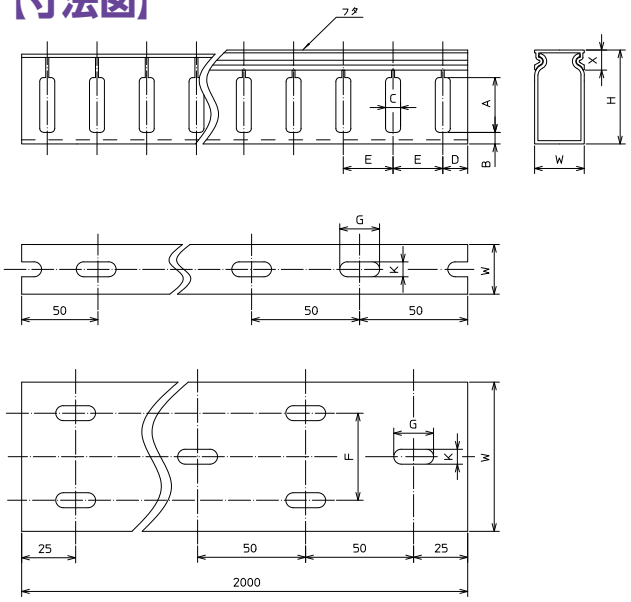

【寸法表】

形式＼寸法	W (㎜)	H (㎜)	X (㎜)	A (㎜)	B (㎜)	C (㎜)	D (㎜)	E (㎜)	F (㎜)	G (㎜)	K (㎜)	電線収納本数(目安) IV線2㎟	個/箱当り	標準価格 (税抜)
TD-23-20-T	18	25	5.5	10	6	6	10	15		12	4	20	50	840円
TD-53-20-T	52	25	6.3	11	6	6	10	15		16	6	50	40	1,840円
TD-N23-20-T	20	30	5.5	12	6	9	10	20		16	4	25	50	1,290円
TD-33-20-T	30	30	12.1	12	9	9	10	20		16	6	35	40	1,210円
TD-24-20-T	25	40	12.1	19	6	9	10	20		16	6	40	40	1,190円
TD-34-20-T	30	40	9.1	19	6	9	10	20		16	6	50	40	1,260円
TD-44-20-T	40	40	11.8	19	6	9	10	20		16	6	65	40	1,400円
TD-64-20-T	60	40	14.3	19	6	9	10	20	35	16	6	100	20	1,950円
TD-74-20-T	70	40	14	19	6	9	10	20	35	16	6	110	20	2,050円
TD-26-20-T	25	60	12.1	38	6	9	10	20		16	6	60	40	1,370円
TD-36-20-T	30	60	12.1	38	6	9	10	20		16	6	70	30	1,580円
TD-46-20-T	40	60	11.8	38	6	9	10	20		16	6	100	30	1,610円
TD-56-20-T	52	60	13.5	38	6	9	10	20		16	6	125	20	1,820円
TD-66-20-T	60	60	14.3	38	6	9	10	20	35	16	6	160	20	2,080円
TD-76-20-T	70	60	14	38	6	9	10	20	35	16	6	170	20	2,290円
TD-86-20-T	80	60	16.5	38	6	9	10	20	35	16	6	190	20	3,160円
TD-106-20-T	100	60	15	38	6	9	10	20	35	16	6	240	10	3,340円
TD-38-20-T	30	80	12.1	58	7	9	10	20		16	6	100	24	2,920円
TD-48-20-T	40	80	11.8	58	7	9	10	20		16	6	130	18	3,240円
TD-58-20-T	52	80	10.8	58	7	9	10	20		16	6	170	12	3,450円
TD-68-20-T	60	80	14.3	58	7	9	10	20	35	16	6	200	12	3,630円
TD-88-20-T	80	80	16.5	58	7	9	10	20	35	16	6	260	14	4,050円
TD-108-20-T	100	80	15	58	7	9	10	20	35	16	6	320	8	4,470円
TD-410-20-T	40	100	11.8	77	7	15	20	30		16	6	160	18	3,760円
TD-610-20-T	60	100	14.3	77	7	15	20	30	35	16	6	240	12	4,050円
TD-810-20-T	80	100	16.5	77	7	15	20	30	35	16	6	320	12	4,470円
TD-1010-20-T	100	100	15	77	7	15	20	30	40	16	6	400	6	4,870円
TD-1015-20-T	100	100	15	77	7	15	20	30	40	16	6	600	4	9,630円

納期確認

【注文形式】

TD-26-20-LL

- 基本形式
- サイズ：26～1015の間で選定寸法図、寸法表を参考にサイズを選定してください。
- 長さ指定：20：2000㎜
- 側面孔形状指定

【寸法図】

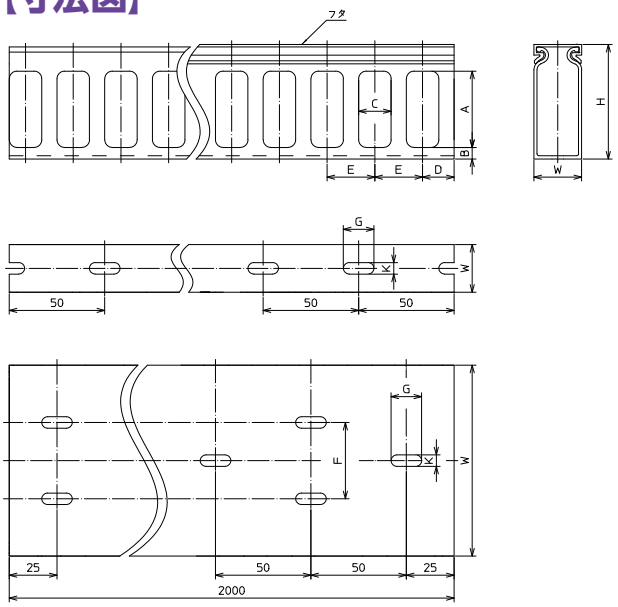

【寸法表】

形式＼寸法	W (㎜)	H (㎜)	A (㎜)	B (㎜)	C (㎜)	D (㎜)	E (㎜)	F (㎜)	G (㎜)	K (㎜)	電線収納本数(目安) IV線2㎟	個/箱当り	標準価格 (税抜)
TD-26-20-LL	25	60	40	6	17	16.5	25		16	6	60	40	1,370円
TD-36-20-LL	30	60	40	6	17	16.5	25		16	6	70	30	1,580円
TD-46-20-LL	40	60	40	6	17	16.5	25		16	6	100	30	1,610円
TD-56-20-LL	52	60	40	6	17	16.5	25		16	6	125	20	1,820円
TD-66-20-LL	60	60	40	6	17	16.5	25	35	16	6	150	20	2,080円
TD-76-20-LL	70	60	40	6	17	16.5	25	35	16	6	170	20	2,290円
TD-86-20-LL	80	60	40	6	17	16.5	25	35	16	6	190	20	3,160円
TD-106-20-LL	100	60	40	6	17	16.5	25	35	16	6	240	10	3,340円
TD-38-20-LL	30	80	58	7	17	16.5	25		16	6	100	24	2,920円
TD-48-20-LL	40	80	58	7	17	16.5	25		16	6	130	18	3,240円
TD-58-20-LL	52	80	58	7	17	16.5	25		16	6	170	12	3,450円
TD-68-20-LL	60	80	58	7	17	16.5	25	35	16	6	200	12	3,630円
TD-88-20-LL	80	80	58	7	17	16.5	25	35	16	6	260	14	4,050円
TD-108-20-LL	100	80	58	7	17	16.5	25	35	16	6	320	8	4,470円
TD-210-20-LL	25	100	77	7	17	16.5	25		16	6	100	20	2,870円
TD-310-20-LL	30	100	77	7	17	16.5	25		16	6	110	20	3,640円
TD-410-20-LL	40	100	77	7	17	16.5	25		16	6	160	18	3,760円
TD-610-20-LL	60	100	77	7	17	16.5	25	35	16	6	240	12	4,050円
TD-810-20-LL	80	100	77	7	17	16.5	25	35	16	6	320	12	4,470円
TD-1010-20-LL	100	100	77	7	17	16.5	25	40	16	6	400	6	4,870円
TD-1015-20-LL	100	150	77	57	17	16.5	25	40	16	6	600	4	9,630円

適合工具

マイナスドライバー

【注文形式】
VT5-0（推奨 弊社取扱ドライバー）

標準価格 880円/本（税抜）



VT5-0

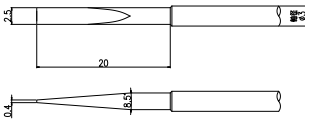

【注文形式】
VT5-1（推奨 弊社取扱ドライバー）

標準価格 880円/本（税抜）



VT5-1

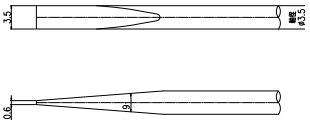

【注文形式】
VT5-2（推奨 弊社取扱ドライバー）

標準価格 1,830円/本（税抜）



VT5-2

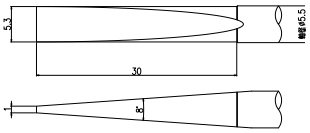

圧着工具

【注文形式】
TA-540



標準価格 58,340円（税抜）
適応電線サイズ 0.14~16㎟ / AWG28-5

※詳細はP076参照
※工具・圧着端子は適合製品をご使用ください。

【注文形式】
TA-210



標準価格 22,840円（税抜）
適応電線サイズ 0.08~0.34㎟ / AWG28-22

※詳細はP077参照
※工具・圧着端子は適合製品をご使用ください。

ダクトカッター

【注文形式】

TC-100



標準価格 17,160円
(税抜･販売単位 1)

安全に関するご注意

お買い上げ後ご使用の前には必ず取扱説明書をお読みの上､正しくお使いください。

【特長】

- ダクトカッターは刃部を硬質及び軟質プラスチックの切断に最適な形状としたプラスチック切断用ツール
- 受け部の凹部とスライドカバー、直角アタッチメントを併用することで、配線ダクト、端子台カバー等各種プラスチック材料の切断が容易に可能

【用途】

- 配線ダクト、端子台カバー、通信モール他各種プラスチックの切断

【使用例】

1.配線ダクトの切断

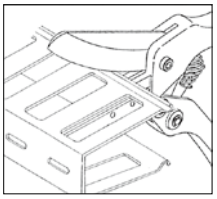

2.端子台カバーの切断

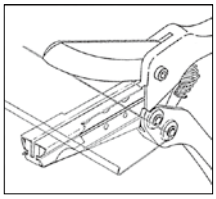

3.ダクトカバーの切断

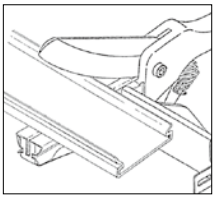

形式	全長	刃長	質量	付属品
TC-100	270㎜	115㎜	約580g	スライドカバーA/スライドカバーB 直角アタッチメント

ダクトニッパー

【注文形式】

TDN-100



標準価格 17,610円
(税抜･販売単位 1)

安全に関するご注意

お買い上げ後ご使用の前には必ず取扱説明書をお読みの上､正しくお使いください。

【特長】

- ダクトニッパーは 100㎜高さまでの配線ダクト側孔(配線孔)の柱部を切断することが可能
- ハンドル部にスプリングが付いているため、ハンドルを戻す必要無し
- 刃部はクイキリタイプのため、切断面が滑らかな仕上がり
- パワー部増方式で小さな力で簡単に切断可能

【用途】

- ダクトニッパーは、配線ダクト側孔（配線孔）の柱部を切断する工具です。その他樹脂製品の奥深い箇所のゲートの切断も行えます。

形式	全長	奥行	刃幅	質量
TDN-100	327㎜	96㎜	18.5㎜	約460g

【使用例】 側孔底部を一直線で切断するには…

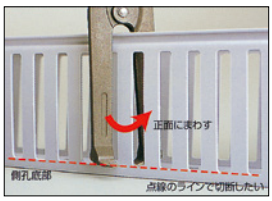

1.刃先を側孔の底部にあてます。少しくわえた状態で正面にまわします。

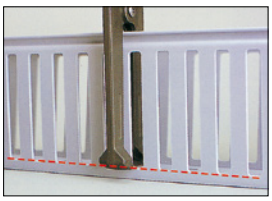

2.刃を正面にして切断します。

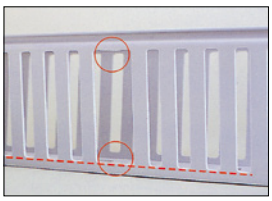

3.切断面が側孔底部のラインで切断できます。

価格表

【ボタンチューブ TSKシリーズ】

形式	標準価格(税抜)
TSK-10G(25m)	9,380円
TSK-10R(25m)	9,380円
TSK-15G(25m)	9,470円
TSK-15R(25m)	9,470円
TSK-20G(25m)	9,680円
TSK-20R(25m)	9,680円
TSK-25G(25m)	10,640円
TSK-25R(25m)	10,640円
TSK-30G(25m)	10,710円
TSK-30R(25m)	10,710円
TSK-40G(25m)	12,350円
TSK-40R(25m)	12,350円
TSK-50G(25m)	13,040円
TSK-50R(25m)	13,040円
TSK-70G(25m)	15,440円
TSK-70R(25m)	15,440円
TSK-100G(25m)	18,530円
TSK-100R(25m)	18,530円

形式	標準価格(税抜)
TSKL-10G(50m)	18,760円
TSKL-10R(50m)	18,760円
TSKL-15G(50m)	18,940円
TSKL-15R(50m)	18,940円
TSKL-20G(50m)	19,360円
TSKL-20R(50m)	19,360円
TSKL-25G(50m)	21,280円
TSKL-25R(50m)	21,280円
TSKL-30G(50m)	21,420円
TSKL-30R(50m)	21,420円
TSKL-40G(50m)	24,700円
TSKL-40R(50m)	24,700円
TSKL-50G(50m)	26,080円
TSKL-50R(50m)	26,080円
TSKL-70G(50m)	30,880円
TSKL-70R(50m)	30,880円
TSKL-100G(50m)	37,060円
TSKL-100R(50m)	37,060円

【ボタンチューブECO TSKEシリーズ】

形式	標準価格(税抜)
TSKE-10 (50m)	8,693円
TSKE-15 (50m)	9,150円
TSKE-20 (50m)	10,637円
TSKE-25 (50m)	11,323円
TSKE-30 (50m)	11,438円
TSKE-40 (50m)	12,924円
TSKE-50 (50m)	13,839円
TSKE-70 (50m)	17,156円
TSKE-100 (50m)	21,846円

【スパイラルチューブ】

形式	標準価格(税抜)
TSP-2.6(100m)	2,800円
TSP-2.6B(100m)	3,250円
TSP-4(100m)	3,450円
TSP-4B(100m)	3,950円
TSP-6(100m)	4,600円
TSP-6B(100m)	5,250円
TSP-8(50m)	3,850円
TSP-8B(50m)	4,400円
TSP-10(50m)	4,000円
TSP-10B(50m)	4,550円
TSP-12(50m)	5,250円
TSP-12B(50m)	6,050円
TSP-15(25m)	3,650円
TSP-15B(25m)	4,200円
TSP-20(25m)	5,700円
TSP-20B(25m)	6,550円
TSP-25(25m)	7,150円
TSP-25B(25m)	8,200円

【結束バンド】

形式	標準価格(税抜)
TGB-80(100入)	200円
TGB-80(1000入)	1,760円
TGB-100(100入)	210円
TGB-100(1000入)	1,870円
TGB-150(100入)	370円
TGB-200(100入)	620円
TGB-250(100入)	1,320円
TGB-300(100入)	1,800円
TGB-370(100入)	3,520円
TGB-530(100入)	12,100円
TGB-80B(1000入)	2,200円
TGB-80B(100入)	260円
TGB-100B(1000入)	2,420円
TGB-100B(100入)	270円
TGB-150B(100入)	470円
TGB-200B(100入)	770円
TGB-250B(100入)	1,650円
TGB-300B(100入)	2,200円
TGB-370B(100入)	4,400円
TGB-530B(100入)	15,160円

INDEX

1

1202 ——— 823

A

AM-8.5P10 ——— 149, 421
AM-10 ——— 069, 149, 280, 421
AM-10P7 ——— 149, 280, 421
AM-10P8 ——— 149, 421
AM-10P10 ——— 149, 421
AM-10P11 ——— 149, 421
AP-12 ——— 149, 280
AR-□ ——— 915
AR-6.5 ——— 149
AR-8.5 ——— 149, 280, 421
AR-10 ——— 069, 149, 280, 421
AR-12 ——— 149, 280, 421
AS4-□ ——— 069, 150, 422
AS5-□ ——— 069, 150, 422
AT1N-C1 ——— 818
AT1N-C2 ——— 818
AT-10 ——— 124
AT-10G ——— 402
AT-10NS ——— 370
AT-15L ——— 126
AT-15LG ——— 404
AT-15LNS ——— 370
AT-20 ——— 128
AT-20G ——— 406
AT-20NS ——— 374
AT-30 ——— 130
AT-30G ——— 408
AT-30NS ——— 376
AT-60 ——— 132
AT-60G ——— 410
AT-60NS ——— 378
AT-100 ——— 134
AT-100G ——— 412
AT-100NS ——— 380
AT-150 ——— 136
AT-150G ——— 414
AT-150NS ——— 382
AT-200 ——— 138
AT-300 ——— 140
AT-400 ——— 142
AT-500 ——— 144
AT-600 ——— 146
ATCP-200 ——— 149
ATCP-300 ——— 149
ATCP-400 ——— 149
ATK-10-□P ——— 125
ATK-15H-□P ——— 127
ATK-20-□P ——— 129
ATK-30-□P ——— 131
ATK-60-□P ——— 133
ATK-100-□P ——— 135
ATK-150-□P ——— 137
ATK-200□-□P ——— 139
ATK-300□-□P ——— 141
ATK-400□-□P ——— 143
ATK-500□-□P ——— 145
ATK-600□-□P ——— 147
ATL-10 ——— 124, 370
ATL-10G ——— 402
ATL-10-□P ——— 124
ATL-15L ——— 126, 372
ATL-15LG ——— 404
ATL-15L-□P ——— 126
ATL-20 ——— 128
ATL-20G ——— 406
ATL-20NS ——— 374
ATL-20-□P ——— 128
ATL-30 ——— 130
ATL-30G ——— 408
ATL-30NS ——— 376
ATL-30-□P ——— 130
ATL-60 ——— 132
ATL-60G ——— 410
ATL-60NS ——— 378
ATL-60-□P ——— 132
ATL-100 ——— 134
ATL-100G ——— 412
ATL-100NS ——— 380
ATL-100-□P ——— 134
ATL-150 ——— 136
ATL-150G ——— 414
ATL-150NS ——— 382
ATL-150-□P ——— 136
ATL-200□-□P ——— 138
ATL-300□-□P ——— 140
ATL-400□-□P ——— 142
ATL-500□-□P ——— 144
ATL-600□-□P ——— 146
ATO-1 ——— 070, 150, 281, 422
ATO-29 ——— 150, 281, 422
ATXRA-10-□P ——— 292
ATXRA-30-□P ——— 294
ATXRL-10-□P ——— 292
ATXRL-30-□P ——— 294
ATXSA-10-□P ——— 293
ATXSA-30-□P ——— 295
ATXSL-10-□P ——— 293
ATXSL-30-□P ——— 295

B

BB7.0-□ ——— 283, 909
BB7.62-□ ——— 439
BB7.62-□(3.5) ——— 439
BB7A-□ ——— 152, 283, 424, 909
BB8A-□ ——— 152, 283, 424, 909
BB8-□J ——— 152, 283, 424, 910
BB9.5-□ ——— 152, 283, 909
BB10-□ ——— 152, 283, 424, 439, 909
BB10RY-2 ——— 685
BB11-□ ——— 152, 283, 424, 909
BB14-□ ——— 152, 283, 424, 909
BBM5.5-2 ——— 072
BBM10-2 ——— 072
BBR7A-□ ——— 283, 424, 910
BBR8A-□ ——— 152, 283, 424, 910
BBR9.5-□ ——— 152, 283, 910
BBR10-□ ——— 152, 283, 424, 910
BBZ2.5-□ ——— 072, 913
BBZ4-□ ——— 072, 913
BBZ6-□ ——— 072, 913
BBZ10-□ ——— 072, 913
BLSBV□-□ ——— 115
BOXTB-4AT ——— 876
BOXTB-6AT ——— 876
BOXTB-6AT20 ——— 877
BOXTB-8AT10 ——— 877
BOXTC-4 ——— 848
BOXTC-4A ——— 848
BOXTC-6 ——— 848
BOXTC-6A ——— 848
BOXTH-1□□ ——— 853
BOXTH-1LB-A ——— 853
BOXTH-2□□ ——— 854
BOXTH-2LB-A ——— 854
BOXTH-3□□ ——— 855
BOXTH-3LB-A ——— 855
BOXTM-6□ ——— 868
BOXTM-11□ ——— 870
BOXTM20-05 ——— 866
BOXTM-22□ ——— 872
BOXTM-401 ——— 860
BOXTM-801 ——— 860
BOXTM-802 ——— 861
BOXTM-1001 ——— 862
BOXTM-1002 ——— 862
BOXTM-1003 ——— 863
BOXTM-2000 ——— 864
BOXTM-2001 ——— 864
BOXTM-2002 ——— 865
BOXTM-2003 ——— 865
BOXTS-3 ——— 843
BOXTS-3A ——— 843
BOXTS-4 ——— 844
BOXTS-4A ——— 844
BOXTS-6 ——— 845
BOXTS-6A ——— 845
BOXTS-N ——— 843
BOXTS-NA ——— 843
BOXTS-N4 ——— 844
BOXTS-N4A ——— 844
BOXTS-N6 ——— 845
BOXTS-N6A ——— 845
BTM-16B ——— 861
BTM-22B ——— 861
BTM-1622 ——— 861
BT-□G-□P ——— 419

C

C-0 ——— 138, 140, 142, 144, 146
C1H20-AT1N ——— 594, 638
C08X1D-MTR1XR ——— 753

C08XD-AT1NR 784
C08XD-AT1VR 770
C08XD-MT1E4R 798
C08XD-MT1XR 752
C08XD-MT1XR-NH 752
C16D-AT1NR 783
C16D-AT1VR 769
C16D-AT1VR-NH 769
C16D-CT1ER 803
C16D-CT1E4R 809
C16D-CT1NR 777
C16D-CT1VR 761
C16D-CT1VR-NH 761
C16D-DT1NR 791
C16D-MT1E4R 797
C16D-MT1XR 751
C16D-MT1XR-NH 751
C16P-AT1NR 786
C16P-AT1VR 772
C16P-CT1VR 763
C16P-MT1XR 756
C16X-AT1NR 782
C16X-AT1VR 768
C16X-CT1ER 802
C16X-CT1E4R 808
C16X-CT1NR 776
C16X-CT1VR 760
C16X1D-MT1XR 755
C16XD-AT1NR 785
C16XD-AT1VR 771
C16XD-AT1VR-NH 771
C16XD-CT1ER 804
C16XD-CT1E4R 810
C16XD-CT1NR 778
C16XD-CT1VR 762
C16XD-CT1VR-NH 762
C16XD-DT1NR 792
C16XD-MT1E4R 799
C16XD-MT1XR 754
C16XD-MT1XR-NH 754
C16X-DT1NR 790
C16X-MT1E4R 796
C16X-MT1XR 749
C16X1-MT1XR 749
C16XP-ET1MR 814
C16XP-MT1XR 757
C16XP-CT1VR 764
C32D-AT1NR 783
C32D-AT1VR 769
C32D-AT1VR-NH 769
C32D-CT1ER 803
C32D-CT1E4R 809
C32D-CT1NR 777
C32D-CT1VR 761
C32D-CT1VR-NH 761
C32D-DT1NR 791
C32D-MT1E4R 797
C32D-MT1XR 751
C32D-MT1XR-NH 751
C32P-AT1NR 786
C32P-AT1VR 772
C32P-CT1VR 763
C32P-MT1XR 756
C32X-AT1NR 782
C32X-AT1VR 770
C32X-CT1ER 802
C32X-CT1E4R 808
C32X-CT1NR 776
C32X-CT1VR 760
C32X-DT1NR 790
C32X-MT1E4R 796
C32X-MT1XR 750
C32X1-MT1XR 750
CIS08-AT1N 697
CNT15-8 856
CNT15-10 856, 866
CT1V-C1 819
CT1V-C2 819
CT-10S 190
CT-15 244
CT-15L 190, 192, 348
CT-15R 348
CT-15S 192
CT-25L 194
CT-25S 194
CT-30 246
CT-35L 196
CT-35S 196
CT-65L 198
CT-65S 198
CT-100 200
CT-100L 200, 202
CT-100ST 202
CT-150 204
CT-150L 204, 206
CT-150ST 206
CT-200 208
CT-200L 208, 210, 212, 214, 216, 218, 220, 222, 224, 226, 228, 230, 232, 234, 236, 238, 240, 242
CT-200ST 210
CT-200STSP 212
CT-300 214
CT-300ST 216
CT-300STSP 218
CT-400 220
CT-400ST 222
CT-400STSP 224
CT-600 226
CT-600ST 228
CT-600STSP 230
CT-800 232
CT-800ST 234
CT-800STSP 236
CT-1000 238
CT-1000ST 240
CT-1000STSP 242
CTC-1W 280
CTCP-200 280
CTCP-300 280
CTCP-400 280
CTCP-600 280, 421
CTE-10 280
CTE-15 149, 280, 421
CTE-25 149, 280, 421
CTE-35 149, 280, 421
CT-H 150, 281, 422
CTK-10S-□P 191
CTK-15-□P 245
CTK-15R-□P 349
CTK-15S-□P 193
CTK-25S-□P 195
CTK-30-□P 247
CTKC-10S-□P 191
CTKC-15R-□P 349
CTKC-15S-□P 193
CTKC-25S-□P 195
CTKC-35S-□P 197
CTKC-65S-□P 199
CTKC-100-□P 201
CTKC-100ST-□P 203
CTKC-150-□P 205
CTKC-150ST-□P 207
CTKC-200□-□P 209
CTKC-200ST□-□P 211
CTKC-200STSP-□P 213
CTKC-300□-□P 215
CTKC-300ST□-□P 217
CTKC-300STSP-□P 219
CTKC-400□-□P 221
CTKC-400ST□-□P 223
CTKC-400STSP-□P 225
CTKC-600□-□P 227
CTKC-600ST□-□P 229
CTKC-600STSP-□P 231
CTKC-800□-□P 233
CTKC-800ST□-□P 235
CTKC-800STSP-□P 237
CTKC-1000□-□P 239
CTKC-1000ST□-□P 241
CTKC-1000STSP-□P 243
CTL-10S-□P 190
CTL-15 244
CTL-15-□P 244
CTL-15R-□P 348
CTL-15S-□P 192
CTL-25S-□P 194
CTL-30 246
CTL-30-□P 246
CTL-35S-□P 196
CTL-65S-□P 198
CTL-100-□P 200
CTL-100ST-□P 202
CTL-150-□P 204
CTL-150ST-□P 206
CTL-200□-□P 208
CTL-200ST□-□P 210
CTL-200STSP-□P 212
CTL-300□-□P 214
CTL-300ST□-□P 216

INDEX

CTL-300STSP-□P ——— 218
CTL-400□-□P ——— 220
CTL-400ST□-□P ——— 222
CTL-400STSP-□P ——— 224
CTL-600□-□P ——— 226
CTL-600ST□-□P ——— 228
CTL-600STSP-□P ——— 230
CTL-800□-□P ——— 232
CTL-800ST□-□P ——— 234
CTL-800STSP-□P ——— 236
CTL-1000□-□P ——— 238
CTL-1000ST□-□P ——— 240
CTL-1000STSP-□P ——— 242
CT-U ——— 150, 281, 422
CTW-15L ——— 272
CTW-15L2 ——— 270
CTW-15R ——— 272
CTW-15S2 ——— 270
CTWK-15S2-□U ——— 271
CTWL-15R-□U ——— 272
CTWL-15S2-□U ——— 270

D

DAS4-□ ——— 069, 150, 281, 422
DAS5-□ ——— 069, 150, 281, 422
DAV4-□ ——— 069, 150, 281, 422
DAV5-□ ——— 069, 150, 281, 422
DB-320 ——— 353
DB-418 ——— 353
DB-612 ——— 353
DIN35-7.5CA ——— 906
DIN35-10CA ——— 906
DIS4-□ ——— 281
DIS5-□ ——— 281
DT-15 ——— 299
DT-15KS ——— 298
DT-15L ——— 299
DTL-15-□P ——— 299
DTN-30 ——— 300
DTN-30H ——— 301
DTN-30KS ——— 298
DTN-30L ——— 300, 301
DTNL-30A-□P ——— 300
DTNL-30HA-□P ——— 301
DTNL-30H-□P ——— 301
DTNL-30-□P ——— 300
DT-P2×6 ——— 298
DT-P3×8 ——— 298
DTS-30 ——— 304
DTS-30KS ——— 305
DTS-30LA(B) ——— 304
DTS-302P ——— 305
DTSK-30-□P ——— 305
DTSL-30-□P ——— 304
DTS-P4×10 ——— 305

E

EA7-1A-□P ——— 434
EB7-1A-□P ——— 435
EC7-1A-□P ——— 432
EC10-1A-□P(C) ——— 433
EMT-□ □ ——— 916
EW7-1A-□P(C) ——— 436

F

F7J40-28SV-□MB ——— 713
F304 ——— 917
FPE-20 ——— 102
FPS-1E ——— 089, 088, 090
FPS-1J ——— 084
FPS-2E ——— 092, 094
FPS-2J ——— 084
FPS-3E ——— 096
FPS-3J ——— 084
FPS-4E ——— 098
FPS-4J ——— 084
FPS-5E ——— 100
FPS-5J ——— 084
FPS-10 ——— 086
FPS-20 ——— 088
FPS-20H ——— 090
FPS-30 ——— 092
FPS-40 ——— 094
FPS-50 ——— 096
FPS-80 ——— 098
FPS-100 ——— 100
FPSK-10-□P ——— 087
FPSK-20H-□P ——— 091
FPSK-20-□P ——— 089
FPSK-30-□P ——— 093
FPSK-40-□P ——— 095
FPSK-50-□P ——— 097
FPSK-80-□P ——— 099
FPSK-100-□P ——— 101
FPSL-10-□P ——— 086
FPSL-20H-□P ——— 090
FPSL-20-□P ——— 088
FPSL-30-□P ——— 092
FPSL-40-□P ——— 094
FPSL-50-□P ——— 096
FPSL-80-□P ——— 098
FPSL-100-□P ——— 100
FPWS-1E ——— 275, 276
FPWS-10 ——— 275
FPWS-20 ——— 276
FPWSL-10-□U ——— 275
FPWSL-20-□U ——— 276

G

GB7.0-□ ——— 283, 909
GB7.62-□ ——— 439
GB7.62-□(3.5) ——— 439
GB7A-□ ——— 152, 283, 424, 909
GB8A-□ ——— 152, 283, 424, 909
GB9.5-□ ——— 152, 283, 909
GB10-□ ——— 152, 283, 424, 439, 909
GB11-□ ——— 152, 283, 424, 909
GB14-□ ——— 152, 283, 424, 909
GBR7A-□ ——— 283, 424, 909
GBR8A-□ ——— 152, 283, 424, 910
GBR9.5-□ ——— 152, 283, 910
GBR10-□ ——— 152, 283, 424, 910
GTY13 ——— 150, 281, 417
GTY18 ——— 070, 150, 281, 417
GTY34 ——— 070

H

HDV-1 ——— 150, 281, 422
HDV-2 ——— 070, 150, 281, 422
HDV-3 ——— 281, 422
HDV-4 ——— 281
HIS-1 ——— 281
HIS-2 ——— 281

I

IAS4-□ ——— 281
IAS5-□ ——— 281
ITK-601-□P ——— 309
ITK-1001-□P ——— 310
ITK-2001-□P ——— 311
ITK-3001-□P ——— 312
ITK-5001-□P ——— 313
ITL-601-□P ——— 309
ITL-1001-□P ——— 310
ITL-2001-□P ——— 311
ITL-3001-□P ——— 312
ITL-5001-□P ——— 313

J

JT-10 ——— 117
JT10-CH□P ——— 114
JT-20 ——— 118
JT20-CH□P ——— 114
JT-40 ——— 119
JT40-CH□P ——— 114
JT-40L ——— 119
JT-120L ——— 117, 118
JTL-10-□P ——— 117
JTL-20-□P ——— 118
JTL-40-□P ——— 119

K

KB20N-1H1H-□MB ——— 704
KB20N-1T1T-□MB ——— 706
KB26N-1H1H-□MB ——— 704
KB34N-1H1H-□MB ——— 704
KB40N-1H1H-□MB ——— 705
KB40N-1T1T-□MB ——— 706
KB40N-4F1H-LA1-□MB ——— 708
KB40N-4F1H-LA2-□MB ——— 708
KB40N-4F1H-□MB ——— 708
KB40N-4F4F-LA1-□MB ——— 707
KB40N-4F4F-LA2-□MB ——— 707
KB40N-4F4F-□MB ——— 707

KB40S-4F1H-LA1-□MB —714
KB40S-4F1H-□MB —714
KB40S-4F4F-LA1-□MB —713
KB40SM-4F1H-LA1-□MB —714
KB50N-1H1H-□MB —705
KB50N-1T1T-□MB —706
KBS-1H20-□MB —710
KBS-1H26-□MB —710
KBS-1H34-□MB —710
KBS-1H40-□MB —711
KBS-1H50-□MB —711
KBS-1T20-□MB —712
KBS-1T40-□MB —712
KBS-1T50-□MB —712
KBS-2M50AB-□MB —718
KBS-2M50A-□MB —718
KBS-9D50-□MB —718
KBS-10S20-F-□MB —716
KBS-10S26-F-□MB —716
KBS-10S36-F-□MB —717
KBS-10S50-F-□MB —717
KT8-6P —874
KTW8-11P —858, 874

M

M-1LE —149, 421
M-2LE —149, 421

N

NTB-50 —352
NTB-KC —352, 855
NW-06□AT —341
NW-10□AT —341
NW-20□CT —342
NW-204CTH —342

O

OB7.0-□ —283, 909
OB7.62-□ —439
OB7.62-□(3.5) —439
OB7A-□ —152, 283, 424, 909
OB8A-□ —152, 283, 424, 909
OB9.5-□ —152, 283, 909
OB10-□ —152, 283, 424, 438, 909
OB11-□ —152, 283, 424, 909
OB14-□ —152, 283, 424, 909
OBR7A-□ —283, 424, 910
OBR8A-□ —152, 283, 424, 910
OBR9.5-□ —152, 283, 910
OBR10-□ —152, 283, 424, 910

P

PCA7-1□20-□ —498
PCA7-1□26-□ —499
PCA7-1□34-□ —500
PCA7-1□40-□ —501
PCA7-1□50-□ —502
PCA7-1H□-TB□-□ —662
PCA7-1H20-TB20-K2 —660
PCA7-1H20-TB20-M-XY —572
PCA7-1H40-TB34-□ —666
PCA7-2M□□ —504
PCA7-3H□□ —506
PCA7-4F□ —503
PCA7-9D□ —508
PCA7-10S□ —510
PCA7-□40-TB34-□ —574, 622
PCA7-COM□ —546
PCE□-1H20 —596
PCE□-1H34 —676
PCE□-1H40M —596
PCEV4-1H10 —600, 640, 678
PCI-□□□ —588, 632
PCIV-1H20-□2 —570, 620
PCN□-1□20 —526
PCN□-1□26 —527
PCN□-1□34 —528
PCN□-1□40 —529
PCN□-1□50 —530
PCN-2M□□ —532
PCN-3H25□ —534
PCN-4F□ —531
PCN7□-1□20 —514
PCN7□-1□26 —515
PCN7□-1□34 —516
PCN7□-1□40 —517
PCN7□-1H40M —582
PCN7□-1□50 —518
PCN7□-2M□□ —520
PCN7□-3H□□ —522
PCN7□-4F□ —519
PCN7□-9D□ —524
PCN7□-□40-TB34-□ —583, 628
PCN7□-COM□ —548
PCN7□-□-TB□-□ —672
PCN-9D□ —535
PCN□-10S□ —536
PCN□-COM□ —550
PCRP-1H20-16A-FD —686
PCRY□-1H20-16□-FD —686
PCRY□-4F1 —684
PCRY-4FVIF —682
PCRY□-4M1N —684
PCV5-1□202 —486
PCV5-1□342 —487
PCV5-1□402 —488
PCV5-1□502 —489
PCV5-1H402-TB34-□ —615
PCV5-1H402-TB34-M2-□ —566
PCV5-2M□□ —492
PCV5-4F402 —490
PCV5-4F402-TB34-□ —617
PCV5-4F402-TB34-M2-□ —568
PCV5-9D502 —494
PCV5-10S502 —495
PCV5-20COM2 —545
PCV5-□□-TB□-□ —656
PCX-1□20-□ —468
PCX-1□26-□ —470
PCX-1□34-□ —471
PCX-1□40-□ —472
PCX-1□50-□ —474
PCX-1H20-TB20-K2 —644
PCX-1H20-TB20-M-XY —554
PCX-1H34-TB□-□ —646
PCX-1H40-TB□-□ —556, 604
PCX-1H40-TB40-□ —650
PCX-2M□□ —476
PCX-3H□□ —478
PCX-4F40 —475
PCX-4F40-TB□-□ —558, 608
PCX-9D□ —480
PCX-10S□ —482
PCX-COM□ —540
PCXV-1□20-□ —468
PCXV-1□40-□ —472
PCXV-1H20-TB20-K2 —644
PCXV-1H20-TB20-M-XY —554
PCXV-1H34-TB□-□ —646
PCXV-1H40-TB□-□ —556, 604
PCXV-1H40-TB40-□ —650
PCXV-4F40 —475
PCXV-4F40-TB□-□ —558, 608
PCXV-COM□ —542
PCXV-TB□ —544
PRS-1D20 —590, 634
PRS-1T20 —590, 634
PRS-3CN-0101 —821
PRS-3CN-2224 —592, 636
PRS-3CN-2224N —592, 636, 821
PRS-3CN-2628 —592, 636
PRS-3CN-2628N —592, 636, 821
PRS-4F24 —590, 634
PRS-4PH —593, 637
PRS-8PH —593, 637
PRS-16PH —593, 637
PRST3 —593
PSL-1 —155, 156, 160
PSWL-1 —265
PT-10 —159
PT-10L2 —159
PT-20 —160
PT-20H —161
PT-20HL2 —161
PT-30 —162
PT-30L2 —162
PT-40 —163
PT-40L2 —163
PT-50 —164
PT-50L2 —164
PT-80 —165
PT-80L —165
PT-90 —166
PT-90L —166
PT-100 —167
PT-100L —167
PT-150 —168

INDEX

PT-150L 168
PT-200 170
PT-200L 170, 172, 173, 174, 176, 177, 178, 180, 181, 182, 184, 185
PT-200ST 172
PT-200STSP 173
PT-300 174
PT-300ST 176
PT-300STSP 177
PT-400 178
PT-400ST 180
PT-400STSP 181
PT-600 182
PT-600ST 184
PT-600STSP 185
PTKC-200□-□P 171
PTKC-200ST□-□P 172
PTKC-200STSP-□P 173
PTKC-300□-□P 175
PTKC-300ST□-□P 176
PTKC-300STSP-□P 177
PTKC-400□-□P 179
PTKC-400ST□-□P 180
PTKC-400STSP-□P 181
PTKC-600□-□P 183
PTKC-600ST□-□P 184
PTKC-600STSP-□P 185
PTL-10-□P 159
PTL-20H-□P 161
PTL-20-□P 160
PTL-30-□P 162
PTL-40-□P 163
PTL-50-□P 164
PTL-80-□P 165
PTL-90-□P 166
PTL-100-□P 167
PTL-150-□P 168
PTL-200□-□P 170
PTL-300□-□P 174
PTL-400□-□P 178
PTL-600□-□P 182
PTL-SS10-□P 155
PTL-SS20-□P 156
PT-SS10 155
PT-SS20 156
PTU-10 105
PTU-10AG 387
PTU-10L2 105, 361
PTU-10L2AG 387
PTU-10NS 361
PTU-20 106
PTU-20AG 388
PTU-20L2 106, 362
PTU-20L2AG 388
PTU-20NS 362
PTU-30 107
PTU-30AG 389
PTU-30L2 107, 363
PTU-30L2AG 389
PTU-30NS 363
PTU-40 108
PTU-40AG 390
PTU-40L2 108, 364
PTU-40L2AG 390
PTU-40NS 364
PTU-80 109
PTU-80AG 391
PTU-80L 109, 365
PTU-80LAG 391
PTU-80NS 365
PTU-100 110
PTU-100AG 392
PTU-100L 110, 366
PTU-100LAG 392
PTU-100NS 366
PTUL2-10-□P 105
PTUL2-20-□P 106
PTUL2-30-□P 107
PTUL2-40-□P 108
PTUL-80-□P 109
PTUL-100-□P 110
PTWL-SS10A-□U 265
PTWL-SS10-□U 265
PTWL-SS20A-□U 266
PTWL-SS20-□U 266
PTW-SS10 265
PTW-SS20 266
PTW-SS20L 266
PTX-1E 322, 324
PTX-2E 326
PTX-60S 322
PTX-100S 324
PTX-225S 326
PTXK-100-□P 318
PTXK-225-□P 320
PTXL-100-□P 317
PTXL-225-□P 319
PUW-10 259
PUW-10AG 395
PUW-10L 259
PUW-10LAG 395
PUW-20 260
PUW-20AG 396
PUW-20L 260
PUW-20LAG 396
PUW-30 261
PUW-30AG 397
PUW-30L 261
PUW-30LAG 397
PUW-40 262
PUW-40AG 398
PUW-40L 262
PUW-40LAG 398
PUWL-10A-□U 259
PUWL-10-□U 259
PUWL-20-□U 260
PUWL-30A-□U 261
PUWL-30-□U 261
PUWL-40A-□U 262
PUWL-40-□U 262

R

RB35-2 914
RCM-A 922
RS-40M 915
RS-75M 915
RSBV□-□ 115
RT-10L 252
RT-10S 252
RT-10SC-□P 256
RT-20L 254
RT-20S 254
RT-30L 255
RT-30S 255
RTK-10M-□P 253
RTL-10S-□P 252
RTL-20S-□P 254
RTL-30S-□P 255
RTW-10L 279
RTW-10S 279
RTWL-10S-□U 279

S

SB7.0-□ 282, 907
SB7.62-□ 439
SB7.62-□(3.5) 439
SB7A-□ 151, 282, 423, 907
SB8A-□ 151, 282, 423, 907
SB9.5-□ 151, 282, 907
SB10-□ 151, 282, 423, 439, 907
SB11-□ 151, 282, 423, 907
SB14-□ 151, 282, 423, 907
SBR7A-□ 151, 282, 423, 908
SBR8A-□ 151, 282, 423, 908
SBR9.5-□ 151, 282, 908
SBR10-□ 151, 282, 423, 908
SBV□-□ 115
SDV-3 070
SP-2 875
SR-1 069, 149, 280, 421, 915
ST8-□□ 337
ST10-□□ 337
ST12-□□ 338
ST16-□□ 338
STD-1 069, 149, 280, 421, 915, 921

T

TA2-□ 922
TA-210 076, 928
TA-540 076, 928
TBS-□ 917
TC-100 929
TD-□-20-H 925
TD-□-20-LL 927
TD-□-20-T 926
TDEP-□-20 923

TDN-100 929
TG-□-□ 345
TGB-□ □ 916
TH2-PLS 856
TH3-PLS 856
TH4-PLS(□) 857
TKBK-240-□P 331
TKBK-240ST-□P 331
TKBK-400-□P 332
TKBK-400ST-□P 332
TKBK-600-□P 333
TKBK-600ST-□P 333
TKBL-240-□P 331
TKBL-240ST-□P 331
TKBL-400-□P 332
TKBL-400ST-□P 332
TKBL-600-□P 333
TKBL-600ST-□P 333
TMC-□ 921
TRA□-21Y 898
TRH□-10S 889
TRH□-11S 894
TRH□-20S 890
TRH□-21S 891
TRH□-22S 895
TRH□-41S 892
TRH□-42S 893
TRP7.5K-42CS 897
TRP10K-42CS 897
TRP15K-42CS 897
TRP20K-42CS 897
TRP□-42□ 896
TS-1CH 899
TS-2CH 869
TS-3CH 899
TS-4CH 899
TS-5CH 899
TS-5CP 899
TS-5.5CP 899
TS-6CH 899
TS-6CP 899
TS-7CP 899
TS-8CP 899
TSK□-□ □ 918
TSKE-□ 919
TSP-□ □ 920

V

VT5-0 043, 073, 822, 928
VT5-1 043, 073, 822, 928
VT5-2 043, 073, 928
VT5MD 066
VT5MS 064
VTC-52□ 430
VTX-1.5/2 025
VTX-1.5/2E 025
VTX-1.5/2-PE 025
VTX-1.5/3 026
VTX-1.5/3E 026
VTX-1.5/3-PE 026
VTX-1.5/4 027
VTX-1.5/4E 027
VTX-1.5/4-PE 027
VTX-2.5/2 028
VTX-2.5/2E 028
VTX-2.5/2-PE 028
VTX-2.5/3 029
VTX-2.5/3E 029
VTX-2.5/3-PE 029
VTX-2.5/4 030
VTX-2.5/4E 030
VTX-2.5/4-PE 030
VTX-4/2 031
VTX-4/2E 031
VTX-4/2-PE 031
VTX-4/3 032
VTX-4/3E 032
VTX-4/3-PE 032
VTX-4/4 033
VTX-4/4E 033
VTX-4/4-PE 033
VTX-6/2 034
VTX-6/2E 034
VTX-6/2-PE 034
VTX-6/3 035
VTX-6/3E 035
VTX-6/3-PE 035
VTX-6/4 036
VTX-6/4E 036
VTX-6/4-PE 036
VTX-10/2 037
VTX-10/2E 037
VTX-10/2-PE 037
VTX-10/3 038
VTX-10/3E 038
VTX-10/3-PE 038
VTX-16/2 039
VTX-16/2E 039
VTX-16/3 040
VTX-16/3E 040
VTXL-1.5/2□-□P 025
VTXL-1.5/3□-□P 026
VTXL-1.5/4□-□P 027
VTXL-2.5/2□-□P 028
VTXL-2.5/3□-□P 029
VTXL-2.5/4□-□P 030
VTXL-4/2□-□P 031
VTXL-4/3□-□P 032
VTXL-4/4□-□P 033
VTXL-10/2□-□P 037
VTXL-10/3□-□P 038
VTXL-16/2□-□P 039
VTXL-16/3□-□P 040
VTXW-1.5/2 044
VTXW-1.5/2E 044
VTXW-1.5/2-PE 044
VTXW-2.5/2 045
VTXW-2.5/2E 045
VTXW-2.5/2-PE 045
VTXW-4/2 046
VTXW-4/2E 046
VTXW-4/2-PE 046
VTXWL-1.5/2□-□U 044
VTXWL-2.5/2□-□U 045
VTXWL-4/2□-□U 046
VTZ-2.5/2 052
VTZ-2.5/2E 052
VTZ-2.5/2-PE 052
VTZ-2.5/3 053
VTZ-2.5/3E 053
VTZ-2.5/3-PE 053
VTZ-2.5/4 054
VTZ-2.5/4E 054
VTZ-2.5/4-PE 054
VTZ-4/2 055
VTZ-4/2E 055
VTZ-4/2-PE 055
VTZ-4/3 056
VTZ-4/3E 056
VTZ-4/3-PE 056
VTZ-4/4 057
VTZ-4/4E 057
VTZ-4/4-PE 057
VTZ-6/2 058
VTZ-6/2E 058
VTZ-6/2-PE 058
VTZ-10/2 059
VTZ-10/2E 059
VTZ-10/2-PE 059
VTZL-2.5/2□-□P 052
VTZL-2.5/3□-□P 053
VTZL-2.5/4□-□P 054
VTZL-4/2□-□P 055
VTZL-4/3□-□P 056
VTZL-4/4□-□P 057
VTZL-6/2□-□P 058
VTZL-10/2□-□P 059

X

XTC-3.5-S1-□P 428

□B□-2L 914
□B28-2(3.5) 917
□BX1.5-□ 070, 911
□BX2.5-□ 070, 911
□BX4-□ 071, 911
□BX6-□ 071, 911
□BX10-□ 071, 912
□BX16-□ 071, 912

TOGI 東洋技研株式会社

〒394-0081 長野県岡谷市長地権現町4-8-7
本社・工場 TEL.0266-27-2012 FAX.0266-27-2008
営業本部 TEL.0266-27-2081 FAX.0266-27-4412

札幌営業所	〒003-0021	北海道札幌市白石区栄通2-2-17-301	TEL.022-287-5181 FAX.022-287-5184
仙台営業所	〒984-0011	宮城県仙台市若林区六丁の目西町4-16	TEL.022-287-5181 FAX.022-287-5184
首都圏営業所	〒337-0003	埼玉県さいたま市見沼区深作3-39-16	TEL.0266-26-2751 FAX.048-682-4587
神奈川営業所	〒243-0016	神奈川県厚木市田村町8-10	TEL.0266-26-2751 FAX.048-682-4587
長野営業所	〒394-0081	長野県岡谷市長地権現町4-8-7	TEL.0266-28-2090 FAX.0266-27-0546
新潟営業所	〒940-0066	新潟県長岡市東坂之上町1-2-5	TEL.0258-36-0808 FAX.0266-26-2310
北陸営業所	〒920-0031	石川県金沢市広岡1-1-35	TEL.076-221-8812 FAX.076-221-8813
静岡営業所	〒420-0816	静岡県静岡市葵区沓谷5-5-8	TEL.054-207-8515 FAX.054-207-8517
名古屋営業所	〒460-0003	愛知県名古屋市中区錦3-5-27	TEL.052-953-1511 FAX.052-953-1522
大阪営業所	〒553-0003	大阪府大阪市福島区福島6-2-6	TEL.06-6453-2872 FAX.06-6453-2875
広島営業所	〒732-0823	広島県広島市南区猿猴橋町4-18	TEL.06-6453-2872 FAX.06-6453-2875
福岡営業所	〒812-0013	福岡県福岡市博多区博多駅東2-15-19	TEL.092-292-3018 FAX.092-292-3019

お断りなく仕様などを変更することがありますのでご了承ください。

技術相談窓口 開発技術部

TEL.0266-27-2292 FAX.0266-28-9150

東洋技研製品の技術的なご相談にお応えします。
受付時間　月～金9:00～17:30（祝祭日を除く）

TOGI

東洋技研株式会社

https://www.togi.co.jp/

10,000-21-04